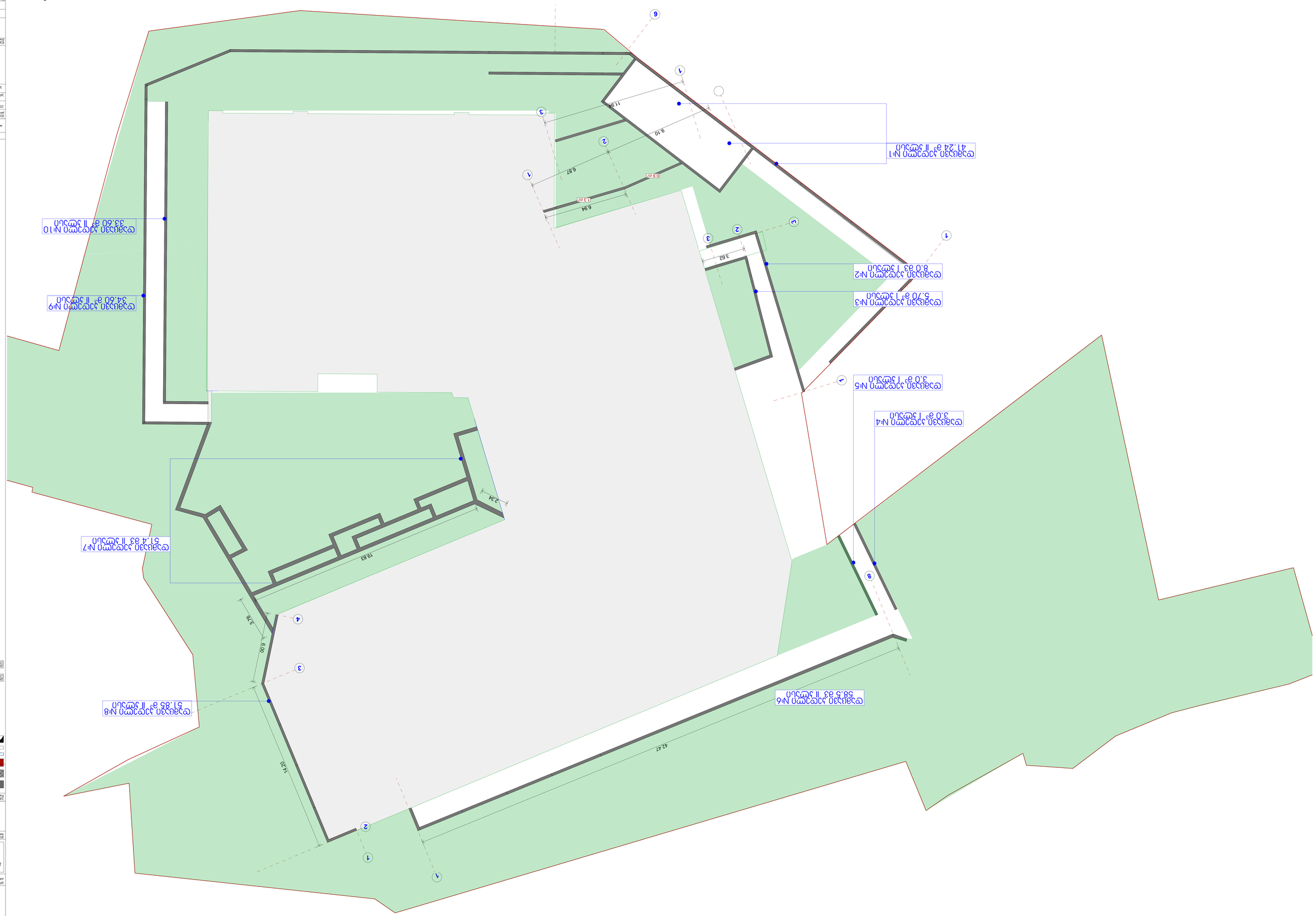

Изм.	Кол.уч.	Лист	№док.
Разраб.			
Пров.			
Н.контр.			
ГИП			

Благоустройство территории
Планировочная организация земельного участка
Стадия: Р
Лист 1
Листов 1

Схема планировочной организации земельного участка
Масштаб 1:200

Ведомость элементов благоустройства

Поз.	Наименование	Тип, марка, обозначение документа	Кол.	Масса ед., кг	Примечание
1	Бетонная плитка	ГОСТ 17608-2017	1	6,5	
2	Тротуарная плитка	ГОСТ 17608-2017	1	6,5	
3	Асфальтобетонное покрытие	ГОСТ 9128-2013	1	6,5	
4	Газонное покрытие	ГОСТ Р 52289-2019	1	6,5	
5	Бортовой камень	ГОСТ 6665-91	1	6,5	

Экспликация

Поз.	Наименование	Примечание
1	Бетонная плитка	ГОСТ 17608-2017
2	Тротуарная плитка	ГОСТ 17608-2017
3	Асфальтобетонное покрытие	ГОСТ 9128-2013
4	Газонное покрытие	ГОСТ Р 52289-2019
5	Бортовой камень	ГОСТ 6665-91

Условные обозначения

Граница земельного участка	
Тротуарная плитка	
Асфальтобетонное покрытие	
Газонное покрытие	
Бортовой камень	
Ограждение	2200
Ворота	3800
Калитка	900

Площадь участка 280,00 м²

Общая площадь	280,00 м²
Площадь застройки	0,00 м²
Площадь покрытий	0,00 м²
Площадь озеленения	0,00 м²

Ситуационный план

Схема планировочной организации земельного участка
Благоустройство территории

Инв.№ подл.	Подп. и дата
Взам.инв.№	
Инв.№ дубл.	Подп. и дата

Изм.	Кол.уч.
Разраб.	
Пров.	
Н.контр.	
ГИП	

Благоустройство территории
Планировочная организация земельного участка
Стадия: Р
Лист 1
Листов 1

Схема планировочной организации земельного участка
Масштаб 1:200

Ведомость элементов благоустройства

Поз.	Наименование	Тип, марка, обозначение документа	Кол.	Масса ед., кг	Примечание
1	Бетонная плитка	ГОСТ 17608-2017	1	6,5	
2	Тротуарная плитка	ГОСТ 17608-2017	1	6,5	
3	Асфальтобетонное покрытие	ГОСТ 9128-2013	1	6,5	
4	Газонное покрытие	ГОСТ Р 52289-2019	1	6,5	
5	Бортовой камень	ГОСТ 6665-91	1	6,5	

Экспликация

Поз.	Наименование	Примечание
1	Бетонная плитка	ГОСТ 17608-2017
2	Тротуарная плитка	ГОСТ 17608-2017
3	Асфальтобетонное покрытие	ГОСТ 9128-2013
4	Газонное покрытие	ГОСТ Р 52289-2019
5	Бортовой камень	ГОСТ 6665-91

Условные обозначения

Граница земельного участка	
Тротуарная плитка	
Асфальтобетонное покрытие	
Газонное покрытие	
Бортовой камень	
Ограждение	2200
Ворота	3800
Калитка	900

Площадь участка 280,00 м²

Общая площадь	280,00 м²
Площадь застройки	0,00 м²
Площадь покрытий	0,00 м²
Площадь озеленения	0,00 м²

Ситуационный план

დამცავი კედელი №1
41.24 მ³ | I კლასი
მოსაპირკეთებელი ნაწილი

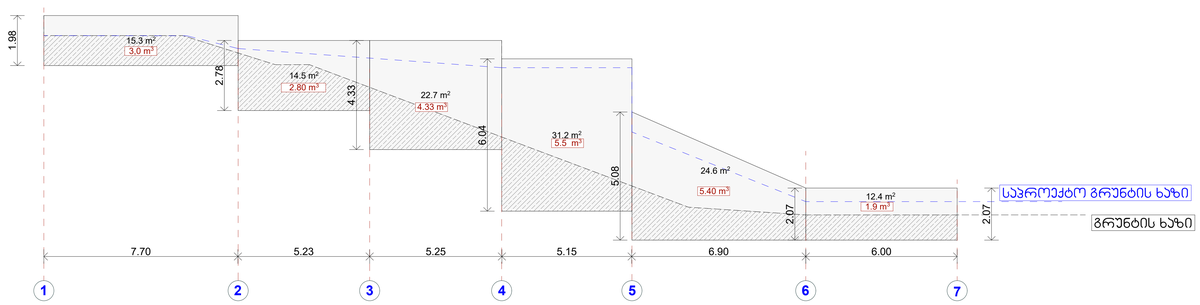

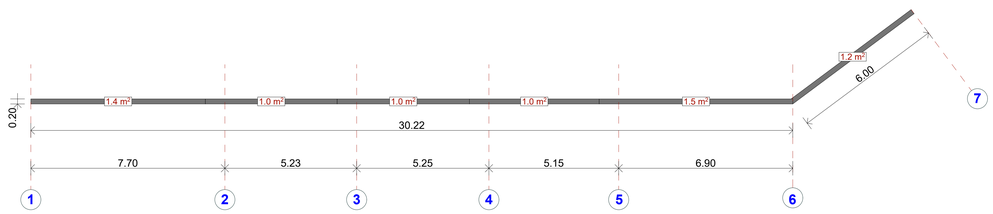

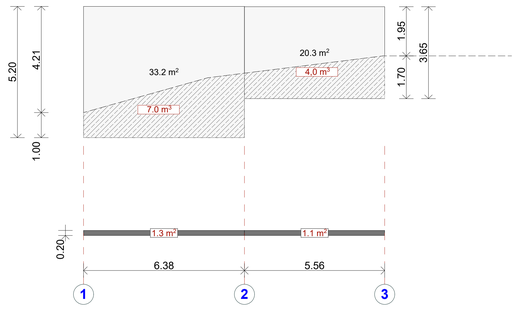

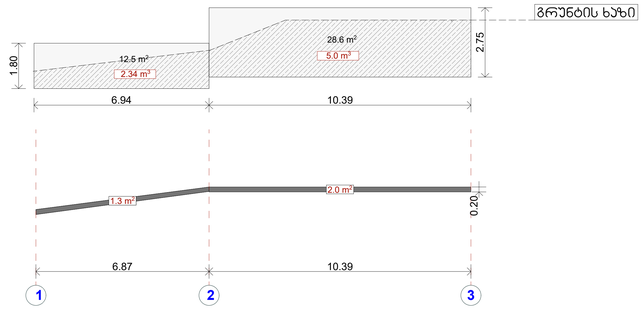

დამცავი კედელი №2
8.0 მ3 I კლასი

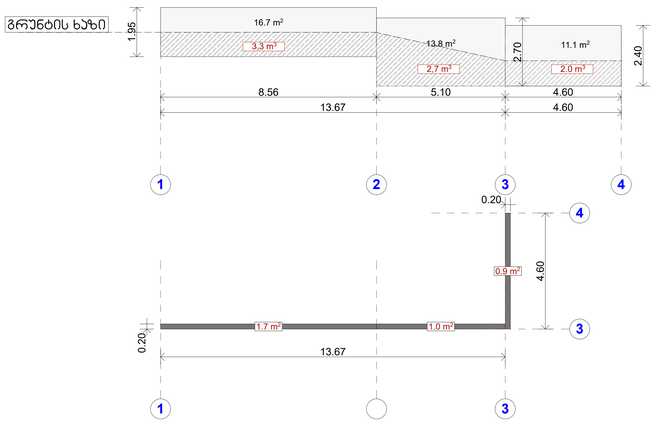

დამცავი კედელი №3
5.70 მ³ I კლასი

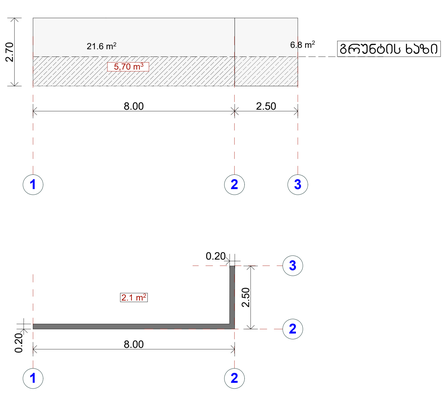

დამცავი კედელი №4
3.0 მ³ I კლასი

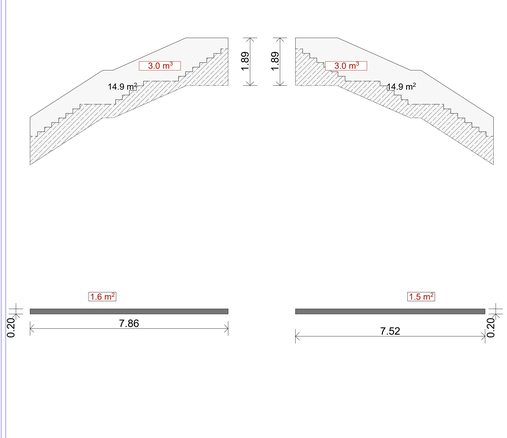

დამცავი კედელი №5
3.0 მ³ I კლასი

პროექტის დასახელება
Job Title

მრავალბინიანი სამცხოვრებელი სახლი

მისამართი:
Address

ქ.თბილისი მიხეილ ჯავახიშვილის ქუჩის N-40/40 მე-იე მიწათმფლობელობის 01.14.08.001.600

ექსპლიკაცია:
Explication:

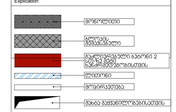

პროექტის სტადია Drawing Status	შეს. დეტალი Date
არქიტექტურული ამოცანა	2026/02/17
შემსრულებლები performers	
თანამშრომლობა	ს.ბაბილი.მშარი ხელმძღვანელი
შემოწმებული პროფესიონალი	ნანა ბაბილაძე ტიპიური მელიორაციული
პრ. ასოციაცია	

ნახაზის დასახელება
Drawing title

გაბიონი

ინდექსის № INDEX	ფურც. რაოდ. PAGES	ფურცლის ზომა
10.2		A0

მასშტაბი
Drawing Scale

2026 წ

დამცავი კედელი №6
47,00 მ³ II კლასი

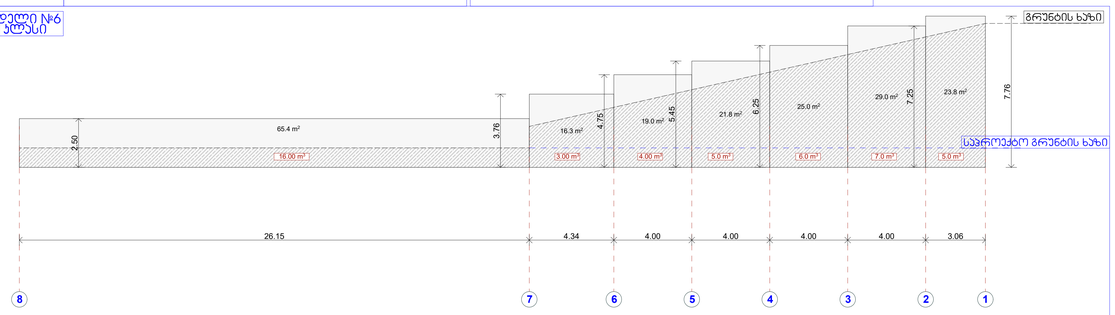

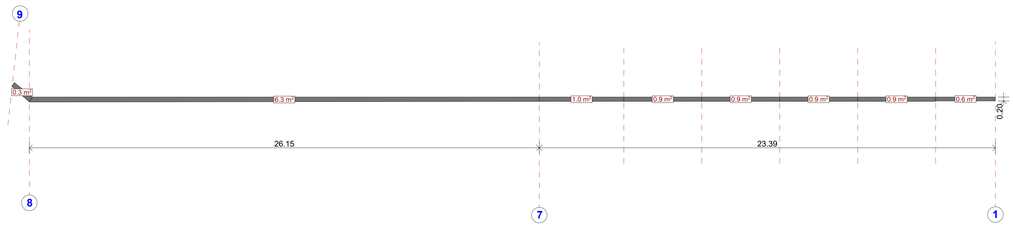

დამცავი კედელი №7
51.4 მ3 II კლასი

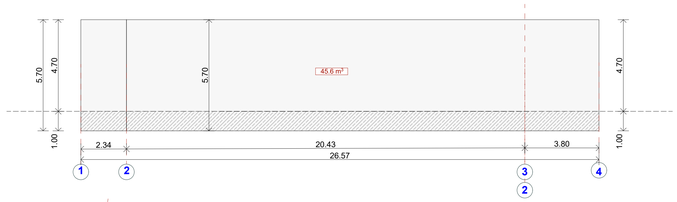

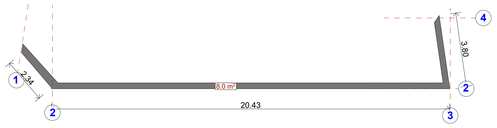

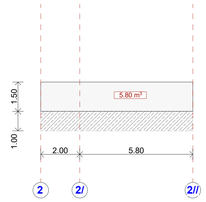

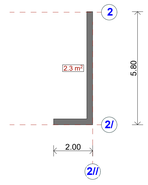

დამცავი კედელი №8
51.85 მ3 II კლასი

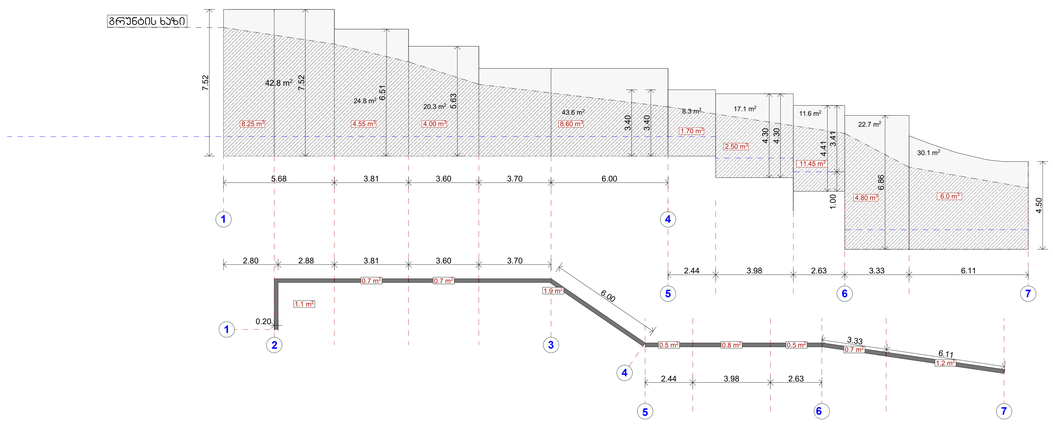

პროექტის დასახელება
Job Title

მრავალბინიანი სახცხოვრებელი სახლი

მისამართი:
Address

ქ.თბილისის მხარგრძვლის ფონტის N-40/40 ბ-ნი მიმდებარედ 01.14.08.001.600

ექსპლიკაცია:
Explication:

- ბეტონი
- ბეტონის ვიბრირებული
- ბეტონის ბლოკი 2 ბლოკის სიგანით
- ფილები
- ქვიშა
- ხის ელემენტების ჭრილი
- ქვიშაქვისაგან ნაგები
- ქვიშაქვისაგან ნაგები ჩუქურთმით
- ოქროქვისაგან ნაგები
- ოქროქვისაგან ნაგები ჩუქურთმით

880
2200
1-1
90

პროექტის სტადია Drawing Status	თარიღი Date
პროექტირების პროცესი	2026/02/17
შემსრულებლები performers	
თემურ ბერიძე	საკონსტრუქციო
ზურაბ ზარქუა	ნანა ბაიანდურ
ირაკლი ბერიძე	

ნახაზის დასახელება
Drawing title

გვიანდელ

ნახაზის № INDEX	ფურცელი PAGES	ფორმატის ზომა
10.3		A0

მასშტაბი Drawing Scale

2026 წ

დამცავი კედელი №9
34.60 მ³ II კლასი

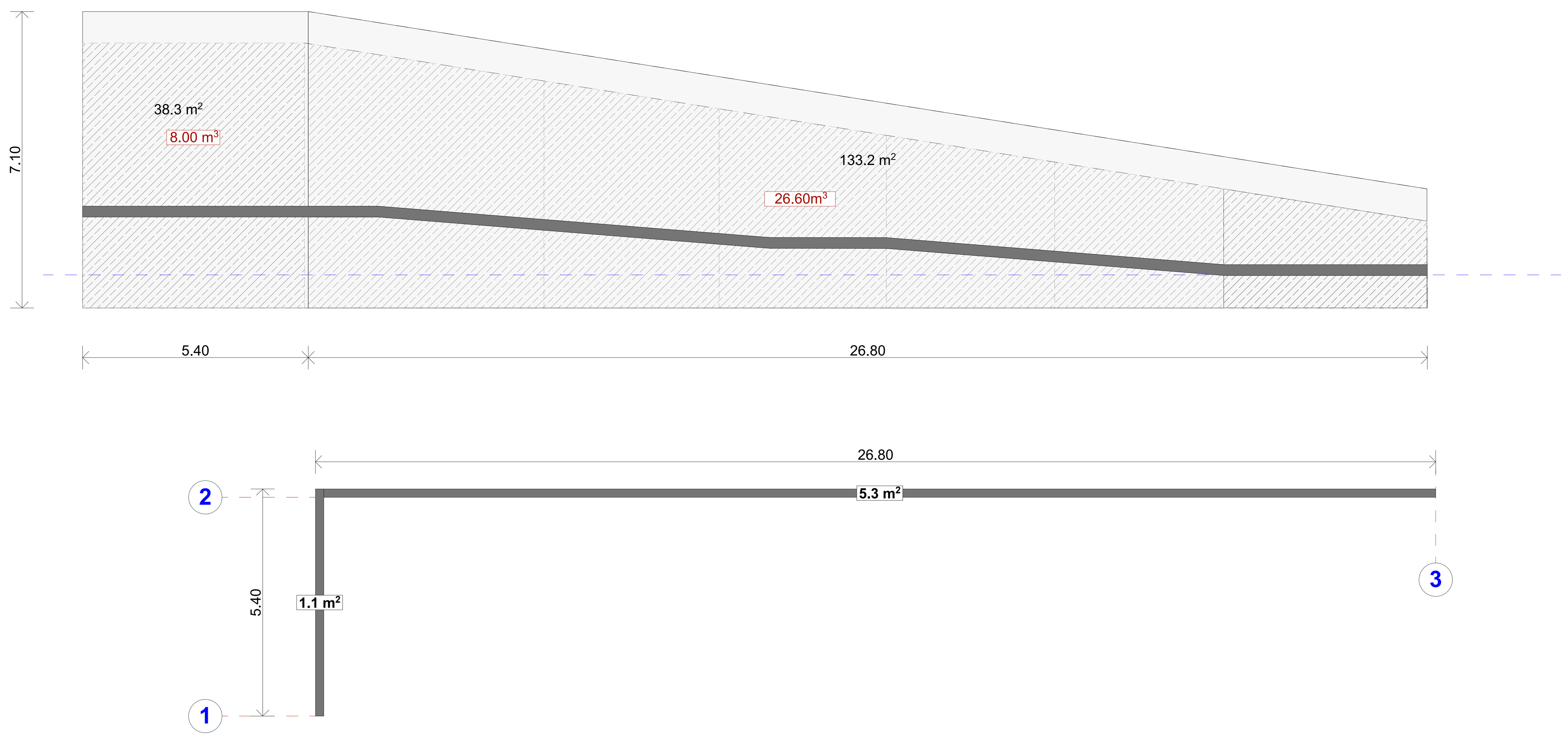

დამცავი კედელი №10
33.60 მ³ II კლასი

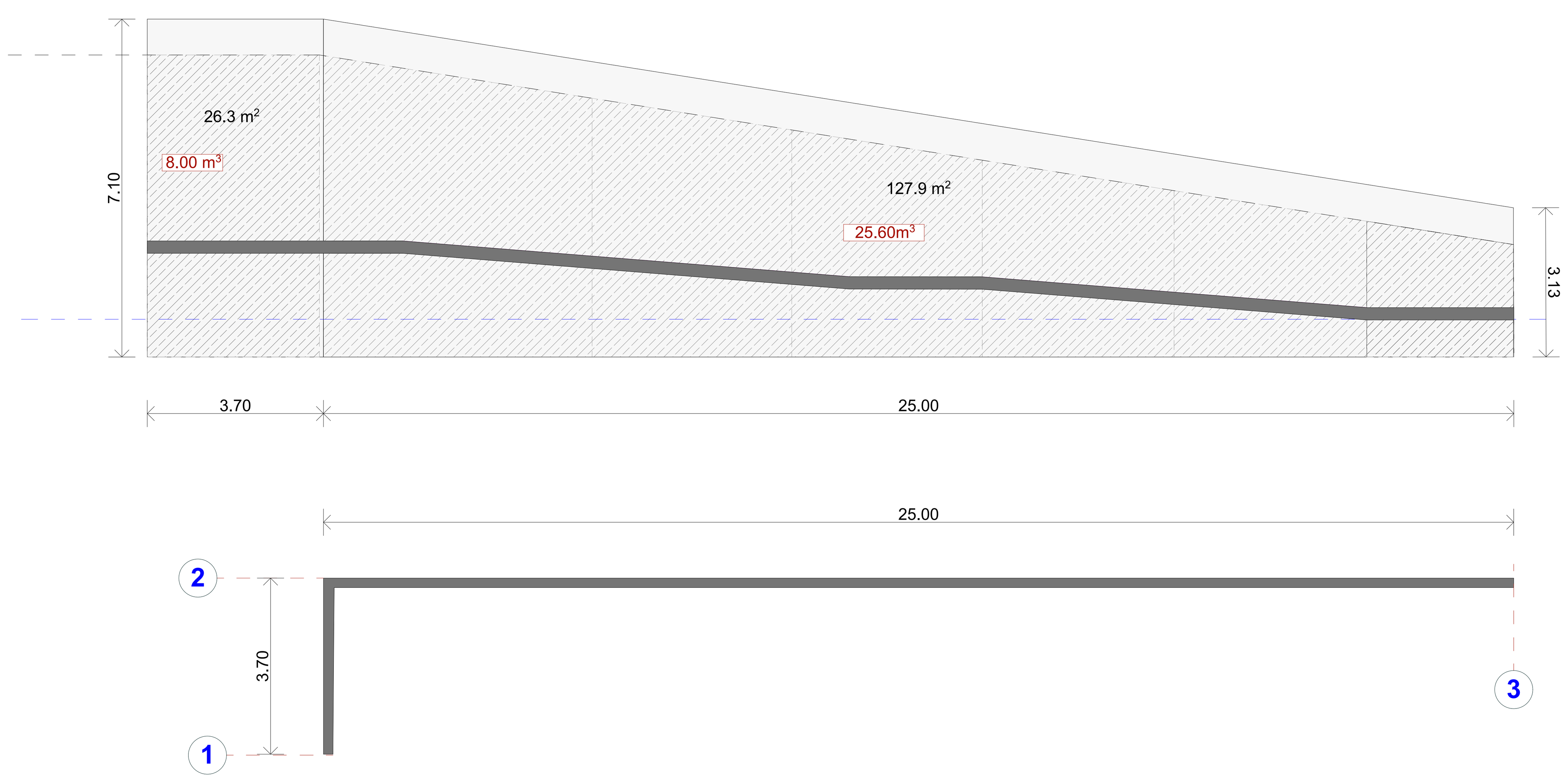

ზოგადი ჭრილი

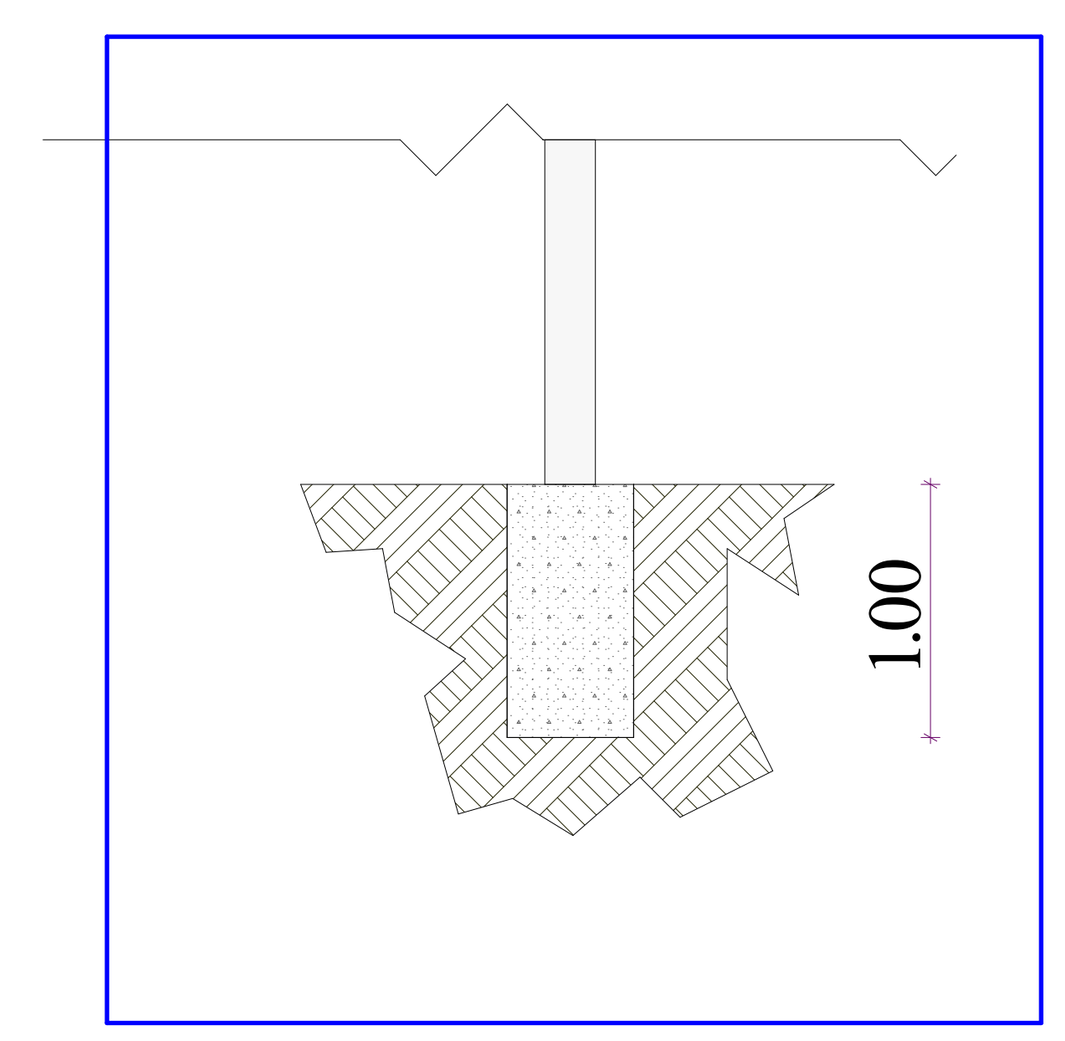

პროექტის სტატუსი Drawing Status	შეს. თარიღი Date
არქიტექტურული პროექტი	2026/02/17

შემსრულებლები
performers

თანამდებობა	სახელი,გვარი	ხელმოწერა
მთავარი არქიტექტორი	ნანა კაპანაძე	
პრ. ავტორი	ირაკლი შალიკაშვილი	

ნახაზის დასახელება
Drawing title

განშალა

ინდექსი № INDEX	ფურც. რაოდ. PAGES	ფურცლის ზომა
10.4		A1

მასშტაბი
Drawing Scale

2026 წ

დენდროლოგიური პროექტის საინფორმაციო დაფა

დამკვეთი: შპს “ირ.აბაშიძე 555”

მისამართი:

საპროექტო ტერიტორია: ს/კ 01.14.08.001.600

ობიექტის მისამართი: ქ.თბილისი, ბაბები, წყნეთის გზატკეცილი №40–ის მიმდებარედ

ნებართვის გაცემის ორგანო: ქ.თბილისის მუნიციპალიტეტის მერიის გარემოს დაცვის საქალაქო სამსახური

კ3 =2633.5კვ.მ.

დენდროლოგიური პროექტის შეთანხმების თარიღი

დენდროლოგიური პროექტის დასრულების თარიღი: 20.12.2028

დენდროლოგიური გეგმა

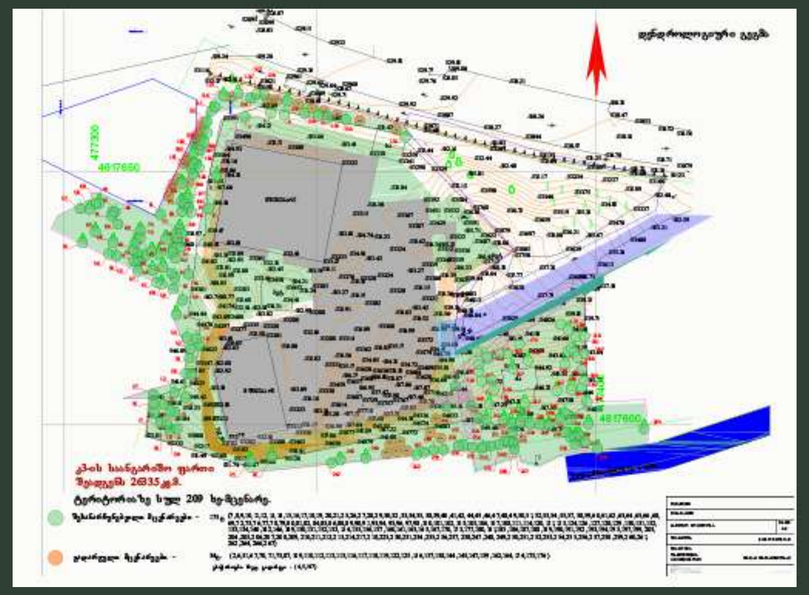

არსებული ხე - მცენარეების სახეობა

ფიჭვი	29 ერთეული	ხემძრალი	1 ერთეული
აკაკი	3 ერთეული	სოფორა	19 ერთეული
ხეხილი	23 ერთეული	აკაცია	1 ერთეული
კაკალი	3 ერთეული	თელა	3 ერთეული
იასამანი	41 ერთეული	ვერხვი	3 ერთეული
მუხა	2 ერთეული	ბუჩქოვნები	31 ერთეული
იფანი	38 ერთეული	კელრეუტარია	7 ერთეული
კატალპა	1 ერთეული	კვიპაროზი	1 ერთეული
ნეკერჩხალი	2 ერთეული	დაფნა	1 ერთეული

სულ 209 ერთეული მცენარე

პერსპექტიული ხედი



ახლადდარგულ ხე მცენარეების მოვლაზე პასუხისმგებელია:
შპს “ირ.აბაშიძე 555”
ახლადდარგულ ხე მცენარეების მოვლის ხანგრძლივობა 3 წელი

დენდროლოგიური პროექტი

ქალაქი თბილისი,ბაგები,გზატკეცილი წყნეთი

N40 მიმდებარედ

საკ კოდი 01.14.08.001.600

Tamar Tavartkiladze
LANDSCAPE ARCHITECTURE

+995 577 44 33 16
info@tamarlandscape.ge

ტოპო გეგმა

North Elevation

West Elevation

East Elevation

South Elevation

477300

4617650

მშენებარე

ბეტ

ბა

ბა

ბა

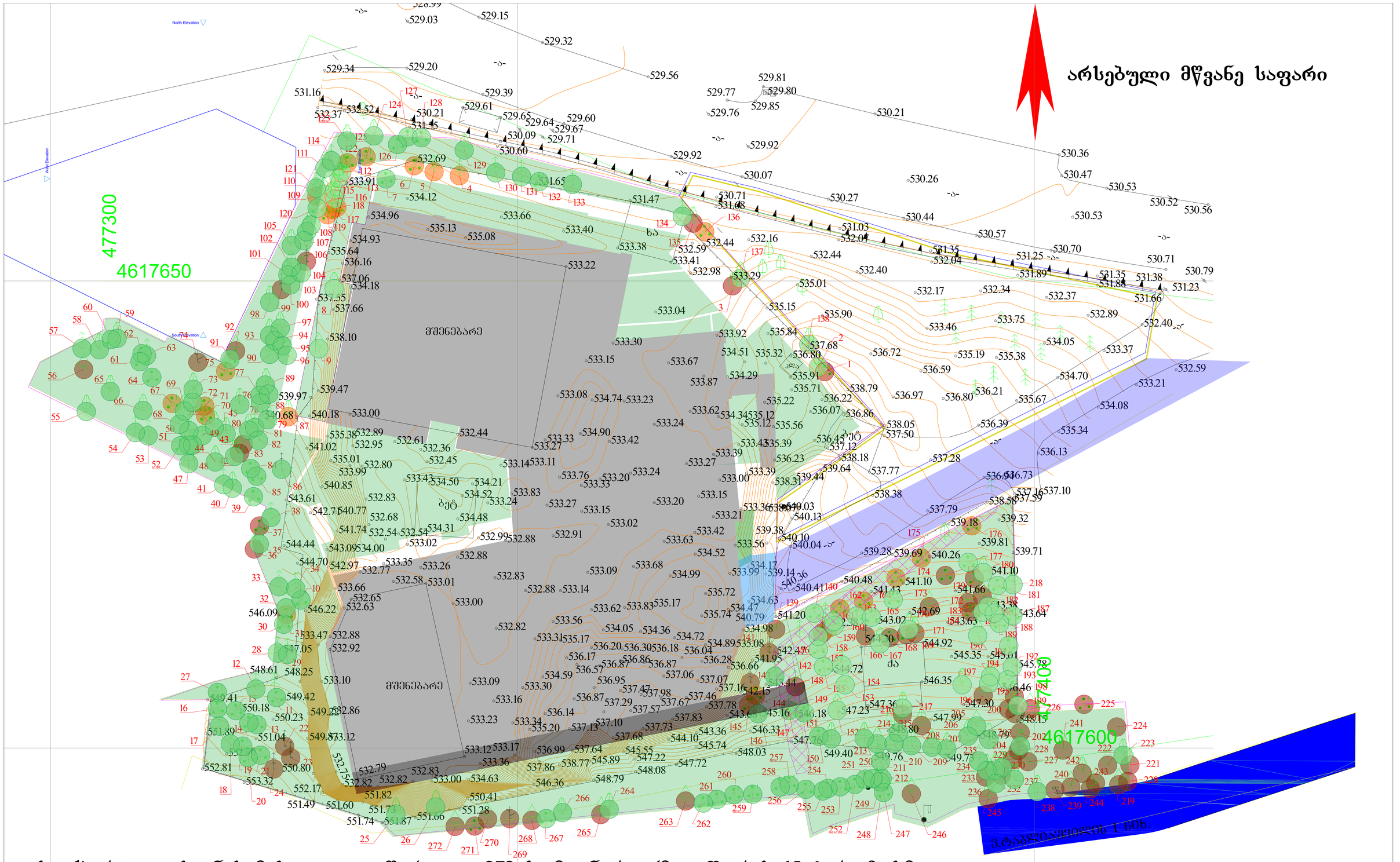

საექსპერტო დასკვნის მიხედვით აღწერილია 272 ხე-მცენარე. (მათ შორის 15 ძირი ზეხმელი, 48 ძირი ხილკენკროვანი)

შესანარჩუნებელი მცენარეები - 185ც. (2,7,8,9,10,11,12,13,14,15,16,17,18,19,20,21,25,26,27,28,29,30,32,33,34,35,38,39,40,41,42,44,45,46,47,48,49,50,51,52,53,54,55,57,58,59,60,61,62,63,64,65,66,68,69,72,73,76,77,78,79,80,81,82,84,85,86,88,89,90,91,93,94,95,96,97,98,100,101,102,103,105,106,107,108,110,111,112,113,114,115,116,120,121,123,124,126,127,128,129,130,131,132,133,134,137,138,140,142,146,147,149,150,151,152,153,154,155,156,157,160,161,163,165,167,170,173,177,180,181,185,186,187,188,189,190,191,192,193,194,195,197,199,203,204,205,206,207,208,209,210,211,212,213,214,217,218,223,230,231,234,235,236,237,238,247,248,249,250,251,252,253,254,255,256,257,258,259,260,261,262,264,266,267)

გადასარგავი მცენარეები - 24ც. (6,31,67,70,71,75,87,109,117,118,119,122,125,136,144,145,159,162,164,174,175,176) ჯსაჭიროება სპეც. გადარგვა - (4,5,)

მოსაჭრელი მცენარეები - 63ც. (1,3,22,23,24,36,37,56,74,83,92,99,104,135,139,141,143,148,158,166,168,169,171,172,178,179,182,183,184,196,198,200,201,202,215,216,219,220,221,222,224,225,226,227,228,229,232,233,239,240,241,242,243,244,245,246,263,265,268,269,270,271,272)

დამკვეთი	
მისამართი	
სამუშაო მოცულობა	მ.1:250 A2
შესრულა	ნატო ჯყონიან
შეამოწმა ლანდშაფტის არქიტექტორი	თამარ თავართქილაძე
Tamar Tavartkiladze	

დენდროლოგიური გეგმა

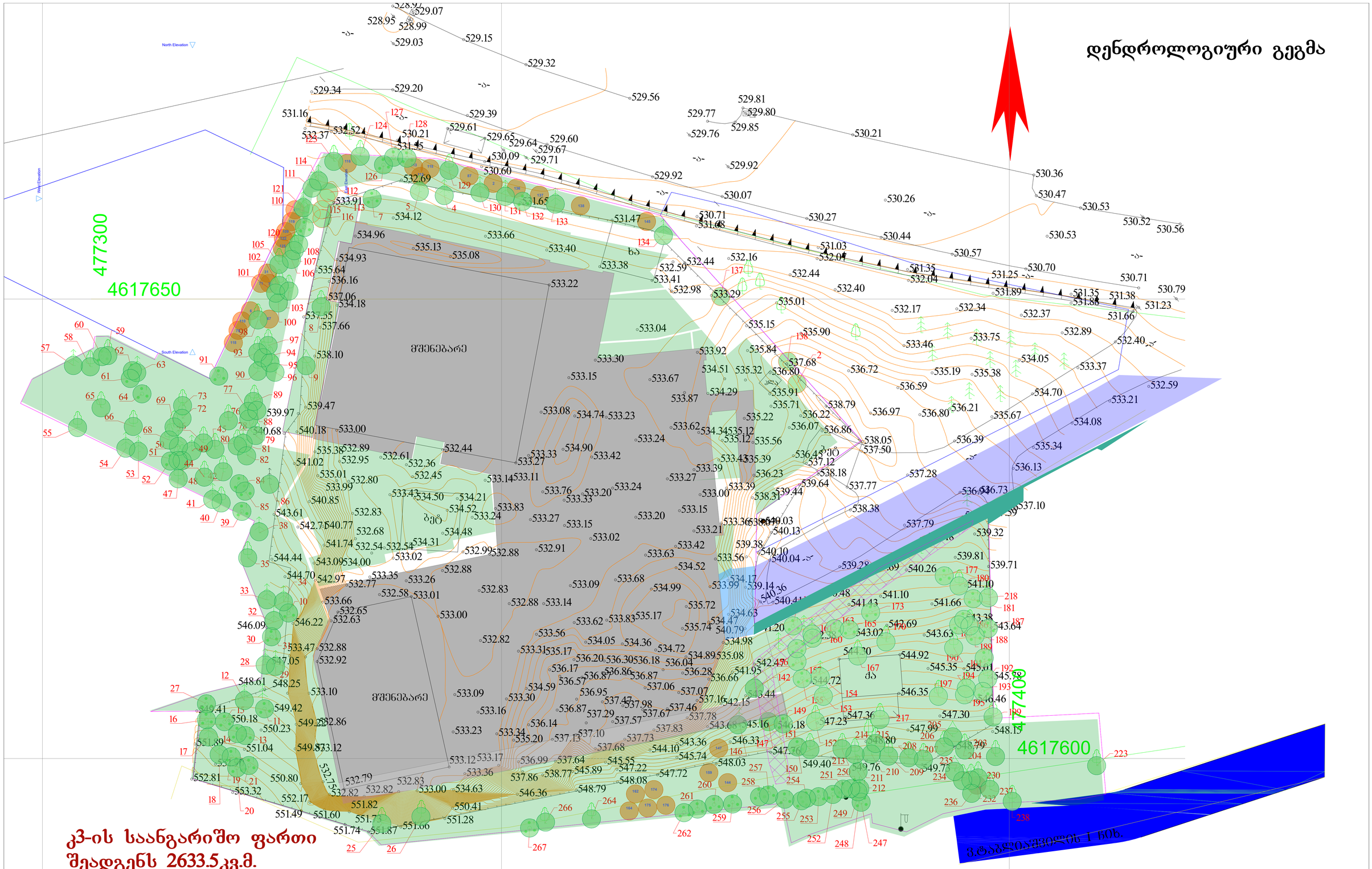

კ3-ის საანგარიშო ფართი შეადგენს 2633.5კვ.მ.

ტერიტორიაზე სულ 209 ხე-მცენარე.

შესანარჩუნებელი მცენარეები - 185ც. (2,7,8,9,10,11,12,13,14,15,16,17,18,19,20,21,25,26,27,28,29,30,32,33,34,35,38,39,40,41,42,44,45,46,47,48,49,50,51,52,53,54,55,57,58,59,60,61,62,63,64,65,66,68,69,72,73,76,77,78,79,80,81,82,84,85,86,88,89,90,91,93,94,95,96,97,98,100,101,102,103,105,106,107,108,110,111,112,113,114,115,116,120,121,123,124,126,127,128,129,130,131,132,133,134,137,138,140,142,146,147,149,150,151,152,153,154,155,156,157,160,161,163,165,167,170,173,177,180,181,185,186,187,188,189,190,191,192,193,194,195,197,199,203,204,205,206,207,208,209,210,211,212,213,214,217,218,223,230,231,234,235,236,237,238,247,248,249,250,251,252,253,254,255,256,257,258,259,260,261,262,264,266,267)

გადარგული მცენარეები - 24ც. (6,31,67,70,71,75,87,109,117,118,119,122,125,136,144,145,159,162,164,174,175,176)

დამკვეთი	
მისამართი	
სამშპრ მოცულობა	მ.1:250 A2
შესრულა	ნატო ჭყონიამ
შეამოწმა ლანდშაფტის არქიტექტორი	თამარ თავართქილაძე
Tamar Tavartkiladze	

№2510-701 საექსპერტო დასკვნის

დანართი 1. მერქნიან მცენარეთა შეფასების უწყისი - ნაკვ. 01.14.08.001.600

მისამართი: თბილისი, ბაგები, წყნეთის გზატკეცილი N40-ის მიმდებარედ; ვახტანგ ტაბლიაშვილის I ჩიხი, N22

საკადასტრო კოდი: 01.14.08.001.600

ფართობი: 5003 მ²

შესაკუთრე: თანასაკუთრება

შეფასების მეთოდი: ვიზუალური

შეფასების თარიღი: 29.10.2025

შემსრულებელი: ლ. გოშაძე, ე. შარია

№	მცენარის დასახელება	დიამეტრი (სმ) მიწიდან:		სიმაღლე (მ)	აღნერა
		10 სმ	1.3 მ		
1	ასკილი (Rosa canina)	0-4		1.5	საღი/ ხილკენკრ.
2	კაკლის ხე (Juglans regia)	9.9	2.5	2.0	საღი/ გადარგვადი*
3	ნუში (Prunus amygdalus)	16.2	14.3	6.0	საღი/ ხილკენკრ.
4	ფიჭვი (Pinus brutia)	51	45	8.0	საღი
5	ფიჭვი (Pinus brutia)	40	29	8.5	საღი
6	იასამანი (Syringa)	0-4		1.5	საღი/ გადარგვადი*
7	იასამანი (Syringa)	0-4		1.5	საღი/ გადარგვადი*
8	აკაცია (Robinia pseudoacacia)	24.5	1.6	2.5	საღი/ მოტრილ კუნძზე ამონაყარი/ გადარგვადი*
9	ლეღვი (Ficus carica)	64	25.5	8.5	საღი/ მრავალღეროიანი/ ხილკენკრ.
10	იასამანი (Syringa)	0-4		1.5	საღი/ გადარგვადი*
11	ძეძვი (Paliurus spina-christi)	0-4		2.5	საღი/ გადარგვადი*
12	ფიჭვი (Pinus brutia)	34	23.9	7.5	საღი
13	ხეშავი (Rhamnus cathartica)	0-4		2.5	საღი/ გადარგვადი*
14	ძეძვი (Paliurus spina-christi)	0-4		2.5	საღი/ გადარგვადი*
15	ჩიტაკომშა (Cotoneaster racemiflorus)	0-4		2.0	საღი/ გადარგვადი*
16	ქლიავი (Prunus domestica)	0-4		2.0	საღი/ ხილკენკრ.
17	ფიჭვი (Pinus brutia)	37	32	8.5	საღი
18	ფიჭვი (Pinus brutia)	39	29	8.5	საღი
19	ძეძვი (Paliurus spina-christi)	0-4		2.5	საღი/ გადარგვადი*
20	ძეძვი (Paliurus spina-christi)	0-4		2.0	საღი/ გადარგვადი*
21	იასამანი (Syringa)	0-4		2.0	საღი/ გადარგვადი*
22	ფიჭვი (Pinus brutia)	32	25.5	8.5	ზეხმელი
23	ფიჭვი (Pinus brutia)	38	32	8.5	ზეხმელი
24	ფიჭვი (Pinus brutia)	25.5	19.1	8.5	ზეხმელი/ ნაქცეული
25	აკაკი (Celtis caucasica)	4-8		2.5	საღი/ გადარგვადი*
26	იფანი (Fraxinus)	4-8		3.5	საღი/ გადარგვადი*
27	ძეძვი (Paliurus spina-christi)	0-4		1.5	საღი/ გადარგვადი*
28	ფიჭვი (Pinus brutia)	41	29	8.5	საღი
29	ფიჭვი (Pinus brutia)	39	29	8.5	საღი
30	ძეძვი (Paliurus spina-christi)	0-4		2.5	საღი/ გადარგვადი*
31	იასამანი (Syringa)	0-4		1.5	საღი/ გადარგვადი*
32	ფიჭვი (Pinus brutia)	38	29	8.5	საღი
33	ფიჭვი (Pinus brutia)	35	25.5	8.5	საღი
34	ფიჭვი (Pinus brutia)	29	22.3	8.5	საღი
35	თუთა (Morus)	4-8		3.5	საღი/ გადარგვადი*
36	ლეღვი (Ficus carica)	4-8		3.5	საღი/ ხილკენკრ.
37	ასკილი (Rosa canina)	0-4		2.0	საღი/ ხილკენკრ.
38	ფიჭვი (Pinus brutia)	35	25.5	8.5	საღი
39	ძეძვი (Paliurus spina-christi)	0-4		3.5	საღი/ გადარგვადი*
40	იფანი (Fraxinus)	4.8	3.2	2.5	საღი/ გადარგვადი*

41	ფიჭვი (Pinus brutia)	46	41	9.5	საღი
42	იფანი (Fraxinus)	0-4		2.5	საღი/ გადარგვადი*
43	ქლიავი (Prunus domestica)	4-8		3.5	საღი/ ხილკენკრ.
44	იფანი (Fraxinus)	0-4		2.0	საღი/ გადარგვადი*
45	იფანი (Fraxinus)	4-8		3.5	საღი/ გადარგვადი*
46	იფანი (Fraxinus)	4-8		3.5	საღი/ გადარგვადი*
47	იფანი (Fraxinus)	10.5	8.0	5.5	საღი/ გადარგვადი*
48	თელა (Ulmus minor)	0-4		1.5	საღი/ გადარგვადი*
49	ფიჭვი (Pinus brutia)	42	35	9.5	საღი
50	ფიჭვი (Pinus brutia)	32	25.5	9.5	საღი
51	იფანი (Fraxinus)	0-4		1.5	საღი/ გადარგვადი*
52	ძეძვი (Paliurus spina-christi)	0-4		1.5	საღი/ გადარგვადი*
53	ფიჭვი (Pinus brutia)	21.7	15.0	6.5	საღი/ გადარგვადი*
54	ფიჭვი (Pinus brutia)	41	38	9.5	საღი
55	იფანი (Fraxinus)	17.2	9.6	5.5	საღი/ გადარგვადი*
56	ლეღვი (Ficus carica)	8-12		5.5	საღი/ ხილკენკრ.
57	კვიპაროზი - ჯოროზ. (Cupressus)	3.2	1.6	2.0	საღი/ გადარგვადი*
58	იფანი (Fraxinus)	6.4	4.8	4.5	საღი/ გადარგვადი*
59	ნუში (Prunus amygdalus)	13.4	11.1	5.5	საღი/ ხილკენკრ.
60	ძეძვი (Paliurus spina-christi)	0-4		0.5	საღი/ გადარგვადი*
61	იასამანი (Syringa)	0-4		2.0	საღი/ გადარგვადი*
62	ძეძვი (Paliurus spina-christi)	0-4		3.0	საღი/ გადარგვადი*
63	ფიჭვი (Pinus brutia)	45	35	8.5	საღი
64	იასამანი (Syringa)	0-4		2.0	საღი/ გადარგვადი*
65	კატალპა (Catalpa)	0-4		1.0	საღი/ გადარგვადი*
66	იფანი (Fraxinus)	8-12		4.5	საღი/ გადარგვადი*
67	იასამანი (Syringa)	4-8		3.0	საღი/ გადარგვადი*
68	იფანი (Fraxinus)	0-4		1.5	საღი/ გადარგვადი*
69	იფანი (Fraxinus)	0-4		2.0	საღი/ გადარგვადი*
70	იასამანი (Syringa)	4-8		2.5	საღი/ გადარგვადი*
71	იასამანი (Syringa)	4-8		2.5	საღი/ გადარგვადი*
72	იფანი (Fraxinus)	0-4		2.5	საღი/ გადარგვადი*
73	იფანი (Fraxinus)	6.4	4.8	3.5	საღი/ გადარგვადი*
74	თელა (Ulmus minor)	12-16		5.5	ზეხმელი
75	იასამანი (Syringa)	4-8		3.5	საღი/ გადარგვადი*
76	იფანი (Fraxinus)	0-4		2.5	საღი/ გადარგვადი*
77	იფანი (Fraxinus)	0-4		2.5	საღი/ გადარგვადი*
78	იფანი (Fraxinus)	0-4		2.5	საღი/ გადარგვადი*
79	იფანი (Fraxinus)	0-4		2.0	საღი/ გადარგვადი*
80	სოფორა (Sophora japonica)	17.8	15.9	6.5	საღი/ გადარგვადი*
81	ფიჭვი (Pinus brutia)	42	38	9.5	საღი
82	ფიჭვი (Pinus brutia)	48	43	9.5	საღი
83	ტყემალი (Prunus cerasifera)	4-8		3.5	საღი/ ხილკენკრ.
84	იასამანი (Syringa)	4-8		3.0	საღი/ გადარგვადი*
85	იასამანი (Syringa)	4-8		3.0	საღი/ გადარგვადი*
86	ფიჭვი (Pinus brutia)	49	41	9.5	საღი
87	იფანი (Fraxinus)	8.0	5.7	4.5	საღი/ გადარგვადი*
88	იფანი (Fraxinus)	0-4		2.5	საღი/ გადარგვადი*
89	იფანი (Fraxinus)	8-12		4.5	საღი/ გადარგვადი*
90	იფანი (Fraxinus)	43	27	9.5	საღი/ გადარგვადი*
91	ძეძვი (Paliurus spina-christi)	0-4		3.5	საღი/ გადარგვადი*
92	ლეღვი (Ficus carica)	8-12		4.5	საღი/ ხილკენკრ.
93	კლერეუტერია (Koelreuteria paniculata)	4-8		3.5	საღი/ გადარგვადი*
94	კლერეუტერია (Koelreuteria paniculata)	12-16		6.5	საღი/ გადარგვადი*
95	კლერეუტერია (Koelreuteria paniculata)	8-12		5.5	საღი/ გადარგვადი*
96	კლერეუტერია (Koelreuteria paniculata)	4-8		4.5	საღი/ გადარგვადი*

დემასო ვუდ 1 • info@demaso.ge • (+995) 593 18 18 70

97	სოფორა (Sophora japonica)	4-8		4.5	საღი/ გადარგვადი*
98	სოფორა (Sophora japonica)	12.7	5.7	3.5	საღი/ გადარგვადი*
99	ფიჭვი (Pinus brutia)	38	31	8.5	ზეხმელი/ ნაქცეული
100	აკაკი (Celtis caucasica)	8-12		5.5	საღი/ გადარგვადი*
101	სოფორა (Sophora japonica)	8-12		5.5	საღი/ გადარგვადი*
102	სოფორა (Sophora japonica)	8-12		5.5	საღი/ გადარგვადი*
103	იფანი (Fraxinus)	4-8		3.5	საღი/ გადარგვადი*
104	ფიჭვი (Pinus brutia)	50	43	9.5	ზეხმელი
105	სოფორა (Sophora japonica)	24.5	15.9	7.5	საღი/ გადარგვადი*
106	სოფორა (Sophora japonica)	0-4		2.5	საღი/ გადარგვადი*
107	იფანი (Fraxinus)	0-4		2.5	საღი/ გადარგვადი*
108	კლერეუტერია (Koelreuteria paniculata)	0-4		2.5	საღი/ გადარგვადი*
109	კლერეუტერია (Koelreuteria paniculata)	0-4		2.5	საღი/ გადარგვადი*
110	იფანი (Fraxinus)	4-8		6.5	საღი/ გადარგვადი*
111	სოფორა (Sophora japonica)	23.9	17.5	8.5	საღი/ გადარგვადი*
112	სოფორა (Sophora japonica)	12-16		8.5	საღი/ გადარგვადი*
113	სოფორა (Sophora japonica)	4-8		3.5	საღი/ გადარგვადი*
114	ფიჭვი (Pinus brutia)	41	38	8.5	საღი
115	სოფორა (Sophora japonica)	4-8		3.5	საღი/ გადარგვადი*
116	სოფორა (Sophora japonica)	12-16		6.5	საღი/ გადარგვადი*
117	იასამანი (Syringa)	4-8		2.5	საღი/ გადარგვადი*
118	ძეძვი (Paliurus spina-christi)	0-4		1.5	საღი/ გადარგვადი*
119	იასამანი (Syringa)	4-8		2.5	საღი/ გადარგვადი*
120	იასამანი (Syringa)	4-8		2.5	საღი/ გადარგვადი*
121	ფიჭვი (Pinus brutia)	51	45	9.5	საღი
122	იასამანი (Syringa)	0-4		1.5	საღი/ გადარგვადი*
123	ნეკერჩხალი ამერ. (Acer negundo)	0-4		1.5	საღი/ გადარგვადი*
124	იფანი (Fraxinus)	0-4		2.0	საღი/ გადარგვადი*
125	იასამანი (Syringa)	0-4		1.5	საღი/ გადარგვადი*
126	იასამანი (Syringa)	0-4		1.5	საღი/ გადარგვადი*
127	იასამანი (Syringa)	0-4		1.5	საღი/ გადარგვადი*
128	იასამანი (Syringa)	0-4		1.5	საღი/ გადარგვადი*
129	ნუში (Prunus amygdalus)	15.0	8.0	4.0	საღი/ ხილკენკრ.
130	ფიჭვი (Pinus brutia)	31	22.3	7.5	საღი
131	ფიჭვი (Pinus brutia)	66	57	9.5	საღი
132	ძეძვი (Paliurus spina-christi)	0-4		1.5	საღი/ გადარგვადი*
133	ფიჭვი (Pinus brutia)	46	40	8.5	საღი
134	ფიჭვი (Pinus brutia)	52	48	7.5	საღი
135	ნუში (Prunus amygdalus)	15.9	11.1	5.5	საღი/ ხილკენკრ.
136	ძეძვი (Paliurus spina-christi)	0-4		3.0	საღი/ გადარგვადი*
137	იფანი (Fraxinus)	4-8		2.0	საღი/ გადარგვადი*
138	ვერხვი (Populus alba)	18.5	12.4	5.5	საღი/ გადარგვადი*
139	ტყემალი (Prunus cerasifera)	0-4		2.0	საღი/ ხილკენკრ.
140	ძეძვი (Paliurus spina-christi)	0-4		3.0	საღი/ გადარგვადი*
141	ფიჭვი (Pinus brutia)	57	50	9.5	ზეხმელი
142	ფიჭვი (Pinus brutia)	34	23.9	8.5	საღი
143	ფიჭვი (Pinus brutia)	64	54	10.5	ზეხმელი
144	აკაკი (Celtis caucasica)	0-4		2.0	საღი/ გადარგვადი*
145	ჩიტავაშლა (Pyracantha)	0-4		1.5	საღი/ გადარგვადი*
146	ფიჭვი (Pinus brutia)	48	41	8.5	საღი
147	ფიჭვი (Pinus brutia)	42	33	8.5	საღი
148	ტყემალი (Prunus cerasifera)	0-4		1.5	საღი/ ხილკენკრ.
149	ძეძვი (Paliurus spina-christi)	0-4		1.5	საღი/ გადარგვადი*
150	ძეძვი (Paliurus spina-christi)	0-4		1.5	საღი/ გადარგვადი*
151	იფანი (Fraxinus)	8.0	5.7	3.5	საღი/ გადარგვადი*
152	თუთა (Morus)	8-12		4.5	საღი/ გადარგვადი*

დემასო ვუდ 1 • info@demaso.ge • (+995) 593 18 18 70

153	ტყემალი (Prunus cerasifera)	0-4		2.5	საღი/ ხილკენკრ.
154	ფიჭვი (Pinus brutia)	40	32	9.5	საღი
155	ძეძვი (Paliurus spina-christi)	0-4		3.0	საღი/ გადარგვადი*
156	ძეძვი (Paliurus spina-christi)	0-4		3.0	საღი/ გადარგვადი*
157	ძეძვი (Paliurus spina-christi)	0-4		3.0	საღი/ გადარგვადი*
158	ფიჭვი (Pinus brutia)	35	29	8.5	ზეხმელი
159	ძეძვი (Paliurus spina-christi)	0-4		2.5	საღი/ გადარგვადი*
160	ტყემალი (Prunus cerasifera)	0-4		2.0	საღი/ ხილკენკრ.
161	ფიჭვი (Pinus brutia)	54	47	9.5	საღი
162	ძეძვი (Paliurus spina-christi)	0-4		2.0	საღი/ გადარგვადი*
163	ძეძვი (Paliurus spina-christi)	0-4		2.0	საღი/ გადარგვადი*
164	ძეძვი (Paliurus spina-christi)	0-4		2.0	საღი/ გადარგვადი*
165	ძეძვი (Paliurus spina-christi)	0-4		2.0	საღი/ გადარგვადი*
166	ფიჭვი (Pinus brutia)	35	28	8.5	ზეხმელი/ ნაქცეული
167	იფანი (Fraxinus)	0-4		1.5	საღი/ გადარგვადი*
168	ასკილი (Rosa canina)	0-4		2.0	საღი/ ხილკენკრ.
169	კუნელი (Crataegus)	0-4		2.5	საღი/ ხილკენკრ.
170	მუხა (Quercus iberica)	0-4		1.5	საღი/ გადარგვადი*
171	ასკილი (Rosa canina)	0-4		1.5	საღი/ ხილკენკრ.
172	ტყემალი (Prunus cerasifera)	4-8		3.0	საღი/ ხილკენკრ.
173	ძეძვი (Paliurus spina-christi)	0-4		3.0	საღი/ გადარგვადი*
174	ძეძვი (Paliurus spina-christi)	0-4		3.0	საღი/ გადარგვადი*
175	ძეძვი (Paliurus spina-christi)	0-4		3.0	საღი/ გადარგვადი*
176	ძეძვი (Paliurus spina-christi)	0-4		3.0	საღი/ გადარგვადი*
177	ჩიტავაშლა (Pyracantha)	0-4		2.0	საღი/ გადარგვადი*
178	ასკილი (Rosa canina)	0-4		2.0	საღი/ ხილკენკრ.
179	ასკილი (Rosa canina)	0-4		2.0	საღი/ ხილკენკრ.
180	აკაკი (Celtis caucasica)	4-8		3.0	საღი/ გადარგვადი*
181	ძეძვი (Paliurus spina-christi)	0-4		2.0	საღი/ გადარგვადი*
182	ლეღვი (Ficus carica)	0-4		1.5	საღი/ ხილკენკრ.
183	ტყემალი (Prunus cerasifera)	0-4		2.0	საღი/ ხილკენკრ.
184	ასკილი (Rosa canina)	0-4		2.0	საღი/ ხილკენკრ.
185	იასამანი (Syringa)	0-4		2.0	საღი/ გადარგვადი*
186	იასამანი (Syringa)	0-4		2.0	საღი/ გადარგვადი*
187	იასამანი (Syringa)	0-4		2.0	საღი/ გადარგვადი*
188	თუთა (Morus)	4-8		3.5	საღი/ გადარგვადი*
189	იასამანი (Syringa)	0-4		2.0	საღი/ გადარგვადი*
190	თუთა (Morus)	4-8		2.5	საღი/ გადარგვადი*
191	იასამანი (Syringa)	0-4		2.0	საღი/ გადარგვადი*
192	იფანი (Fraxinus)	0-4		2.5	საღი/ გადარგვადი*
193	კონახური (Berberis)	0-4		1.5	საღი/ გადარგვადი*
194	მუხა (Quercus iberica)	0-4		1.5	საღი/ გადარგვადი*
195	ტყემალი (Prunus cerasifera)	0-4		2.0	საღი/ ხილკენკრ.
196	ლეღვი (Ficus carica)	0-4		2.5	საღი/ ხილკენკრ.
197	თუთა (Morus)	8-12		4.5	საღი/ გადარგვადი*
198	ლეღვი (Ficus carica)	0-4		1.5	საღი/ ხილკენკრ.
199	თელა (Ulmus minor)	0-4		1.5	საღი/ გადარგვადი*
200	ტყემალი (Prunus cerasifera)	0-4		1.5	საღი/ ხილკენკრ.
201	კომში (Cydonia oblonga)	8-12		3.5	საღი/ ხილკენკრ.
202	ხურმა (Diospyros kaki)	0-4		2.0	საღი/ ხილკენკრ.
203	თუთა (Morus)	0-4		2.0	საღი/ გადარგვადი*
204	კაკლის ხე (Juglans regia)	33	27	8.5	საღი/ გადარგვადი*
205	ტყემალი (Prunus cerasifera)	0-4		1.5	საღი/ ხილკენკრ.
206	თუთა (Morus)	4-8		3.5	საღი/ გადარგვადი*
207	იფანი (Fraxinus)	6.4	3.8	3.5	საღი/ გადარგვადი*

დემასო ვუდ 1 • info@demaso.ge • (+995) 593 18 18 70

208	იფანი (Fraxinus)	7.0	5.7	3.5	საღი/ გადარგვადი*
209	იფანი (Fraxinus)	10.5	7.6	3.5	საღი/ გადარგვადი*
210	იფანი (Fraxinus)	4-8		2.5	საღი/ გადარგვადი*
211	თელა (Ulmus minor)	8.0	5.7	3.0	საღი/ გადარგვადი*
212	ხურმა (Diospyros lotus)	0-4		2.0	საღი/ გადარგვადი*
213	იფანი (Fraxinus)	6.4	3.8	3.0	საღი/ გადარგვადი*
214	შინდი (Cornus mas)	12-16		4.5	საღი/ ხილკენკრ.
215	ტყემალი (Prunus cerasifera)	25.5	21.0	5.5	ზეხმელი/ ხილკენკრ.
216	ტყემალი (Prunus cerasifera)	9.6	6.1	4.5	ზეხმელი/ ხილკენკრ.
217	თუთა (Morus)	6.1	3.8	3.5	საღი/ გადარგვადი*
218	სოფორა (Sophora japonica)	8-12		4.5	საღი/ გადარგვადი*
219	ლეღვი (Ficus carica)	8-12		3.5	საღი/ ხილკენკრ.
220	ტყემალი (Prunus cerasifera)	8-12		3.5	საღი/ ხილკენკრ.
221	კაკლის ხე (Juglans regia)	64	35	11.5	ხმობადი/ მრავალღეროიანი/ სოკო
222	ლეღვი (Ficus carica)	0-4		2.0	საღი/ ხილკენკრ.
223	თუთა (Morus)	0-4		2.0	საღი/ გადარგვადი*
224	ლეღვი (Ficus carica)	0-4		2.0	საღი/ ხილკენკრ.
225	ბროწეული (Punica granatum)	0-4		2.0	საღი/ ხილკენკრ.
226	ლეღვი (Ficus carica)	0-4		1.5	საღი/ ხილკენკრ.
227	მსხალი (Pyrus)	27	19.1	6.5	საღი/ ხილკენკრ.
228	ტყემალი (Prunus cerasifera)	6.4	4.8	3.5	ზეხმელი/ ხილკენკრ.
229	ტყემალი (Prunus cerasifera)	0-4		1.5	საღი/ ხილკენკრ.
230	თუთა (Morus)	8-12		5.5	საღი/ გადარგვადი*
231	დაფნა (Laurus nobilis)	0-4		2.5	საღი/ გადარგვადი*
232	ლეღვი (Ficus carica)	0-4		4.0	საღი/ ხილკენკრ.
233	ლეღვი (Ficus carica)	0-4		4.0	საღი/ ხილკენკრ.
234	თუთა (Morus)	15.3	11.8	6.5	საღი/ გადარგვადი*
235	ტყემალი (Prunus cerasifera)	12-16		5.5	საღი/ ხილკენკრ.
236	ტყემალი (Prunus cerasifera)	4-8		3.5	საღი/ ხილკენკრ.
237	იფანი (Fraxinus)	0-4		1.5	საღი/ გადარგვადი*
238	თუთა (Morus)	43	15.9	7.5	საღი/ გადარგვადი*
239	ვაზი (Vitis vinifera)	11.1			საღი/ ხილკენკრ.
240	ლეღვი (Ficus carica)	0-4		2.5	საღი/ ხილკენკრ.
241	შინდი (Cornus mas)	12.7	4.8	4.5	საღი/ ხილკენკრ.
242	ხურმა (Diospyros lotus)	4-8		3.5	საღი/ გადარგვადი*
243	ლეღვი (Ficus carica)	0-4		1.5	საღი/ ხილკენკრ.
244	ტყემალი (Prunus cerasifera)	0-4		1.5	საღი/ ხილკენკრ.
245	კაკლის ხე (Juglans regia)	67	49	11.5	გადაბერ.
246	ტყემალი (Prunus cerasifera)	0-4		2.0	საღი/ ხილკენკრ.
247	იასამანი (Syringa)	4-8		3.0	საღი/ გადარგვადი*
248	იასამანი (Syringa)	4-8		3.0	საღი/ გადარგვადი*
249	იასამანი (Syringa)	4-8		3.0	საღი/ გადარგვადი*
250	იასამანი (Syringa)	4-8		3.0	საღი/ გადარგვადი*
251	იასამანი (Syringa)	4-8		3.0	საღი/ გადარგვადი*
252	იასამანი (Syringa)	4-8		3.0	საღი/ გადარგვადი*
253	იასამანი (Syringa)	4-8		3.0	საღი/ გადარგვადი*
254	იასამანი (Syringa)	4-8		3.0	საღი/ გადარგვადი*
255	იასამანი (Syringa)	4-8		3.0	საღი/ გადარგვადი*
256	იასამანი (Syringa)	4-8		3.0	საღი/ გადარგვადი*
257	იასამანი (Syringa)	4-8		3.0	საღი/ გადარგვადი*
258	იასამანი (Syringa)	4-8		3.0	საღი/ გადარგვადი*
259	იასამანი (Syringa)	4-8		3.0	საღი/ გადარგვადი*
260	იასამანი (Syringa)	4-8		3.0	საღი/ გადარგვადი*
261	იასამანი (Syringa)	4-8		3.0	საღი/ გადარგვადი*
262	იასამანი (Syringa)	4-8		3.0	საღი/ გადარგვადი*

დემასო ვუდ 1 • info@demaso.ge • (+995) 593 18 18 70

263	ლეღვი (Ficus carica)	8-12		4.5	ზეხმელი/ ხილკენკრ.
264	თუთა (Morus)	12-16		5.5	საღი/ გადარგვადი*
265	ლეღვი (Ficus carica)	12-16		5.5	საღი/ ხილკენკრ.
266	ხემყრალი (Ailanthus altissima)	0-4		2.0	საღი/ გადარგვადი*
267	იასამანი (Syringa)	4-8		3.0	საღი/ გადარგვადი*
268	ტყემალი (Prunus cerasifera)	4-8		3.5	საღი/ ხილკენკრ.
269	ტყემალი (Prunus cerasifera)	32	11.1	4.5	ზეხმელი/ ხილკენკრ.
270	ტყემალი (Prunus cerasifera)	0-4		2.5	საღი/ ხილკენკრ.
271	ბროწეული (Punica granatum)	8-12		3.5	საღი/ ხილკენკრ.
272	ლეღვი (Ficus carica)	4-8		3.0	საღი/ ხილკენკრ.

*** გადარგვის შესაძლებლობის განსაზღვრისას, მხედველობაში მიიღება შემდეგი პირობები: მცენარე უნდა იყოს ჯანსაღი და კარგად განვითარებული, არ იყოს ნვერხმელი, არ გააჩნდეს ტულის სიღამპლე ან დაავადება, ვარჯში ხმელი ტოტების რაოდენობა არ აღემატებოდეს 15 %-ს, არ იყოს გადაბერებული/ამორტიზებული. თუ ასეთი ხეების გადარგვა მოხდება წლის არასავეგეტაციო პერიოდში, გადარგვისა და შემდგომი მოვლის სათანადო მეთოდოლოგიის მკაცრი დაცვით და თუ ადგილი არ ექნება მათზე ძლიერ მექანიკურ ან ხელოვნურ ფიზიკურ-ქიმიურ ზემოქმედებას, მაშინ მათი გადარგვის შემდგომი გახარების ალბათობა იქნება ფაქტიურად ისეთივე, როგორიც იქნებოდა მათი ადგილზე შენარჩუნების შემთხვევაში.**

ლევან გოშაძე *ექსპერტი;* ემზარ შარია *დირექტორი, შპს დემასო ვუდ 1*

დემასო ვუდ 1 • info@demaso.ge • (+995) 593 18 18 70

ქალაქ თბილისის მუნიციპალიტეტის მერია

მუნიციპალური ინსპექცია

ელ. ფოსტა: info@inspection.gov.ge

ნუსხის ნომერი: 17-012606533929
თარიღი: 06/03/2026

ადრესატი: შპს «ჩემი ოჯახი»
საიდენტიფიკაციო ნომერი: 405038730
მისამართი: საქართველო, ქ. თბილისის მუნიციპალიტეტი, სოფელი ჯ. ქუთათელაძის ქუჩა N 29ი კანალის ტერიტორია

თქვენი 10.02.2026წ. N10/012604126691-17 განცხადების ბასიხად გაცნობებთ, რომ „მშენებლობის ნებართვის გაცემისა და შენობა-ნაგებობის ექსპლუატაციაში მიღების წესისა და პირობების შესახებ“ საქართველოს მთავრობის 2019 წლის N31 მაისის N255 დადგენილების შესაბამისად მუნიციპალური ინსპექციის წარმომადგენლობა ქ. თბილისში, გზატკეცილი ჭყონდიდი, N 40ა; ქალაქი თბილისი, ბაგები, ჭყონდიდის გზატკეცილი, N 40; ქალაქი თბილისი, ბაგები, გზატკეცილი ჭყონდიდი, N 36-ის მიმდებარედ არსებულ მიწის ნაკვეთზე (ს/კ № 01.14.08.001.600) მდებარეზე მშენებლობის სრულ ქ. თბილისის მუნიციპალიტეტის არქიტექტურის სამსახურის 22.08.2023წ. N6627219 ბრძანებით განსაზღვრული I-II ეტაპების და 29.08.2024წ. N7198712 ბრძანებით განსაზღვრული III-IV ეტაპების დასრულების შესახებ წარდგენილი საქმის ორმები.

დადგენილია გაცნობებთ, რომ მუნიციპალური ინსპექციის მიმდინარეობის მშენებლობის ეტაპებით განჭვეთილებისებული სამშენებლო ნებართვის მოთხოვნებით ობიექტთან შესაბამისობის შესწავლა.

ვიზირი: [illegible]

მუნიციპალური ინსპექციის სერვისების მერია

ელექტრონული დოკუმენტი მომზადებულია ელექტრონული მართვის სისტემაში

საგადასახადო დავალება

548056974

წარდგენის /მიღების თარიღი 10.03.2026 /10.03.2026

გამგზავნი

დასახელება	შპს ირ.აბაშიძე 555
ანგარიში	GE38BS0000000071536979
საიდენტიფიკაციო კოდი	402204299
ბანკი	CBASGE22 სს ბაზისბანკი

მიმღები

დასახელება	ხაზინის ერთიანი ანგარიში. სხვა შემოსულობები (თვითმმართველი ქალაქი თბილ
ანგარიში	300773263
ბანკი	TRESGE22 სახელმწიფო ხაზინა

სხვა დეტალები

დანიშნულება	2026 წლის 9 მარტის N 003773 დადგენილების თანახმად შემოსავალი სანქციებიდან (ჯარიმები და საურავები) არქიტექტურულ - სამშენებლო საქმიანობაში გამოვლენილი დარღვევის გამო
თანხა	15000.0 GEL
თანხა სიტყვიერად	თხუთმეტი ათასი ლარი და ნული თეთრი
ტრანზაქციის სტატუსი	დასრულებული



საგადასახადო დავალება

548056648

წარდგენის /მიღების თარიღი 10.03.2026 /10.03.2026

გამგზავნი

დასახელება	შპს ირ.აბაშიძე 555
ანგარიში	GE38BS0000000071536979
საიდენტიფიკაციო კოდი	402204299
ბანკი	CBASGE22 სს ბაზისბანკი

მიმღები

დასახელება	ხაზინის ერთიანი ანგარიში. სხვა შემოსულობები (თვითმმართველი ქალაქი თბილ
ანგარიში	300773263
ბანკი	TRESGE22 სახელმწიფო ხაზინა

სხვა დეტალები

დანიშნულება	2026 წლის 9 მარტის N 003772 დადგენილების თანახმად შემოსავალი სანქციებიდან (ჯარიმები და საურავები) არქიტექტურულ - სამშენებლო საქმიანობაში გამოვლენილი დარღვევის გამო
თანხა	15000.0 GEL
თანხა სიტყვიერად	თხუთმეტი ათასი ლარი და ნული თეთრი
ტრანზაქციის სტატუსი	დასრულებული



ქალაქ თბილისის მუნიციპალიტეტის მერიის მუნიციპალური ინსპექცია

№4-1/ი-91-26
"09" 03. 2026 წ

დადგენილება №003772
სამშენებლო სამართალდარღვევის საქმეზე

09.03.2026წ. **ქ. თბილისი, ჯ. შარტავას ქ. №7**

მე, მუნიციპალური ინსპექციის უფროსმა გიორგი ჩიქოვანმა, განვიხილე 2026 წლის 9 მარტის №003772 შემოწმების აქტი შედგენილი **შ.პ.ს. „ირ. აბაშიძე 555"-ს** (ს/კ №402204299; მის.: ქ. თბილისი, დიდუბის რაიონი, თქვდორე მღვდლის ქუჩა №15) მიმართ, საქართველოს კანონის "საქართველოს სივრცის დაგეგმარების, არქიტექტურული და სამშენებლო საქმიანობის კოდექსი"-ს 132-ე მუხლის 1-ლი ნაწილის „ა" პუნქტის „ად" ქვეპუნქტით გათვალისწინებული დარღვევისათვის და **გამოვარკვიე**

ქ. თბილისში, ბაგები, წყნეთის გზატკეცილი №40-ის მიმდებარედ; ქ. თბილისი, ვახტანგ ჩაბლიაშვილის I ჩიხი, №22, №01.14.08.001.600 საკადასტრო კოდით რეგისტრირებულ მიწის ნაკვეთზე შ.პ.ს. „ირ. აბაშიძე 555"-ს მიერ, განხორციელებული იქნა IV კლასის შენობა-ნაგებობის (მრავალბინიანი საცხოვრებელი სახლი) მშენებლობა, ქ. თბილისის მუნიციპალიტეტის სსიპ ქ. თბილისის მუნიციპალიტეტის არქიტექტურის სამსახურის 2024 წლის 29 აგვისტოს №7198712 ბრძანებით შეთანხმებული სანებართვო პირობების დარღვევით, დარღვეულია ბრძანების მე-3 ცხრილით „შენობის მიწის სამუშაოები, შენობის ფუძის მოწყობის სამუშაოები, შენობის სამარკვლის მოწყობის სამუშაოები, ძირითადი კონსტრუქციული სისტემის მოწყობა შენობის ნულოვან ნიშნულამდე" – გათვალისწინებული სამუშაოები, კერძოდ: ნაწილობრივ შესრულებულია კოლონების მოწყობა, რაოდენობა და გაბარიტი.

2026 წლის 9 მარტს საქართველოს კანონის „საქართველოს სივრცის დაგეგმარების, არქიტექტურული და სამშენებლო საქმიანობის კოდექსი"-ს 123-ე მუხლის მე-2 ნაწილის „ქ" ქვეპუნქტის საფუძველზე მუნიციპალური ინსპექციის სპეციალისტის მიერ შედგა შემოწმების აქტი №003772 „სამშენებლო სამართალდარღვევის საქმის წარმოების დაწყების შესახებ" საქმეშია, მხარის მიერ 2025 წლის 19 დეკემბერს წარმოდგენილი №1012333913-17 დანსახელება.

ზემოაღნიშნულიდან გამომდინარე, ვინაიდან **შ.პ.ს. „ირ. აბაშიძე 555"-ს** მიერ, ჩადენილია საქართველოს კანონის „საქართველოს სივრცის დაგეგმარების, არქიტექტურული და სამშენებლო საქმიანობის კოდექსი"-ს 132-ე მუხლის 1-ლი ნაწილის „ა" ქვეპუნქტის „ად" ქვეპუნქტით გათვალისწინებული სამშენებლო სამართალდარღვევა, კერძოდ: ქ. თბილისში, ბაგები, წყნეთის გზატკეცილი №40-ის მიმდებარედ; ქ. თბილისი, ვახტანგ ჩაბლიაშვილის I ჩიხი, №22,

ქ. თბილისი 0160, ჯ. შარტავას ქუჩა №7, ტელ (+995 32) 2 378 501, 2 378 395

№01.14.08.001.600 საკადასტრო კოდით რეგისტრირებულ მიწის ნაკვეთზე, შ.პ.ს. „ირ. აბაშიძე 555"-ს მიერ, განხორციელებულ იქნა IV კლასის შენობა-ნაგებობის (მრავალბინიანი საცხოვრებელი სახლი) მშენებლობა, ქ. თბილისის მუნიციპალიტეტის ს.ს.ი.პ. ქ. თბილისის მუნიციპალიტეტის არქიტექტურის სამსახურის 2024 წლის 29 აგვისტოს №7198712 ბრძანებით შეთანხმებული სანებართვო პირობების დარღვევით, დარღვეულია ბრძანების მე-3 ეტაპით „შენობის მიწის სამუშაოები, შენობის ფუძის მოწყობის სამუშაოები, შენობის სარდაფის მოწყობის სამუშაოები, ძირითადი კონსტრუქციული სისტემის მოწყობა შენობის ნულოვან ნიშნულამდე" – გათვალისწინებული სამუშაოები, კერძოდ: ნაწილობრივ შეცვლილია კოლონების მოწყობა, რაოდენობა და განაპირები.

ვიხელმძღვანელე რა, საქართველოს ზოგადი ადმინისტრაციული კოდექსის IV თავით, საქართველოს მთავრობის 2009 წლის 24 მარტის №57 დადგენილებით „მშენებლობის ნებართვის გაცემის წესისა და სანებართვო პირობების შესახებ", საქართველოს მთავრობის 2019 წლის 31 მაისის №255 დადგენილებით „მშენებლობის ნებართვის გაცემისა და შენობა-ნაგებობის ექსპლუატაციაში მიღების წესისა და პირობების შესახებ", საქართველოს კანონის „საქართველოს სივრცის დაგეგმარების, არქიტექტურული და სამშენებლო საქმიანობის კოდექსი"-ს 122-ე მუხლის 1-ლი ნაწილით, 125-ე მუხლის მე-4 ნაწილით, 126-ე მუხლის 1-ლი ნაწილით, 128-ე მუხლის მე-3 ნაწილით და 132-ე მუხლის 1-ლი ნაწილის „ა" ქვეპუნქტის „ა.დ." ქვეპუნქტით,

დავადგინე:

1. შ.პ.ს. „ირ. აბაშიძე 555" დაჯარიმდეს 15 000 (თხუთმეტი ათასი) ლარით, ქ. თბილისში, ბაგები, წყნეთის გზატკეცილი №40-ის მიმდებარედ; ქ. თბილისი, ვახტანგ ტაბლიაშვილის I ჩიხი, №22, №01.14.08.001.600 საკადასტრო კოდით რეგისტრირებულ მიწის ნაკვეთზე, ქ. თბილისის მუნიციპალიტეტის ს.ს.ი.პ. ქ. თბილისის მუნიციპალიტეტის არქიტექტურის სამსახურის 2024 წლის 29 აგვისტოს №7198712 ბრძანებით შეთანხმებული სანებართვო პირობების (დარღვეულია ბრძანების მე-3 ეტაპით „შენობის მიწის სამუშაოები, შენობის ფუძის მოწყობის სამუშაოები, შენობის სარდაფის მოწყობის სამუშაოები, ძირითადი კონსტრუქციული სისტემის მოწყობა შენობის ნულოვან ნიშნულამდე" – გათვალისწინებული სამუშაოები) დარღვევით, IV კლასის შენობა-ნაგებობის (მრავალბინიანი საცხოვრებელი სახლი) მშენებლობისთვის.

2. შ.პ.ს. „ირ. აბაშიძე 555"-ს დაევალოს, საქართველოს კანონის „საქართველოს სივრცის დაგეგმარების, არქიტექტურული და სამშენებლო საქმიანობის კოდექსი"-ს 126-ე მუხლის 1-ლი ნაწილის შესაბამისად, ჯარიმა გადაიხადოს ბიუჯეტის სასარგებლოდ დაჯარიმების შესახებ დადგენილების ჩაბარებიდან 30 კალენდარული დღის ვადაში;

საჯარიმო თანხა ჩაირიცხოს შემდეგ ანგარიშზე - **მიმღების დასახელება:** ერთიანი ანგარიში არასაგადასახადო, **მიმღების ბანკი - სახელმწიფო** ხაზინა, **ბანკის კოდი: TRESGE22, საბიუჯეტო შემოსავლის სახაზინო კოდი: 300773263, გადახდის დანიშნულება:** დადგენილების [illegible] სამშენებლო სამართალდარღვევის საქმეზე.

3. საჯარიმო თანხის ნებაყოფლობით გადახდის შემთხვევაში, **შ.პ.ს. „ირ. აბაშიძე 555"-ს** დაევალოს, შესაბამისი გადახდის ქვითრის წარმოდგენა.

4. სამართალდამრღვევს განემარტოს, რომ საქართველოს კანონის „საქართველოს სივრცის დაგეგმარების, არქიტექტურული და სამშენებლო საქმიანობის კოდექსი"-ს 126-ე მუხლის მე-2 ნაწილის შესაბამისად, ჯარიმის დადგენილ ვადაში გადაუხდელობის შემთხვევაში, სამშენებლო სამართალდამრღვევს დაერიცხება საურავი სამშენებლო სამართალდამრღვევის დაჯარიმების შესახებ დადგენილებით განსაზღვრული საჯარიმო თანხის ოდენობით.

5. სამართალდამრღვევს განემარტოს, რომ საქართველოს კანონის „საქართველოს სივრცის დაგეგმარების, არქიტექტურული და სამშენებლო საქმიანობის კოდექსი"-ს 126-ე მუხლის მე-3 ნაწილის შესაბამისად, ჯარიმის დაკისრების საფუძვლების აღმოუფხვრელობის შემთხვევაში, მისი დაკისრებიდან ყოველი სამი თვის შემდეგ, სამშენებლო სამართალდამრღვევი ჯარიმდება თავდაპირველად დაკისრებული ჯარიმით გათვალისწინებული საჯარიმო თანხის სამმაგი ოდენობით, რომელიც მას შეიძლება დაეკისროს არა უმეტეს სამჯერ;

6. დადგენილება შეიძლება გასაჩივრდეს, მისი გაცნობიდან 15 კალენდარული დღის ვადაში, საქართველოს კანონმდებლობით დადგენილი წესით, ქ. თბილისის მუნიციპალიტეტის მერიაში (მის.: ქ. თბილისი, გ. შარტავას ქ. №7).

მუნიციპალური ინსპექციის უფროსი **გოგი ჩიქოვანი**

ქ. თბილისის მუნიციპალიტეტის მერიის

მუნიციპალური ინსპექცია

თბილისი, 0160, შარტავას ქ. 7 ტელ: 2378501, 2378396

შემოწმების აქტი № 003772

(სამშენებლო სამართალდარღვევის საქმის წარმოების დაწყების შესახებ)

შედგენის თარიღი: 05.02.2024

საქართველოს კანონის „საქართველოს სივრცის დაგეგმარების, არქიტექტურული და სამშენებლო საქმიანობის კოდექსი“ 123-ე მუხლის მე-2 ნაწილის თანახმად, სამშენებლო სამართალდარღვევასთან დაკავშირებული ადმინისტრაციულწარმოება შემოწმების აქტის შედგენით იწყება:

ა) 136-ე მუხლით გათვალისწინებული დარღვევის არსებობის;

ბ) დარღვევასთან დაკავშირებით შესაძლო დაინტერესებული პირების;

გ) დარღვევის საკრძალი თანხის სამშენებლო ობიექტის თანხით დაკარგვის;

დ) სავარაუდო ობიექტის დაინტერესებული წარმომადგენლობის;

ე) თვლებისთვის ობიექტის ტერიტორიაზე შესვლის დაშვების შესახებ.

ვ) თუ დარღვევა განხორციელდა სხვა პირის სამშენებლო ობიექტზე არსებულ დარღვევის და თანხის განთავსებული პირის ვინაობის;

ზ) 138-ე მუხლის პირველი ნაწილით გათვალისწინებული დარღვევის არსებობის, თუ ის ხორციელდება ტყის ფონდის მიწაზე, შესახებ და ტყის შესახებ საქართველოს კანონით განსაზღვრულ ტერიტორიაზე, განსაკუთრებული ღირებულების ტერიტორიაზე ან ზონაში. კონკრეტული შემკვიდრეობის დაცვის ზონაში ამავდროულად თბილისის მუნიციპალიტეტის ადმინისტრაციულსამსახურში.

დარღვევის დასახელება და მისამართი: _____

_____

_____

ობიექტის დასახელება და მისამართი: _____

_____

_____

შემოწმებით დადგინდა: _____

_____

_____

_____

_____

_____

_____

_____

_____

_____

_____

_____

შემოწმების აქტის შემდგენი (თანამდებობა, სახელი, გვარი, ხელმოწერა): _____

_____

შემოწმების აქტი ჩაბარა (სახელი, გვარი, მიღების თარიღი, ხელმოწერა): _____

_____

_____

სამშენებლო სამართალდარღვევასთან მოთხოვნის, შემოწმების აქტის, უარის ან დადგინების გაცნობა უნდა მოხდეს ოფიციალურად. სამშენებლო ობიექტზე თუ დარღვევი არ იმყოფება სამშენებლო ობიექტზე ან უარს აცხადებს შესაბამისი აქტის/აქტების გაცნობაზე გაცნობად ითვლება აქტის/აქტების სამშენებლო ობიექტის თვალსაჩინო ადგილზე განთავსება (საქართველოს კანონის „საქართველოს სივრცის დაგეგმარების, არქიტექტურული და სამშენებლო საქმიანობის კოდექსი“ 128-ე მუხლის 1-ლი ნაწილი).

შემოწმების აქტი გაეცნო (ჩაბარდა) დარღვევს, თვალსაჩინო ადგილზე განთავსების გზით. ლუსტად მიეთითოს თვალსაჩინო ადგილის)

_____

_____

_____

გაცნობების თარიღი: _____

ქალაქ თბილისის მუნიციპალიტეტის
მერიის
მუნიციპალური ინსპექცია

№ 4-1/ი-92-26
-09- 03. 2026 წ.

დადგენილება №003773
სამშენებლო სამართალდარღვევის
საქმეზე

09.03.2026წ. **ქ. თბილისი, გ. შარტავას ქ. №7**

მე, მუნიციპალური ინსპექციის უფროსმა გოგი ჩიქოვანმა, განვიხილე 2026 წლის 9 მარტის №003773 შემოწმების აქტი შედგენილი **შ.პ.ს. „ირ. აბაშიძე 555"-ს** (ს/კ №402204299; მის.: ქ. თბილისი, დიდუბის რაიონი, ოცდაორე მკედლის ქუჩა №15) მიმართ, საქართველოს კანონის "საქართველოს ხიერცის დაგეგმარების, არქიტექტურული და სამშენებლო საქმიანობის კოდექსი"-ს 132-ე მუხლის 1-ლი ნაწილის „ა" პუნქტის „ად" ქვეპუნქტით გათვალისწინებული დარღვევისათვის და **გამოვარკვევ**

ქ. თბილისში, ბაგები, წყნეთის გზატკეცილი №40-ის მიმდებარედ; ქ. თბილისი, ვახტანგ ტაბლაშვილის I ჩიხი, №22, №01.14.08.001.600 საკადასტრო კოდით რეგისტრირებულ მიწის ნაკვეთზე შ.პ.ს. „ირ. აბაშიძე 555"-ს მიერ, განხორციელებულ იქნა IV კლასის შენობა-ნაგებობის (მრავალბინიანი საცხოვრებელი სახლი) მშენებლობა, ქ. თბილისის მუნიციპალიტეტის სსიპ. ქ. თბილისის მუნიციპალიტეტის არქიტექტურის სამსახურის 2024 წლის 29 აგვისტოს №7198712 ბრძანებით შეთანხმებული სანებართვო პირობების დარღვევით, დარღვეულია ბრძანების მე-7 ქულით „შენობა ნაგებობების არამიზნობრივი კონსტრუქციების მიწყობა; შენობის სახურავის მიწყობა" – გათვალისწინებული სამუშაოები, კერძოდ: ნაწილობრივ შეცვლილია ფიტრაჟების განაპირა, ვიზუალი და მდებარეობები. ნაწილობრივ შეცვლილია ტიხრებისა და გასასვლელი საშუალებების მიწყობა.

2026 წლის 9 მარტს საქართველოს კანონის „საქართველოს ხიერცის დაგეგმარების, არქიტექტურული და სამშენებლო საქმიანობის კოდექსი"-ს 123-ე მუხლის მე-2 ნაწილის „ე" ქვეპუნქტის საფუძველზე, მუნიციპალური ინსპექციის სპეციალისტის მიერ შედგა შემოწმების აქტი №003773 „სამშენებლო სამართალდარღვევის საქმის წარმოების დაწყების შესახებ." საქმეშია, მხარის მიერ 2025 წლის 19 დეკემბერს წარმოდგენილი №1/01253531394-17 განცხადება.

ზემოაღნიშნულიდან გამომდინარე, ვინაიდან **შ.პ.ს. „ირ. აბაშიძე 555"-ს** მიერ, ხდებოდა საქართველოს კანონის „საქართველოს ხიერცის დაგეგმარების, არქიტექტურული და სამშენებლო საქმიანობის კოდექსი"-ს 132-ე მუხლის 1-ლი ნაწილის „ა" ქვეპუნქტის „ად" ქვეპუნქტით გათვალისწინებული სამშენებლო სამართალდარღვევა, კერძოდ: ქ. თბილისში, ბაგების წყნეთის გზატკეცილი №40-ის მიმდებარედ; ქ. თბილისი, ვახტანგ ტაბლაშვილის I ჩიხი, №22,

ქ. თბილისი 0160, გ. შარტავას ქუჩა №7, ტელ (+995 32) 2 378 501, 2 378 396

№01.14.08.001.600 საკადასტრო კოდით რეგისტრირებულ მიწის ნაკვეთზე, შ.პ.ს. „ირ. აბაშიძე 555"-ს მიერ, განხორციელებულ იქნა IV კლასის შენობა-ნაგებობის (მრავალბინიანი საცხოვრებელი სახლი) მშენებლობა, ქ. თბილისის მუნიციპალიტეტის ს.ი.ა. ქ. თბილისის მუნიციპალიტეტის არქიტექტურის სამსახურის 2024 წლის 29 აგვისტოს №7198712 ბრძანებით შეთანხმებული სანებართვო პირობების დარღვევით, დარღვეულია ბრძანების მე-7 ქვაბით „შენობა ნაგებობების არამზიდი კონსტრუქციების მოწყობა; შენობის სახურავის მოწყობა" – გათვალისწინებული სამუშაოები, კერძოდ: ნაწილობრივ შეცვლილია ვიტრაჟების გაბარიტი, ეზოვალი და მდებარეობები. ნაწილობრივ შეცვლილია ტიხრებისა და გასასვლელი სამუალებების მოწყობა.

ვიხელმძღვანელე რა, საქართველოს ზოგადი ადმინისტრაციული კოდექსის IV თავით, საქართველოს მთავრობის 2009 წლის 24 მარტის №57 დადგენილებით „მშენებლობის ნებართვის გაცემის წესისა და სანებართვო პირობების შესახებ", საქართველოს მთავრობის 2019 წლის 31 მაისის №255 დადგენილებით „მშენებლობის ნებართვის გაცემისა და შენობა-ნაგებობის ექსპლუატაციაში მიღების წესისა და პირობების შესახებ", საქართველოს კანონის „საქართველოს სივრცის დაგეგმარების, არქიტექტურული და სამშენებლო საქმიანობის კოდექსი"-ს 122-ე მუხლის 1-ლი ნაწილით, 125-ე მუხლის მე-4 ნაწილით, 126-ე მუხლის 1-ლი ნაწილით, 128-ე მუხლის მე-3 ნაწილით და 132-ე მუხლის 1-ლი ნაწილის „ა" ქვეპუნქტის „ად." ქვეპუნქტით,

დავადგინე:

1. შ.პ.ს. „ირ. აბაშიძე 555" დაჯარიმდეს 15 000 (თხუთმეტი ათასი) ლარით, ქ. თბილისში, ბაგები, წყნეთის გზატკეცილი №40-ის მიმდებარედ; ქ. თბილისი, ვახტანგ ტაბლააშვილის I ჩიხი, №22, №01.14.08.001.600 საკადასტრო კოდით რეგისტრირებულ მიწის ნაკვეთზე, ქ. თბილისის მუნიციპალიტეტის ს.ი.ა. ქ. თბილისის მუნიციპალიტეტის არქიტექტურის სამსახურის 2024 წლის 29 აგვისტოს №7198712 ბრძანებით შეთანხმებული სანებართვო პირობების (დარღვეულია ბრძანების მე-7 ქვაბით „შენობა ნაგებობების არამზიდი კონსტრუქციების მოწყობა; შენობის სახურავის მოწყობა" – გათვალისწინებული სამუშაოები) დარღვევით, IV კლასის შენობა-ნაგებობის (მრავალბინიანი საცხოვრებელი სახლი) მშენებლობისთვის.

2. შ.პ.ს. „ირ. აბაშიძე 555"-ს დაეკისროს, საქართველოს კანონის „საქართველოს სივრცის დაგეგმარების, არქიტექტურული და სამშენებლო საქმიანობის კოდექსი"-ს 126-ე მუხლის 1-ლი ნაწილის შესაბამისად, ჯარიმა გადაიხადოს ბიუჯეტის სახარჯებლად დაჯარიმების შესახებ დადგენილების ნაბარებიდან 30 კალენდარული დღის ვადაში:

საჯარიმო თანხა ჩაირიცხოს შემდეგ ანგარიშზე - **მიმღების დასახელება:** ერთიანი ანგარიში არასაგადასახადო, **მიმღების ბანკი:** სახელმწიფო ხაზინა, **ბანკის კოდი: TRESGE22, საბიუჯეტო შემოსავლის სახაზინო კოდი: 300773263, გადახდის დანიშნულება:** დადგენილების ნომერი სამშენებლო სამართალდარღვევის საქმეზე.

3. საჯარიმო თანხის ნებაყოფლობით გადახდის შემთხვევაში, **შ.პ.ს. „ირ. აბაშიძე 555"-ს** დაეკისროს შესაბამისი გადახდის ქვითრის წარმოდგენა.

4. სამართალდამრღვევს განემარტოს, რომ საქართველოს კანონის „საქართველოს ხელრცის დაგეგმარების, არქიტექტურული და სამშენებლო საქმიანობის კოდექსი"-ს 126-ე მუხლის მე-2 ნაწილის შესაბამისად, ჯარიმის დადგენილ ვადაში გადაუხდელობის შემთხვევაში, სამშენებლო სამართალდამრღვევს დაერიცხება საურავი სამშენებლო სამართალდამრღვევის დაჯარიმების შესახებ დადგენილებით განსაზღვრული საჯარიმო თანხის ოდენობით.

5. სამართალდამრღვევს განემარტოს, რომ საქართველოს კანონის „საქართველოს ხელრცის დაგეგმარების, არქიტექტურული და სამშენებლო საქმიანობის კოდექსი"-ს 126-ე მუხლის მე-3 ნაწილის შესაბამისად, ჯარიმის დაკისრების საფუძვლების აღმოუჩხვრელობის შემთხვევაში, მისი დაკისრებიდან ყოველი ხანა თვის შემდეგ, სამშენებლო სამართალდამრღვევი ჯარიმდება თავდაპირველად დაკისრებული ჯარიმით გათვალისწინებული საჯარიმო თანხის სამმაგი ოდენობით, რომელიც მას შეიძლება დაეკისროს არა უმეტეს სამჯერ;

6. დადგენილება შეიძლება გასაჩივრდეს, მისი გაცნობიდან 15 კალენდარული დღის ვადაში, საქართველოს კანონმდებლობით დადგენილი წესით, ქ. თბილისის მუნიციპალიტეტის მერიაში (მის.: ქ. თბილისი, ჟ. შარტავას ქ. №7).

მუნიციპალური ინსპექციის უფროსი **გოგი ხატოვანი**

ქ. თბილისის მუნიციპალიტეტის მერიის
მუნიციპალური ინსპექცია

თბილისი, 0160, შარტავას ქ. 7 ტელ: 2378501, 2378396

შემოწმების აქტი № 003773

(სამშენებლო სამართალდარღვევის საქმის წარმოების დაწყების შესახებ)

შედგენის თარიღი: 09.03.2016

საქართველოს კანონის „საქართველოს სივრცის დაგეგმარების, არქიტექტურული და სამშენებლო საქმიანობის კოდექსი" 123-ე მუხლის მე-2 ნაწილის თანახმად, სამშენებლო სამართალდარღვევასთან დაკავშირებული ადმინისტრაციულ წარმოება შემოწმების აქტის შედგენით იწყება:

ა) 136-ე მუხლით გათვალისწინებული დარღვევის არსებობისას;

ბ) დარღვევისათვის სავარაუდო პასუხისმგებლობის მიღებისას;

გ) დარღვევის საკრამო თანხის სამწლიანი ოდენობის თანხით დაკისრებისას;

დ) სანქციის დადგენილი ნაწილით წარუდგენლობისას;

ე) უფლებამოსილი ორგანოების ამ ობიექტის ფუნქციონირებაში მისადებად განსაზღვრის დადგენილ ვადაში წარუდგენლობისას, რომლის შესრულებაც დამოკიდებულია;

ვ) თუ დარღვევა განსაზღვრის სამუშაოზე ადმინის სამშენებლო ობიექტზე არსებულ დარღვევას და იძლევა კანონით დადგენილ ზომებისთვის.

ა) 138-ე მუხლის პირველი ნაწილით გათვალისწინებული დარღვევის არსებობისას, თუ ეს ხორციელდება „ქალაქ ფონდის შესახებ" და „წყლის შესახებ" საქართველოს კანონებით განსაზღვრულ მარეგულირებელ ორგანოების ტერიტორიაზე, განსაკუთრებული მნიშვნელობის ტერიტორიაზე ან ზონაში, კონსერვაციის შესახებ დადგენილ ზონაში ასევე ქალაქ თბილისის მუნიციპალიტეტის ადმინისტრაციულ საზღვრებში.

დარღვევის დასახელება და მისამართი: _____

_____

_____

ობიექტის დასახელება და მისამართი: _____

_____

_____

შემოწმებით დადგინდა: _____

_____

_____

_____

შემოწმების აქტის შემდგენი (თანამდებობა, სახელი, გვარი, ხელმოწერა): _____

_____

შემოწმების აქტი ჩაბარა (სახელი, გვარი, მიღების თარიღი, ხელმოწერა): _____

_____

სამშენებლო სამართალდარღვევასთან მიმართებაში, შემოწმების აქტის, უწყების ან დადგენილების გაცნობა უნდა მოხდეს ოფიციალურად. სამშენებლო ობიექტზე თუ დარღვევა არ იძლევა სამშენებლო ობიექტზე ან ცალკე აქტით შემოწმების აქტის გაცნობაზე გაცნობად ჩაითვლება აქტისაქტების სამშენებლო ობიექტზე თვალსაჩინო ადგილზე განთავსება (საქართველოს კანონის „საქართველოს სივრცის დაგეგმარების, არქიტექტურული და სამშენებლო საქმიანობის კოდექსი" 128-ე მუხლის 1-ლი ნაწილი).
შემოწმების აქტი გაეცნო (ჩაბარდა) დარღვევის თვალსაჩინო ადგილზე განთავსების გზით. (ზუსტად მიეთითოს თვალსაჩინო ადგილი).

_____

_____

_____

განთავსების თარიღი _____

ქალაქ თბილისის მუნიციპალიტეტის მერია

ცხელი ხაზი - (+995 32) 2722222

ნომერი: 19/01260693229-17
თარიღი: 10.03.2026 15:38
ვადა: 24.04.2026

განმცხადებელი (ფიზიკური პირი)

ანა ცაავა პირადი ნომერი: 01011089864
მისამართი: თბილისი შარტავას ქ. N 14 ბ. 26
საკონტაქტო ინფორმაცია: 595558828;
რეგიონი: თბილისი/ისანი

განცხადება/ნომენკლატურა

მუნიციპალური ინსპექცია
საჯარიმო სანქციები
ჯარიმის ქვითის წარმოდგენა

მოთხოვნის ტექსტი

მოქალაქემ წარმოადგინა ჯარიმის გადახდის დამადასტურებელი ქვითრები. (დაფიქსირებულია N003773, 003772)

დამატებითი ინფორმაცია

- ფურცლების რაოდენობა: 2
- დანართი: -
- პასუხის გაცემის ფორმა: პირადად უფლებამოსილი პირის ხელზე გაცემა

გავეცანი, თანახმა ვარ ჩემი პერსონალური მონაცემები დამუშავებული იქნება ქალაქ თბილისის მუნიციპალიტეტის მერიის მიერ

ხელმოწერა:

ქალაქ თბილისის მუნიციპალიტეტის მერია
№ 19/01260693229-17
10.03.2026 : 15:38
[illegible]

შ.პ.ს. „ჰიდროგეოპროექტი“ - L.T.D. „HIDROGEOPROJECT“

205175415

№20/26 „20’’მარტი 2026 წ.

საექსპერტო დასკვნა

თბილისში, ბაგებში, წყნეთის გზატკეცილი №40-40ა (ს.კ.01.14.08.001.600) მრავალბინიანი საცხოვრებელი სახლის პროექტის კორექტირებული კონსტრუქციული ნაწილისათვის

ექსპერტიზისათვის გადმოცემულია თბილისში, ზემოაღნიშნულ მისამართზე, მრავალბინიანი საცხოვრებელი სახლის კორექტირებული პროექტი.

ექსპერტიზისათვის გადმოცემულია შემდეგი მასალა:

- პროექტის კორექტირებული არქიტექტურული ნაწილი, დამუშავებული შ.პ.ს. „არკო“-ს მიერ, ელექტრონული სახაზავი პროგრამა ”ArchiCAD”-ის გამოყენებით. (ელექტრონული ვერსია).
- პროექტის კორექტირებული კონსტრუქციული ნაწილი, დამუშავებული შ.პ.ს. „მონოლითი+“-ს მიერ ელექტრონული სახაზავი პროგრამა ”AutoCAD”-ის გამოყენებით A-2 და A-3 ტიპის ფურცლებზე. (ელექტრონული ვერსია).
- საინჟინრო-გეოლოგიური დასკვნა. ავტორი შ.პ.ს ,, გენგეო’’.

კონსტრუქციების აღწერა.

კონსტრუქციული მოსაზრებით შენობის ზედნაშენი გაყოფილია სეისმური ნაკერით პირობითად A და B ბლოკებად (რაც ასახულია საანგარიშო მოდელში).

B ბლოკი (კორექტირებამდე)

საპროექტო შენობა ღერძებში "1"-"10" და "ა"-"დ" 7 სართულიანია, მართკუთხა მოხაზულობის, ზომებით ღერძებში LXB=42.6X18.6მ

A ბლოკი

ღერძებში "ე"-"თ" და "1"-"6" 7 სართულიანია, ტრაპეციული მოხაზულობის ზომებით LXB=19.2X21მ ხოლო ღერძებში "ო''-,,რ" და "ი"-"ნ" 6 სართულიანია, ოთკუთხა მოხაზულობის, ზომებით LXB=28X18.55მ

შენობის სიმაღლე განსაზღვრულია შემდეგნაირად: შენობა ღერზებში "1"-"10" და "ა"-"დ" 7 სართულიანია,

I სართული, ავტოფარეხი , იატაკის ფილის თავის ნიშნ. -6.60 სართულის სიმაღლით 3.30

II სართული, ავტოფარეხი, გადახურვის ფილის თავის ნიშნ. -3.30 სართულის სიმაღლით 3.60

III სართული, გადახურვის ფილის თავის ნიშნ. 0.30 სართულის სიმაღლით 3.00

IV სართული, გადახურვის ფილის თავის ნიშნ. 6.60 სართულის სიმაღლით 3.30

V სართული სიმაღლით 3.30 გადახურვის ფილის თავის ნიშნ. 9.90 სართულის სიმაღლით 3.30

VI სართული სიმაღლით 3.30 გადახურვის ფილის თავის ნიშნ. 13.20 სართულის სიმაღლით 3.30

VII სართული სიმაღლით 3.30 გადახურვის ფილის თავის ნიშნ. 16.50 სართულის სიმაღლით 3.30

VIII სართულის კიბის უჯრედი სიმაღლით 2.64 გადახურვის ფილის თავის ნიშნ. 19.14

შენობა ღერძებში "1"-"6" და "ე"-"თ" 7 სართულიანია,

I სართული, ავტოფარეხი , იატაკის ფილის თავის ნიშნ. -6.60 სართულის სიმაღლით 3.30

II სართული, ავტოფარეხი, გადახურვის ფილის თავის ნიშნ. -3.30 სართულის სიმაღლით 3.30

III სართული, გადახურვის ფილის თავის ნიშნ. ±0.00 სართულის სიმაღლით 3.30

IV სართული, გადახურვის ფილის თავის ნიშნ. 6.60 სართულის სიმაღლით 3.30

V სართული სიმაღლით 3.30 გადახურვის ფილის თავის ნიშნ. 9.90 სართულის სიმაღლით 3.30

VI სართული სიმაღლით 3.30 გადახურვის ფილის თავის ნიშნ. 13.20 სართულის სიმაღლით 3.30
VII სართული სიმაღლით 3.30 გადახურვის ფილის თავის ნიშნ. 16.50 სართულის სიმაღლით 3.30
შენობა ღერძებში "ო"-"რ" და "ი"-"ნ" 6 სართულიანია,
I სართული, ავტოფარეხი , იატაკის ფილის თავის ნიშნ. -6.60 სართულის სიმაღლით 3.30
II სართული, ავტოფარეხი, გადახურვის ფილის თავის ნიშნ. -3.30 სართულის სიმაღლით 3.30
III სართული, გადახურვის ფილის თავის ნიშნ. ±0.00 სართულის სიმაღლით 3.30
IV სართული, გადახურვის ფილის თავის ნიშნ. 6.60 სართულის სიმაღლით 3.30
V სართული სიმაღლით 3.30 გადახურვის ფილის თავის ნიშნ. 9.90 სართულის სიმაღლით 3.30
VI სართული სიმაღლით 3.30 გადახურვის ფილის თავის ნიშნ. 13.20 სართულის სიმაღლით 3.30
VII კიბის უჯრედი, სიმაღლით 3.30 გადახურვის ფილის თავის ნიშნ. 16.50 სართულის სიმაღლით 3.30

შენობის მზიდი სისტემა გადაწყვეტილია ჩარჩოვანი სივრცული სისტემის სახით, მონოლითური სართულშუა გადახურვებით, რომლებიც ასრულებენ სისტემის ჰორიზონტალური დისკოს როლს. ფილის წიბოები, რომლებიც ქმნიან კესონური გადახურვის ეფექტს, გათვალისწინებულია ყველა ღერძის გასწვრივ.
ჩარჩოს სვეტების განივი კვეთებია 400X1000მმ 600X600მმ 500X500მმ 400X400მმ
რიგელების 400X500მმ 400X600მმ 250X500მმ
გადახურვები-მონოლითური რკინ.ბეტ. ფილა სისქით -200მმ და 160მმ
სახურავი-მონოლითური რკინ.ბეტ. ფილა სისქით - 160მმ
კიბეები-მონ.რკინ.ბეტ. ჩანები და ბაქნები სისქით 160მმ. საფეხურები მონოლითური რკინაბეტონის.
საინჟინრო-გეოლოგიური დასკვნის თანახმად, შენობის საძირკვლის ფუძედ მიღებულია I სგე, არგელიტების და ქვიშაქვების შრეობრივი მორიგეობა, სიმტკიცის ზღვარით ერთღერძა კუმშვაზე R=95.9 კგძ/სმ² პირობით ნიშნულად ±0.00 მიღებულია მშენებარე შენობის I სართულის იატაკის თავის ნიშნული, რომელიც შეესაბამება აბსოლუტურ ნიშნულს გენგეგმაზე (540.00) შენობის პერიმეტრზე ჩარჩოების შესავსებად გამოყენებულია წვრილგანზომილებიანი M-50 მარკის

პემზობეტონის ბლოკები M-25 მარკის პლასტიფიცირებულ ქვიშაცემენტის ხსნარზე ზაფხულის პირობებში და M-50 მარკის პლასტიფიცირებულ ქვიშაცემენტის ხსნარზე ზამთრის პირობებში.

პროექტში გათვალისწინებულია შემდეგი კლიმატური მონაცემები: ქარის ჩქაროსნული ნორმატიული დაწნევა-45კგ/მ² თოვლის ნორმატიული დატვირთვა-50კგ/მ².

პროექტი გაანგარიშებულია ავტომატური საანგარიშო კომპლექსი „Лира 9,4“-ის გამოყენებით, 8 ბალიან სეისმურ ზემოქმედებაზე. პროექტმა განიცადა ცვლილება.

პროექტის კორექტირებული ვარიანტი გულისხმობს:

ღერძებში ,,1’’-,,10’’ და ,,ა’’-,,დ’’ VIII სართულის დამატებას;

,,რ’’ ღერძის გასწვრივ არსებული აივნების გაგანიერებას, ნიშნულებზე 0,00 დან 13,20მ. ჩათვლით (სვეტის გარე სიბრტყიდან 2,25მ მანძილზე).

,,ა’’ და ,,9’’ ღერძების გასწვრივ, არსებული აივნების დაშორება 20 სმ. რიგელების სიბრტყიდან გაიზარდა 120 სმ-მდე. ნიშნულებზე +6,60-დან +16,50 ჩათვლით.

ს.ს.ი.პ. ქ. თბილისის მუნიციპალიტეტირს არქიტექტურის სამსახურის 2024 წლის 29 აგვისტოს N7198712 ბრძანებით შეთანხმებული სანებართვო პირობების დარღვევით, დარღვეულია ბრძანების მე-3 ეტაპით ,,შენობის მიწის სამუშაოები, შენობის მიწის მოწყობის სამუშაოები, შენობის საძირკვლის მოწყობის სამუშაოები, ძირითადი კონსტრუქციული სისტემის მოწყობა შენობის ნულოვან ნიშნულამდე" - გათვალისწინებული სამუშაოები, კერძოდ: ნაწილობრივ შეცვლილია კოლონების მოწყობა, რაოდენობა და გაბარიტი. ასევე ნაწილობრივ შეცვლილია ვიტრაჟების გაბარიტი, ვიზუალი და მდებარეობები. ნაწილობრივ შეცვლილია ტიხრებისა და გასასვლელი საშუალებების მოწყობა.

დასკვნა:

საპროექტო ორგანიზაცია შ.პ.ს. ”მონოლითი+“-ს მიერ კორექტირებული პროექტი გაანგარიშებულია და შედგენილია სამშენებლო ნორმებისა და წესების მოთხოვნათა სრული დაცვით, რაცუზრუნველყოფს შენობის უსაფრთხო მუშაობას საექსპლოატაციო პერიოდში მასზე მოსალოდნელი შესაძლო საანგარიშო სეისმური ზემოქმედებისას. გრაფიკული მასალაში მდიდარია და იძლევა საშუალებას მაღალხარისხოვანი მშენებლობის წარმოებისათვის. დარღვევით ნაწარმოები მშენებლობა შეესაბამება სამშენებლო ნორმებს და წესებს, შენობის მდგრადობა და საიმედობა უზრუნველყოფილია გამოვლენილი დარღვევების გათვალისწინებით.

შ.პ.ს. ”ჰიდროპროექტი”-ს
დირექტორი /ნ. ქიქავა/

შ.პ.ს. "მონოლითი+"

თბილისი. ბაგები. წყნეთის გზატკეცილის №40-40ა
ს/კ. 01.14.08.001.600 მრავალბინიანი საცხოვრებელი
სახლის პროექტი

კორექტირება

კონსტრუქციული ნაწილი
(მუშა პროექტი)

დირექტორი:  /გ.იაშვილი./

თბილისი 2025 წ

№	ზედნადების ტიპი	2025 წ.
1	ნაწარმოები მასალების გადაზიდვა	-0
2	ტრანსპორტირების ორგანიზატორი	-0'
3	ფიზიკური და იურიდიული პირების ერთობლივი საქმიანობის დროებითი ან სეზონური ხასიათის სამუშაოების შესრულების	-ასი
4	საბაჟო ფორმალობების გავლის შემდეგ საქონლის რეექსპორტი	-1
5	საბაჟო ფორმალობების გავლის შემდეგ საქონლის ექსპორტი ან რეექსპორტი -6.60 დრმ.	-1'
6	საბაჟო ფორმალობების გავლის შემდეგ საქონლის იმპორტი ან რეექსპორტი -6.60	-2
7	საბაჟო ფორმალობების გავლის შემდეგ საქონლის ექსპორტის ან რეექსპორტის შემთხვევაში გამოსაყენებელი -6.60.	-3
8	ტრანზიტით საქონლის ტრანსპორტირების სქემით გათვალისწინებული ადგილიდან ადგილამდე -1 და 2-2	-4
9	საბაჟო ფორმალობების გავლის 1-1, 2-2 და 3-3	-5
10	საქონლის ფორმალობების გავლის შემდეგ -3.30 საქმიანობის განხორციელების	-6
11	საქონლის ფორმალობების გავლის შემდეგ 0.00 საქმიანობის განხორციელების	-7
12	საქონლის ფორმალობების გავლის შემდეგ 3.30 საქმიანობის განხორციელების	-8
13	საქონლის ფორმალობების გავლის შემდეგ 6.60 საქმიანობის განხორციელების	-9
14	საქონლის ფორმალობების გავლის შემდეგ 9.90 საქმიანობის განხორციელების	-10
15	საქონლის ფორმალობების გავლის შემდეგ 13,20 საქმიანობის განხორციელების	-11
16	საქონლის ფორმალობების გავლის შემდეგ 16.50 საქმიანობის განხორციელების	-12
17	საქონლის ფორმალობების გავლის შემდეგ ადგილზე განხორციელებული -3.30	-13
18	საქონლის ფორმალობების გავლის შემდეგ ადგილზე განხორციელებული 0.30	-14
19	საქონლის ფორმალობების გავლის შემდეგ 3.30	-15
20	საქონლის ფორმალობების გავლის შემდეგ 6.60	-16
21	საქონლის ფორმალობების გავლის შემდეგ 9.90	-17
22	საქონლის ფორმალობების გავლის შემდეგ 13.20	-18
23	საქონლის ფორმალობების გავლის შემდეგ 16.50	-19
24	საქონლის ფორმალობების გავლის შემდეგ 19.140	-20
25	განსაზღვრული ვადით რეექსპორტი ადგილზე საქონლის	-21
26	განსაზღვრული ვადით რეექსპორტი ადგილზე საქონლის	-22
27	განსაზღვრული ვადით რეექსპორტი ადგილზე საქონლის	-23
28	განსაზღვრული ვადით რეექსპორტი ადგილზე საქონლის	-24
29	სატრანზიტო ბაღი-4, ბაღ-5.	-25
30	ბაღ-1, ბაღ-3, ბაღ-7, ბაღ-6.	-26
31	სატრანზიტო ბაღ-2, ბაღ-8, ჯგუ-1 და ჯგუ-2.	-27
32	სატრანზიტო ჯგუ-3. ბაღ-9, ბაღ-10.	-28
33	სატრანზიტო ადგილზე 1-1-3, 5-5.	-29
34	სატრანზიტო ადგილზე 1-1-3, 4-4.	-30
49	ამავე ად-2.ვპრპაღი ისახელი 60ახ. 13.20	-45

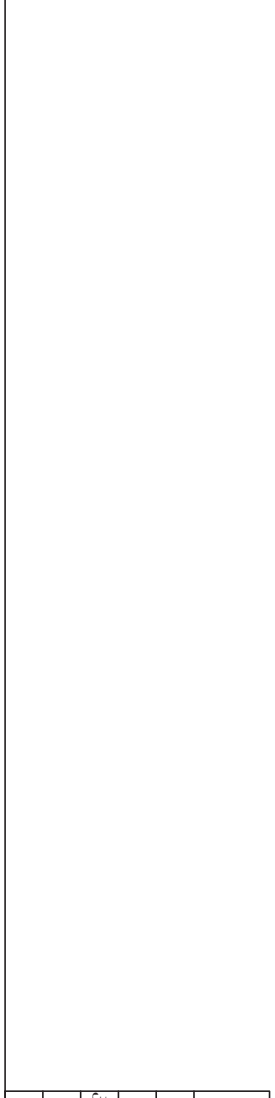

№	๑ ๒ ๓ ๔ ๕ ๖ ๗ ๘ ๙ ๐ ๑ ๒ ๓ ๔ ๕	๑๗๓๐๕๓๐๖ №
50	๓๐๘๙๓๑๖๓๗ ๑๒ ๖๓๑๓๘๖๐ ๘๐๖๐๓๓๗ ๘๕๔๔๓๐	๘.46
51	๓๐๘๙๓๑๖๓๗ ๑๒ ๖๓๑๓๘๖๐ ๘๐๖๐๓๓๗ ๘๕๔๔๓๐. ๓๐๘๙๓๑๖๐ ๑๓-1 ๙๒ ๑๓-2	๘.47
52	๓๐๘๙๓๑๖๓๗ ๑๒ ๖๓๑๓๘๖๐ ๘๐๖๐๓๓๗ ๘๕๔๔๓๐. ๓๐๘๙๓๑๖๐ ๑๓-3 ๙๒ ๑๓-4	๘.48
53	๘๙๔๖๓๗๐ ๑๐๙๐๒ ๖๓๑๓๘๖๐ ๘๐๖๐๓๓๗ ๘๕๔๔๓๐.	๘.49
54	๘๙๔๖๓๗๐ ๑๐๙๐๒ ๖๓๑๓๘๖๐ ๘๐๖๐๓๓๗ ๘๕๔๔๓๐.	๘.50
55	๖๕๘๖๐๒ ๙๖ ๓๐๘๙๓๑๖๐๒ ๘๕๕๙๓๑๖๐๒ ๘๐๖๐๓๓๗ ๘๕๔๔๓๐.	๘.51
56	๘๙๔๖๓๗๐๒ ๑๐๙๐๒ ๖๔๔๓๘๖๐๒ ๖๓๑๓๘๖๐๒ ๙๘๙๔๙๓๑๐.	๘.52
57	๘๙๔๖๓๗๐๒ ๑๐๙๐๒ ๖๓๑๓๘๖๐๒ ๘๐๖๐๓๓๗ ๙๘๙๔๙๓๑๐.	๘.53
58	๘๘๐๒ ๓๙๔๙๓๐๒ ๕๘๕๐๒๐๒ ๙๖ ๖๙๕๖๓๔๘๐๒ ๖๓๑๓๘๖๐๒ ๙๘๙๔๙๓๑๐.	๘.54
59	๘๘๐๒ ๓๙๔๙๓๐๒ ๕๘๕๐๒๐๒ ๙๖ ๖๙๕๖๓๔๘๐๒ ๖๓๑๓๘๖๐๒ ๙๘๙๔๙๓๑๐.	๘.55
60	๖๔๘๖๙๓๔๘๐๒ ๖๔๐๕๐๙๐๘๐๕๐๒	๘.56
61	๖๔๘๖๙๓๔๘๐๒ ๖๔๐๕๐๙๐๘๐๕	๘.57
62	๖๔๘๖๙๓๔๘๐๒ ๖๔๐๕๐๙๐๘๐๕๐๒ ๘๖๔๙๓๐๒ ๖๔๙๓๐๒ ๓๕๙๐๘๐	๘.58

๓๐๘๙๓๐๒. ๖๘๖๐๒๐. ๕๙๕๐๒๐๒ ๘๘๖๔๖๐๒๙๓๐๒ №๔๐-๔๐๖
ษ/๖. ๐๑.๑๔.๐๘.๐๐๑.๖๐๐ ๓๔๘๖๙๓๖๐๘๐๘๖๐๒ ษ๖๘๙๓๔๘๖๙๓๔๙๓๐
๖๘๖๙๓๐๒ ๘๐๘๖๐๒๐ ๖๓๔๘๖๙๓๔๘๐๒. ๔๓๙๓๔๘๐๒๐๒ ๖๘๖๙๓๐๒ ๘๐๘๖๐๒๐

I ეტაპი
მ.1:300

ნიშნული ±0.00მ. 540.50მ.

საძირკვლის ფილის თავი -6.60მ.

საძირკვლის ფილის ძირი -7.28მ.

ბეტონის მომზადების ძირი -7.38მ.

საძირკვლის ფილის წყვეტის ხაზი.

I ეტაპი

I ეტაპი

01.14.08.001.600

4617600

477400

ქ. თბილისი,ბაგები. გზატკეცილი წყნეთი №40, (ს.კ. №01.14.08.001.600)				საძირკვლის ფილის ბაგების თანასმიმდევრობა. ბეგმა		2024 წ.
დირექტორი	გ. იაშვილი			ფურც. №	რაოდენ.	მასშტ.	დაკვ. №
				ეტ-1		1:300	
				დამკვეთი:			
შეამოწმა				შ.პ.ს. "მონოლითი +"			

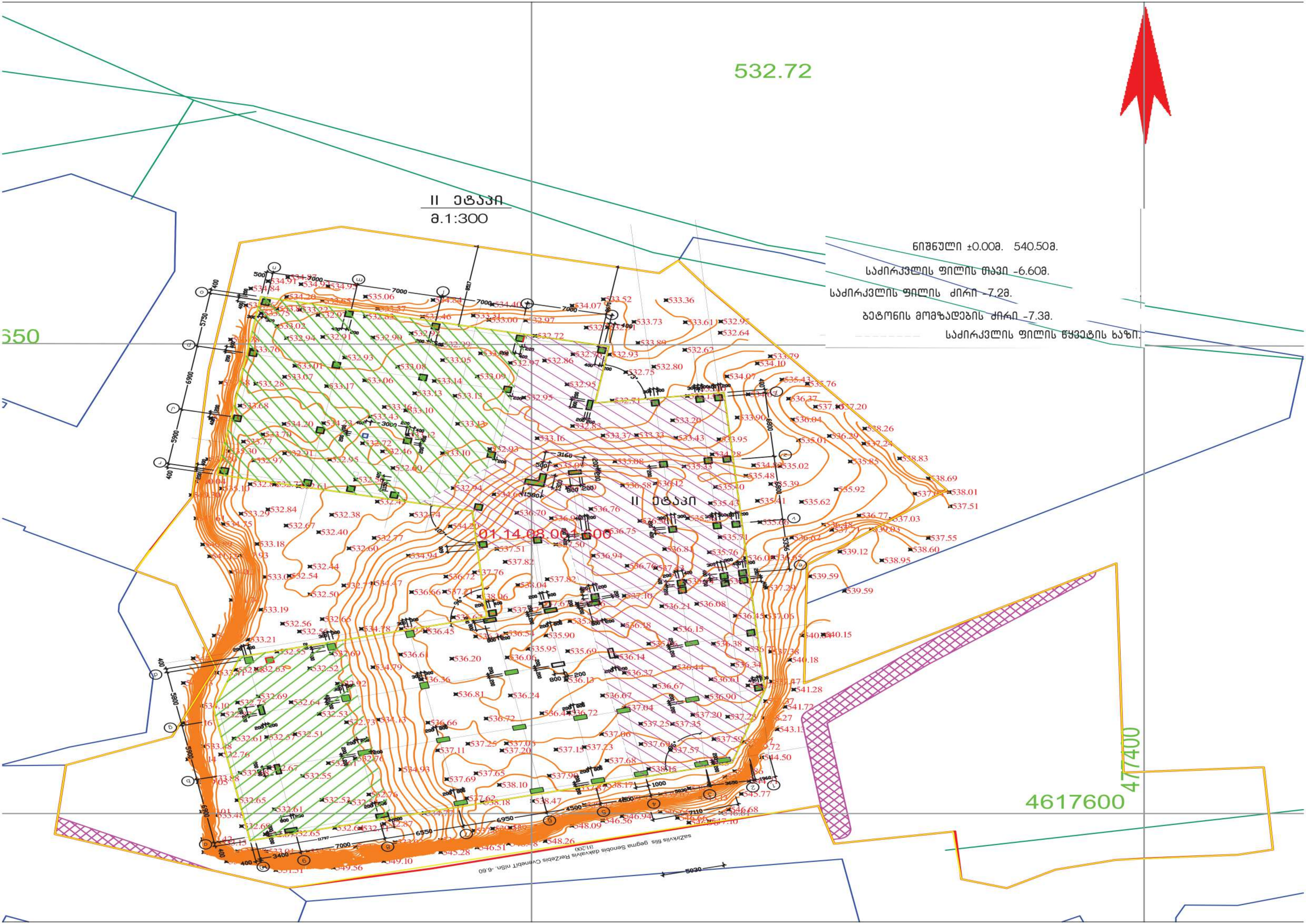

532.72
II ეტაპი
მ.1:300
ნიშნული ±0.00მ. 540.50მ.
საძირკვლის ფილის თავი -6.60მ.
საძირკვლის ფილის ძირი -7.2მ.
ბეტონის მომზადების ძირი -7.3მ.
საძირკვლის ფილის წყვეტის ხაზი.
II ეტაპი
4617600
477400

III ეტაპი

მ.1:300

ნიშნული ±0.00მ. 540.50მ.

საძირკვლის ფილის თავი -6.60მ.

საძირკვლის ფილის ძირი -7.2მ.

ბეტონის მომზადების ძირი -7.3მ.

საძირკვლის ფილის წყვეტის ხაზი.

III ეტაპი

01.14.08.001.600

4617600

477400

ქ. თბილისი,ბაგები. გზატკეცილი წყნეთი №40. (ს.კ. №01.14.08.001.600)					საძირკვლის ფილის აგების თანასმიმდევრობა. გეგმა	2024 წ.
დირექტორი	გ. იაშვილი			ფურც. №	რაოდენ.	მასშტ.	დაკვ. №
				□-3		1:300	
				დამკვეთი:			
შეამოწმა				შ.პ.ს. "მონოლითი +"			

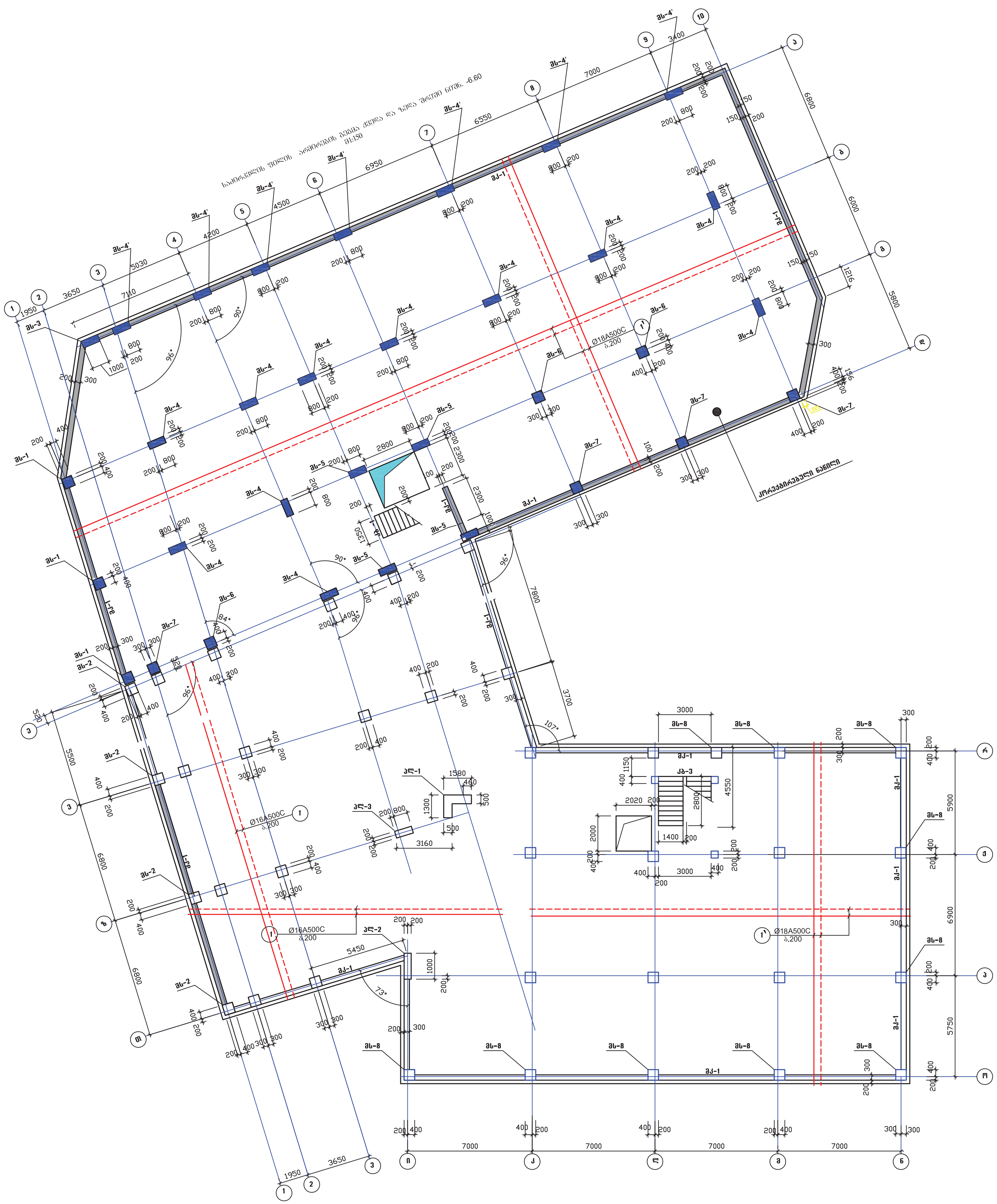

(მონოლითური კედელი მკ-1) ჭრილი ა-ა
მ1:50

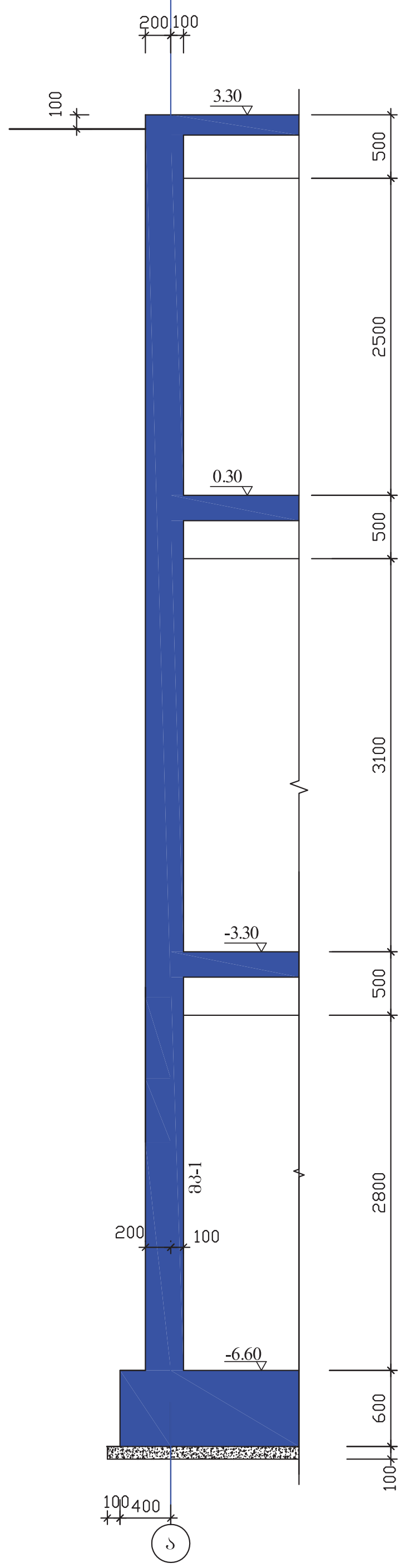

კ ვ ა ნ ძ ი ბ-ბ
მ1:20

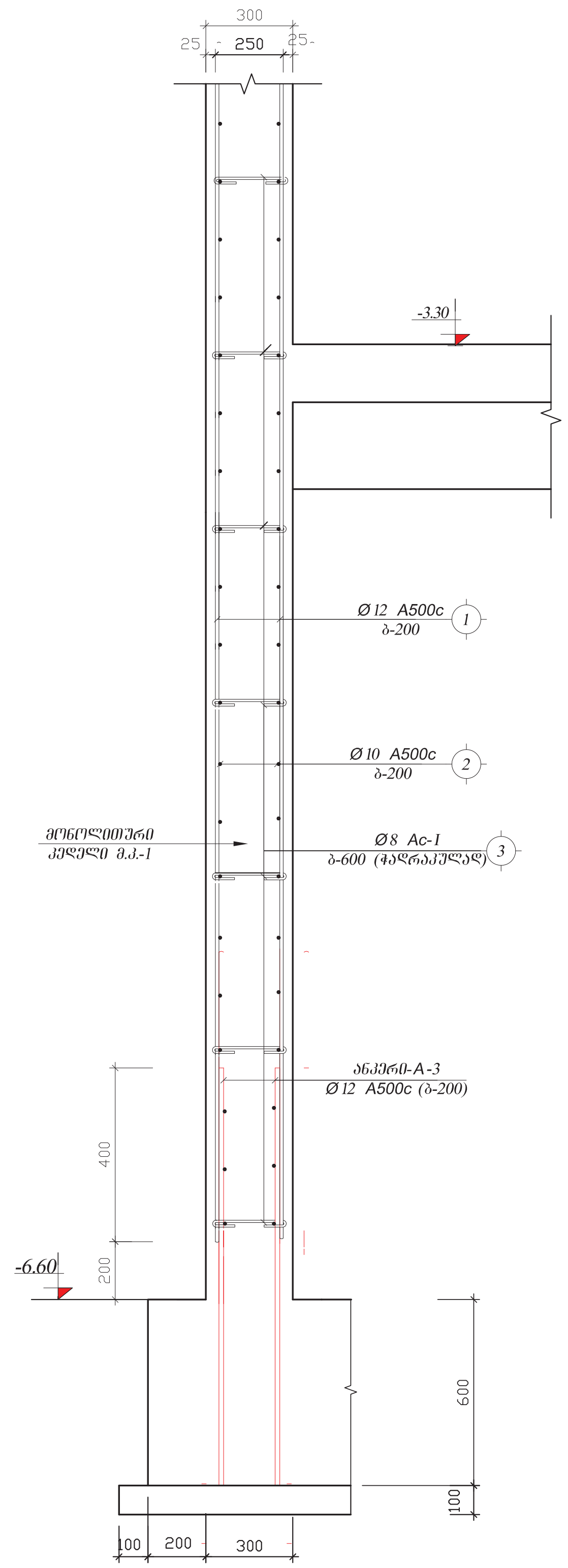

შენიშვნები:

1.პირობით ნიშნულად ± 0.00 მიღებულია I სართულის იატაკის თავის ნიშნული, რომელიც შეესაბამება აბსოლუტურ ნიშნულს გენგეგმაზე (540.50)

2.საინჟინრო-გეოლოგიური დასკვნის თანახმად, შენობის საძირკვლის ფუძედ მიღებულია I სგე, არგელიტების და ქვიშაქვების შრეობრივი მორიგეობა, სიმტკიცის ზღვარით ერთღერძა კუმშვაზე Rc=95.9 კგძ/სმ²

3.ქვაბულის ამოღებისას საძირკვლების ძირის ნიშნულების დასაზუსტებლად გამოძახებული იქნას საპროექტო ორგანიზაციის გეოლოგი ქვაბულის აქტით მისაღებად.

4.საძირკვლის ზედაპირები გრუნტთან შეხების ადგილებში შეიღებოს ცხელი ბიტუმის ხსნარით ორჯერ.

5.ყველა დაუმარკავი სვეტი მს-1-ია.

თბილისი. ბაგები. წყნეთის გზატკეცილის №40-40ა ს/კ. 01.14.08.001.600 მრავალბინიანი საცხოვრებელი სახლის პროექტი. კორექტირება				საძირკვლის ფილის არმირების ზედა ქვედა და ზედა შრეში ნიშნ. -6.60 მონ. კედელი მკ-1.			2025 წ.
დირექტორი	გ. იაშვილი			ფურც. №	რაოდენ.	მასშტ.	დაკვ. №
				კ -1'	-	1:150	
კონსტრუქტ.	ლორთქიფანიძე			დამკვეთი:			
				შ.პ.ს. "მონოლითი+"			

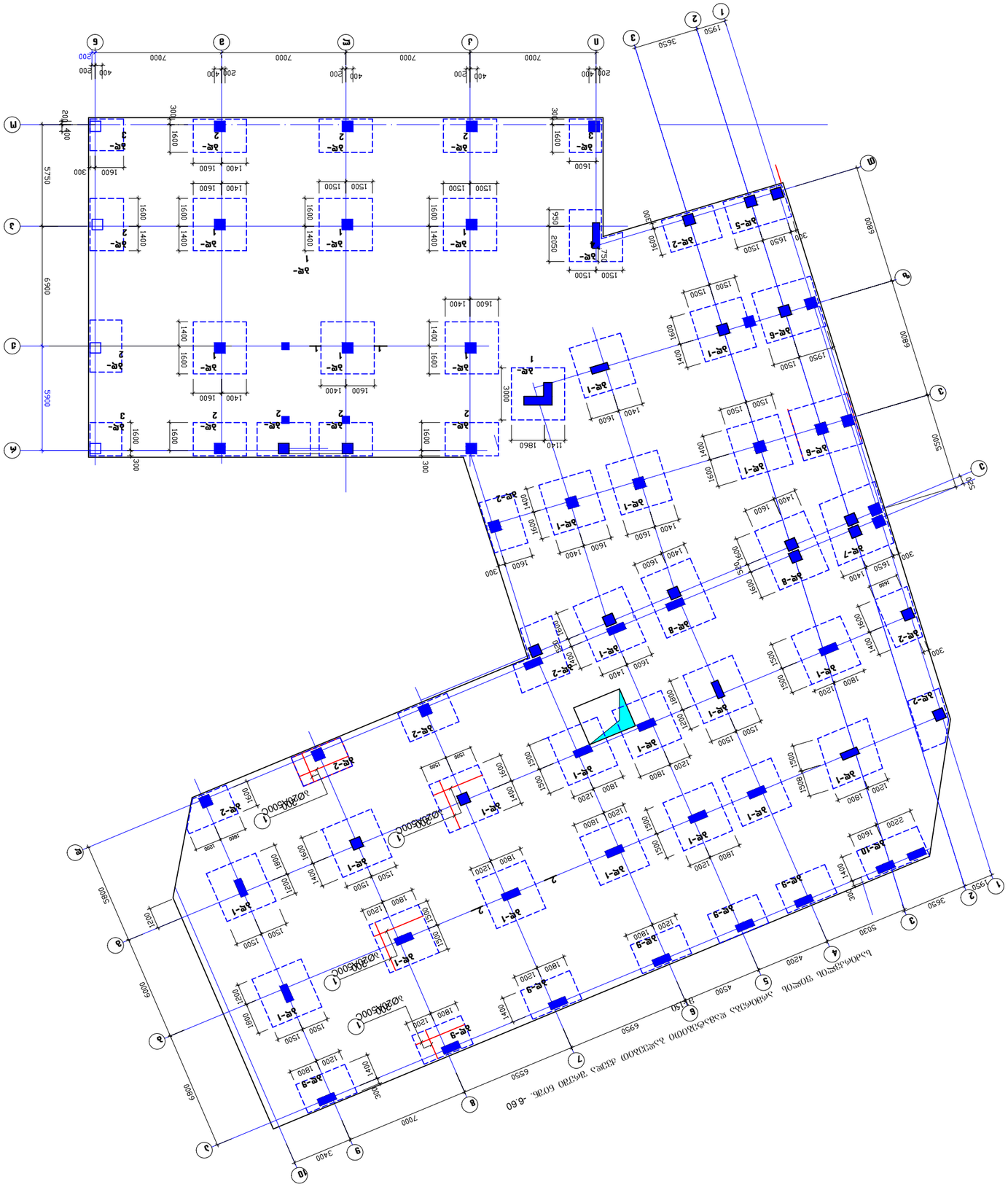
Ø12A500C
-6.60
Ø12A500C
-6.60
Ø12A500C
-6.60

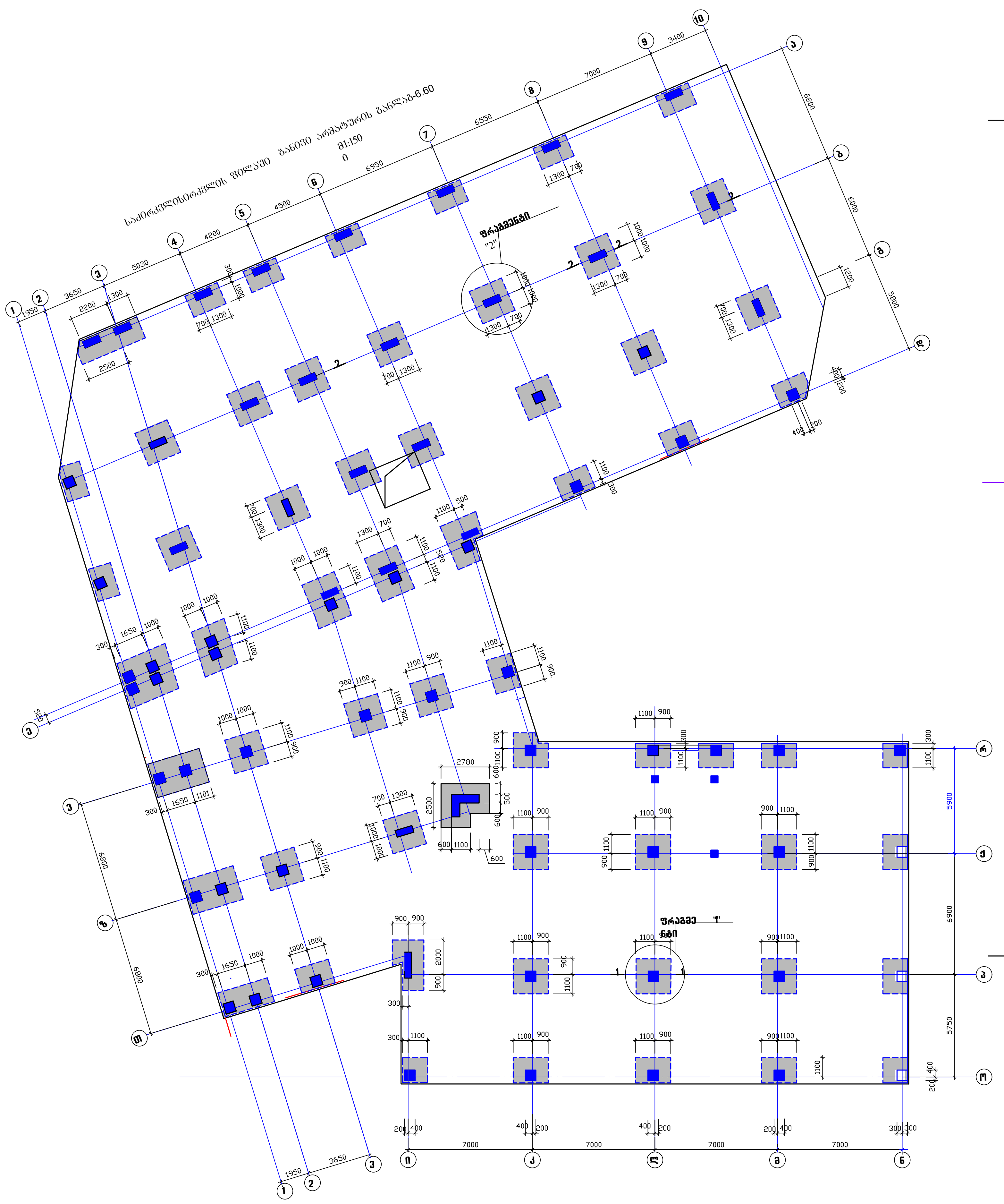

განივი არმირების განლაგების სქემა

(ფრაგმენტი – 2)

. 1:20

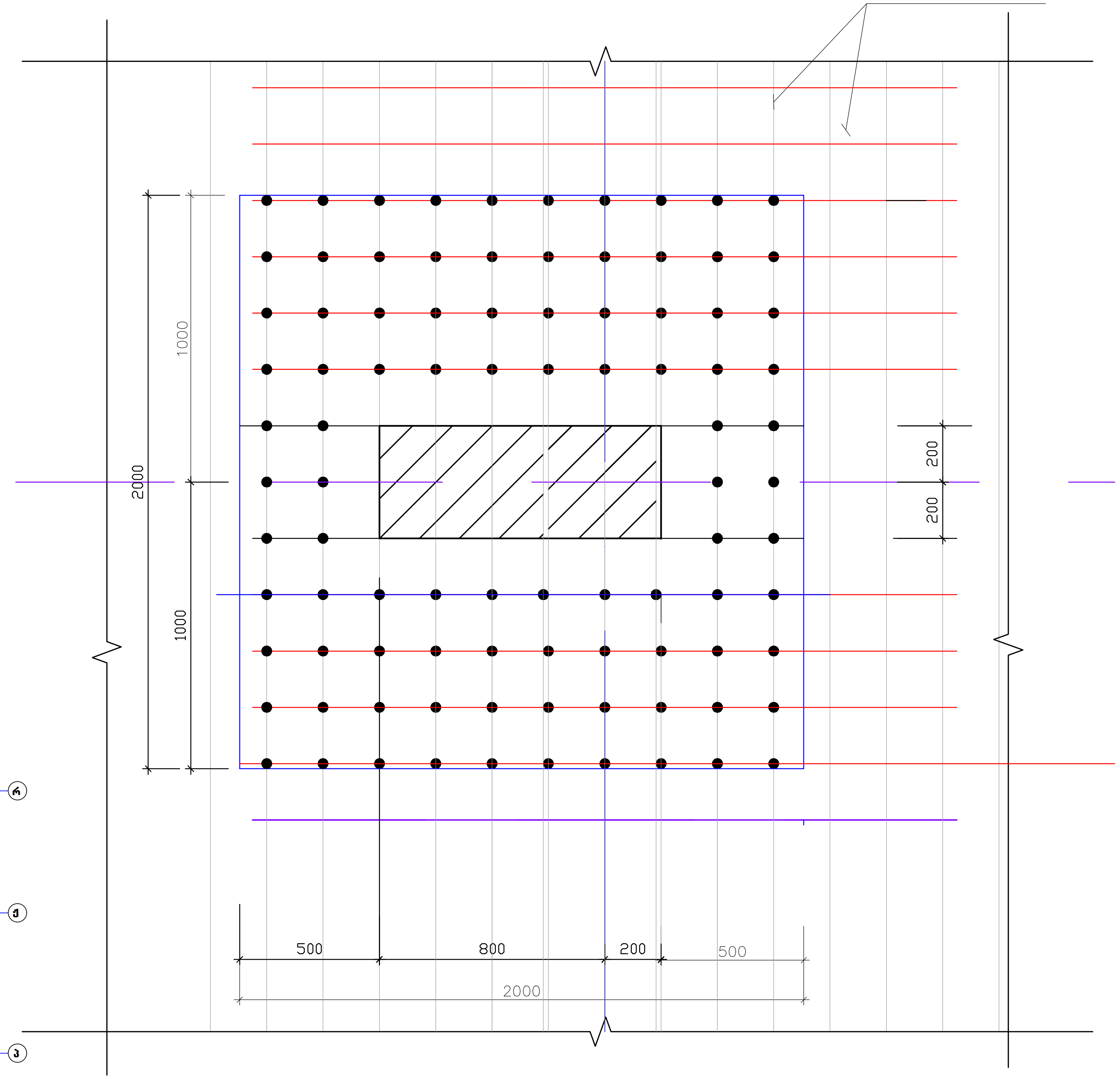

თბილისი. ბაგები. წყნეთის გზატკეცილის №40-40ა ს/კ. 01.14.08.001.600 მრავალბინიანი საცხოვრებელი სახლის პროექტი. კორექტირება				საძირკვლის ფილის არმირება დამატებითი ბადეებით ქვედა შრეში ნიშნ. -6.60			2025წ.
დირექტორი	გ. იაშვილი			ფურც. №	რაოდენ.	მასშტ.	დაკვ. №
	-			კ -2	-	1:150	
კონსტრუქტ.	ლორთქიფანიძე			დამკვეთი:			
				შ.პ.ს. "მონოლითი+"			

(□□□□□□□□□□– 1)

□ 1:20

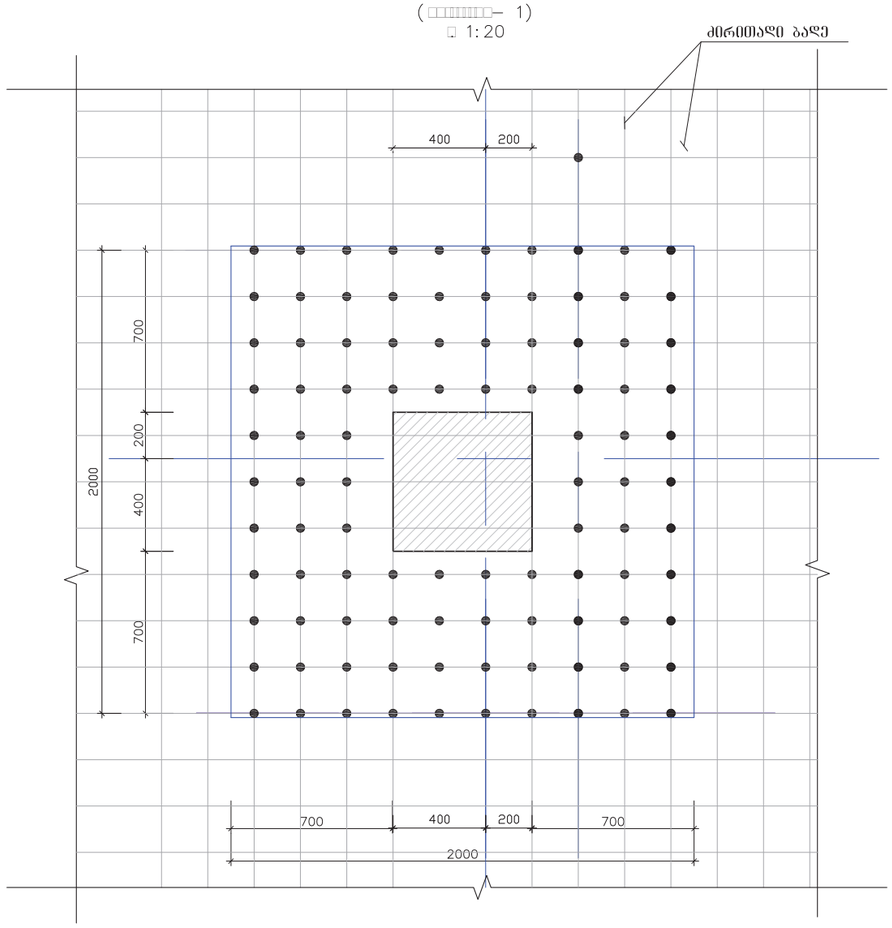

კვეთი 2-2

მ. 1:20

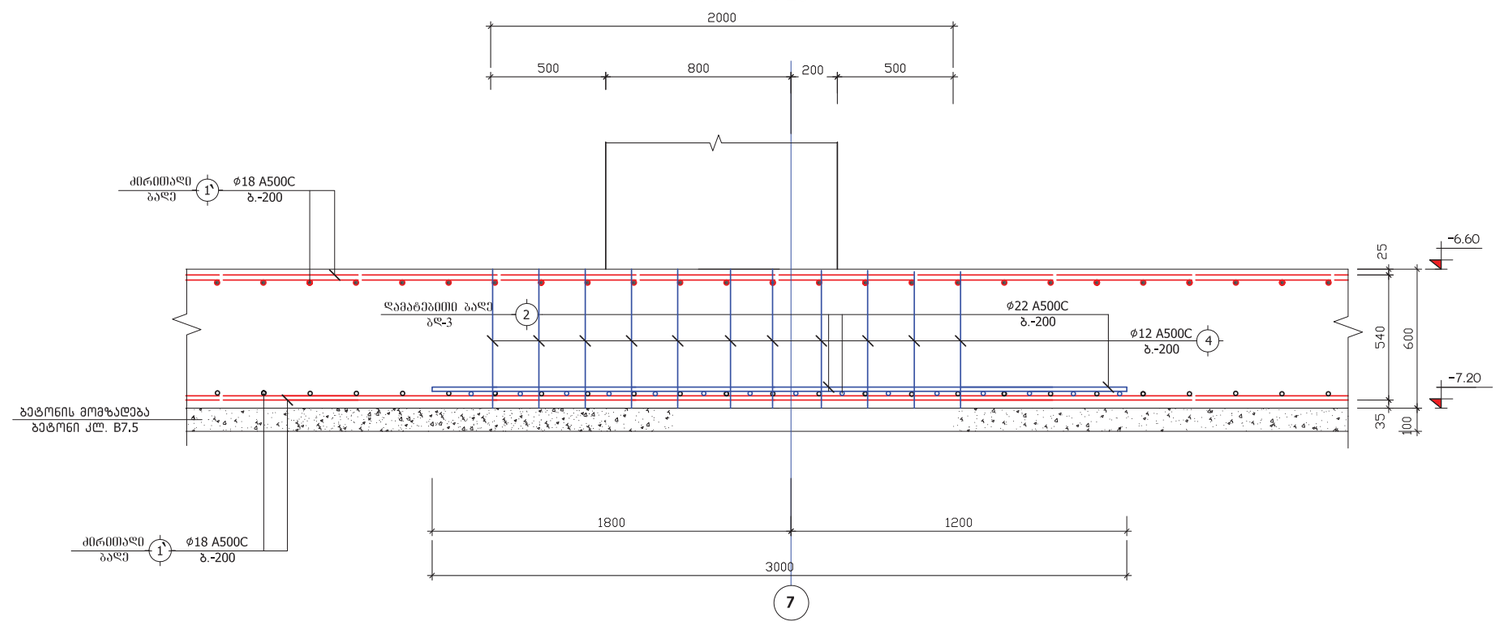

კვეთი 1-1

მ. 1:20

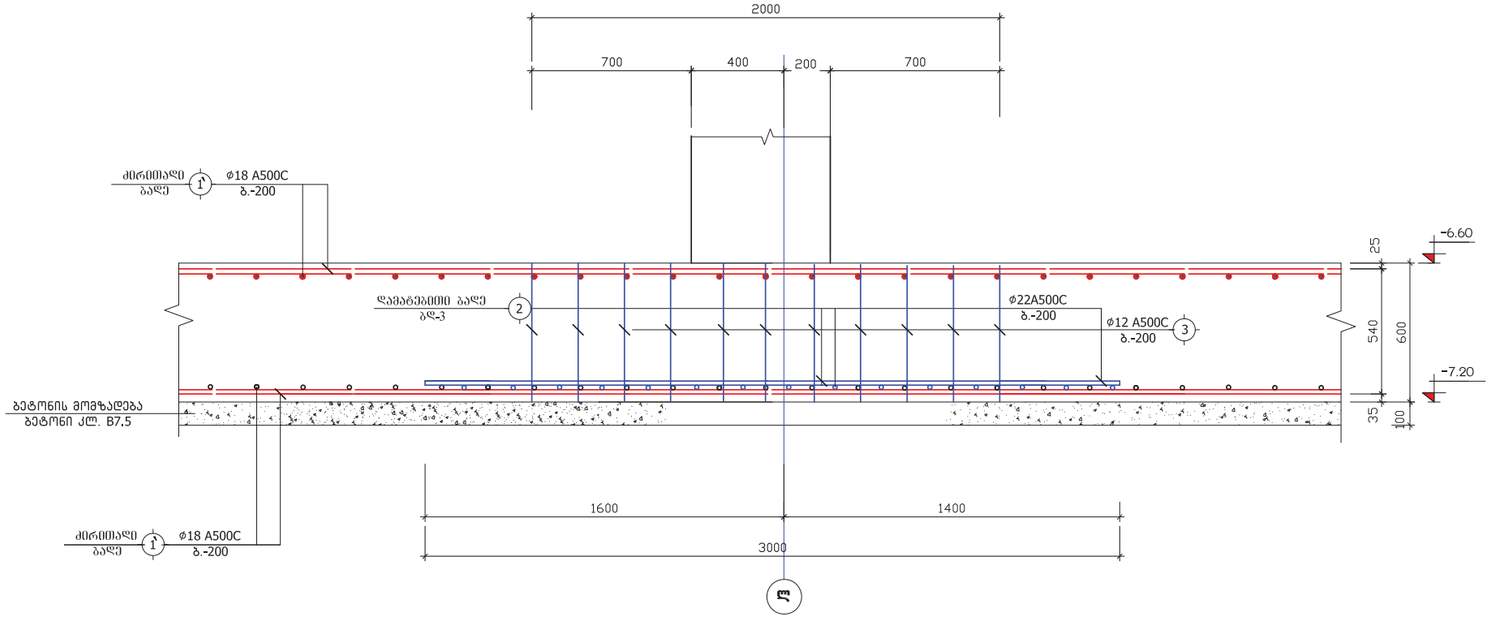

მაღლივი ბაგეშის წყნეთის ზღვარკენილის №40-40ა ს/კ. 01.14.08.001.600 მრავალბინიანი საცხოვრებელი სახლის პროექტი. კორექტირება				განივი არქიტექტის განლაგების სქემა ფრაგმენტი "I" კვეთები I-I და 2-2			2025წ.
დირექტორი	გ. ცაშველი			ფურც. №	რაოდენ.	მასშტ.	დაკვ. №
				კ -4	-	1:20	
კონსტრუქტ.	ლორთქიფანიძე			დამკვეთი:			
				შ.პ.ს. "მონოლითი+"			

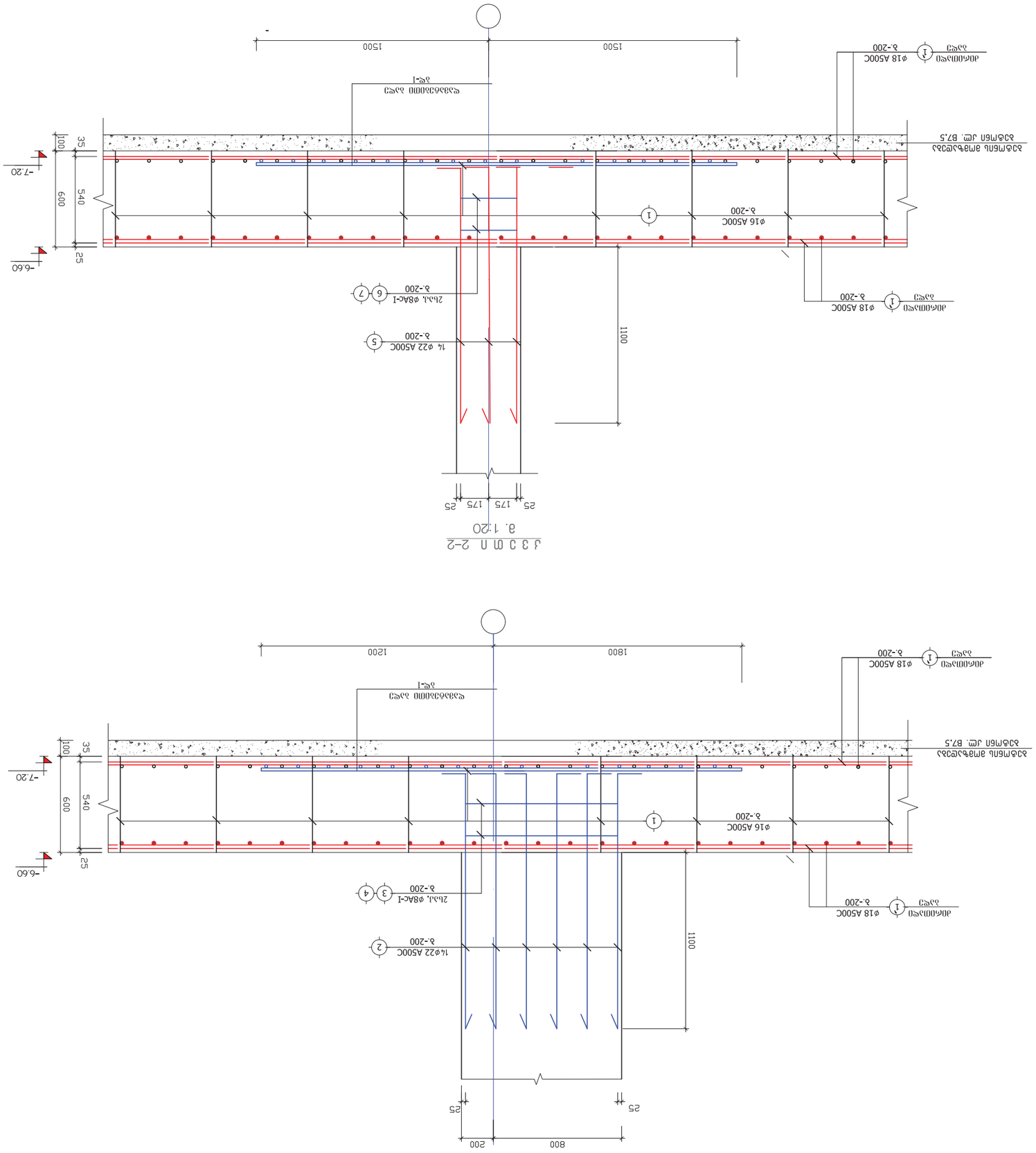

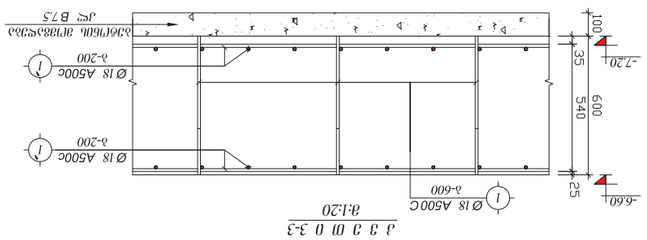

შპალერის ფილების ზომები N40-403 ტიპის ბეტონის ბორტი ბ/ქ. 01.14.08.001.600 ფრაგმენტის ბეტონის ტიპის ბორტი ბეტონის მარკა B25					202.5 ნ.
ლითონის ელემენტების ანტიკოროზიული დაფარვა				ლითონის ელემენტების ზედაპირის მომზადების ხარისხი Sa 2½	
ფურნიტურის დასახელება	მწარმოებელი, მისამართი			ზომა, მმ	ერთეულის წონა, კგ
				ქ -ის		
ელექტროდის ტიპი					
ელექტროდის მარკა					
ელექტროდის დიამეტრი, მმ					
ელექტროდის ხარჯი, კგ					
ელექტროდის ხარჯი, კგ					
ელექტროდის ხარჯი, კგ

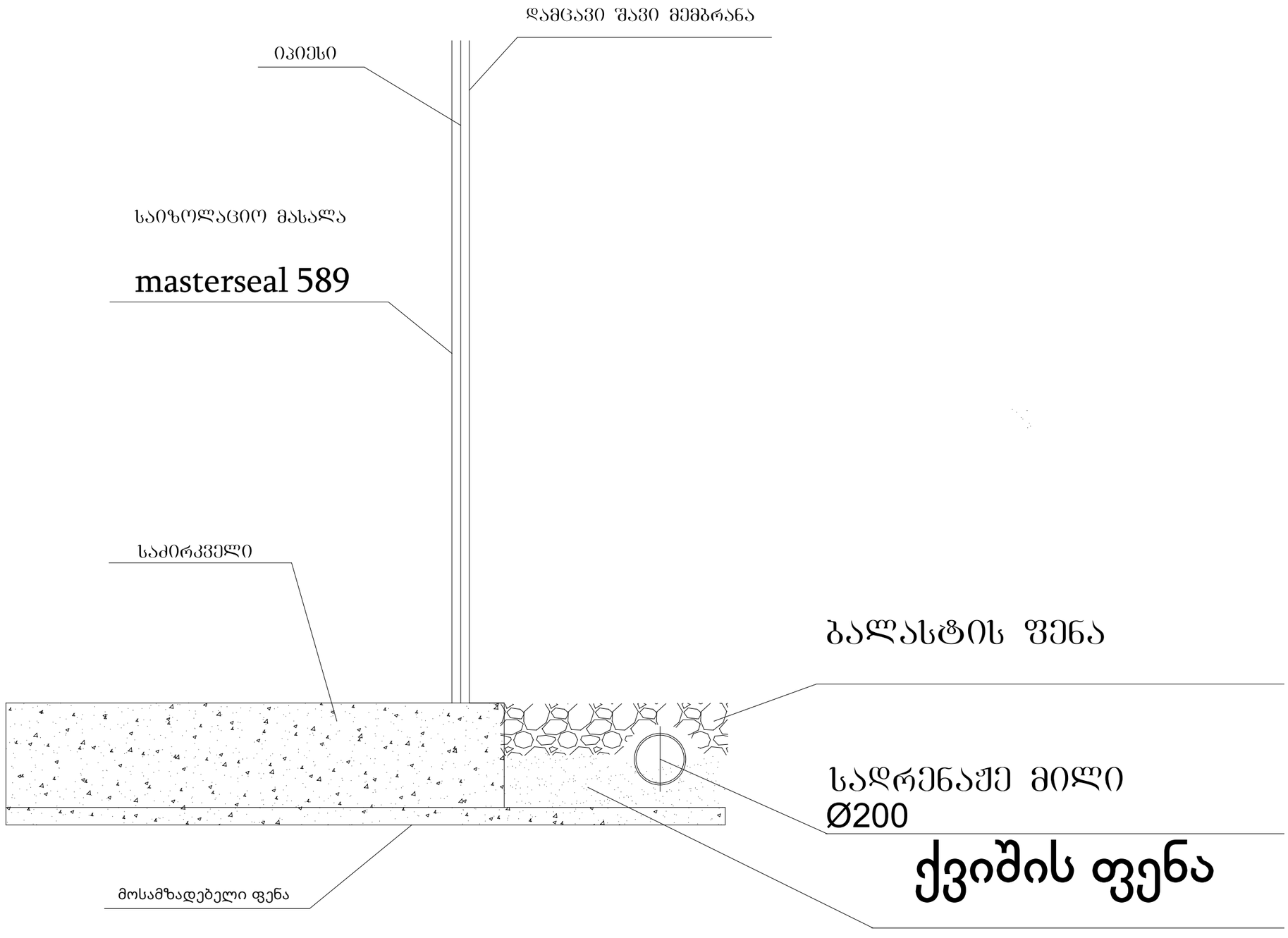
დამცავი შავი მემბრანა
იპიესი
საიზოლაციო მასალა
masterseal 589
საძირკველი
ბალასტის ფენა
სადრენაჟე მილი
Ø200
ქვიშის ფენა
მოსამზადებელი ფენა

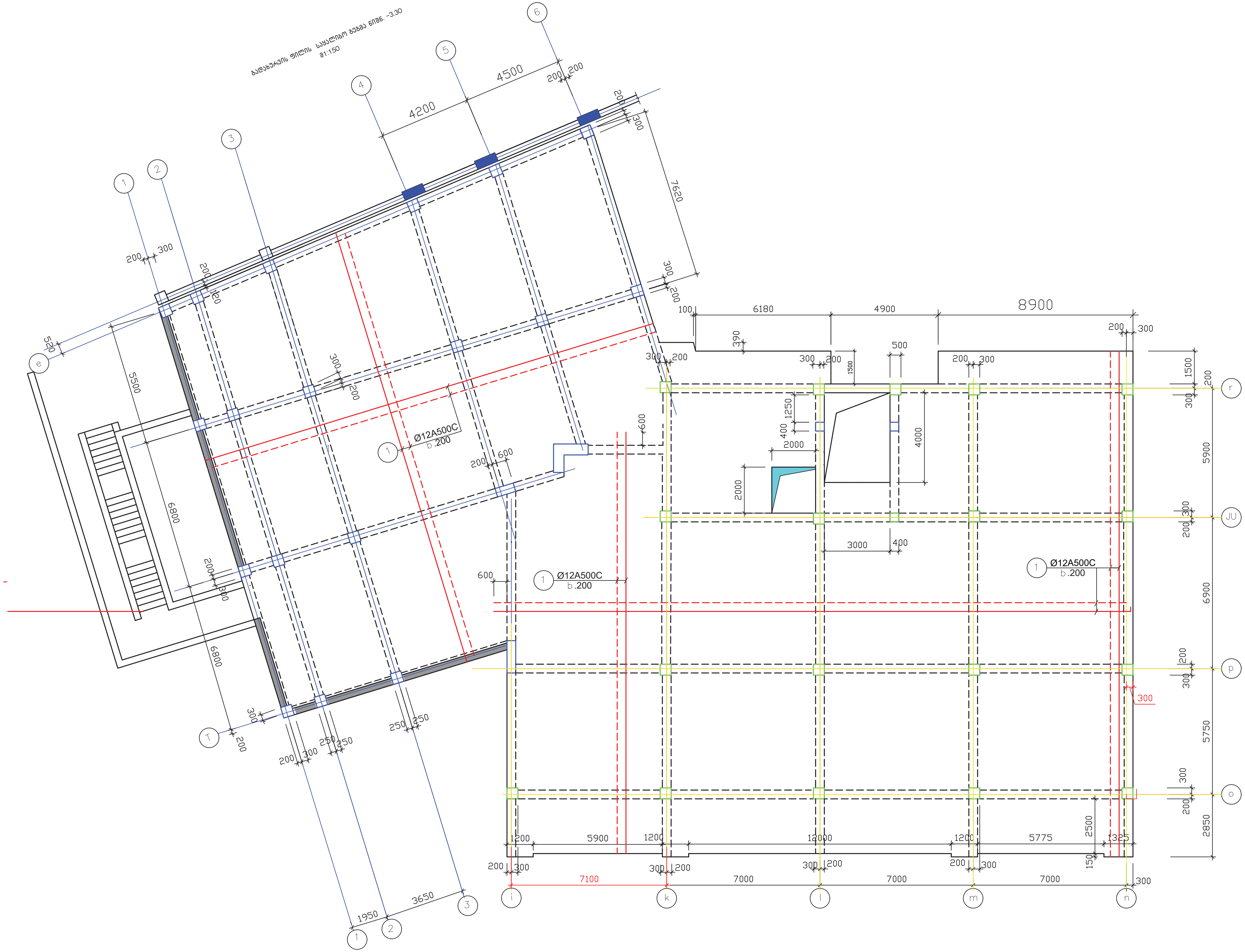

თბილისი. ბაგები. წყნეთის გზატკეცილის №40-40ა ს/კ. 01.14.08.001.600 მრავალბინიანი საცხოვრებელი სახლის პროექტი				გადახურვის ფილის საყალიბო გეგმა ნიშნ. -3.30 არმირების ჩვენებით			2025
დირექტორი	გ. იაშვილი			ფურც. №	რაოდენ.	მასშტ.	დაკვ. №
				კ -6	-	1:150	
კონსტრუქტ.	ლორთქიფანიძე			დამკვეთი:			
				შ.პ.ს. "მონოლითი+"			

Изм.	Кол.уч.	Лист	№ док.	Подп.	Дата
ГИП	Ф.И.О.				
Н.контр.	Ф.И.О.				
Разработал	Ф.И.О.				

Многоквартирный жилой дом с встроенными помещениями общественного назначения и подземной автостоянкой

Раздел КЖ. Конструкции железобетонные монолитные

Стадия: Р | Лист: 1 | Листов: 1

Схема расположения элементов монолитного перекрытия на отм. +0.00

Масштаб 1:150

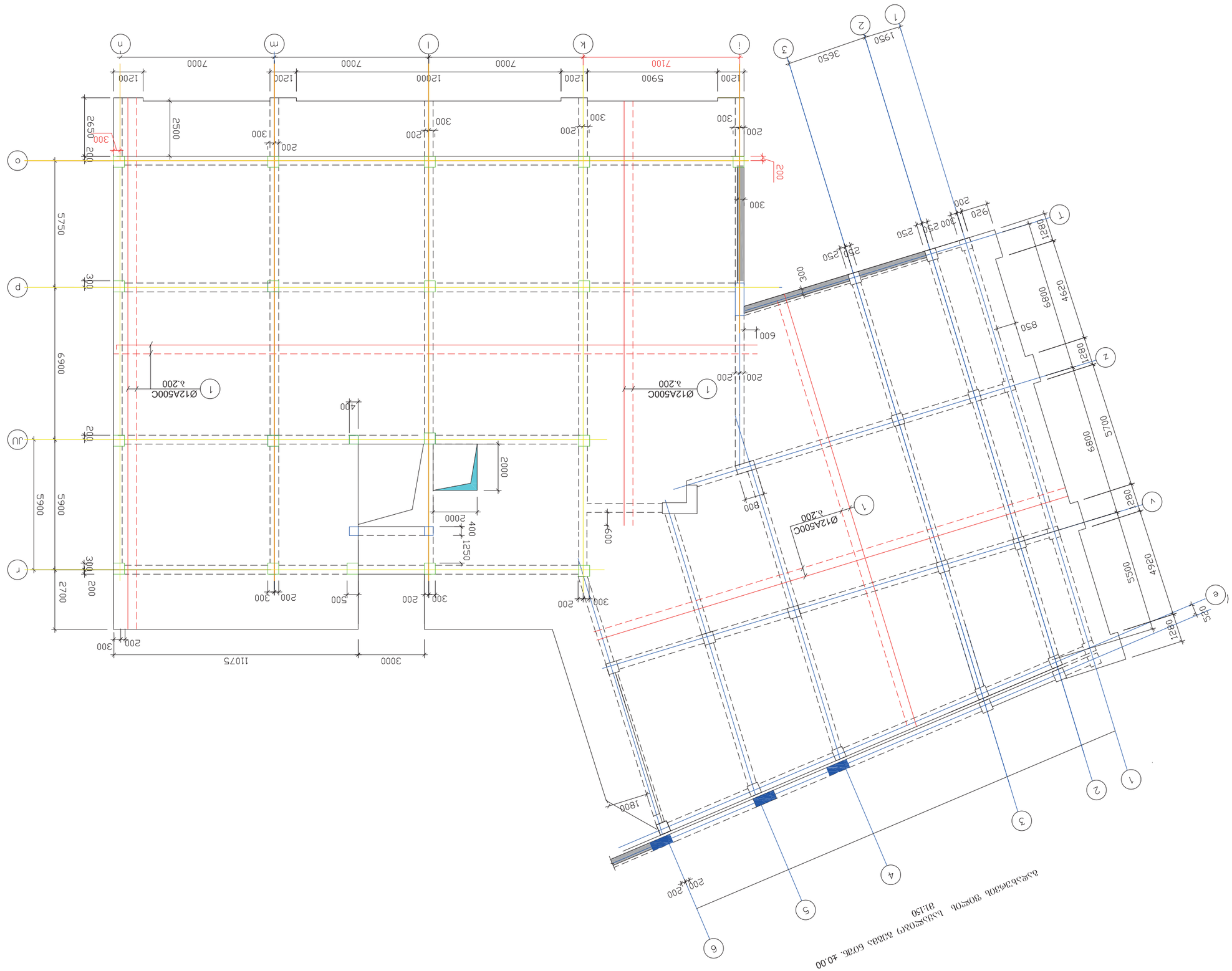
Ø12A500C
Ø12A500C
Ø12A500C

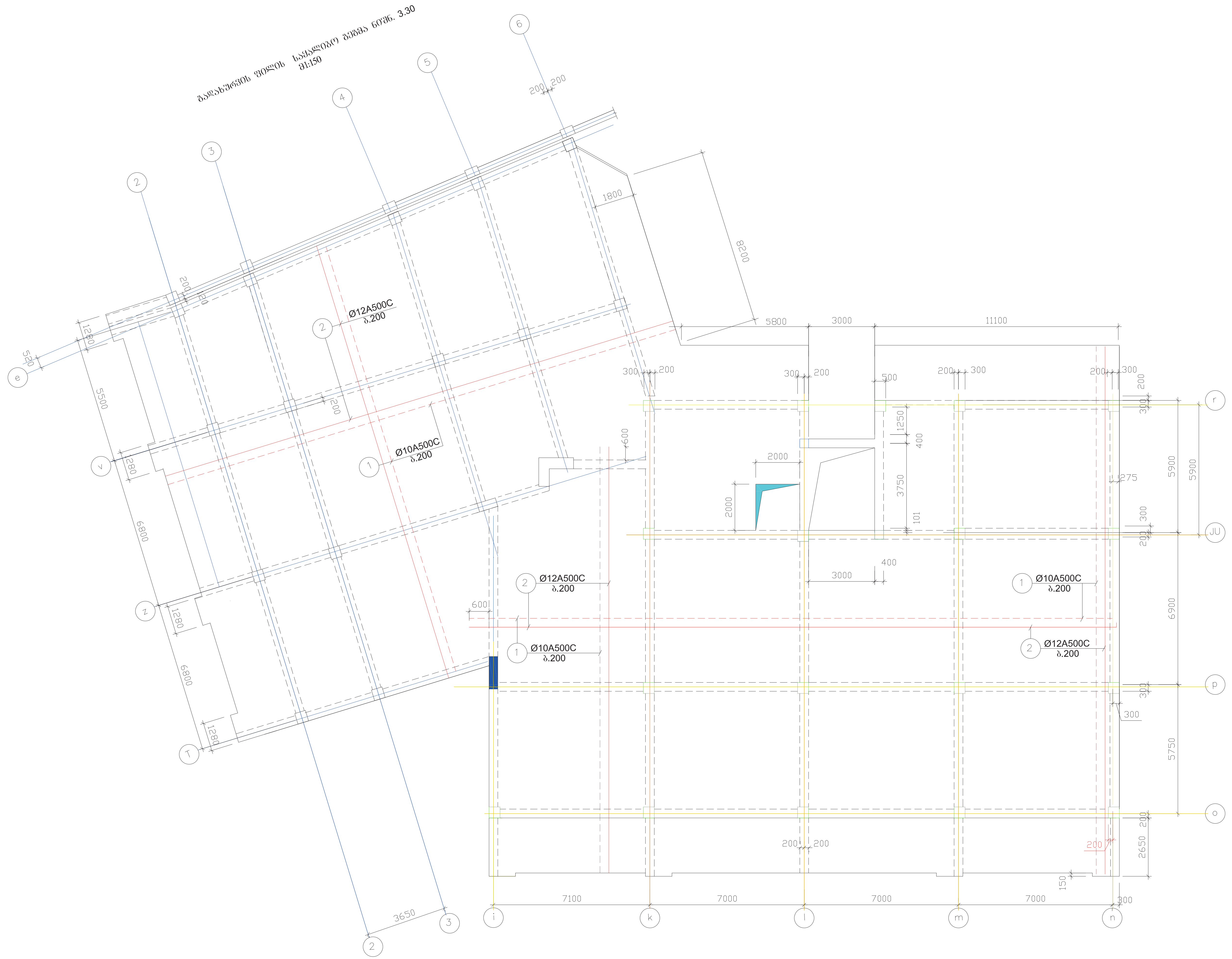

თბილისი. ბაგები. წყნეთის გზატკეცილის №40-40ა ს/კ. 01.14.08.001.600 მრავალბინიანი საცხოვრებელი სახლის პროექტი				გადახურვის ფილის საყალიბო გეგმა ნიშნ. 3.30 არმირების ჩვენებით			2025
დირექტორი	გ. იაშვილი			ფურც. №	რაოდენ.	მასშტ.	დაკვ. №
				კ -8	-	1:150	
კონსტრუქტ.	ლორთქიფანიძე			დამკვეთი:			
				შ.პ.ს. "მონოლითი+"			

გადახურვის ფილის საყალიბო გეგმა ნიშნ. 6.60
მ1:150

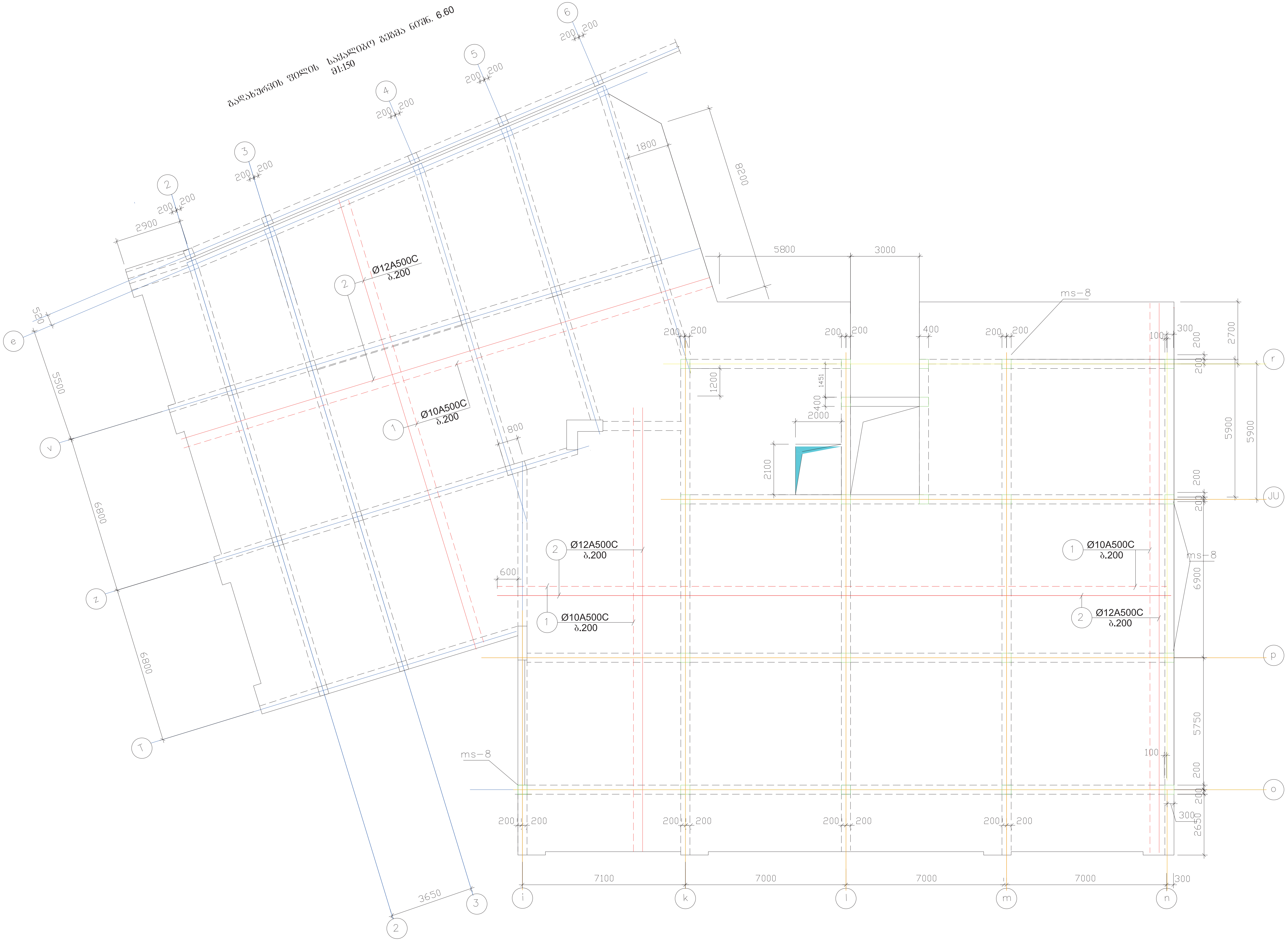

თბილისი. ბაგები. წყნეთის გზატკეცილის №40-40ა ს/კ. 01.14.08.001.600 მრავალბინიანი საცხოვრებელი სახლის პროექტი				გადახურვის ფილის საყალიბო გეგმა ნიშნ. 6.60 არმირების ჩვენებით			2025 წ.
დირექტორი	გ. იაშვილი			ფურც. №	რაოდენ.	მასშტ.	დაკვ. №
				კ -9	-	1:150	
კონსტრუქტ.	ლორთქიფანიძე			დამკვეთი:			
				შ.პ.ს. "მონოლითი+"			

გადახურვის ფილის საყალიბო გეგმა ნიშნ. 9.90
მ1:150

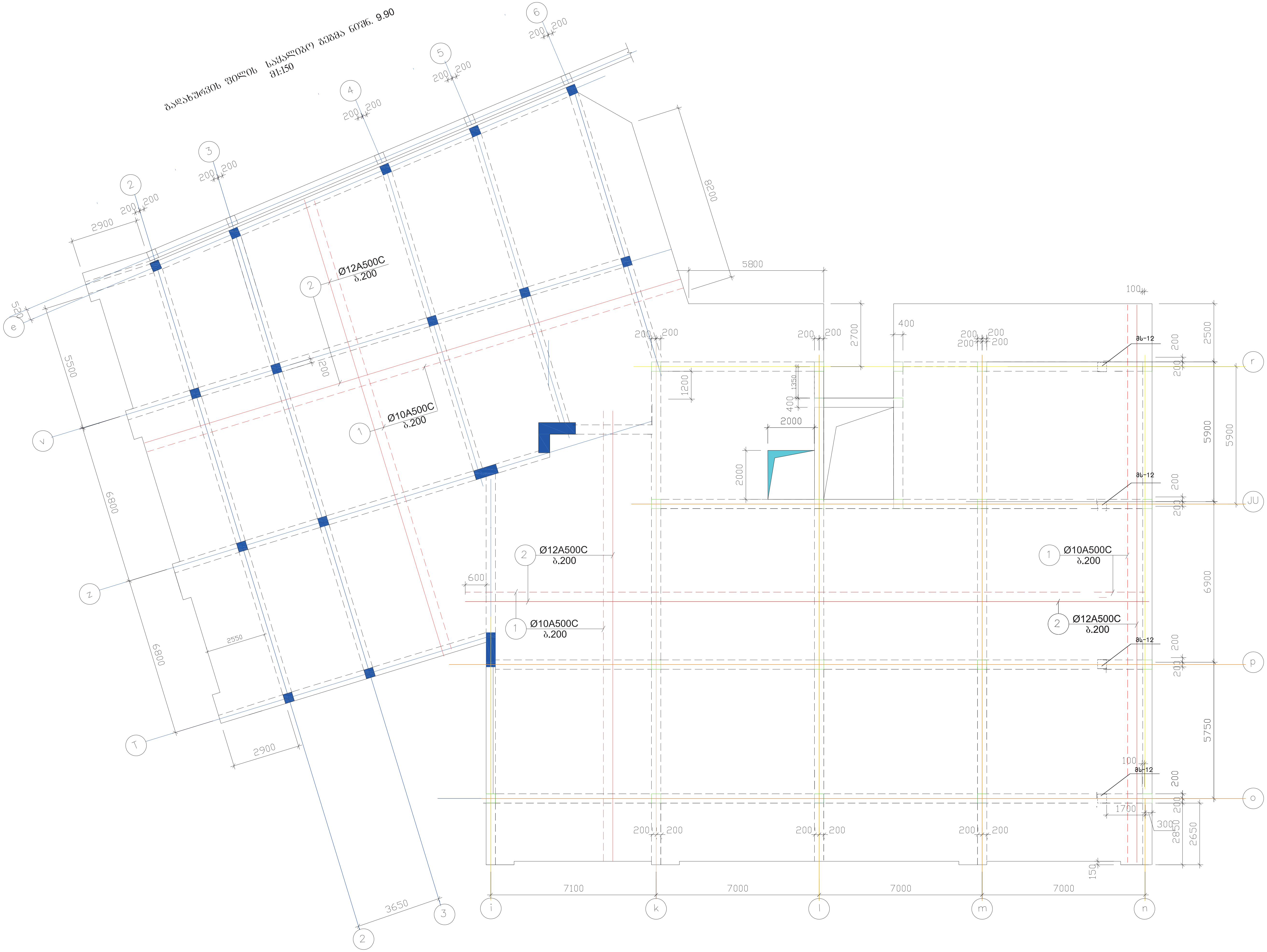

თბილისი. ბაგები. წყნეთის გზატკეცილის №40-40ა ს/კ. 01.14.08.001.600 მრავალბინიანი საცხოვრებელი სახლის პროექტი				გადახურვის ფილის საყალიბო გეგმა ნიშნ. 9.90 არმირების ჩვენებით			2025წ.
დირექტორი	გ. იაშვილი			ფურც. №	რაოდენ.	მასშტ.	დაკვ. №
				კ -10	-	1:150	
კონსტრუქტ.	ლორთქიფანიძე			დამკვეთი:			
				შ.პ.ს. "მონოლითი+"			

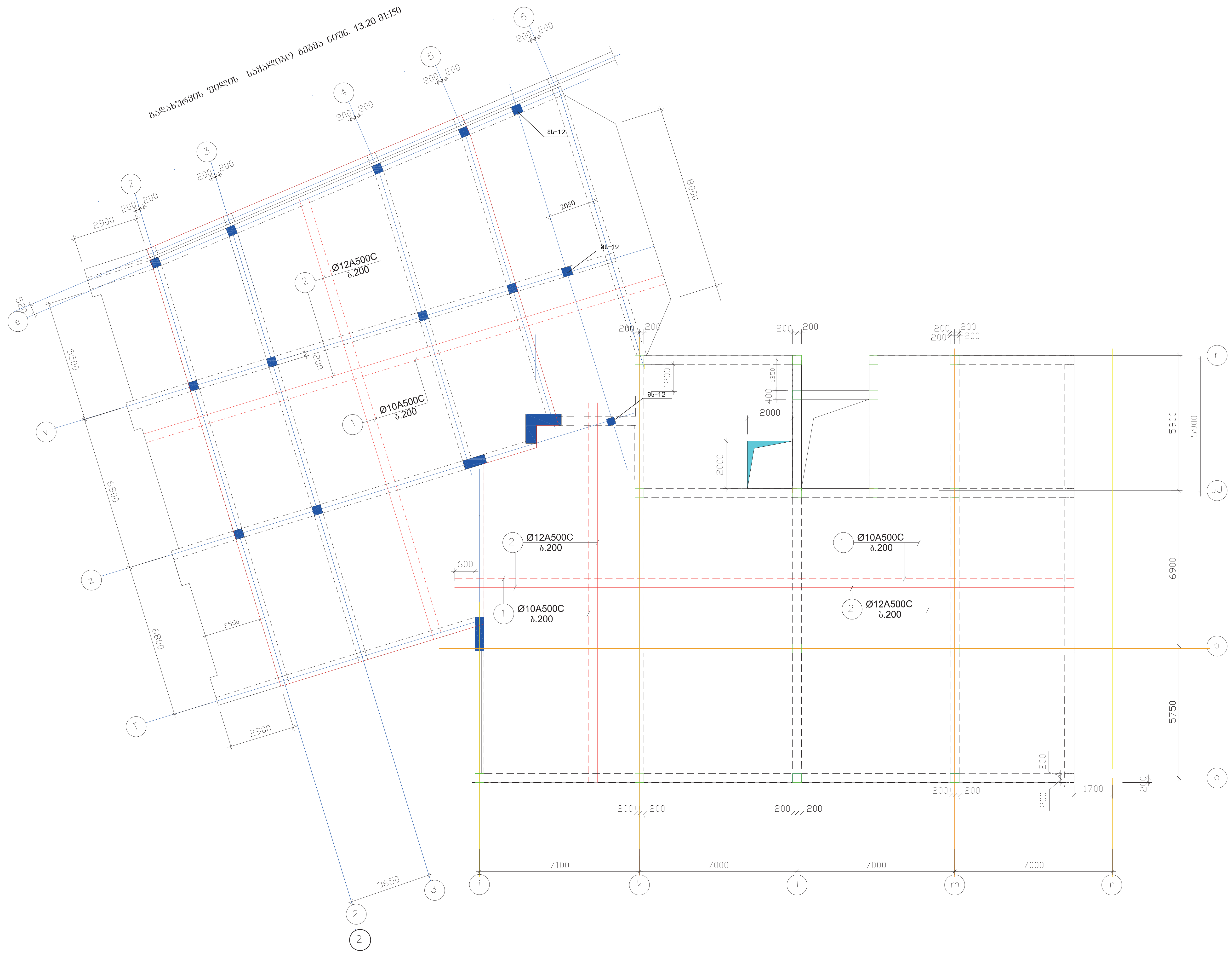

თბილისი. ბაგები. წყნეთის გზატკეცილის №40-40ა ს/კ. 01.14.08.001.600 მრავალბინიანი საცხოვრებელი სახლის პროექტი				გადახურვის ფილის საყალიბო გეგმა ნიშნ. 13.20 არმირების ჩვენებით			2025
დირექტორი	გ. იაშვილი			ფურც. №	რაოდენ.	მასშტ.	დაკვ. №
				კ -11	-	1:150	
კონსტრუქტ.	ლორთქიფანიძე			დამკვეთი:			
				შ.პ.ს. "მონოლითი+"			

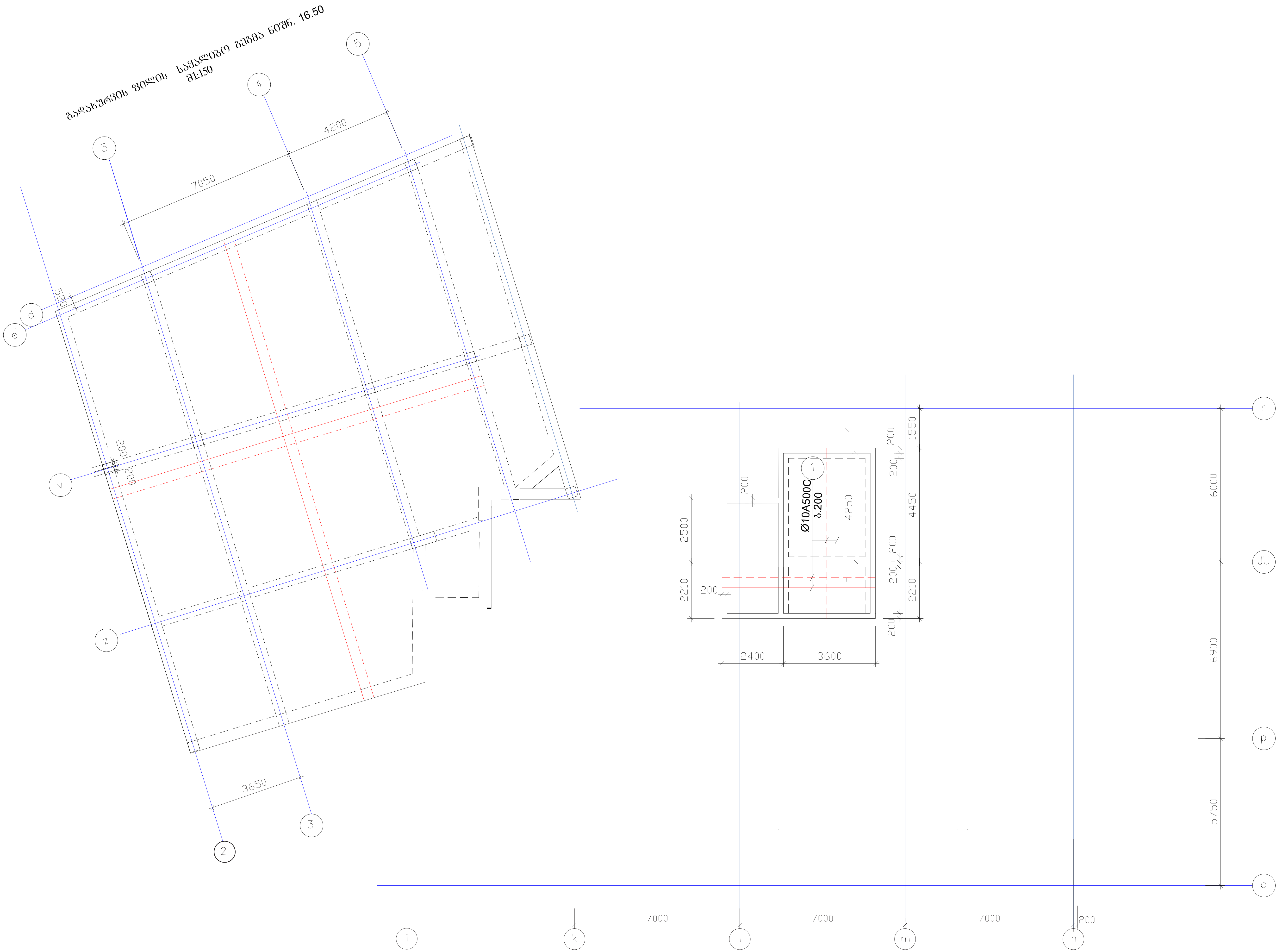

თბილისი. ბაგები. წყნეთის გზატკეცილის №40-40ა ს/კ. 01.14.08.001.600 მრავალბინიანი საცხოვრებელი სახლის პროექტი				გადახურვის ფილის საყალიბო გეგმა ნიშნ. 16.50 არმირების ჩვენებით			2025 წ.
დირექტორი	გ. იაშვილი			ფურც. №	რაოდენ.	მასშტ.	დაკვ. №
				კ -12	-	1:150	
კონსტრუქტ.	ლორთქიფანიძე			დამკვეთი:			
				შ.პ.ს. "მონოლითი+"			

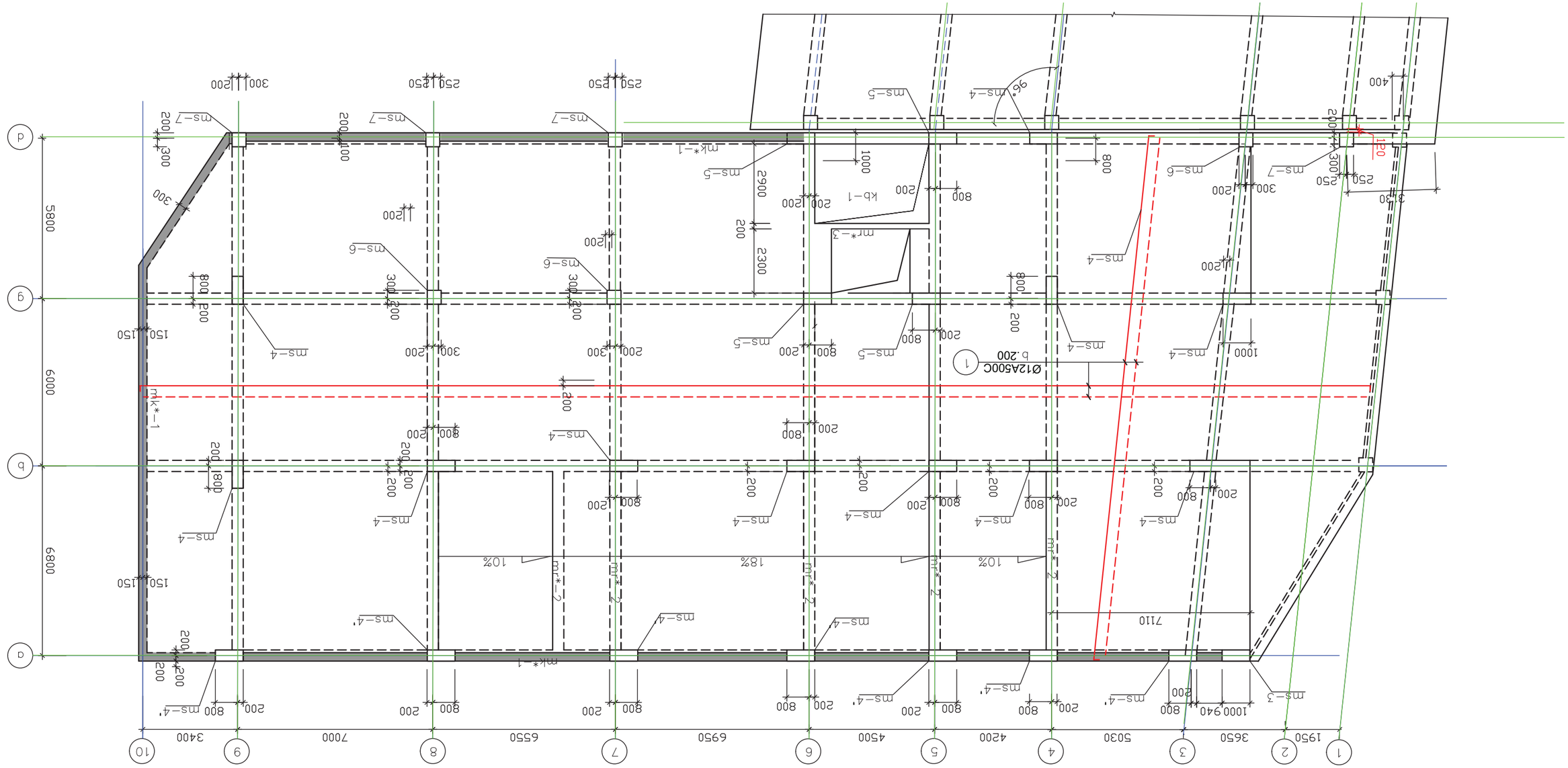

Экспликация полов помещения бассейна (к.№ 1) 81.150

Поз.	Обозначение	Наименование	Кол.	Масса ед., кг	Примечание
		Керамогранитная плитка			
1		Керамогранитная плитка 300×300×10 мм	81.150	12.5	
		Бетонное основание			
2		Бетонное основание 300 мм	81.150	720.0	
		Гидроизоляция			
3		Гидроизоляционный материал	81.150	1.2	
		Стяжка			
4		Цементно-песчаная стяжка 50 мм	81.150	110.0	
		Утеплитель			
5		Утеплитель 100 мм	81.150	15.0	
		Пароизоляция			
6		Пароизоляционная пленка	81.150	0.2	
		Железобетонная плита			
7		Железобетонная плита 200 мм	81.150	480.0	
		Подвесной потолок			
8		Подвесной потолок	81.150	18.0	

Ведомость перемычек

Марка	Сечение, мм	Кол.	Примечание
mk*–1	200×300	3	
mr*–2	200×300	3	
mr*–3	200×300	1

| | | |

გადახურვის ფილის საყალიბო გეგმა ნიშნ. 13.20

მ1:150

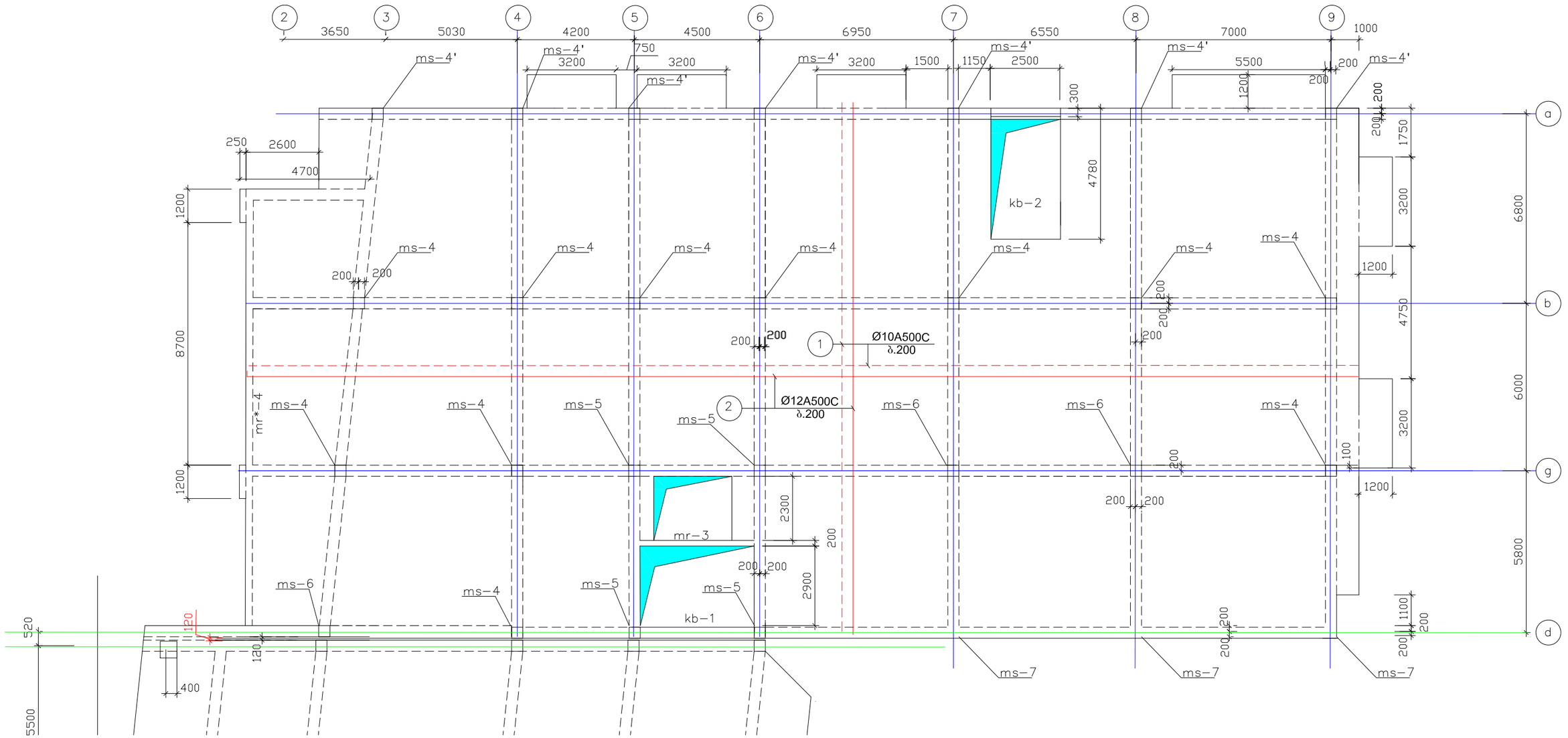

| | | |

Д.ОПАПСМПЬП ЕУЕБЗОМПЬ ВЧЬЗЬДЗДЗПЬПСМПЬ №40–40Ъ (Ь/Ъ №01.14.08.001.600)							
ФПЬЧЪДЬФМЬЧ	Ь. ПЬЗЗЗПСМП						
ЗМ. ПЬЗЗПЬЗЧЬЧ	Я. ЬЗЗЗЗСМПЧЪ						
ЗЗЗЗЗМЕЗЪ							
							З.З.Ь. ЗМЬЗМСМПЗМП "+"

ЗЗЗМП "1–1" ПЬ. ФЗЗЧЬЦ. Ъ–2

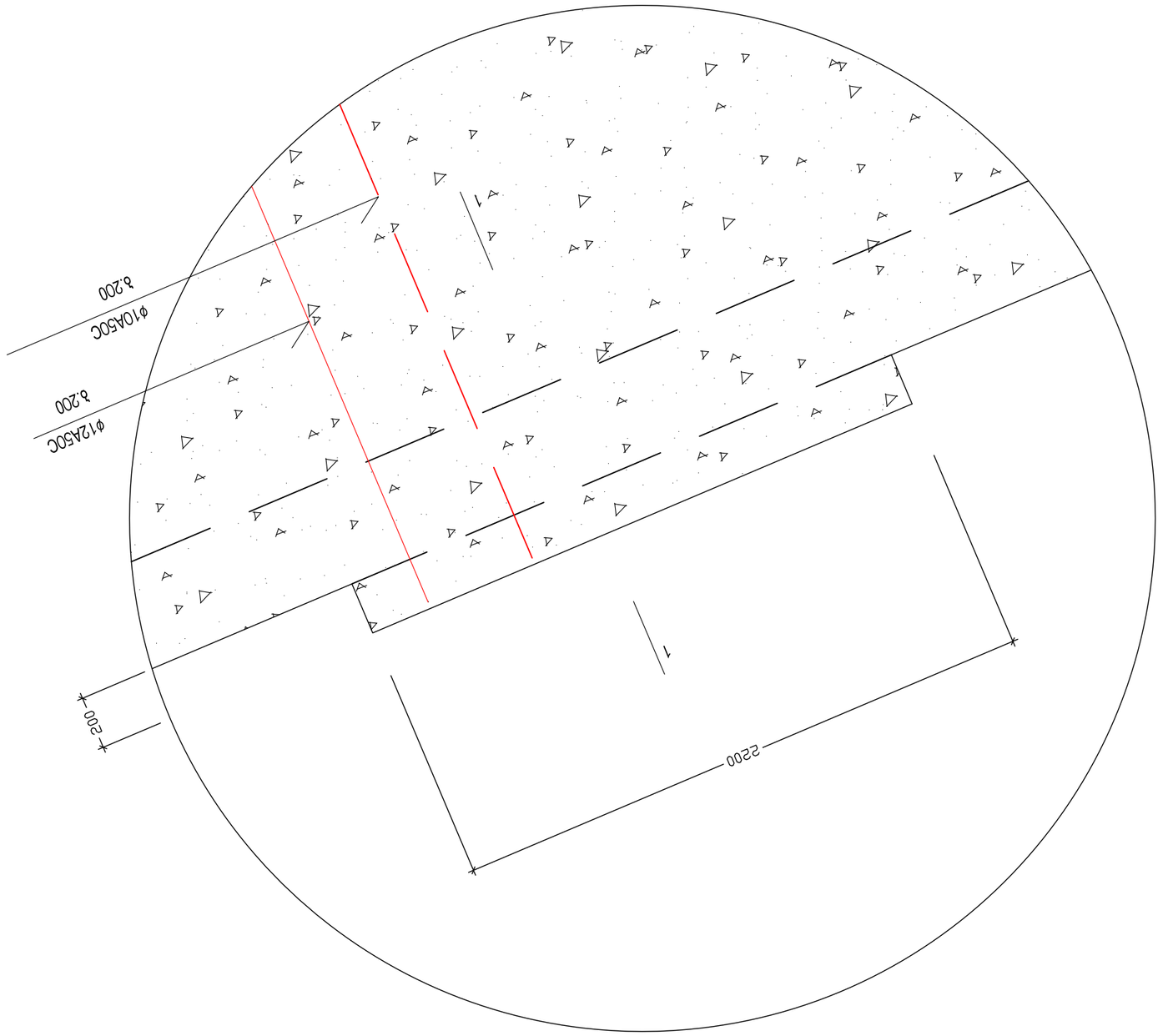

ЗЗЬЬЗП "1–1"
Я.1:20

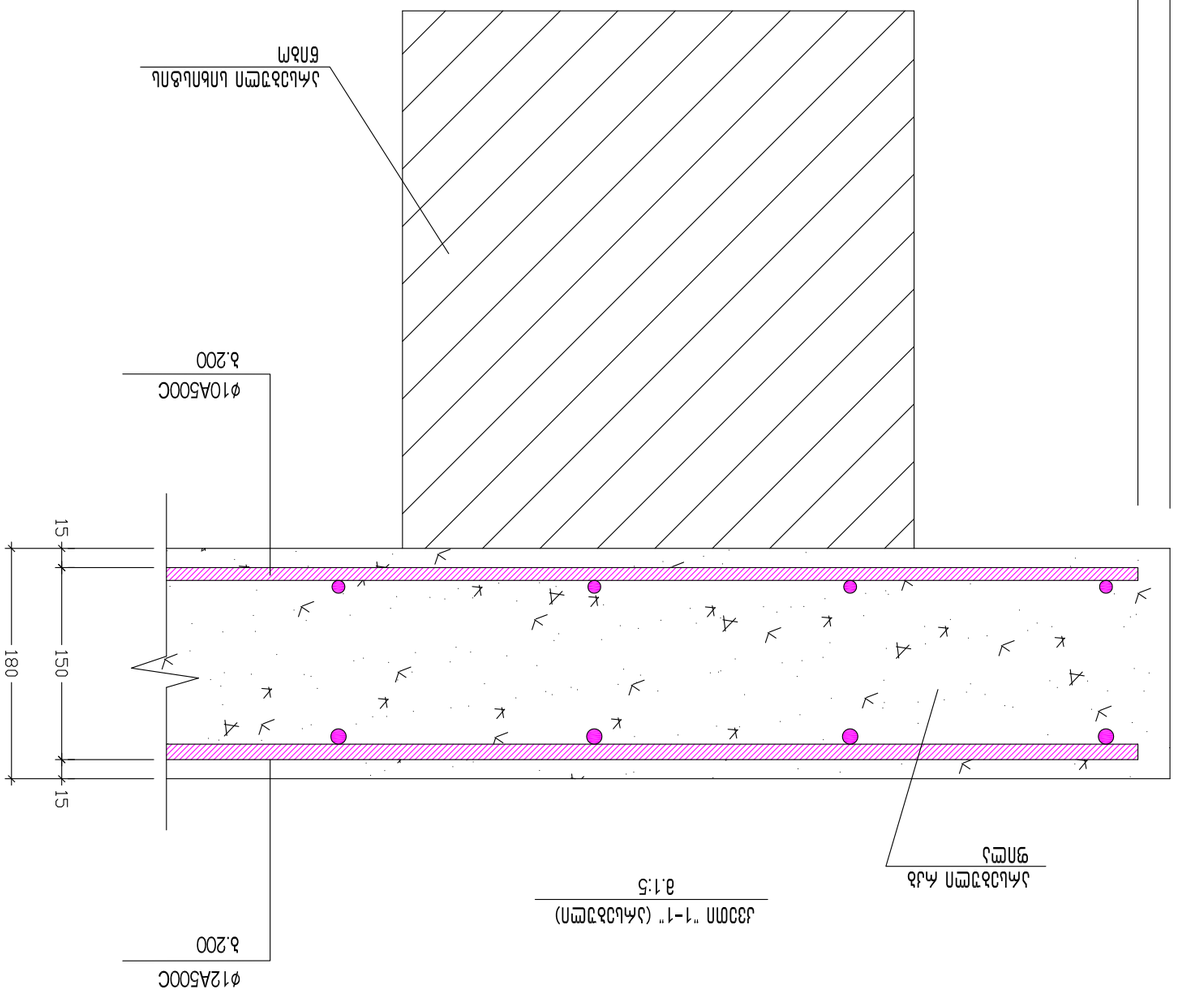

Дървена конструкция за укрепване на изкоп
мащаб 1:5

Дървена конструкция за укрепване на изкоп "1-1" (изкоп)
мащаб 1:5

Д.инженерна геодезия за обект №40-40Д (ЦУ №01.14.08.001.600)					Дървена конструкция за укрепване на изкоп "1-1"(изкоп)	2025 г.
Изпълнителен чертеж	Вх. №ЗУ-3				Мащаб 1:5	Фаза: Р
Изпълнителна геодезична схема:						
Забележка:						

Д.ОЪЛПСПЛЛП ЕЪЕБОПЛЛ ЪЪЪЪЪЛЛПСПЛЛ №40-40Ъ (Ы/Ј №01.14.08.001.600)				ЈЗЗОЛП "1-1" (ЫЗЗЛМПЈЪЪМ)	2025 Ѓ.
ЕПЛЛЈЪЈМЛЪ	Ъ. ПЈЗЗЗПСП	ЩЗЪЛ. №	ЛЛЈМЕЪЗЅ.	ЗЈЫЪЪ.	ЕЈЈЗ. №
ЗП. ПЪЗПЪЗЛП	Ъ. ЫЈЗЗСПЛЗ	Ј-6		1:6	
				ЕЪЪЈЗЗОЛП:	
ЗЗЈЗЛЕЪЈЪ					
				Ъ.Ј.Ы. ЗЛЪЛСПОЛП" +"	

Ј33ОЛП "1-1" (ЫЗЗЛМПЈЪЪМ)
Ъ:1.6

1200
150
30
120
1025
25
180
150
15
15
175
25
200

ø6A240C
з.400 (ЗЈЕЛЈЈСЈЕ)

ЈЛЛЪЗЗСП ЫЛЪЫЪЪЛ
ЪПЛЛ

ЈЛЛЪЗЗСП ЛЈЪ ЫЗЪГЛЛЛЛ
ЩПСЈ

ЫЗЗЛМПЈЪЪМ ЛЈЪ
ЩПСЈ

Д.ОЪЭПСПЛЛП ЁЭЁЬЭПЛЬ ЭЧЬЭЬЭЛЭПСПЛЬ №40-40Ъ (Ы/Э N:01.14.08.001.600)						ЭЭЭЬЭП "1"; ЭЭЬЁЭП "2"	2025 Ё.
ЁПЛЬЭЭЬЭЛЛ	Э. ПЬЭЭЭПСП			ЭЭЭЛЬ. №:	ЛЬЭПЁЭЁ.	ЭЭЬЭЭ.	ЁЬЭЭ. №:
ЭП. ПЁЭПЬЭЛП	Э. ЬЭЭЭСПЬЭ			Э–7		1:2	
				ЁЬЭЬЭЭЭПЛ:			
ЭЭЭЭПЁЭЛ							
						Э.Э.Ь. ЭПЬЭПСПЭПЛ" +"	

ЭЭЬПЭЭЬЬ.

ЭЭЬ ЭЭЭЁЭЭЬ. ЛЬЭ ЭЭЭПЭЭЬ ЭПЭЬЛЬЭЭЭЭПСП ЭПЭЛЬЭЭЭЭЭЬЭЭЭЭЭЬЭЭЭЭЭ

| | | |

გადახურვის ფილის საყალიბო გეგმა ნიშნ. 19.80

მ1:150

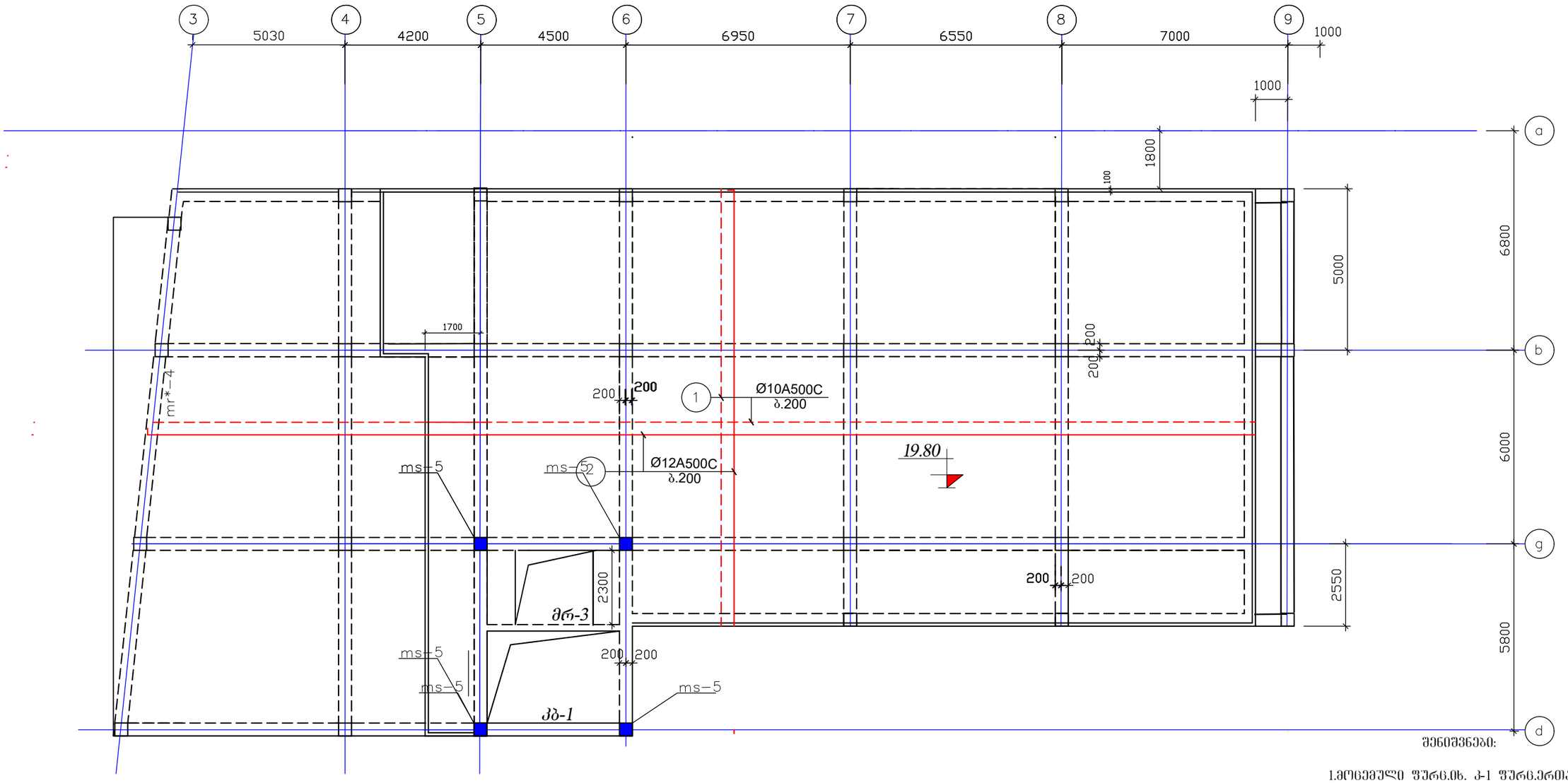

შენიშვნები:

1.მოცემული ფურც.იხ. კ-1 ფურც.ერთად.

თბილისი. ბაგები. წყნეთის გზატკეცილის №40-40ა ს/კ. 01.14.08.001.600 მრავალბინიანი საცხოვრებელი სახლის პროექტი. კონსტრუქციები				გადახურვის ფილის საყალიბო გეგმა ნიშნ. 19.140			2025
დირექტორი	გ.ბაშველი			ფურც. №	რაოდენ.	მასშტ.	დაკვ. №
				კ -20		1:150	
კონსტრუქტორი	ლორთქიფანიძე			დამკვეთი:			
				შ.პ.ს. "ვონოლითი+"			

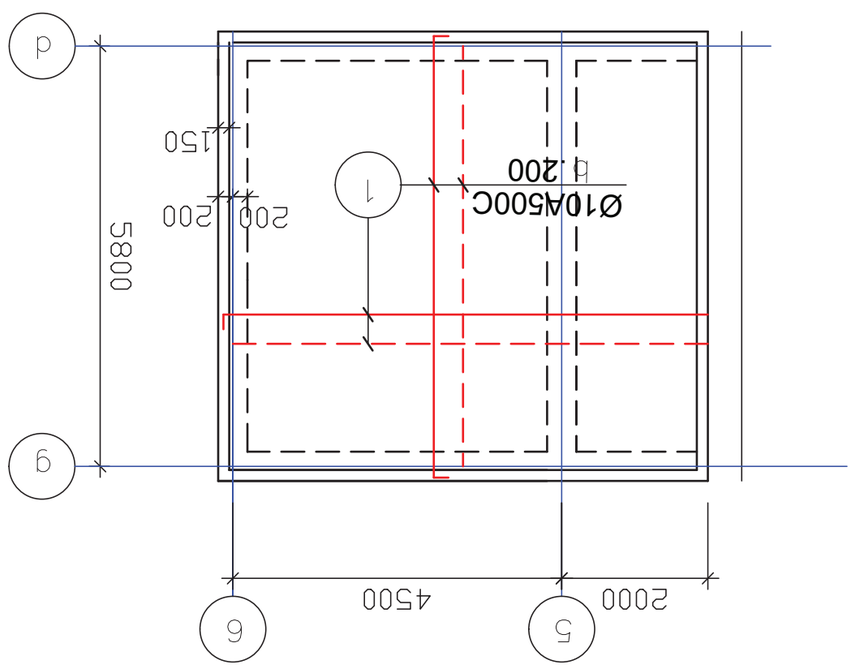

Фиг. 22.33 Основа за стълбище – Разрез 1-1

81:150

Забележки:

1. Всички размери са в mm, освен ако не е посочено друго.

Проектант: Инж. Петър Стефанов Колев, рег. № 40-403 гр. Пловдив, ул. "Капитан Райчо" № 12, ет. 3, ап. 7	Възложител: Община Пловдив, Район "Централен" гр. Пловдив, пл. "Съединение" № 1	2025
Обект: Ново училище в УПИ XIV-1234, кв. 87, м. "Тракийски възход", гр. Пловдив		
Част: Конструктивна	Мащаб: 1:150	Лист № 14
Фаза: Работен проект	Дата: 19.140	
Детайл: Основа за стълбище – Разрез 1-1		

Изм.	Кол.уч.	Лист	№ док.	Подп.	Дата
ГИП	Ф.И.О.				
Н.контр.	Ф.И.О.				
Разраб.	Ф.И.О.				

Многоквартирный дом №40-40А по ул. Гагарина. Общежитие для студентов и преподавателей
Ш/Э. 01.14.08.001.600 Электроснабжение и электрооборудование
Наружное освещение. Общая пояснительная записка

Стадия	Лист	Листов
Р	1	1

ООО "Электроснабжение+"
г. Ульяновск

Общая пояснительная записка

Настоящий проект разработан на основании задания на проектирование, выданного заказчиком, и в соответствии с действующими нормами и правилами.

Проектом предусмотрено наружное освещение территории общежития, включая пешеходные дорожки, площадку перед входом и подъезд к зданию.

Напряжение сети 380/220 В, система заземления TN-C-S. Светильники приняты с степенью защиты не менее IP65.

Управление освещением — автоматическое, по фотореле и таймеру.

Ведомость ссылочных и прилагаемых документов

Обозначение	Наименование	Примечание
	Ссылочные документы	
	Прилагаемые документы	
	Общие данные	
	Генеральный план	
	Схема электрическая принципиальная	
	Спецификация оборудования	

Общие данные

Степень защиты светильников — не менее IP65.

Управление освещением — автоматическое, по фотореле и таймеру.

Напряжение сети 380/220 В, система заземления TN-C-S.

Генеральный план

Схема электрическая принципиальная

Спецификация оборудования

Поз.	Наименование	Тип, марка	Кол.	Примечание
1	Светильник светодиодный	НКУ 04-60-001	24	
2	Светильник светодиодный	НКУ 04-40-001	12	
3	Светильник светодиодный	НКУ 04-20-001	8	
4	Прожектор светодиодный	ПСС 06-150-001	6	
5	Светильник светодиодный	НКУ 04-60-001	24	
6	Светильник светодиодный	НКУ 04-40-001	12	
7	Светильник светодиодный	НКУ 04-20-001	8	
8	Прожектор светодиодный	ПСС 06-150-001	6	
9	Светильник светодиодный	НКУ 04-60-001	24	
10	Светильник светодиодный	НКУ 04-40-001	12	

Разрез 1-1 по оси "А"

Разрез 1-1 по оси "А"

1:150

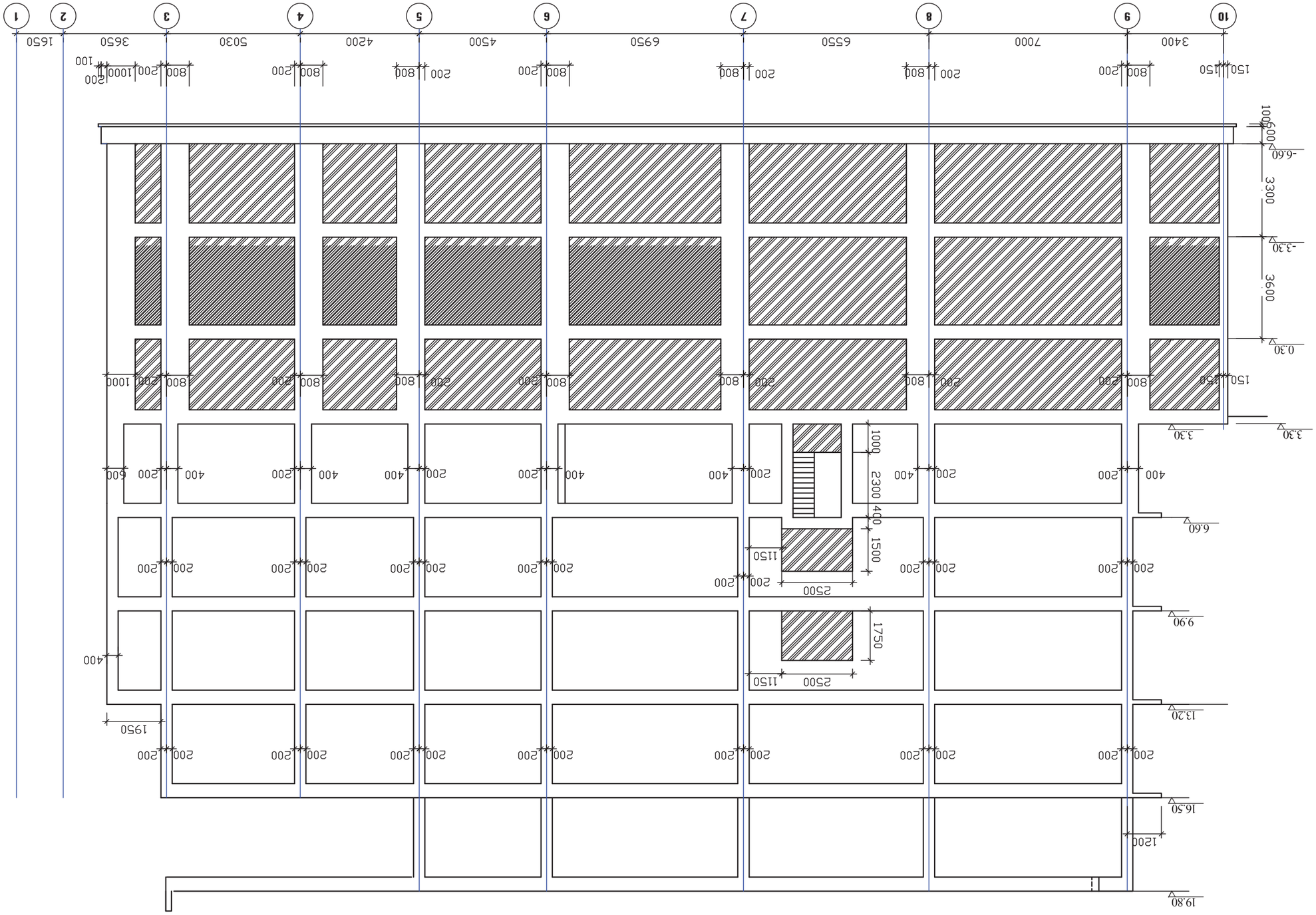

Изм.	Кол.уч.	Лист	№ док.	Подп.	Дата
ГИП	Ф.И.О.				
Н.контр.	Ф.И.О.				
Разраб.	Ф.И.О.				

Многоквартирный дом №40-40А по ул. Гагарина. Общежитие для студентов и преподавателей
Ш/Э. 01.14.08.001.600 Электроснабжение и электрооборудование
Наружное освещение. План территории с размещением светильников

Стадия	Лист	Листов
Р	2	2

ООО "Электроснабжение+"
г. Ульяновск

План территории с размещением светильников

1:150

Шлюзование. Завозня. Бульвар. Зрительный зал. Литер Б. №40-403

Ш/Э. 01.14.08.001.600 ЭТМ.ЗАВ.ЗЛБ.ЗРЗ

Блок №1. Этажи. Зрительный зал. Литер Б. Разрез 1-1

Изм.	Кол.уч.	Лист	№ док.	Подп.	Дата	Шлюзование на Волгоградском "Б" судоходном канале	
ГИП	Зиновьев				2024 г.		
Н.контр.	Ефимова					Стадия	Лист	Листов
Разраб.	Ефимова					Р	3	

Копировал

Формат А1

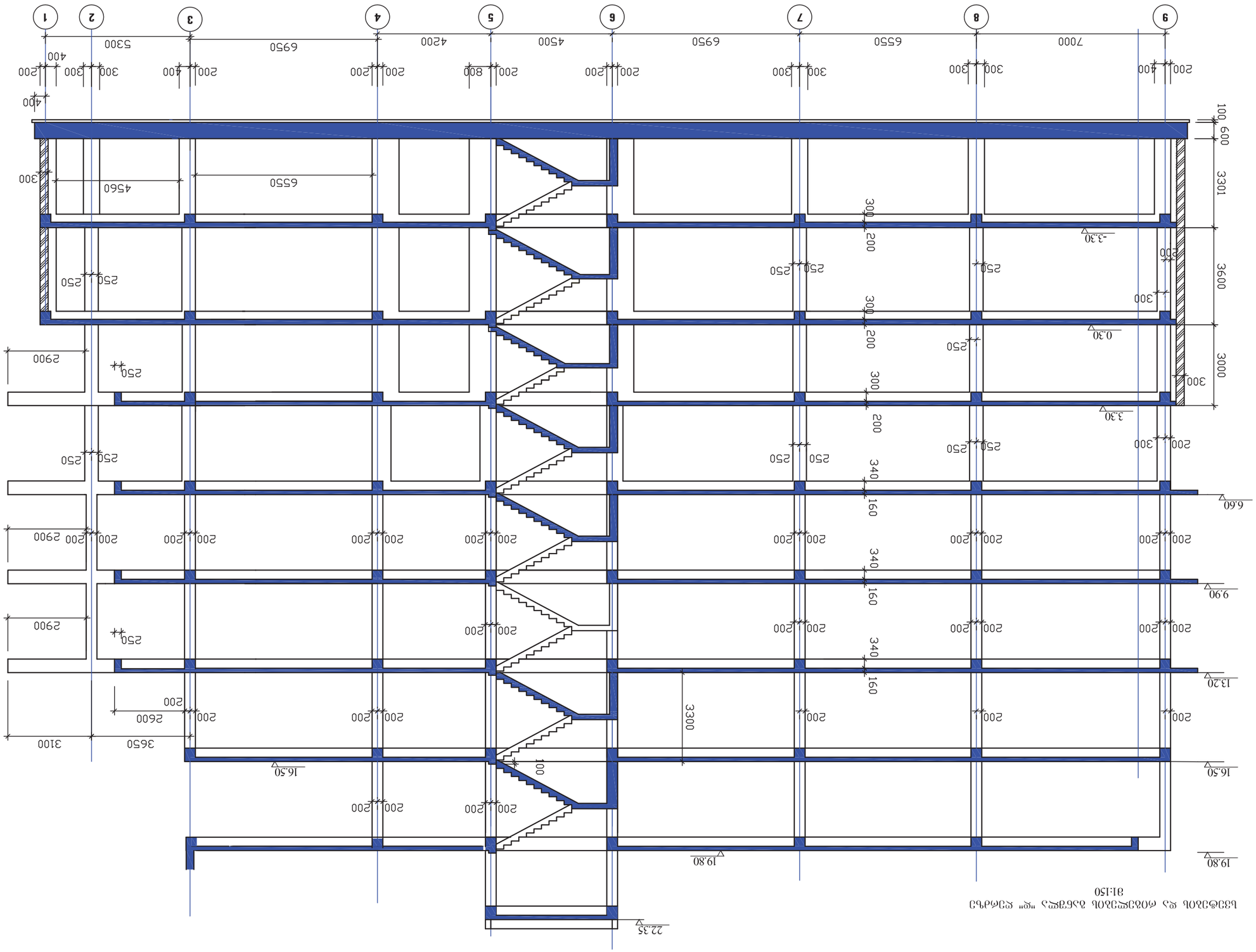
1
2
3
4
5
6
7
8
9
5300
6950
4200
4500
6950
6550
7000
400
200
300
300
200
400
200
200
200
800
200
200
300
300
200
400
100
600
3301
3600
3000
300
-3.30
0.30
3.30
6.60
9.90
13.20
16.50
19.80
22.35
4560
6550
250
250
250
250
250
250
250
250
250
250
300
200
300
200
340
160
340
160
340
160
300
200
300
200
2900
2900
2900
2600
3650
3100
3300
100
200
200
200

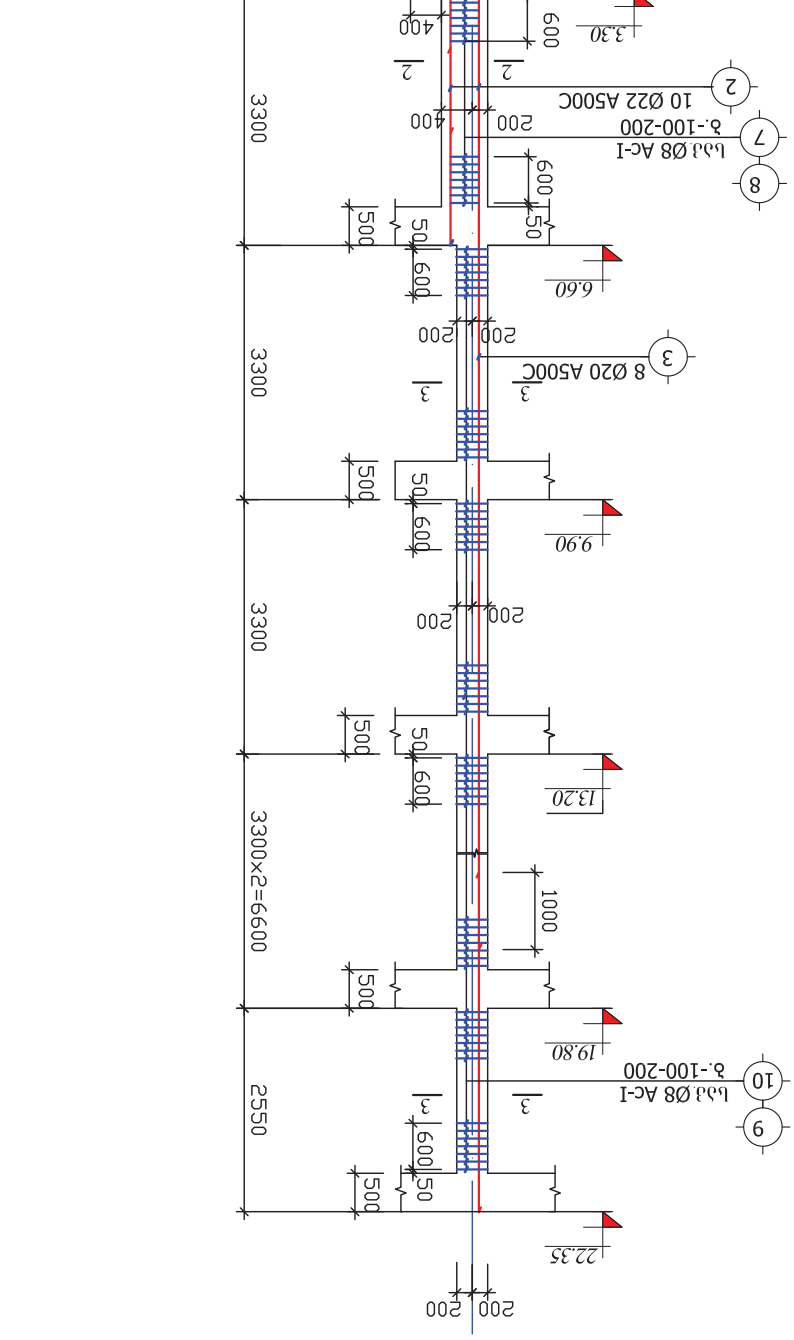

Ь33Ь8Л аь–5 (4 Ь∪ℳЛ)
а 1:100

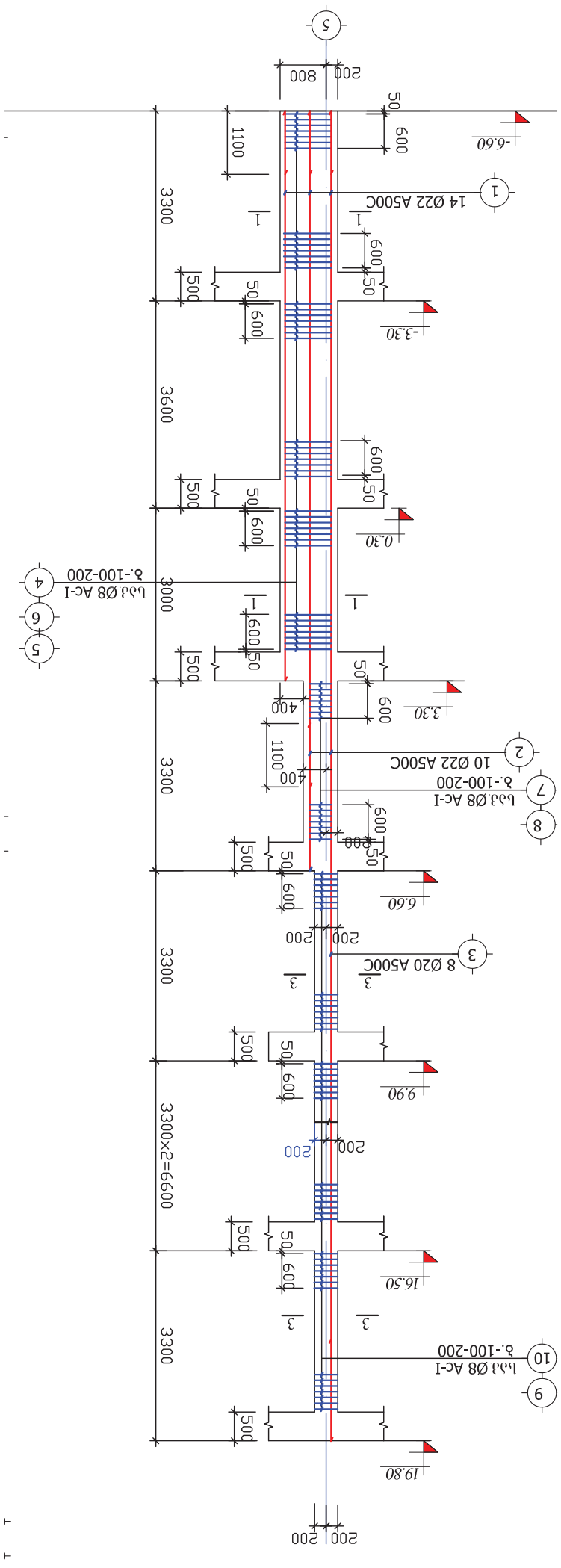

Ь33Ь8Л аь–4 (11 Ь∪ℳЛ)
а 1:100

0ЛЛ∪ЬЛ. ЈЈЛЛЛЛ∩. ЁЧЬЁЛЛЛЛЬ ЯЛЈЯЬЛЛЬ∪ЬЛЛЬ №40-403 Ь/Ј. 01.14.08.001.600 ЭЬЈЈЛ∪ЬЛЛЛЛЛЛЛЛ Ь∪ЬЬЛЭЬЛЛЛЛЛЛ Ь∪ЬЬЛЛЬЛЛЛЛ ЬЛЬЬЛЛЛЛЛЛЛЛ

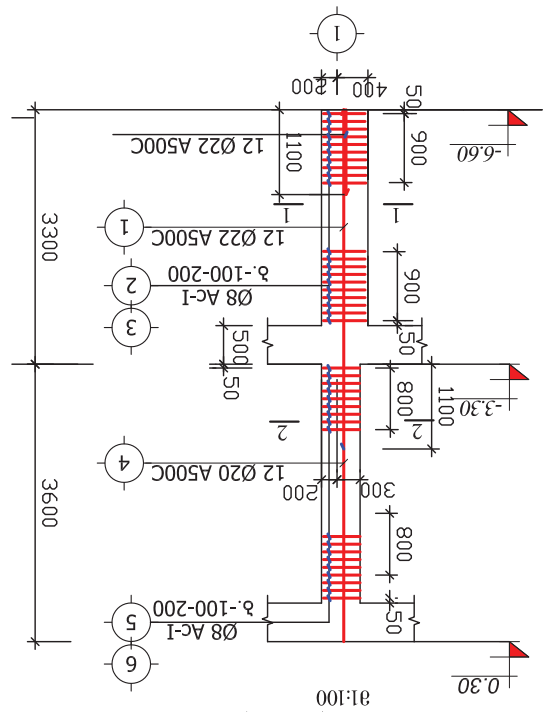

Ьзэбл аь-1 (з цъєл)
31:100

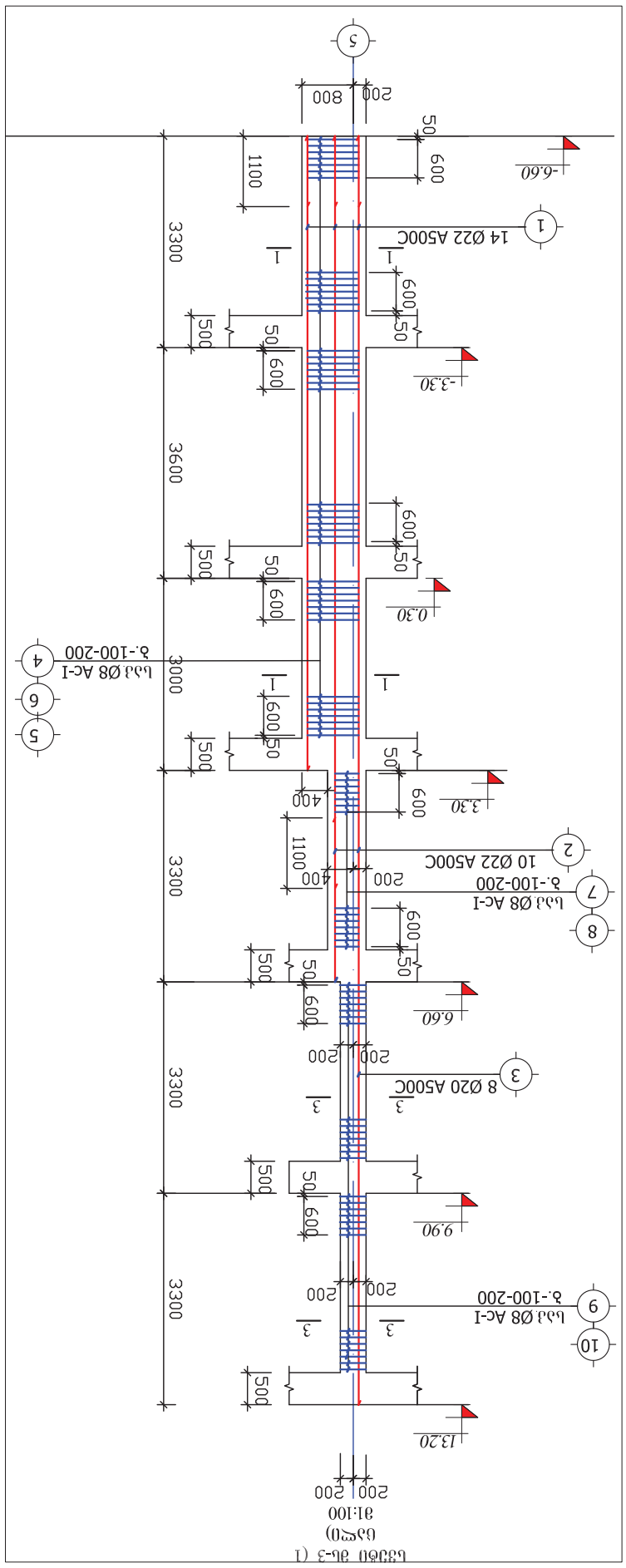

Ьзэбл аь-3 (1
цъєл)
31:100
200 200

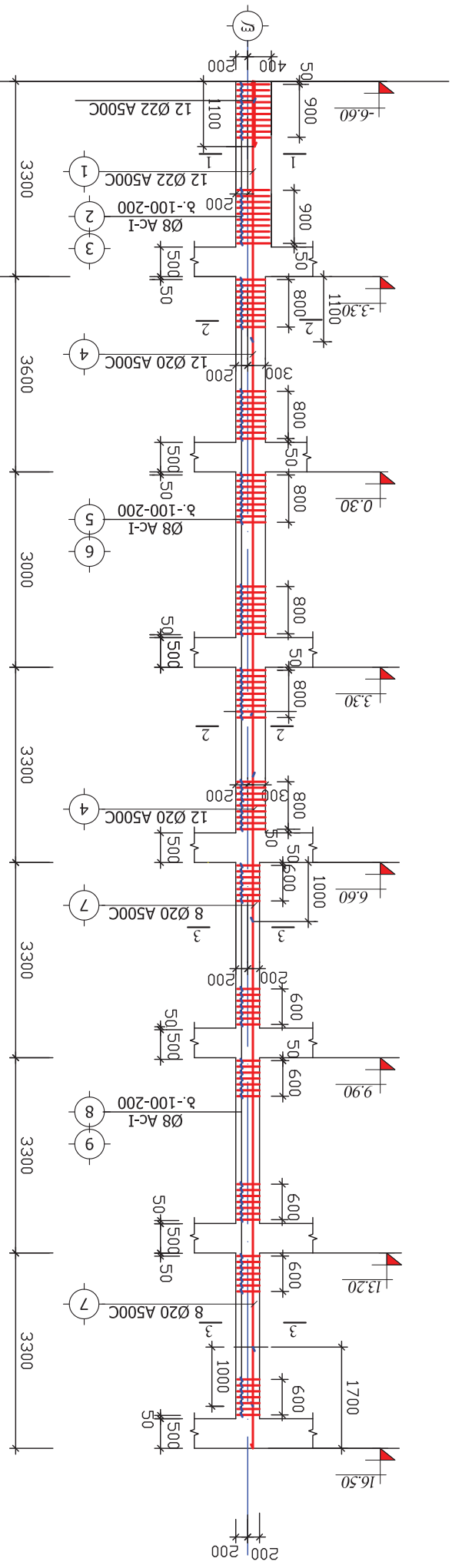

Ьзэбл аь-6 (з цъєл)
а 1:100

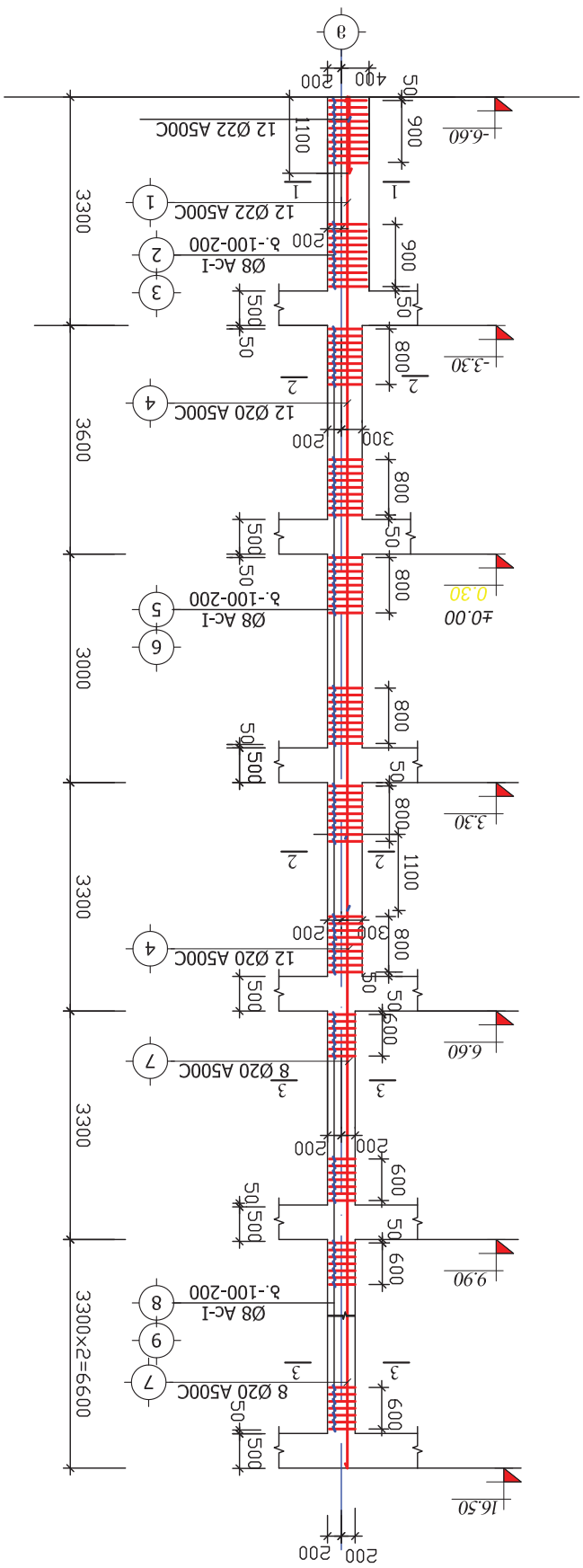

Ьзэбл аь-7 (з цъєл)
а 1:100

სვეტი მს-5 (4 ცალი)
მ1:100

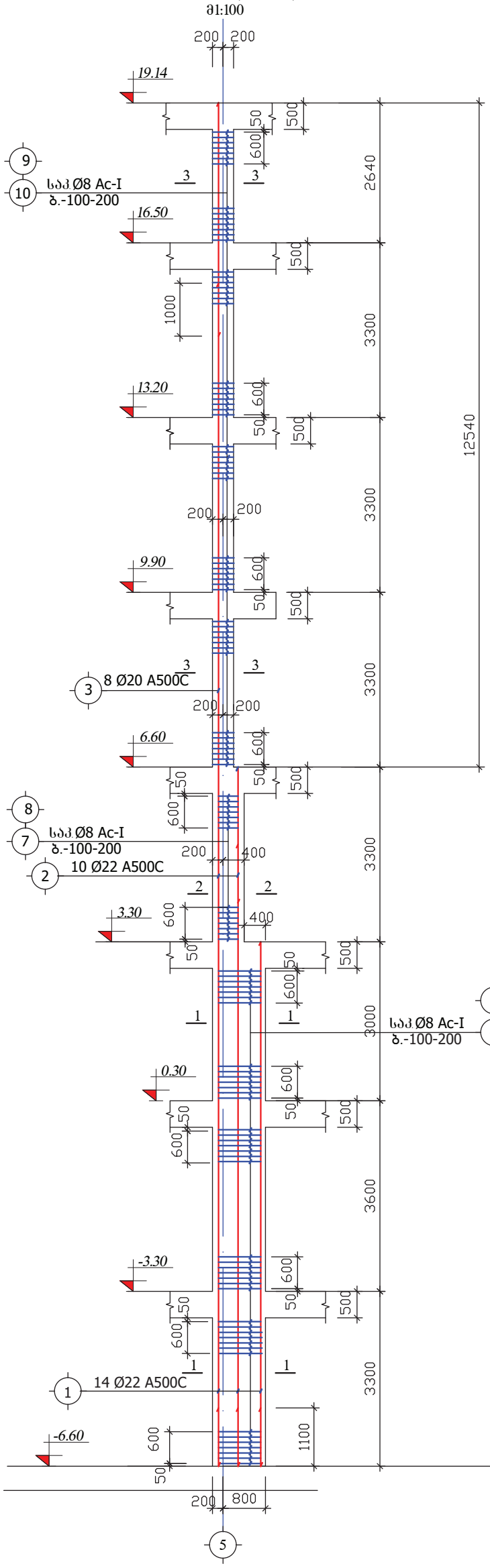

სვეტი მს-4 (18 ცალი)
მ1:100

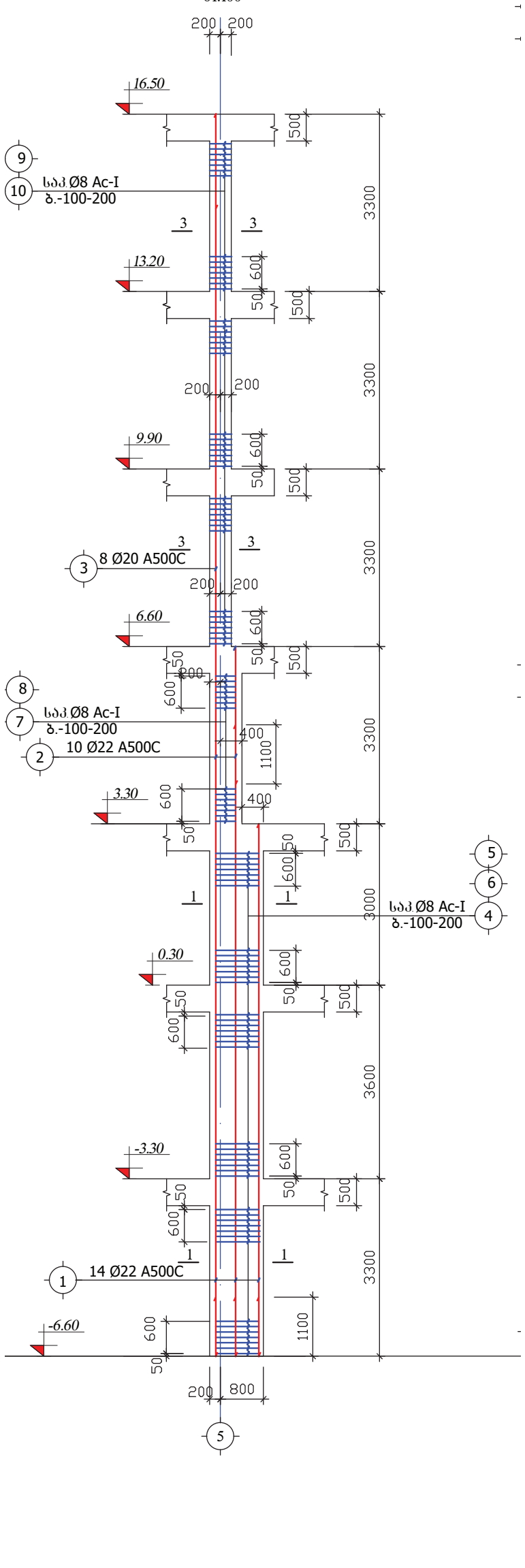

თბილისი. ბაგები. წყნეთის გზატკეცილის №40-40ა ს/კ. 01.14.08.001.600 მრავალბინიანი საცხოვრებელი სახლის პროექტი				სვეტები მს-4, მს-5.			2023 წ.
დირექტორი	გ.იაშვილი			შშრც. №	რაოდენ.	მასშტ.	დაკვ. №
				პ -25		1:100	
კონსტრუქტორი	ლორთქიფანიძე			დამკვეთი:			
				შ.პ.ს. "მრნოლითი+"			

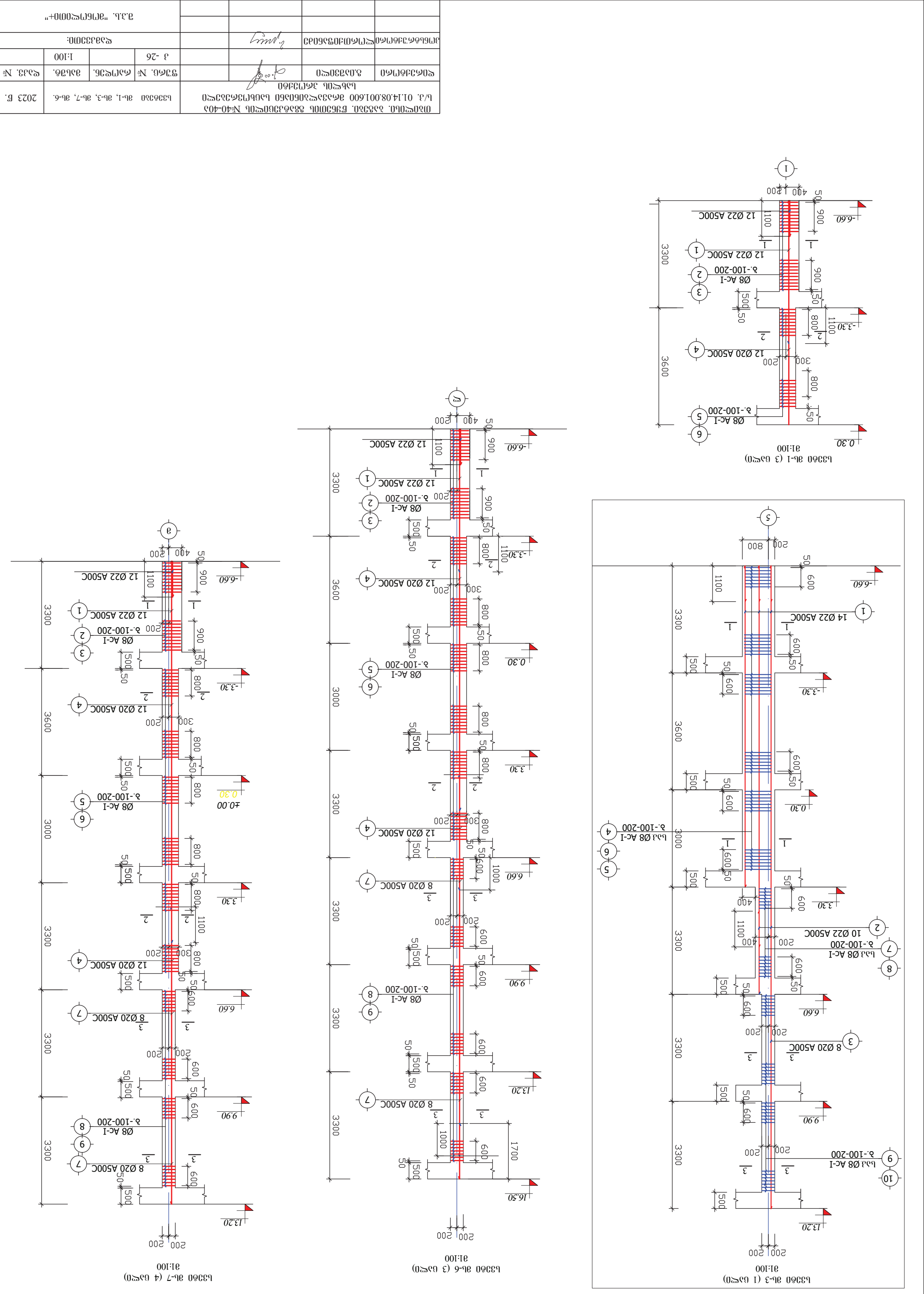
Ø8 AC-I
s.-100-200
12 Ø20 A500C
12 Ø22 A500C
8 Ø20 A500C
14 Ø22 A500C
10 Ø22 A500C
Ø8 AC-I
s.-100-200
Ø8 AC-I
s.-100-200
Ø8 AC-I
s.-100-200

ს333ბი ბl-2 (4 ცაც)
მ1:100

ს333ბი ბl-8 (10 ცაც)
მ1:100

30ცმ60 ვრ-1 (1 ცაც)
მ1:100

30ცმ60 ვრ-2 (1 ცაც)
მ1:100

ᲯᲝᲛᲛᲔᲠᲪᲘᲣᲚᲘ ᲙᲝᲛᲞᲐᲜᲘᲐ	ᲒᲔᲠᲛᲔᲛᲔᲠᲪᲮᲚᲔᲑᲐᲓᲘ ᲙᲝᲛᲞᲐᲜᲘᲐ					
ᲙᲝᲜᲡᲢᲠᲣᲥᲪᲘᲣᲚᲘ ᲓᲝᲙᲣᲛᲔᲜᲢᲐᲪᲘᲘᲡ ᲜᲐᲬᲘᲚᲘ						
ᲡᲐᲛᲨᲔᲜᲔᲑᲚᲝ ᲞᲠᲝᲔᲥᲢᲘ						
ᲛᲘᲡᲐᲛᲐᲠᲗᲘ: ᲥᲐᲚᲐᲥᲘ ᲗᲑᲘᲚᲘᲡᲘ, ᲐᲚᲐᲜᲘᲐᲡ ᲥᲣᲩᲐ №40-ᲛᲓ						
ს/კ. 01.14.08.001.600 ᲒᲛᲘᲡ ᲡᲐᲛᲔᲣᲜᲔᲑᲚᲝ ᲡᲐᲒᲖᲐᲤᲮᲣᲚᲝ ᲡᲘᲡᲢᲔᲛᲘᲡ ᲛᲐᲒᲘᲡᲢᲠᲐᲚᲣᲠᲘ ᲙᲐᲜᲐᲚᲘᲡᲐᲪᲘᲘᲡ ᲛᲔᲠᲮᲘᲡ ᲛᲨᲔᲜᲔᲑᲚᲝᲑᲐ						ᲐᲜᲒᲐᲠᲘᲨᲘ ᲒᲐᲜᲐᲮᲚᲔᲑᲘᲡ ᲜᲐᲬᲘᲚᲘ: ᲑᲚ-2, ᲑᲚ-8, ᲯᲕ-1 ᲓᲐ ᲯᲕ-2	2023 Წ.
ᲓᲐᲛᲙᲕᲔᲗᲘᲚᲘᲐ	ᲮᲔᲚᲛᲫᲦᲕᲐᲜᲔᲚᲘ			ᲮᲔᲠᲫᲘ №:	ᲓᲐᲛᲖᲐᲓᲔᲑᲘᲡ ᲗᲐᲠᲘᲦᲘ:	ᲤᲣᲠᲪᲚᲘᲡ №:
				3 -27	1:100	
ᲐᲠᲥᲘᲢᲔᲥᲢᲣᲠᲣᲚᲘ ᲜᲐᲬᲘᲚᲘᲡ ᲮᲔᲚᲛᲫᲦᲕᲐᲜᲔᲚᲘ:						
						ᲒᲐᲜᲐᲮᲚᲔᲑᲘᲡ ᲜᲝᲛᲔᲠᲘ: "ᲒᲛᲔᲠᲗᲘ ᲡᲐᲛᲨᲔᲜᲔᲑᲚᲝ" ᲡᲐᲐᲥᲪᲘᲝ

1-1
მ1:10

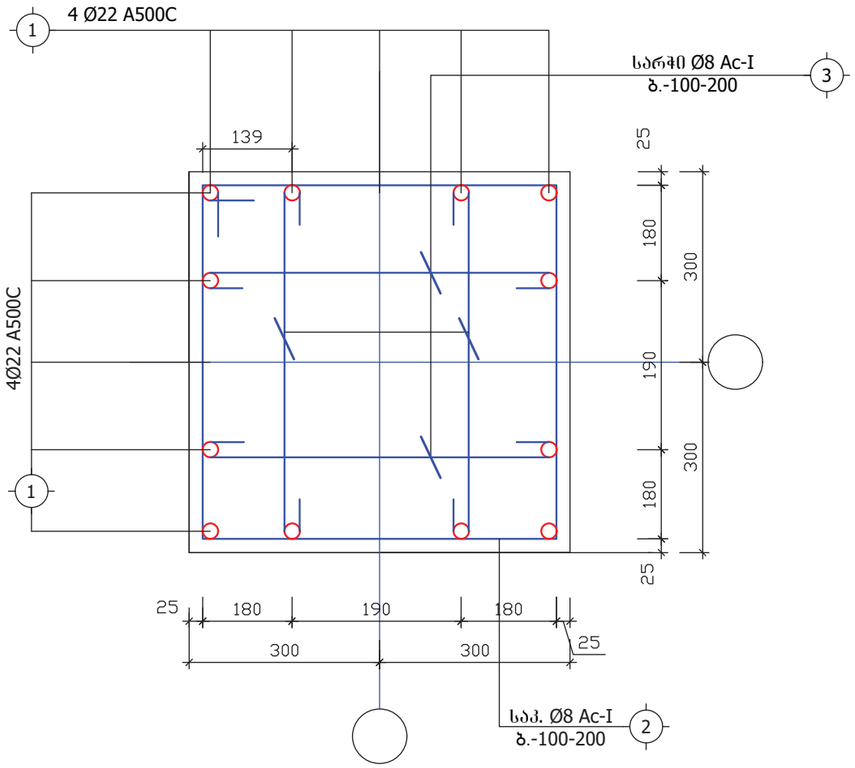

2-2
მ. 1:10

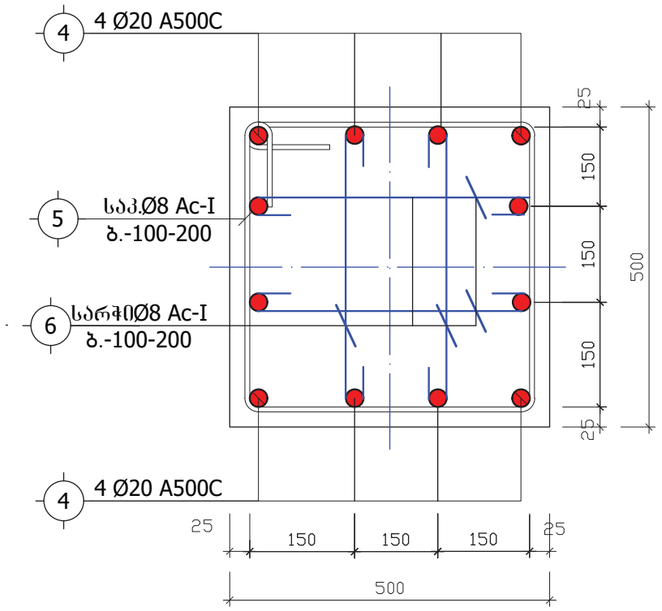

3-3
მ. 1:10

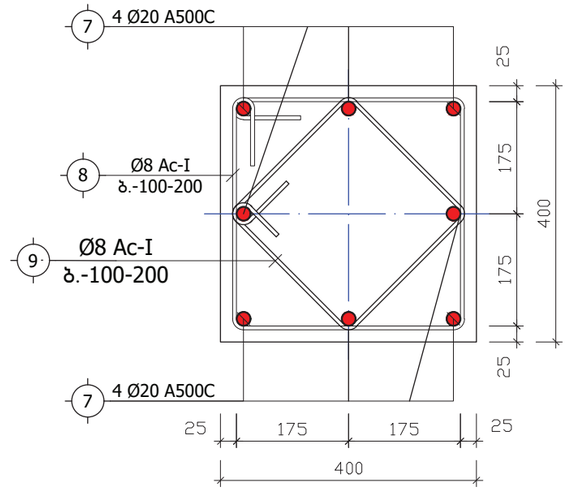

5-5
მ. 1:10

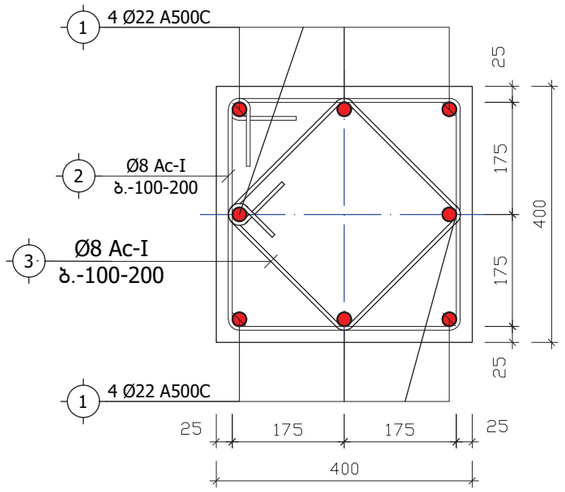

1-1
მ1:20

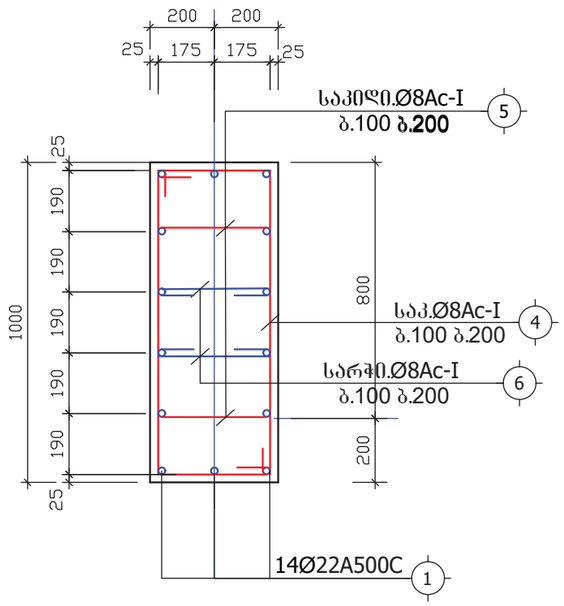

2-2
მ1:20

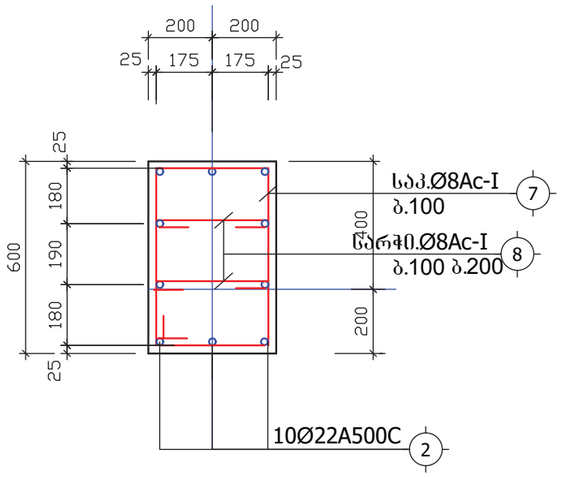

ობილისი. ბაბეები. წყნეთის გზატკეცილის №40-40ა ს/კ. 01.14.08.001.600 მრავალბინიანი საცხოვრებელი სახლის პროექტი				სვეტების კვეთები 1-1-3-3, 5-5.			2023 წ.
დირექტორი	გ.იაშვილი			ფურც. №	რაოდენ.	მასშტ.	დაკვ. №
				კ -29		1:20	
კონსტრუქტორი	ლორთქიფანიძე			დამკვეთი:			
				შ.პ.ს. "მონოლითი+"			

1-1
მ1:20

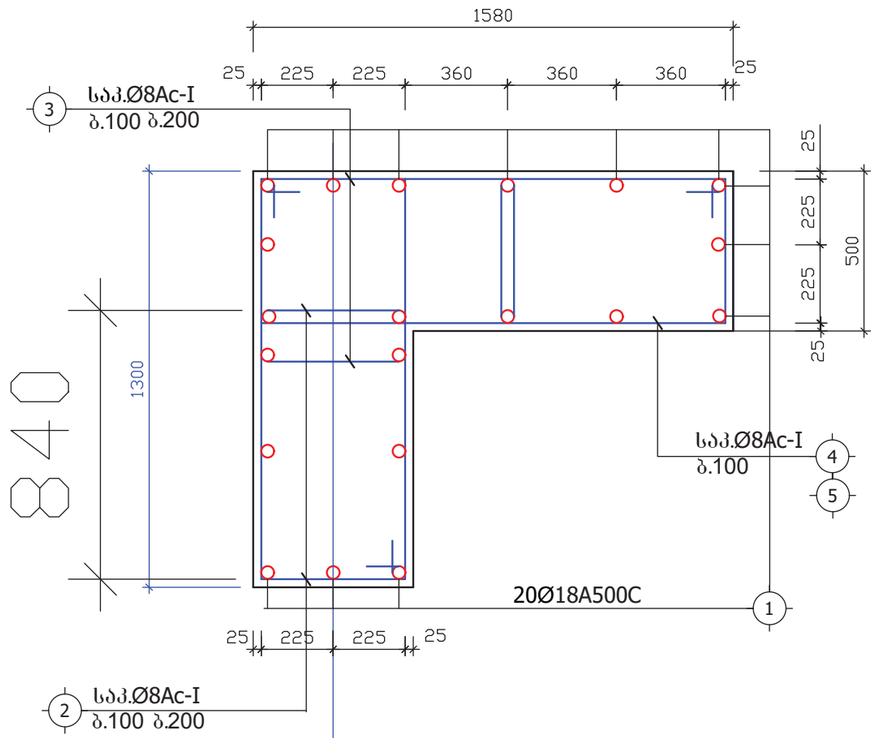

4-4
მ1:20

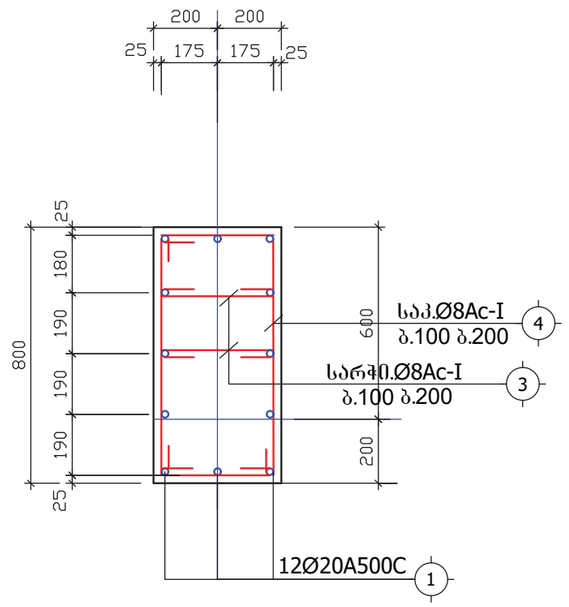

2-2
მ1:20

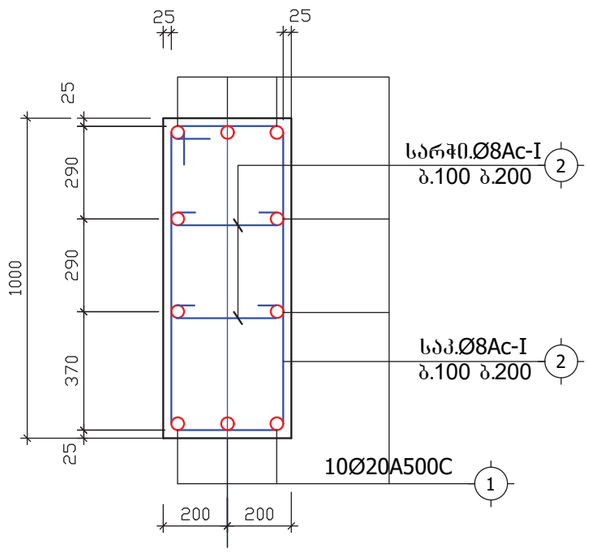

3-3
მ1:20

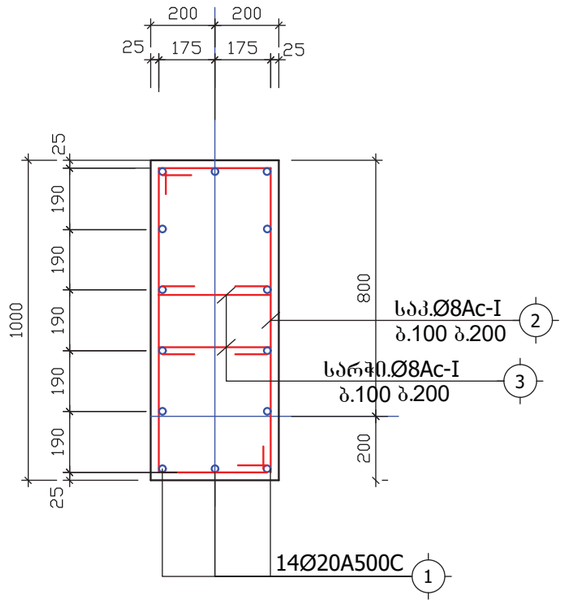

შენიშვნები:

1.მოცემული ზურც.იხ. კ-1 ზურც.ერთად.

.

თბილისი. ბაგები. წყნეთის გზატკეცილის №40-40ა ს/კ. 01.14.08.001.600 მრავალბინიანი საცხოვრებელი სახლის პროექტი				სვეტების კვეთები 1-1-3-3, 4-4.			2023 წ.
დირექტორი	გ.იაშვილი			ზურც. №	რაოდენ.	მასშტ.	დაკვ. №
				კ -30		1:20	
კონსტრუქტორი	ლორთქიფანიძე			დამკვეთი:			
				შ.პ.ს. "მონოლითი+"			

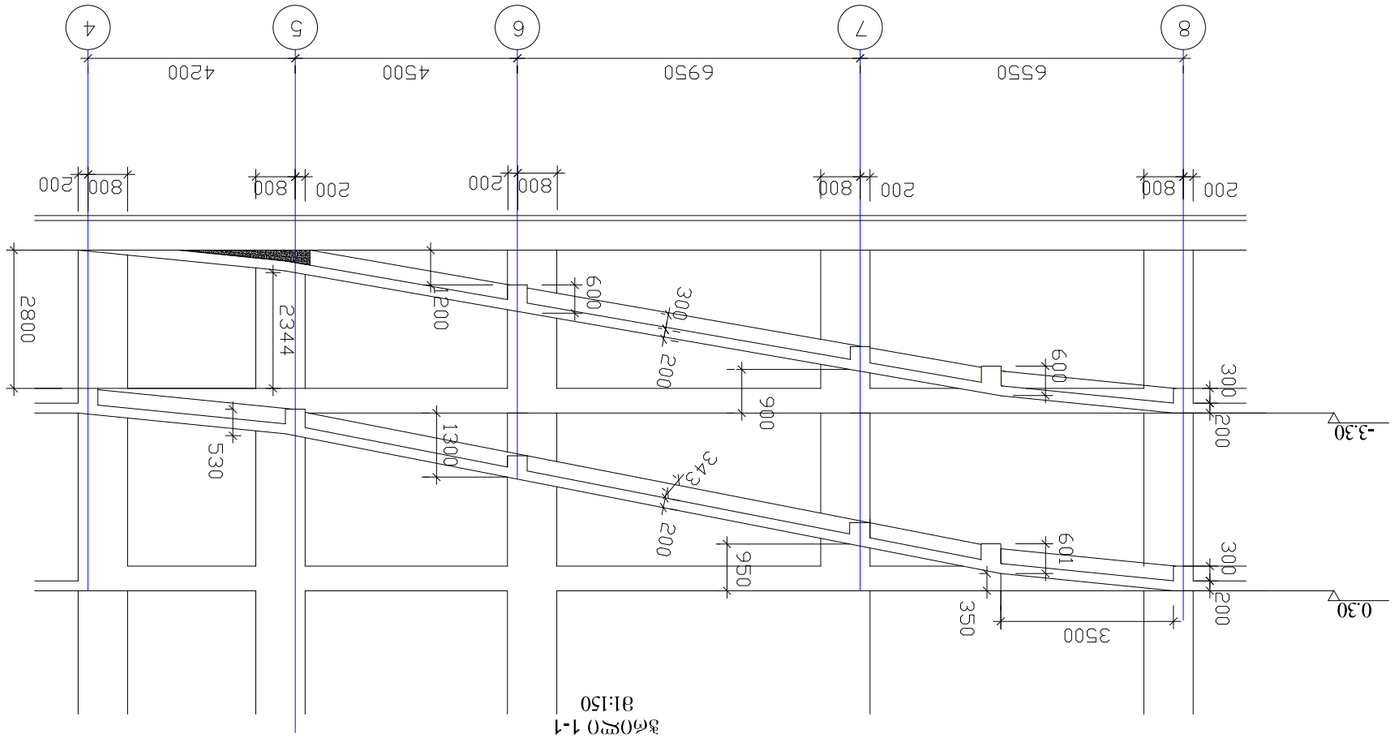

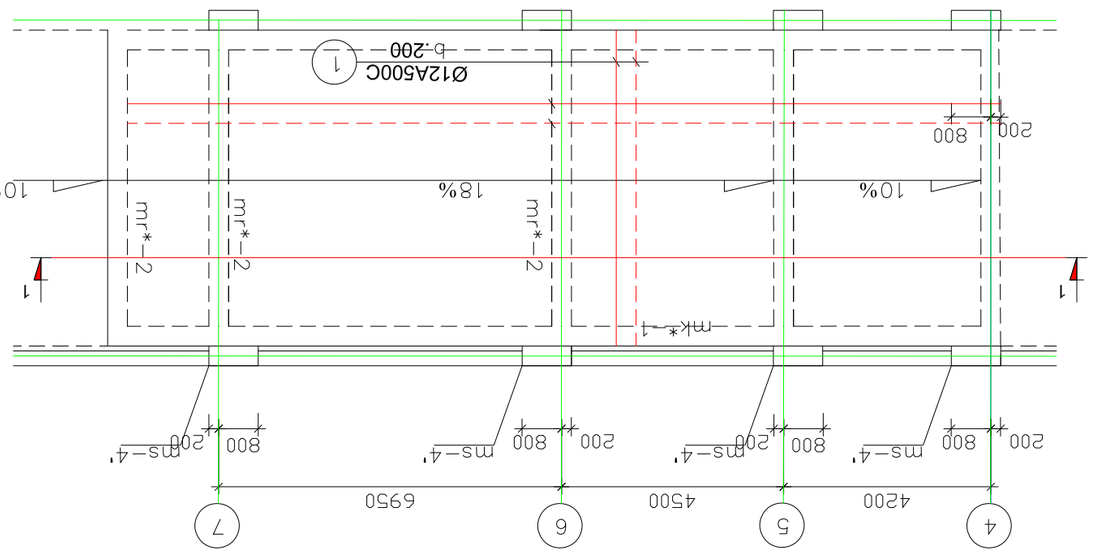

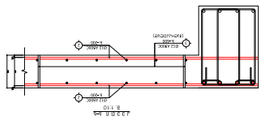

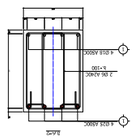

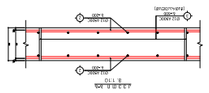

ИНВ.№ ПОДЛ.	ПОДПИСЬ И ДАТА	ВЗАМ.ИНВ.№	ИНВ.№ ДУБЛ.	ПОДПИСЬ И ДАТА		

ГИП						
РУКОВОДИТЕЛЬ ГРУППЫ						
ВЕДУЩИЙ ИНЖЕНЕР						
ИНЖЕНЕР						
ИНЖЕНЕР-ТЕХНОЛОГ						
ИНЖЕНЕР-СМЕТЧИК						
ГАП						
ИЗМ.	КОЛ.УЧ.	ЛИСТ	№ ДОК.	ПОДПИСЬ	ДАТА	

ГИП				
РУКОВОДИТЕЛЬ ГРУППЫ				
ВЕДУЩИЙ ИНЖЕНЕР				
ИНЖЕНЕР				
ИНЖЕНЕР-ТЕХНОЛОГ				
ИНЖЕНЕР-СМЕТЧИК				
ГАП				
ИЗМ.	КОЛ.УЧ.	ЛИСТ	№ ДОК.	ПОДПИСЬ

ГИП						
РУКОВОДИТЕЛЬ ГРУППЫ						
ВЕДУЩИЙ ИНЖЕНЕР						
ИНЖЕНЕР						
ИНЖЕНЕР-ТЕХНОЛОГ						
ИНЖЕНЕР-СМЕТЧИК						
ГАП						
ИЗМ.	КОЛ.УЧ.	ЛИСТ	№ ДОК.	ПОДПИСЬ	ДАТА

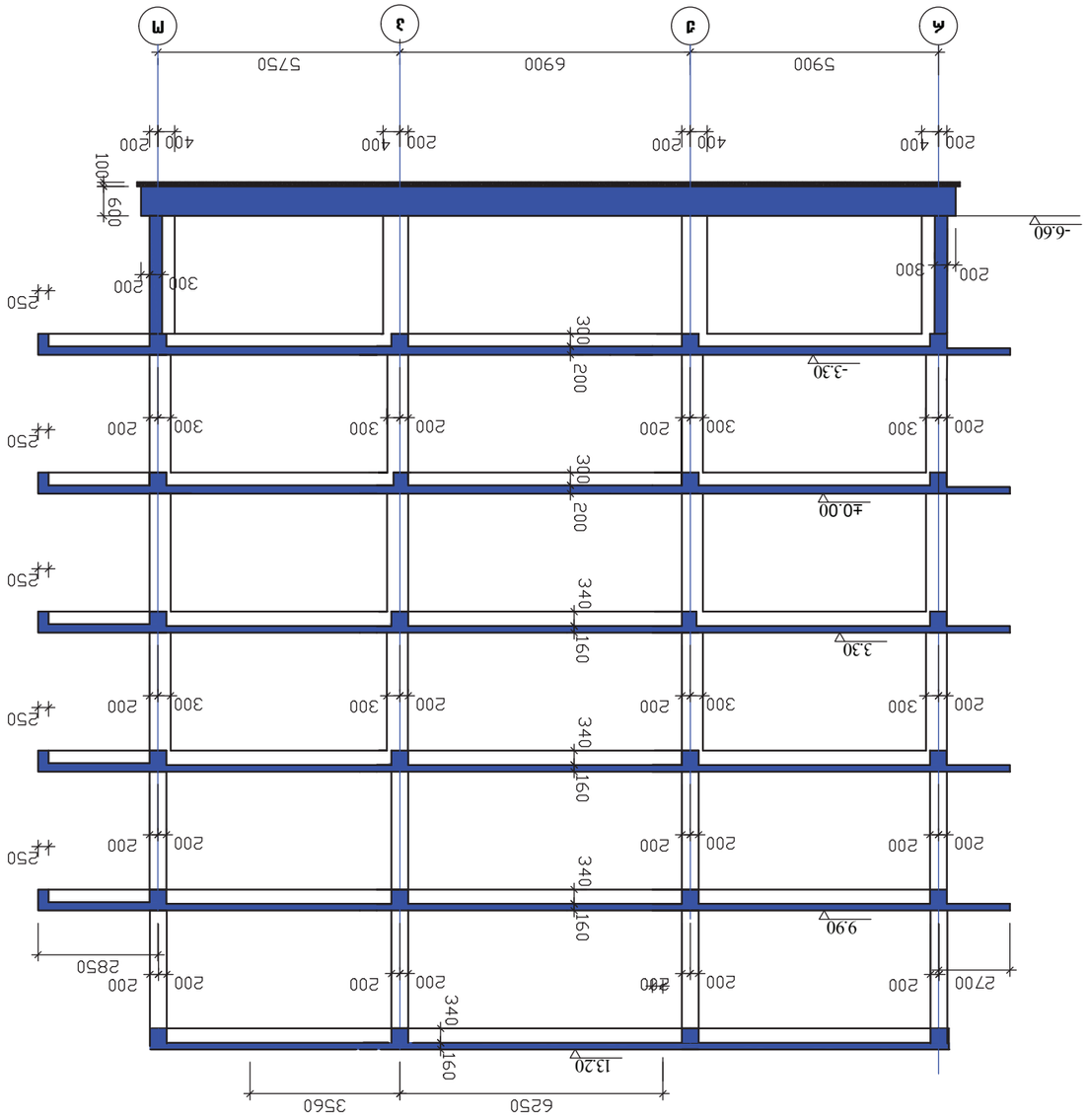

Цокольная и фундаментная плита на отм.-3.300
М 1:150

Примечания:

1. Материал фундаментной плиты - бетон В25 F200 W6.

Изм.	Кол.уч.	Лист	№ док.	Подп.	Дата		
ГИП						Цокольная и фундаментная плита на отм.-3.300	
Н.контр.							
Разработал							

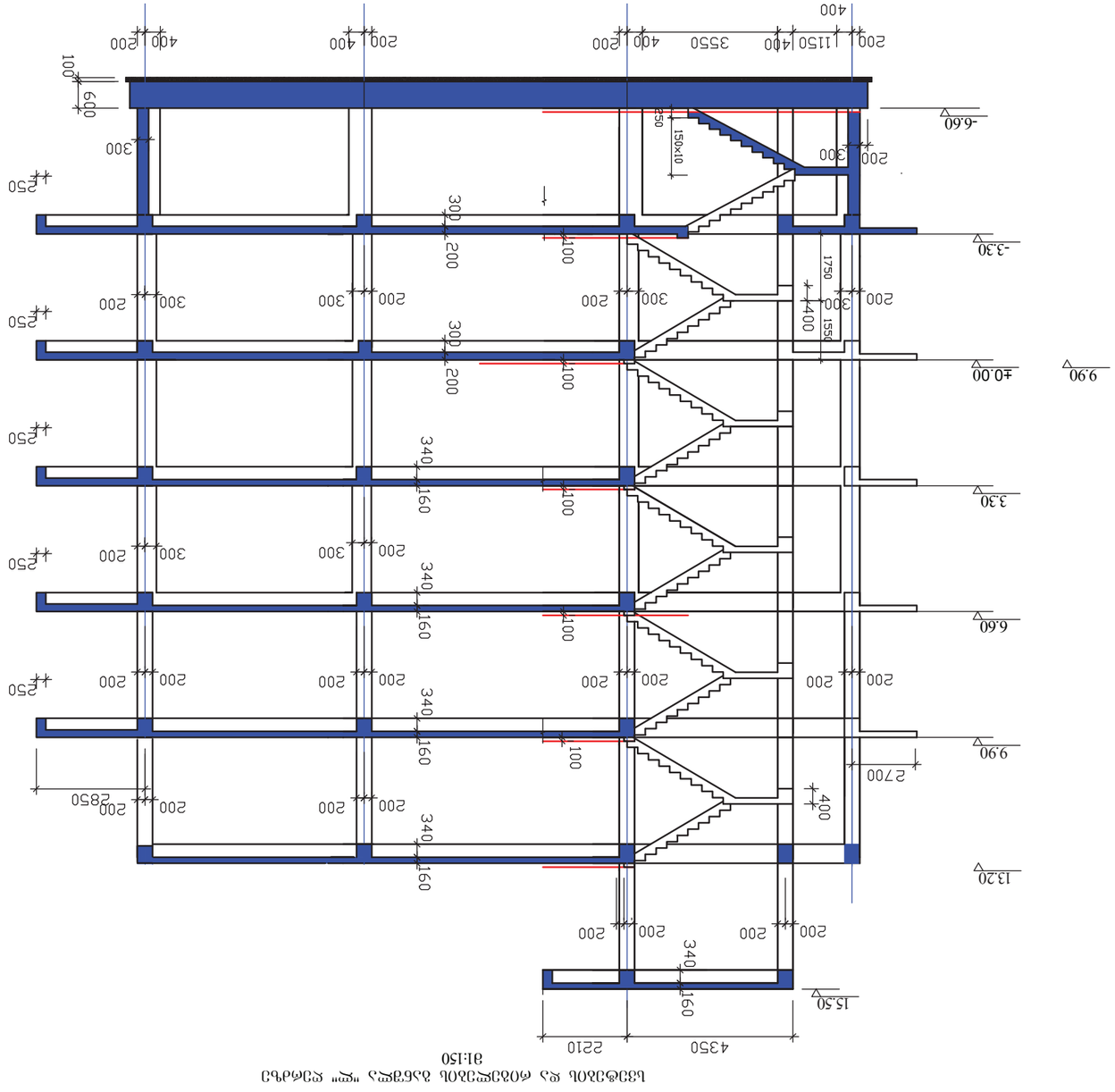

Бізнес-план ресторану швидкого обслуговування "Гуд Фуд" на 81:150

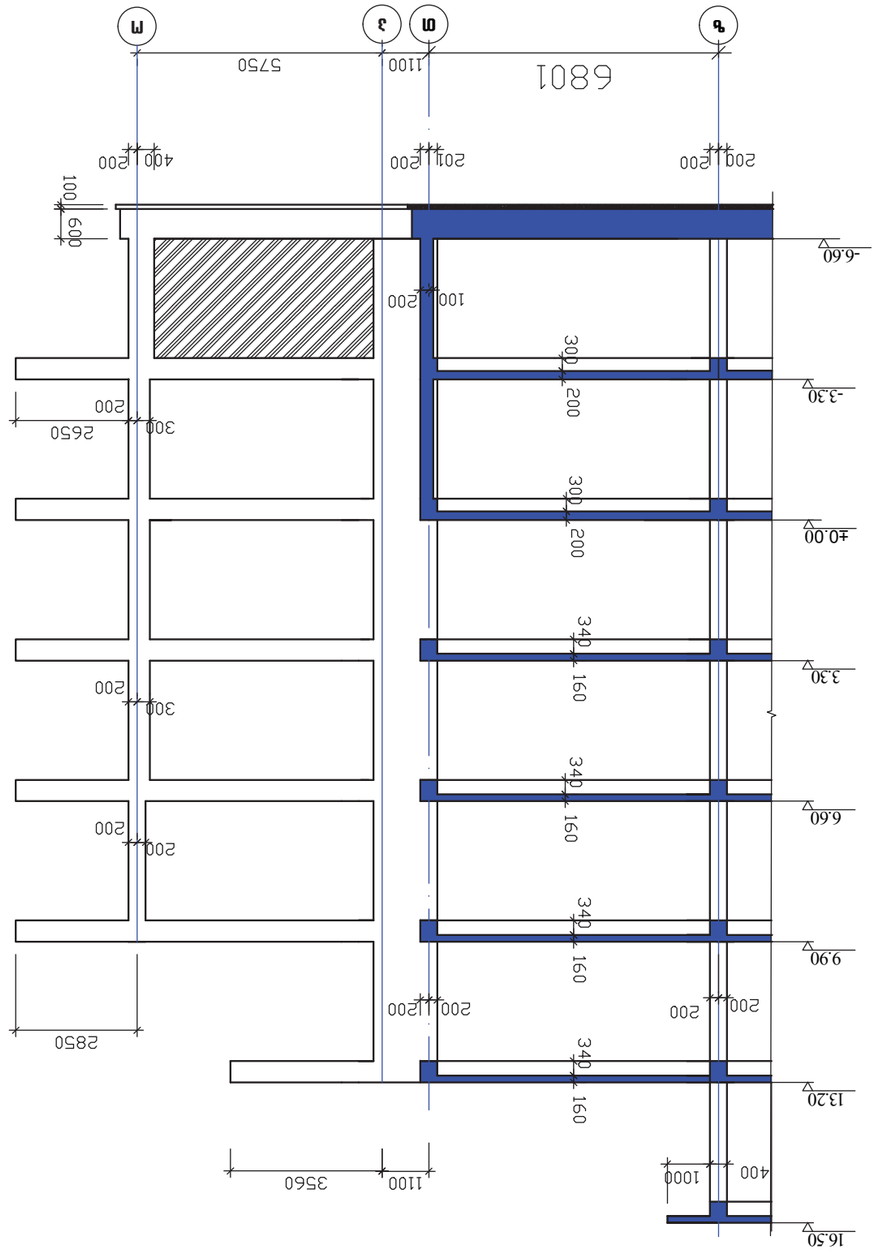

Бэлэвсэн ба өөрчлөгдсөн дэд бүтцийг оруулсан үндсэн барилгын "Г" ба "Д" хэсгийн зүүн талын фасадны зураг
Масштаб 1:150

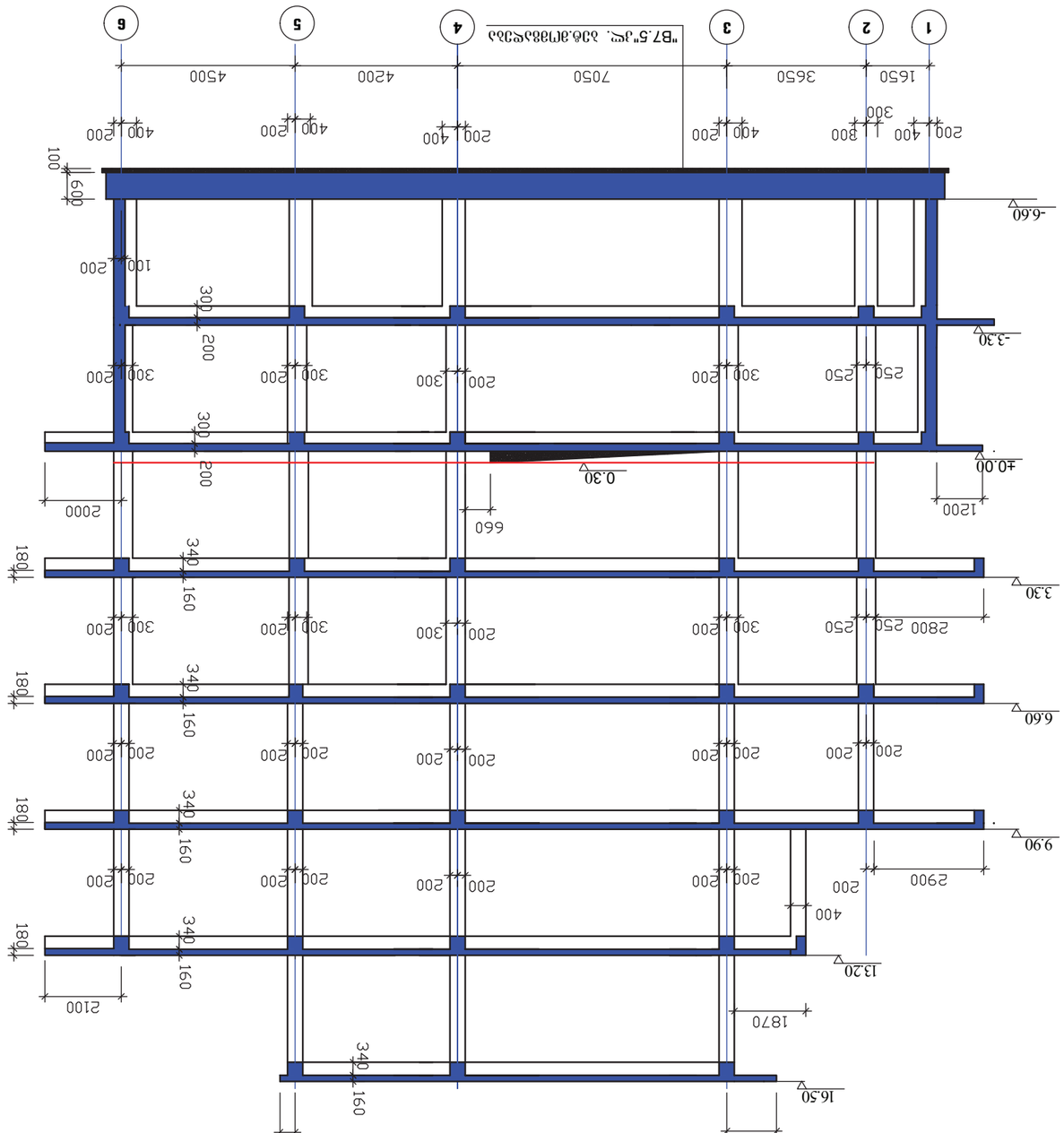

Бэлэвсэн ба өөрчлөгдсөн дэд бүтцийг оруулсан үндсэн барилгын "Г" ба "Д" хэсгийн зүүн талын фасадны зураг
Масштаб 1:150

Тэмдэглэл:

1.Барилгын үүдэнд Д-1 үүдэнд.Дэлгэрэнгүйг 2.Хэвлэсэн ажлын зураг болон АС-1-оос үзнэ үү.

Хэмжээ	Зураг				Улаанбаатар хот Хан-Уул дүүрэг 1-р хороо Зайсан толгой Нэг40-402 Б/д. 01.14.08.001.600 Барилгажилтэй холбоотой цэвэрлэгээ хийх ажлын зураг	
Хянасан	Ахлах инженер					
Зохиосон	Инженер					
Нэрлэсэн	Гарын үсэг	Огноо				
Гүйцэтгэгч					Бэлэвсэн ба өөрчлөгдсөн дэд бүтцийг оруулсан "Г" ба "Д" хэсгийн зүүн талын фасадны зураг	2023 б.
Гүйцэтгэгч	Нэр	Гарын үсэг	Огноо			
Захирал				1	33 - Д	
Инженер					Барилгын нэр:	
Инженер						
Инженер						
Инженер				

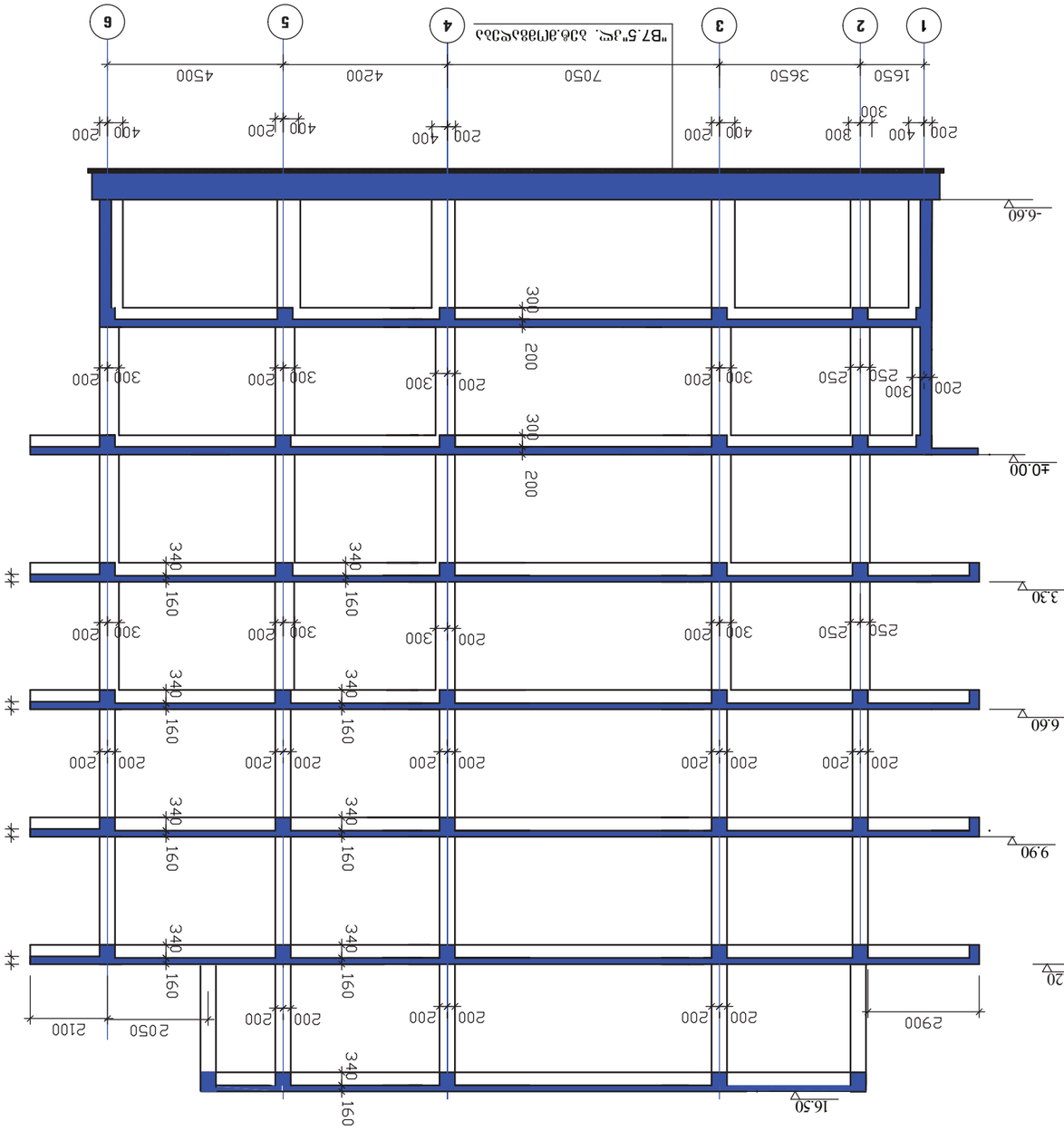

חזית מערבית של מבנה מגורים "ב" קומות מרתף ב' ו-ג' קומות טיפוסיות
קנ1:150

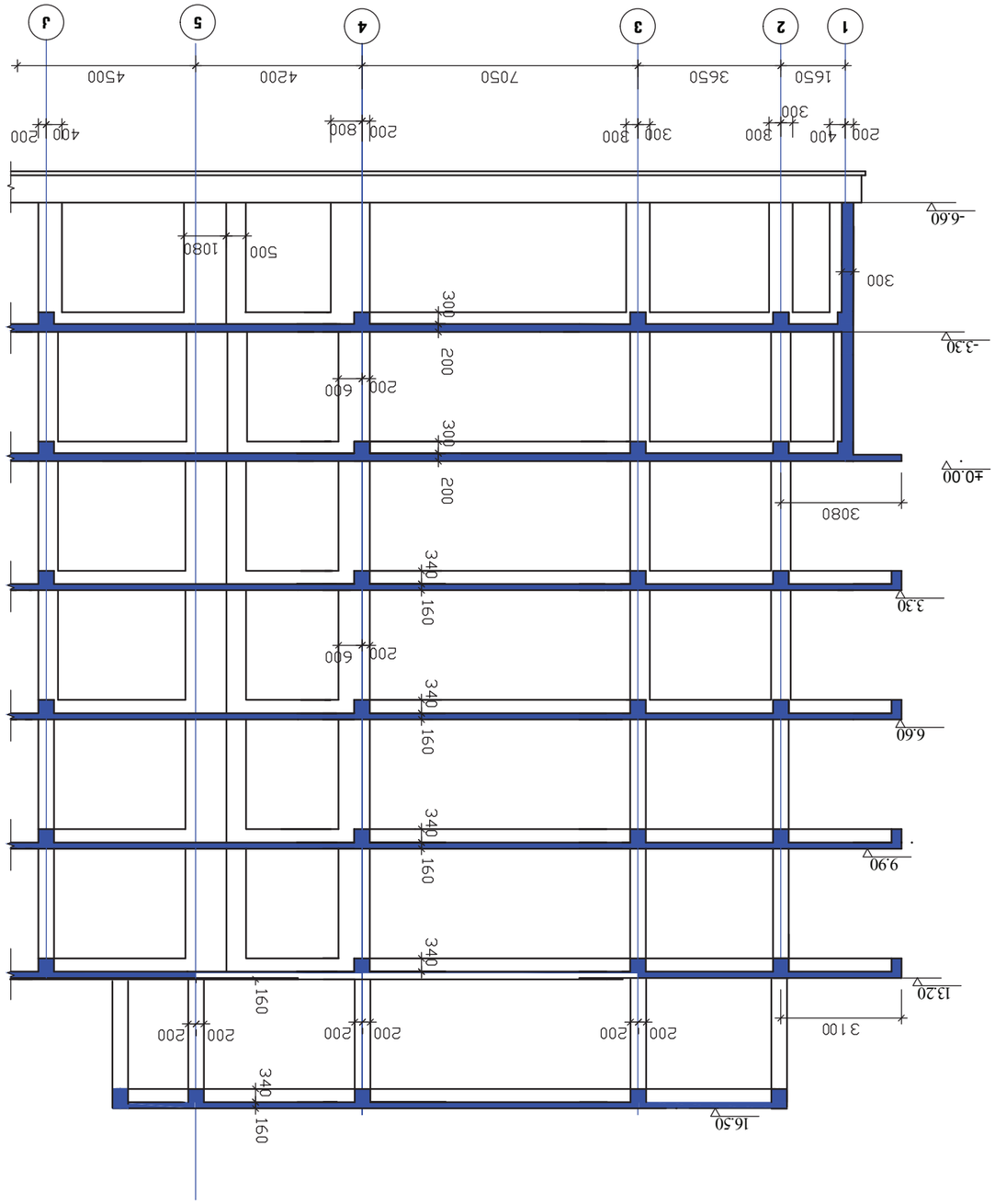

חזית מזרחית של מבנה מגורים "ב" קומות מרתף ב' ו-ג' קומות טיפוסיות
קנ1:150

კიბე კბ-1. უჯრედის ბეჭმა ნიშნ. -3.30

მ1:50

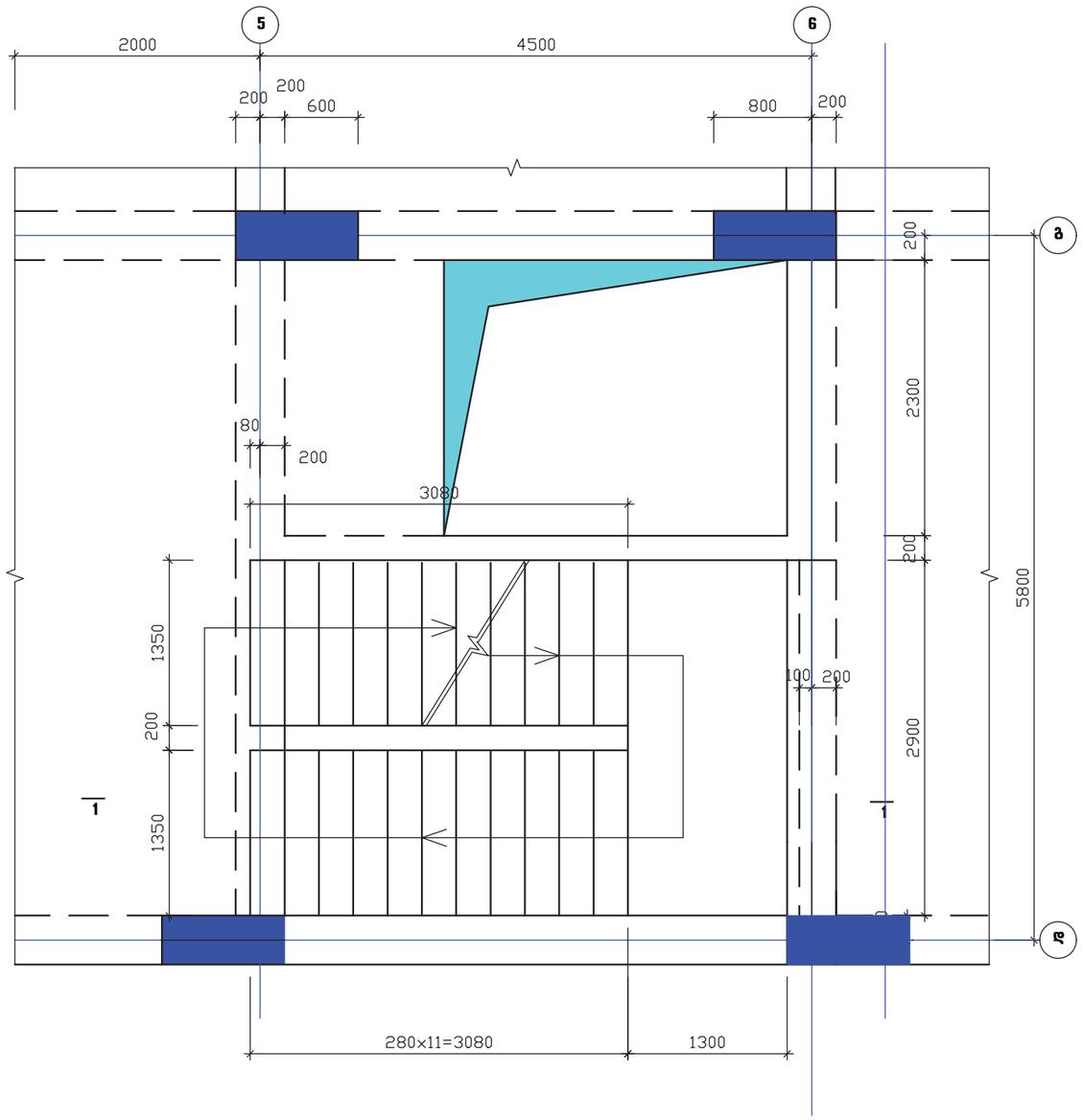

კიბე კბ-1. უჯრედის ბეჭმა ნიშნ. 0.30

მ1:50

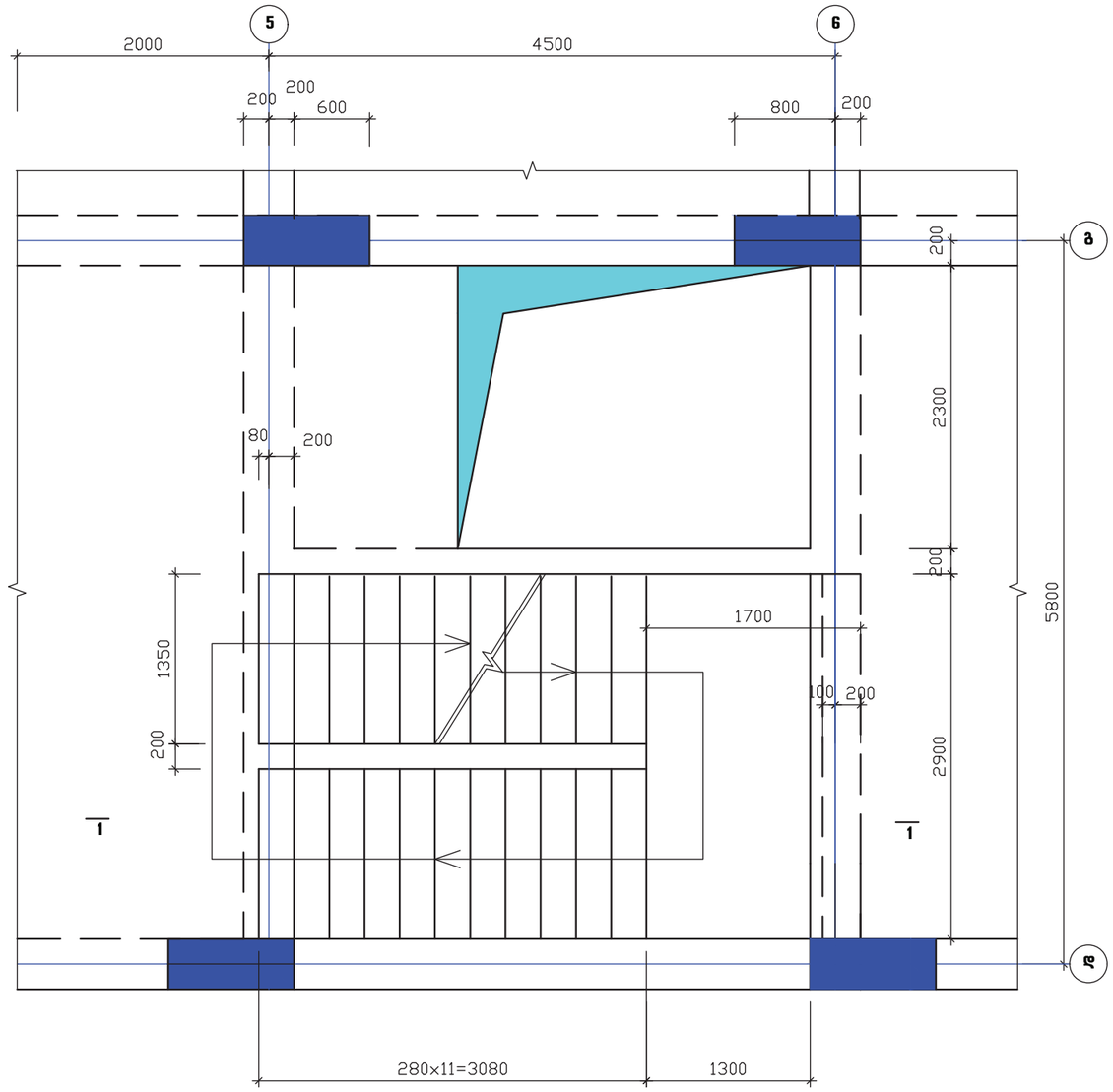

თბილისი. ბაგები. წყნეთის გზატკეცილის №40-40ა ს/კ. 01.14.08.001.600 მრავალბინიანი საცხოვრებელი სახლის პროექტი				კიბე კბ-1.უჯრედის გეგმა ნიშნ.-3.3-0.30			2025 წ.
დირექტორი	გ.იაშვილი			შურც. №	რაოდენ.	მასშტ.	ნაკვ. №
				კ -36		1:50	
კონსტრუქტორი	ლ.ორთქიფანიძე			ნამკვეთი:			
				შ.პ.ს. "მონოლითი+"			

კიბე კბ-1. უჯრედის გეგმა ნიშნ. 3.30
მ1:50

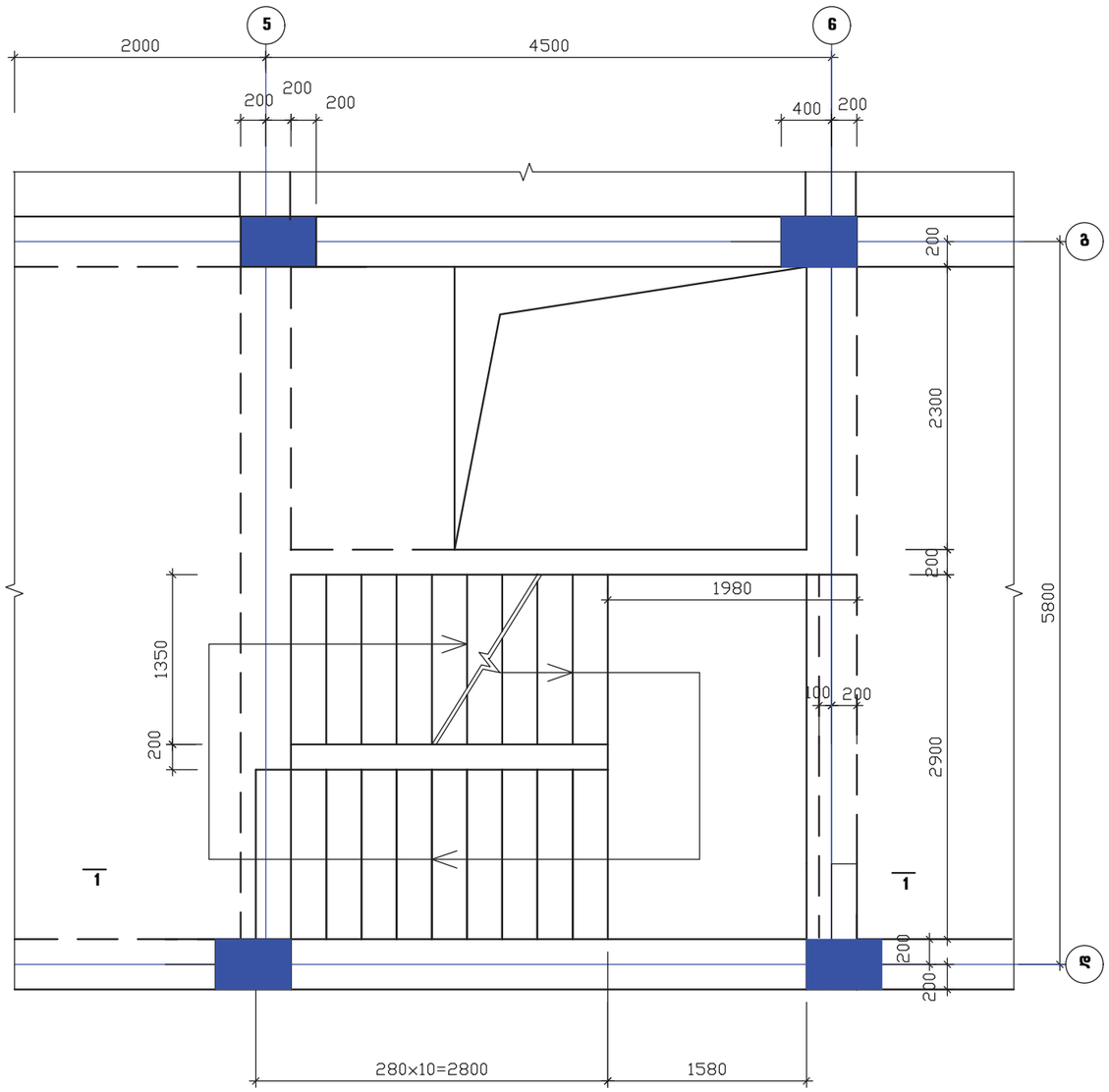

კიბე კბ-1. უჯრედის გეგმა ნიშნ. 6.60, 9.90, 13.20
მ1:50

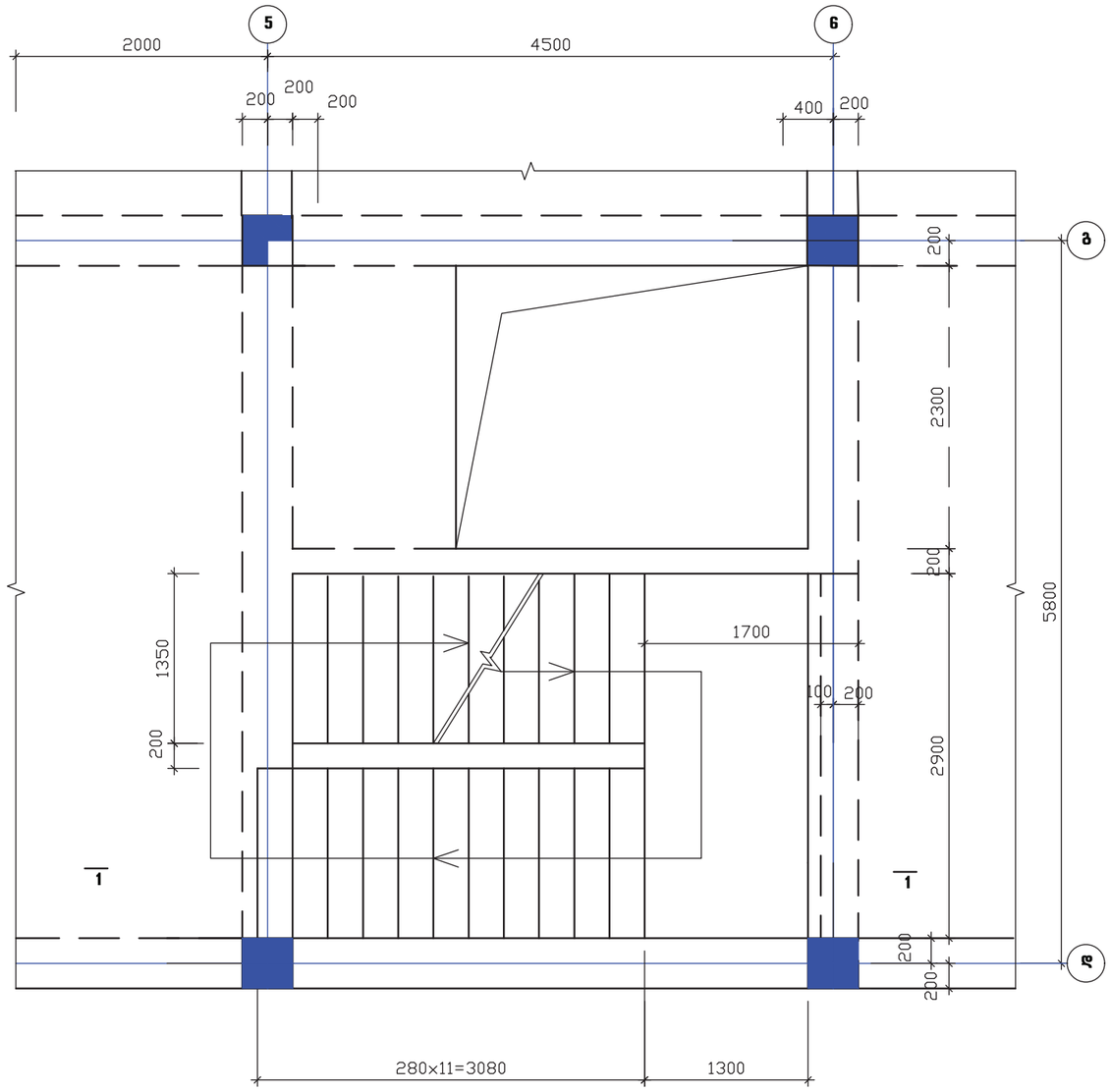

თბილისი. ბაგები. წყნეთის გზატკეცილის №40-40ა ს/კ. 01.14.08.001.600 მრავალბინიანი საცხოვრებელი სახლის პროექტი				კიბე კბ-1.უჯრედის გეგმა ნიშნ. 3.3-13.20			2025 წ.
დირექტორი	გ.იაშვილი			შურც. №	რაოდენ.	მასშტ.	დაკვ. №
				პ -37		1:50	
კონსტრუქტორი	ლორთქიფანიძე			დამკვეთი:			
				შ.პ.ს. "ფონდი+"			

კიბე კბ-1. უჯრედის გეგმა ნიშნ. 16.50
მ1:50

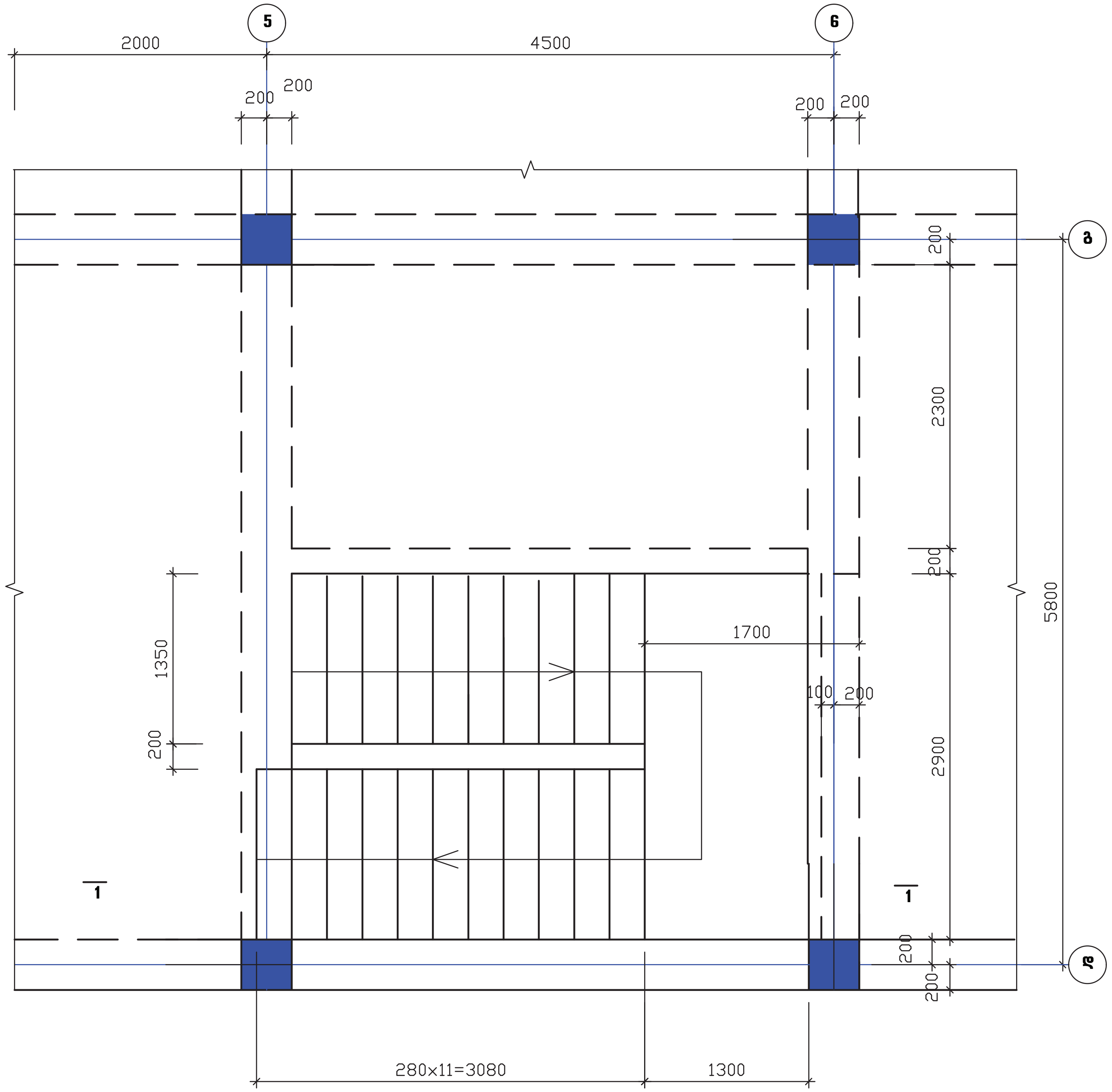

კიბე კბ-2. ჭრილი 2-2
მ1:100

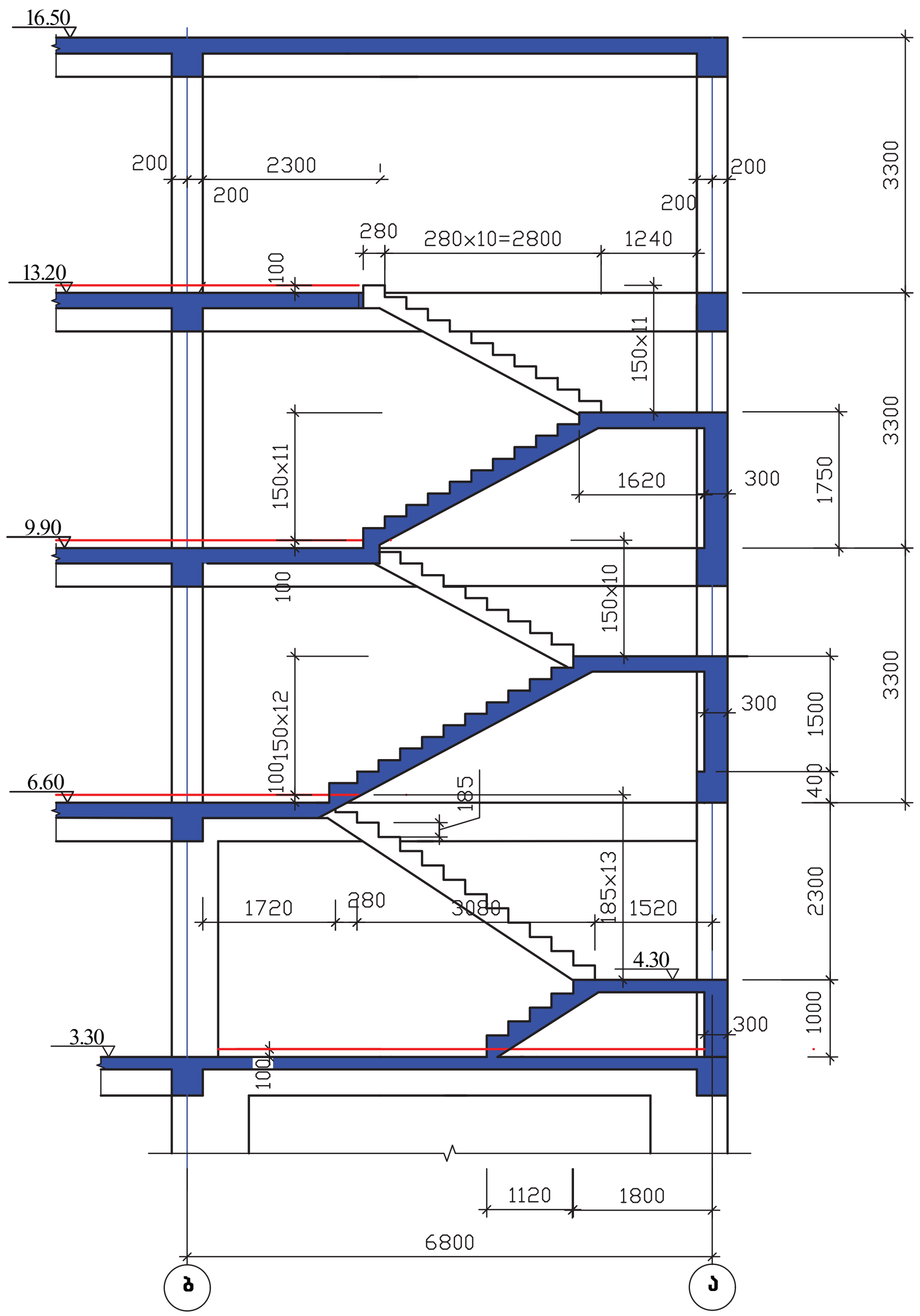

თბილისი. ბაგები. წყნეთის გზატკეცილის №40-40ა ს/კ. 01.14.08.001.600 მრავალბინიანი საცხოვრებელი სახლის პროექტი				კიბე კბ-1.უჯრედის გეგმა ნიშნ. 16.50 კიბე კბ -2. ჭრილი 2-2			2025
დირექტორი	გ.იაშვილი			ფურც. №	რაოდენ.	მასშტ.	დაკვ. №
				კ -38		1:50	
კონსტრუქტორი	ლორთქიფანიძე			დამკვეთი:			
				შ.პ.ს. "მონოლითი+"			

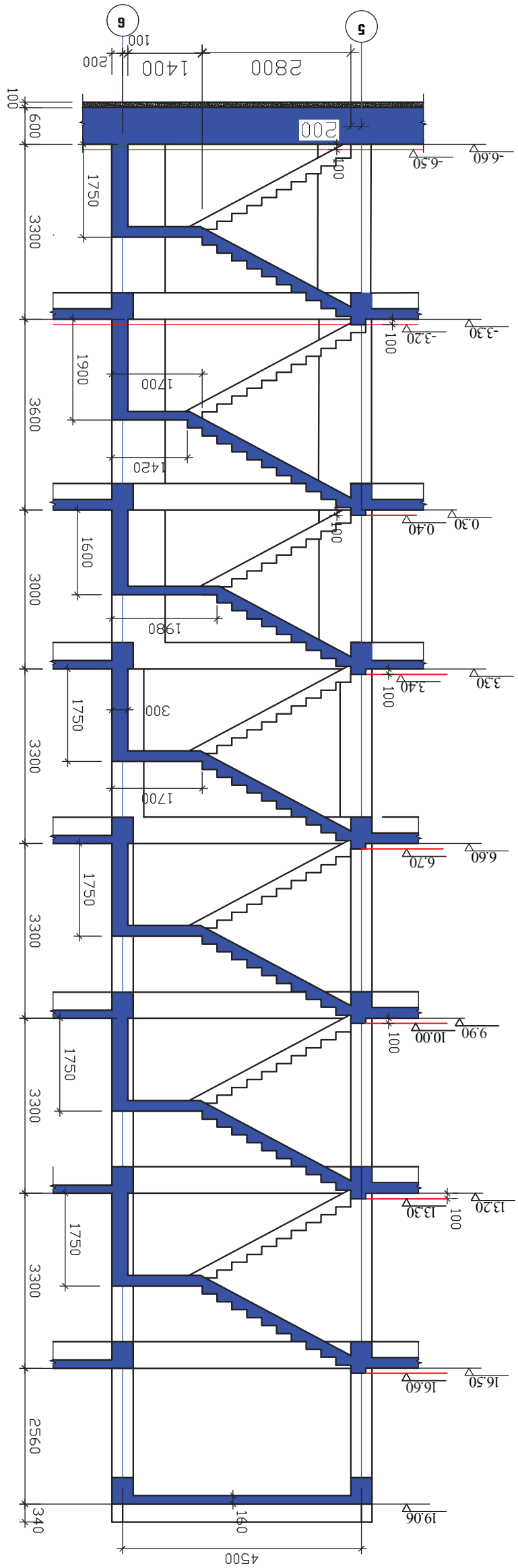

Фасад осей 1-1
Ø1:100

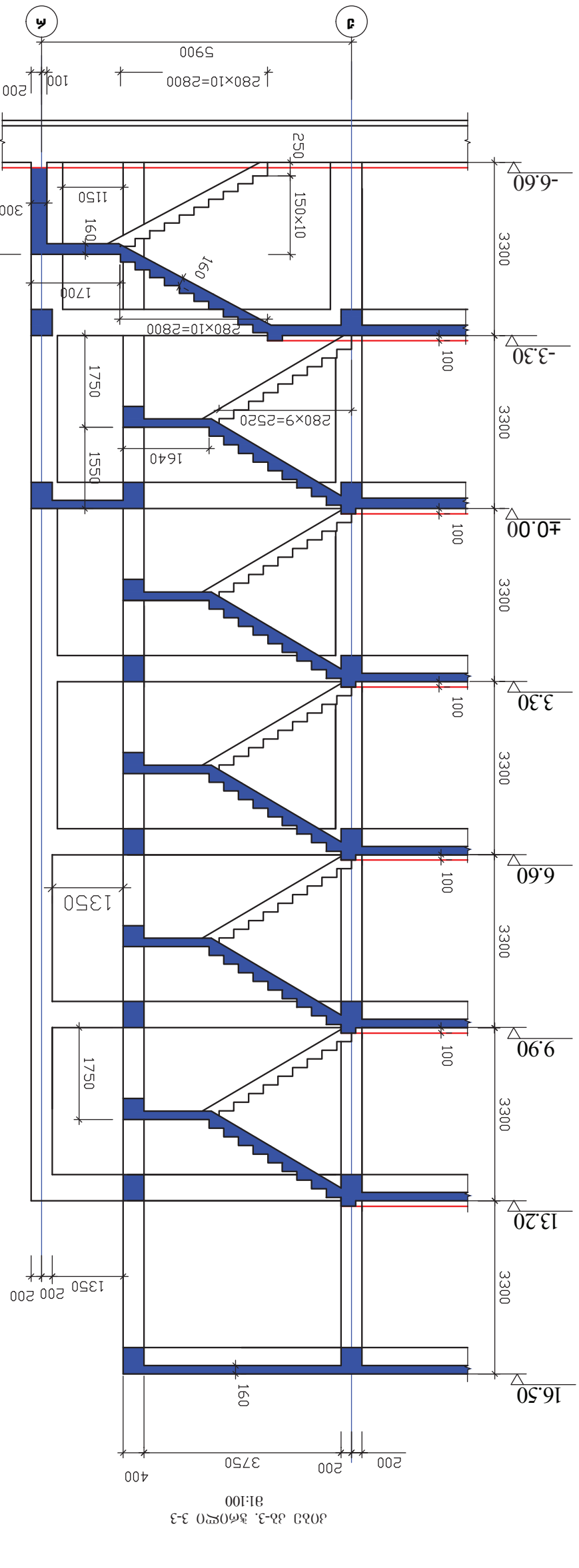

Фасад осей 1-1
Ø1:100

Фасад осей 3-3
Ø1:100

Разработал	Ахмедов Ф.Ф.								
Проверил	Ахмедов Ф.Ф.								
Н.контр.	Ахмедов Ф.Ф.								
ГИП	Ахмедов Ф.Ф.								

კიბე კბ-3. შესასვლელის გეგმა ნიშნ. -6.60
მ1:100

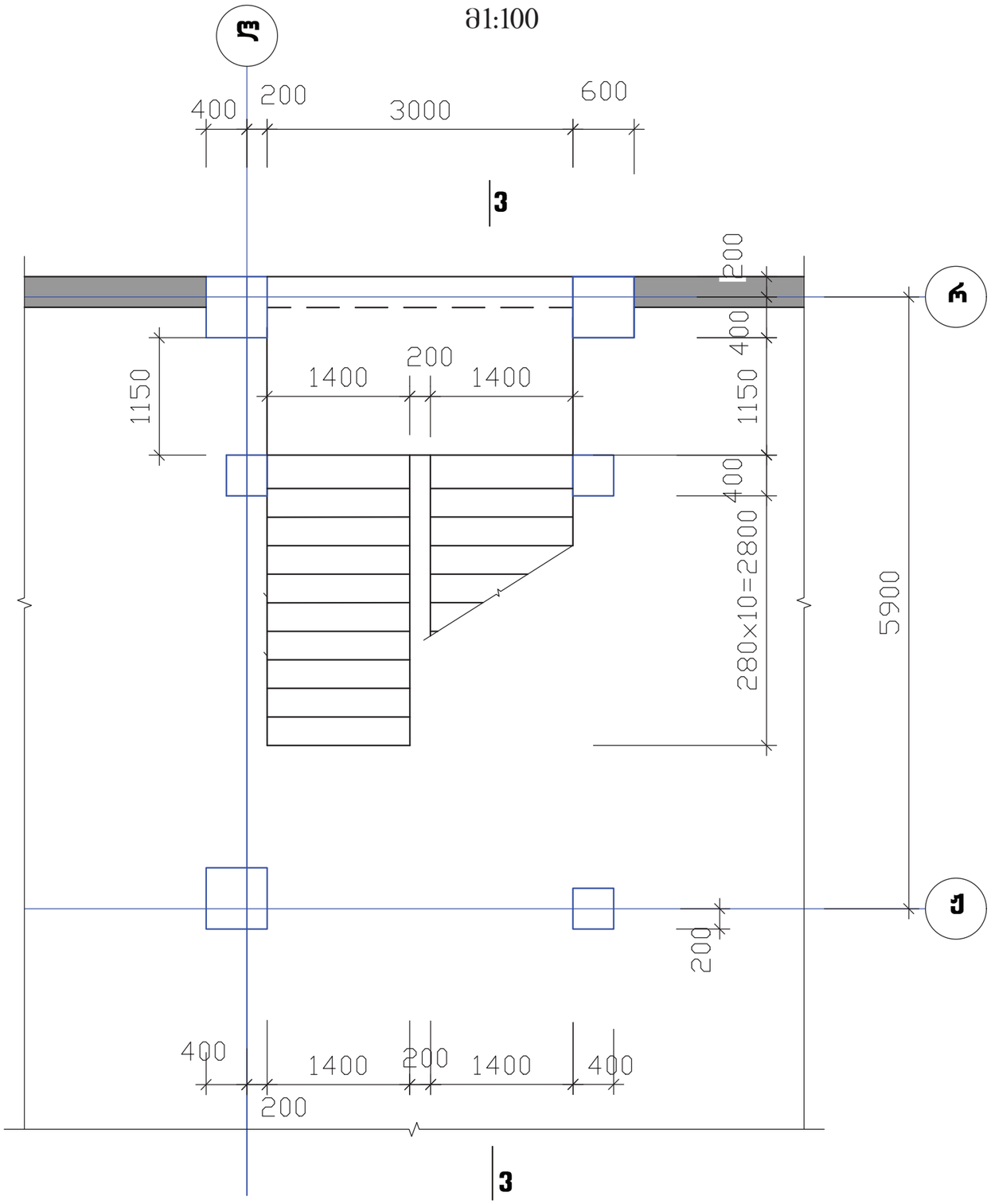

კიბე კბ-3. შესასვლელის გეგმა ნიშნ. -3.30
მ1:100

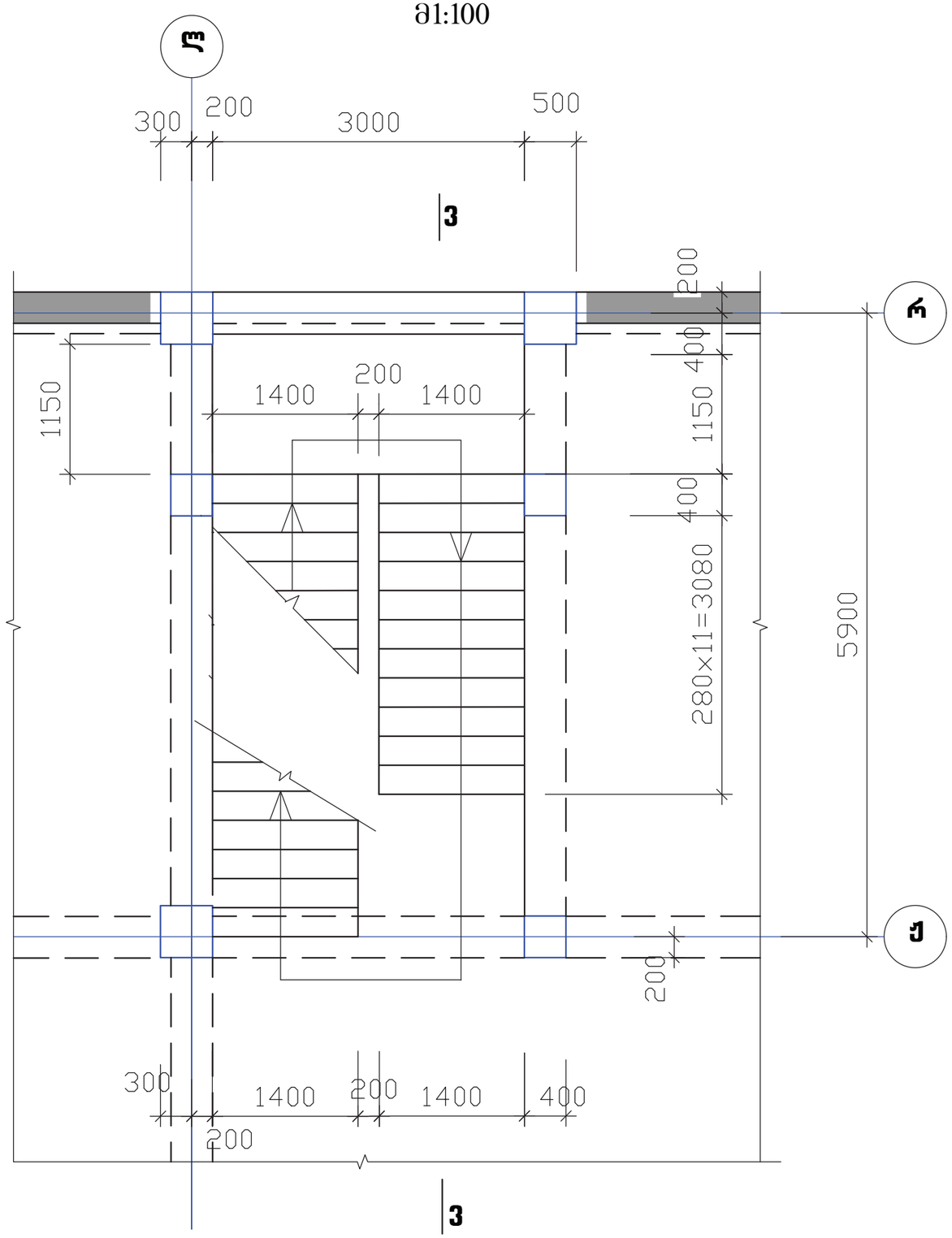

მშენებლობა. ბაგეები. წყნეთის გზატკეცილის №40-40ა ს/კ. 01.14.08.001.600 მრავალბინიანი საცხოვრებელი სახლის პროექტი				კიბე კბ-3.შესასვლელის გეგმა ნიშნ. -6.60 და -3.30			2025
დირექტორი	გ.იაშვილი			ფურც. №	რაოდენ.	მასშტ.	ნაკვ. №
				კ -40		1:50 1:20	
კონსტრუქტორი	ლორთქიფანიძე			ნაგკვეთი:			
				შ.პ.ს. "მონოლითი+"			

კიბე კბ-3. უჯრედის გეგმა ნიშნ. ±0.00
მ1:100

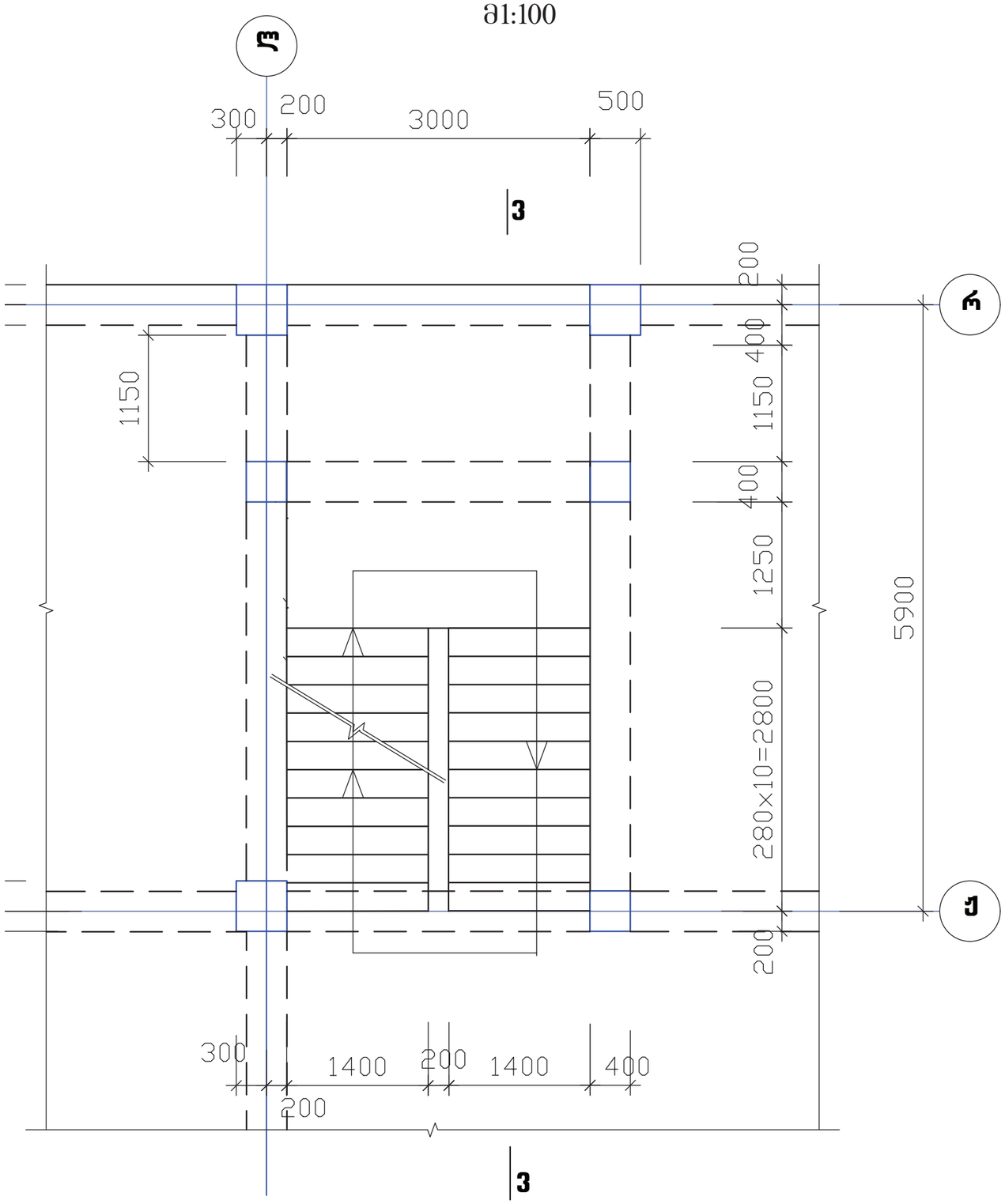

კიბე კბ-3. უჯრედის გეგმა ნიშნ. 3.30
მ1:100

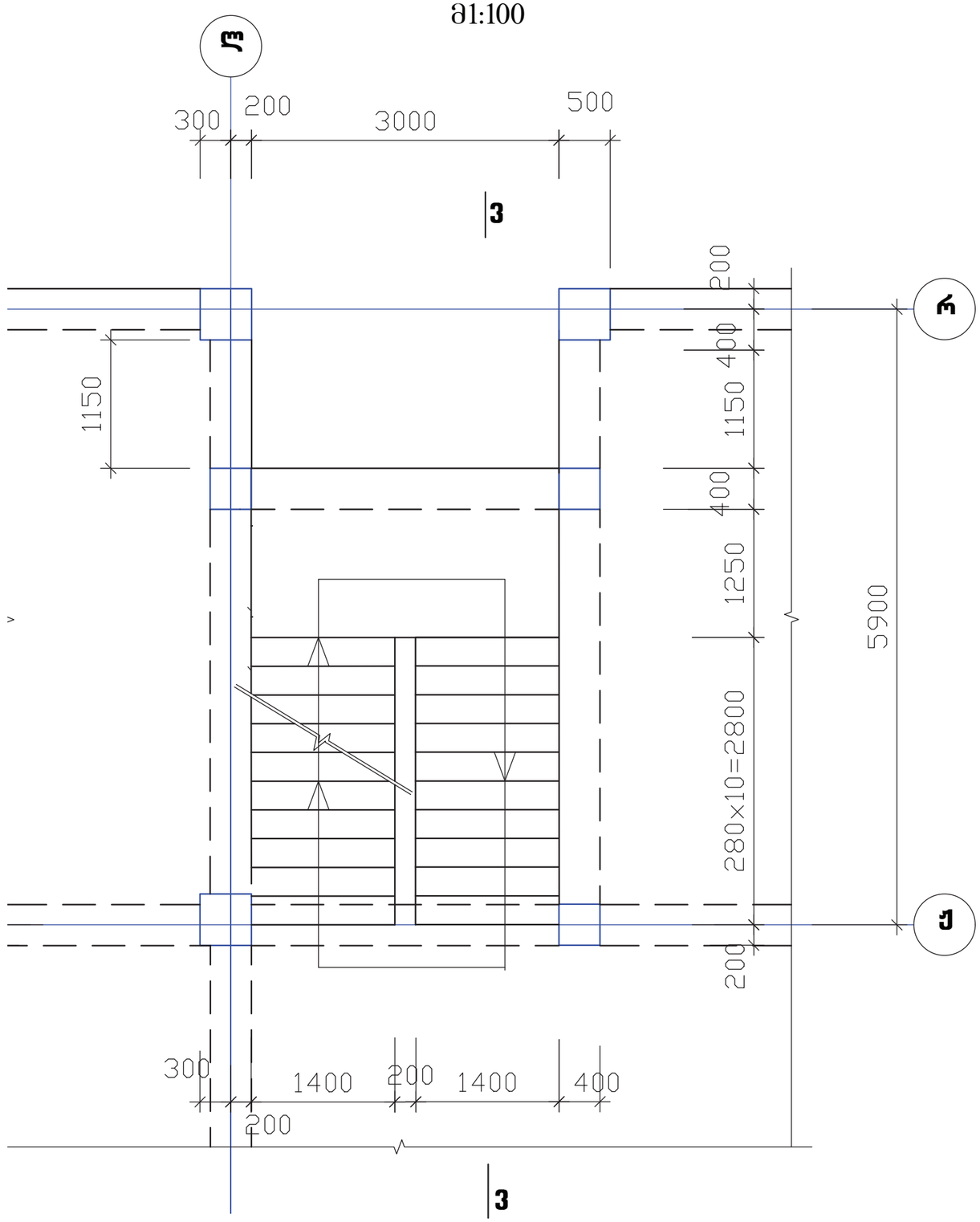

ობილისი. ბაგები. წყნეთის გზატკეცილის №40-40ა ს/კ. 01.14.08.001.600 მრავალბინიანი საცხოვრებელი სახლის პროექტი				კიბე კბ-3.უჯრედის გეგმა ნიშნ. ±0.00 და 3.30			2025
დირექტორი	გ.იაშვილი			ფურც. №	რაოდენ.	მასშტ.	დაკვ. №
				კ -41		1:10	
კონსტრუქტორი	ლორთქიფანიძე			დამკვეთი:			
				შ.პ.ს. "მონოლითი+"			

კიბე კბ-3. უჯრედის გეგმა ნიშნ. 6.60, 9.90
მ1:100

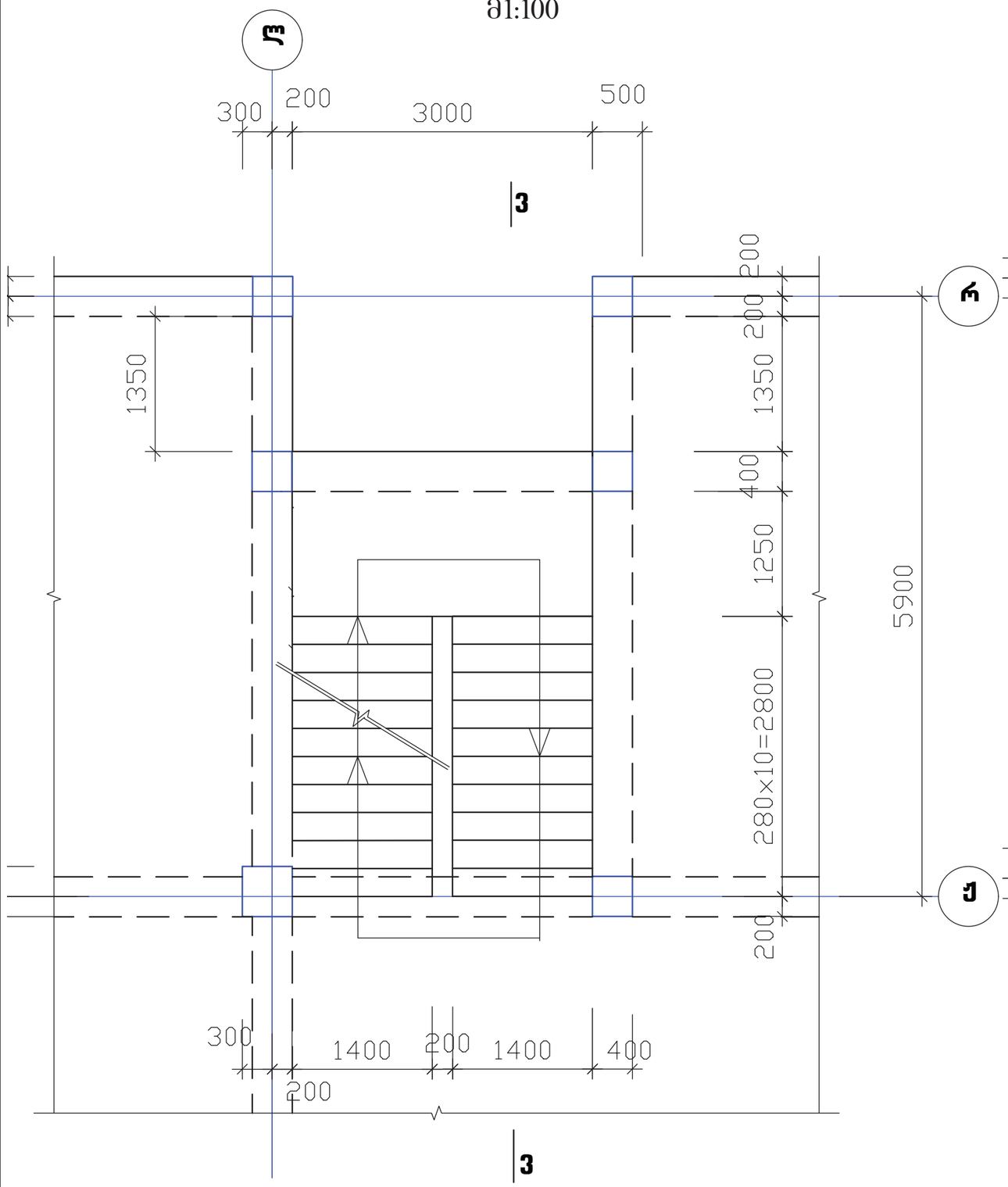

კიბე კბ-3. უჯრედის გეგმა ნიშნ. 13.20
მ1:100

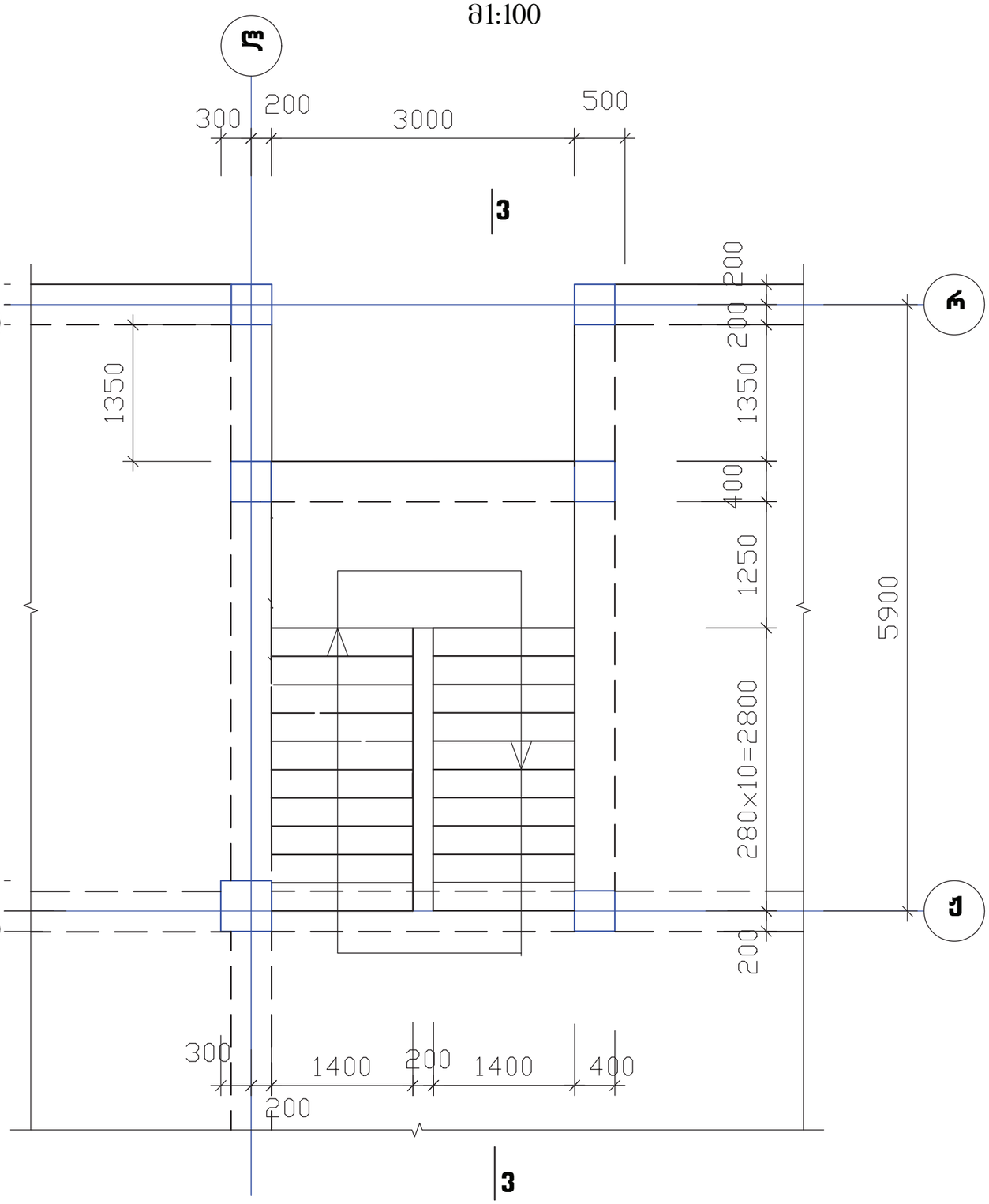

თბილისი. ბაგები. წყნეთის გზატკეცილის №40-40ა ს/კ. 01.14.08.001.600 მრავალბინიანი საცხოვრებელი სახლის პროექტი				კიბე კბ-3.უჯრედის გეგმა ნიშნ. 6.60 9.90 და 13.20			2025
დირექტორი	გ.იაშვილი			ფურც. №	რაოდენ.	მასშტ.	ცვლ. №
				კ -42		1:50	
კონსტრუქტორი	ლორთქიფანიძე			დამკვეთი:			
				შ.პ.ს. "მონოლითი+"			

კიბე კბ-2. შჯრედის გეგმა ნიშნ. 3.30

მ1:100

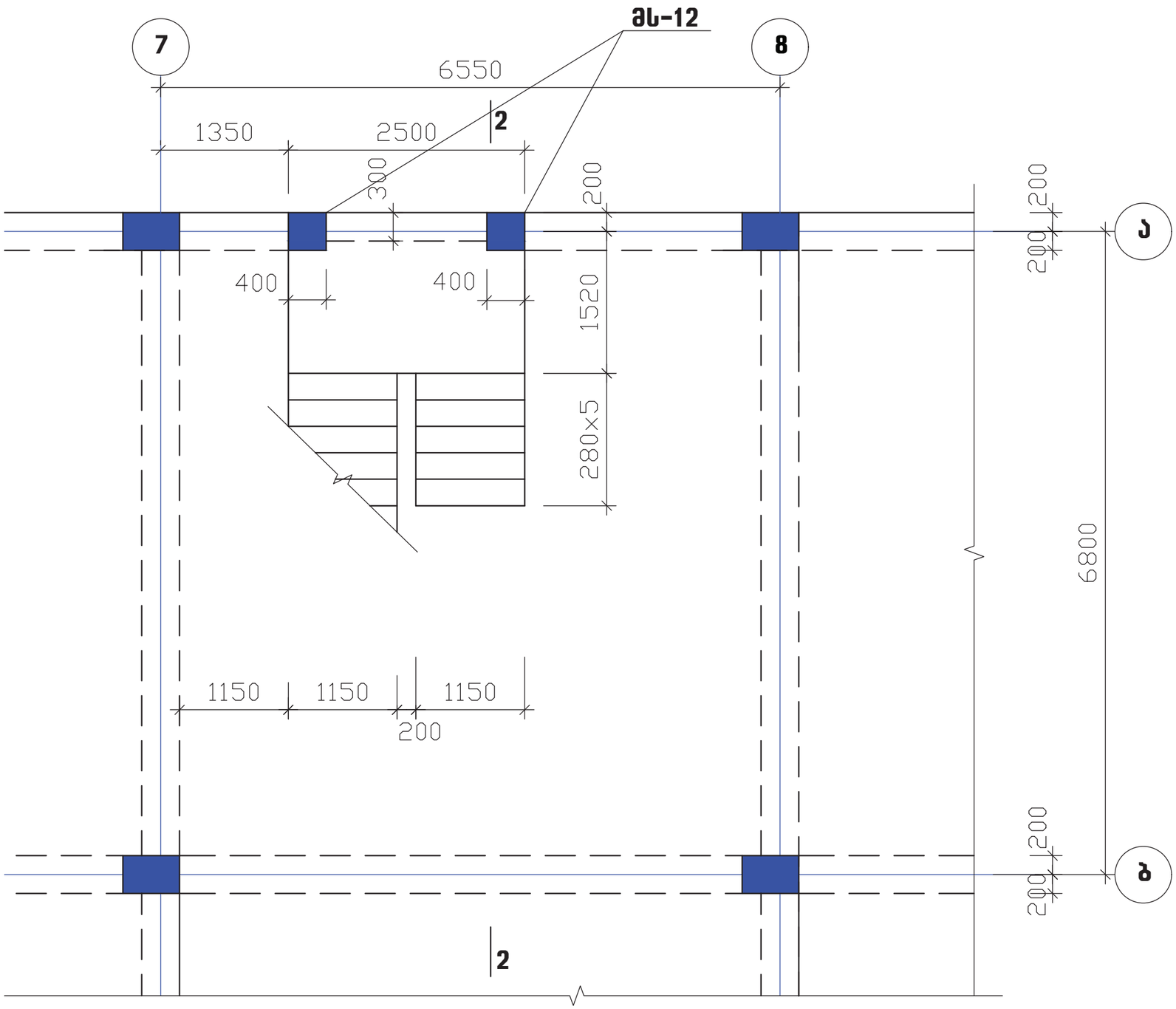

მშენ. ბაგეში. წყნეთის გზატკეცილის №40-40ა ს/კ. 01.14.08.001.600 მრავალბინიანი საცხოვრებელი სახლის პროექტი				კიბე კბ-2.შჯრედის გეგმა ნიშნ. 3.30			2025
დირექტორი	გ.იაშვილი			ფურც. №	რაოდენ.	მასშტ.	დაკვ. №
				კ -43		1:50 1:20	
კონსტრუქტორი	ლორთქიფანიძე			დამკვეთი:			
				შ.პ.ს. "მონოლითი+"			

კიბე კბ-2. უჯრედის გეგმა ნიშნ. 6.60, 9.90
მ1:100

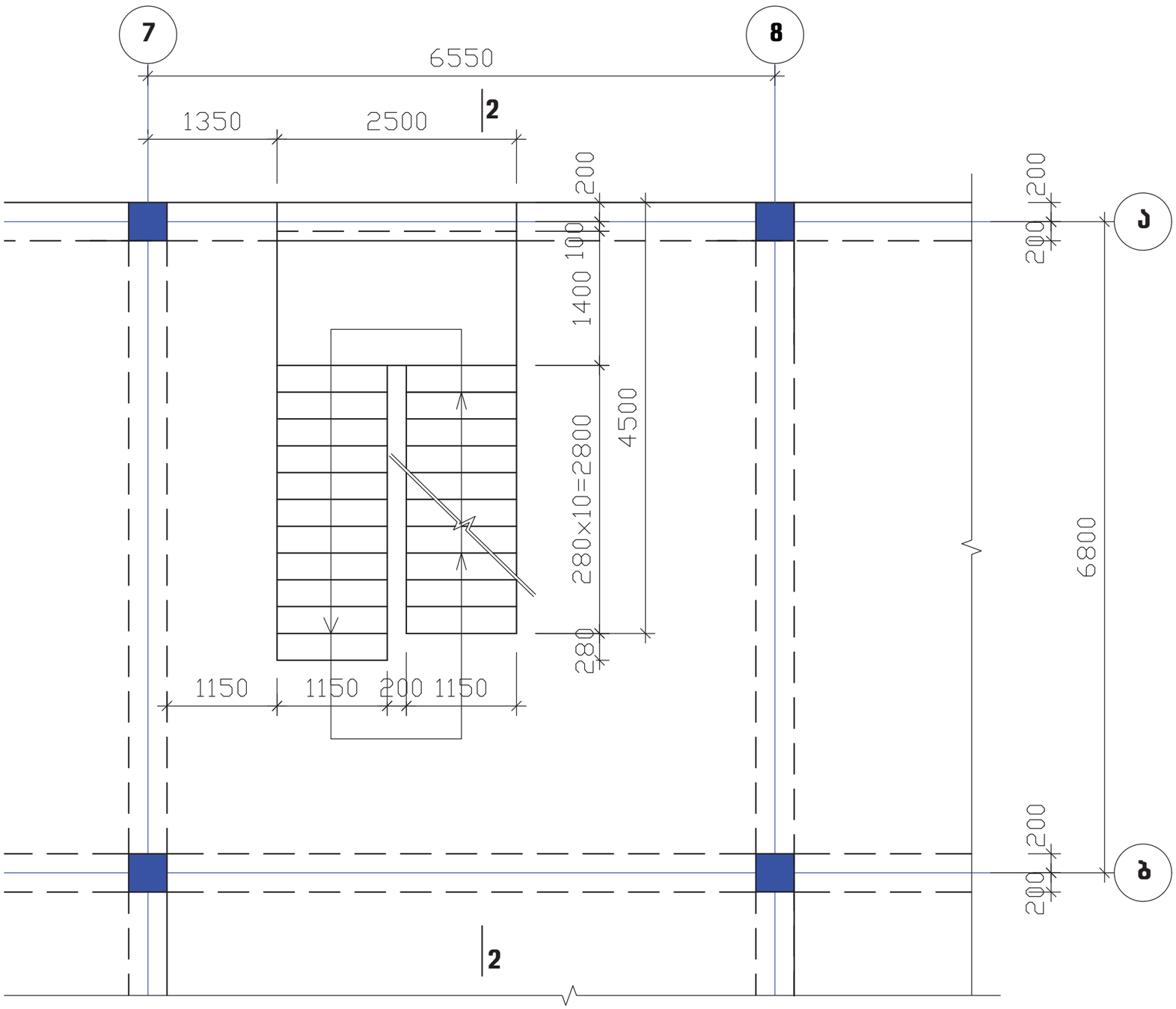

მიბილისი. ბაგები. წყნეთის გზატკეცილის №40-40ა ს/კ. 01.14.08.001.600 მრავალბინიანი საცხოვრებელი სახლის პროექტი				კიბე კბ-2.უჯრედის გეგმა ნიშნ. 6.60 და 9.90			2025
დირექტორი	გ.იაშვილი			ფურც. №	რაოდენ.	მასშტ.	დაკვ. №
				კ -44		1:10	
კონსტრუქტორი	ლ.ორთქიფანიძე			დამკვეთი:			
				შ.პ.ს. "ფონდი+"			

კიბე კბ-2. უჯრედის გეგმა ნიშნ. 13.20
მ1:100

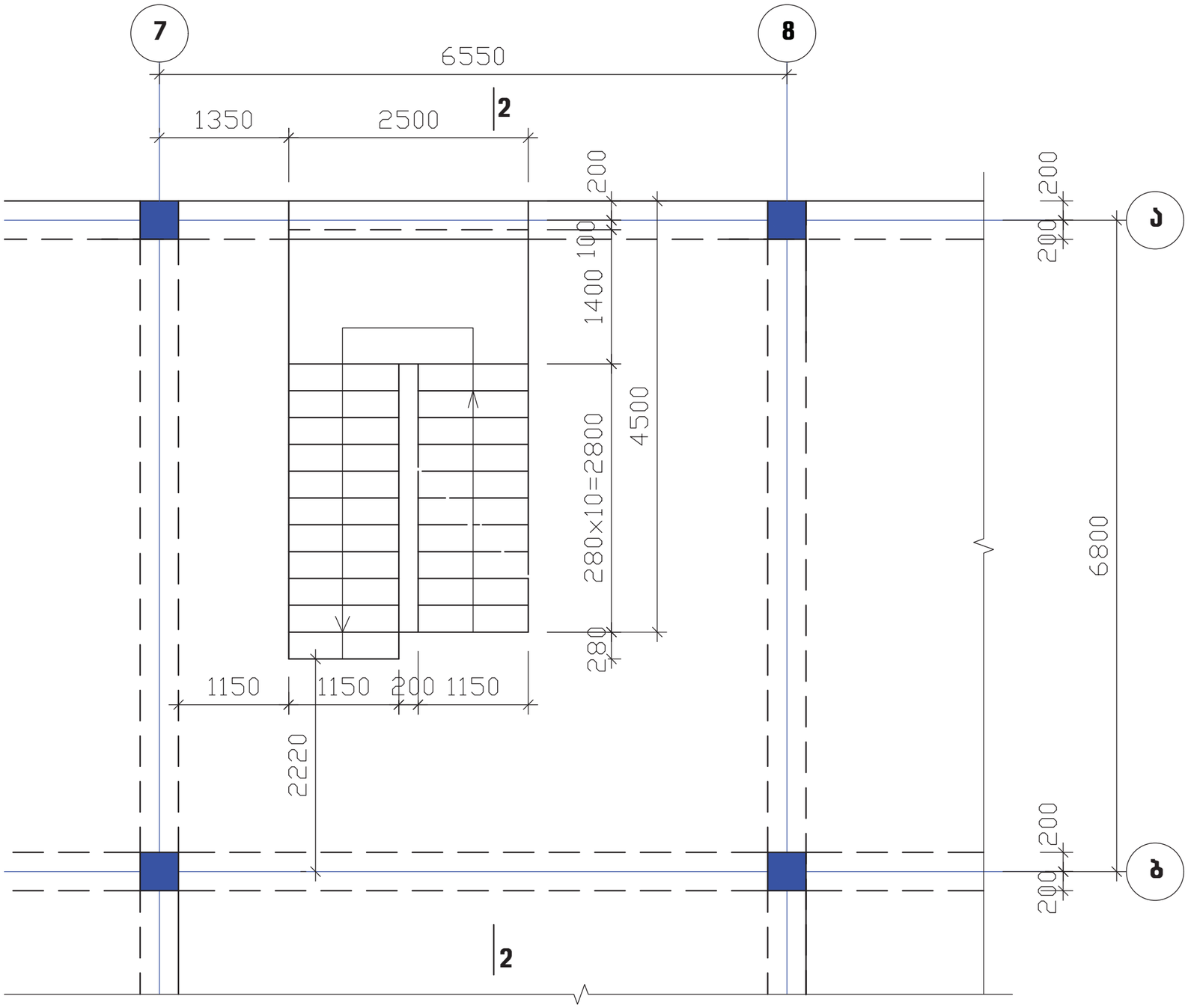

თბილისი. ბაგები. წყნეთის გზატკეცილის №40-40ა ს/კ. 01.14.08.001.600 მრავალბინიანი საცხოვრებელი სახლის პროექტი				კიბე კბ-2.უჯრედის გეგმა ნიშნ. 13.20			2025 წ.
დირექტორი	გ.იაშვილი			ფურც. №	რაოდენ.	მასშტ.	ცვლ. №
				კ -45		1:50	
კონსტრუქტორი	ლორთქიფანიძე			დამკვეთი:			
				შ.პ.ს. "მონოლითი+"			

მონოლითური რიგელების დაარმირების ტიპიური ფრაგმენტი
მ 1:20

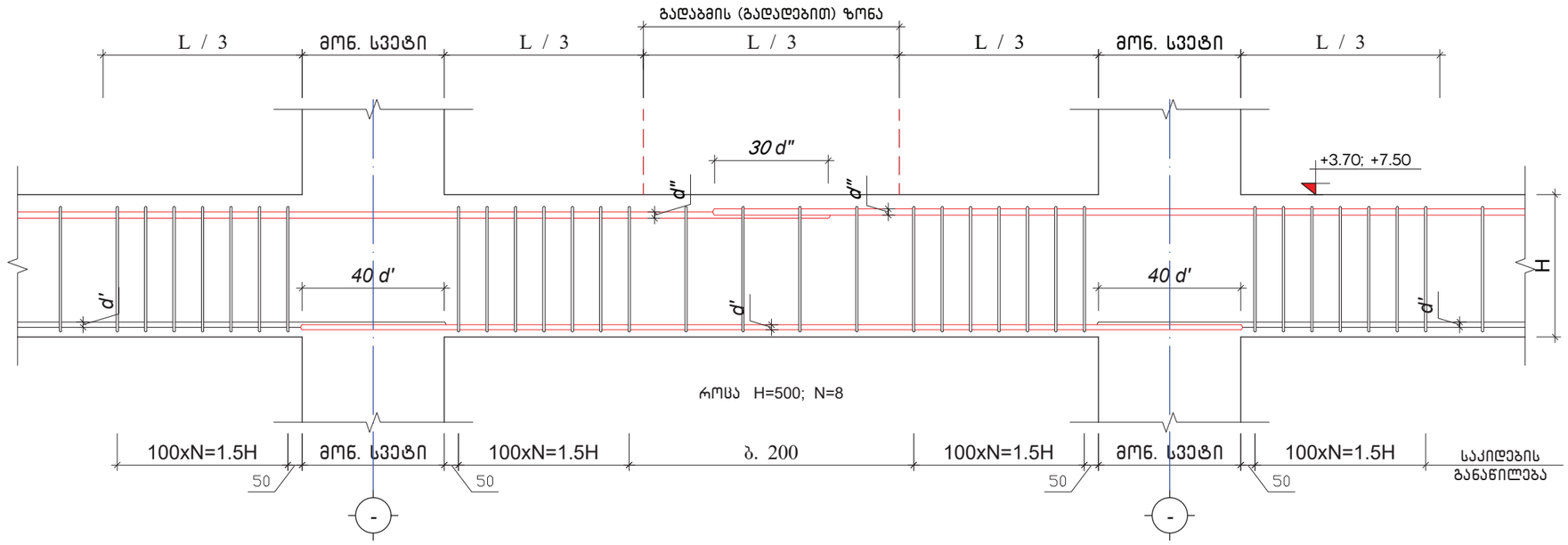

მონოლითური რიგელის სვეტთან ჩაანკერების ტიპიური ფრაგმენტი
მ 1:20

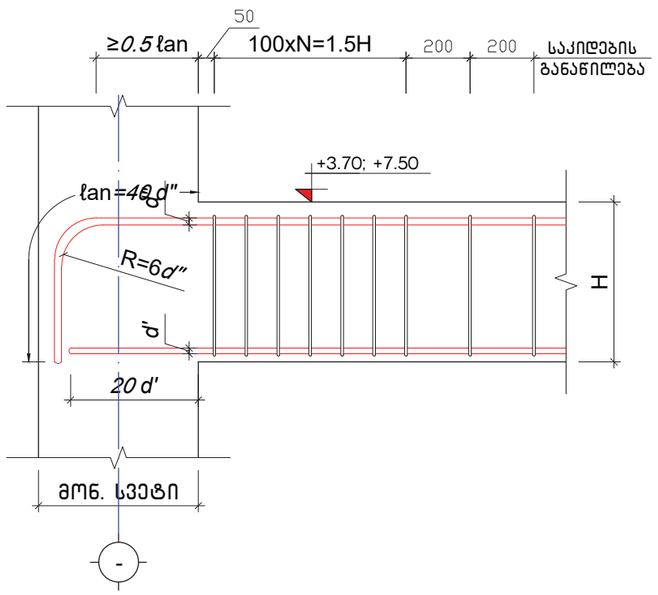

მონოლითური რიგელი მ.რ.-1
მ. 1:10

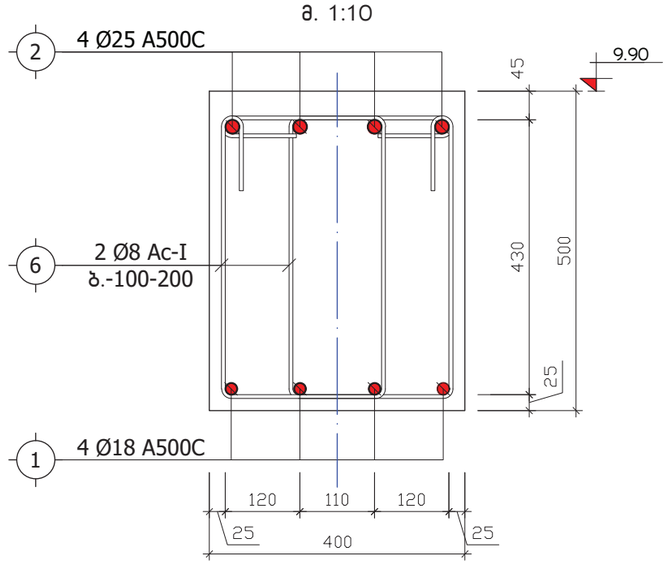

მ.რ.-2
მ. 1:10

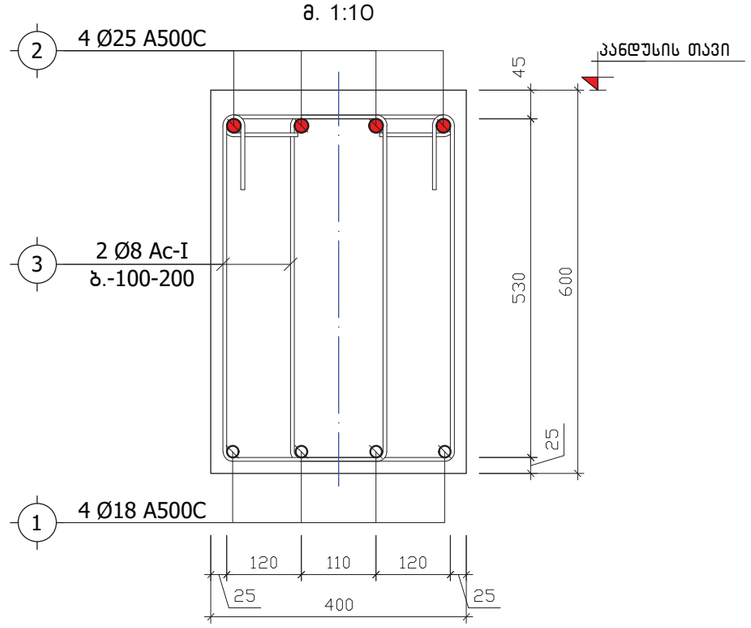

მბილისი. ბაგები. წყნეთის გზატკეცილის №40-40ა ს/კ. 01.14.08.001.600 მრავალბინიანი საცხოვრებელი სახლის პროექტი				რიგელების შეულლების და არმირების ტიპიური კვანძები. რიგელები მრ-1 და მრ-2			2025
დირექტორი	გ.ციაშვილი			ფურც. №	რაოდენ.	მასშტ.	დაკვ. №
				კ-47		1:20 1:10	
შეასრულა	ლორთქიფანიძე			დამკვეთი:			
				შ.პ.ს. "მონოლითი+"			

კ ვ ე თ ი 2-2
მ. 1:25

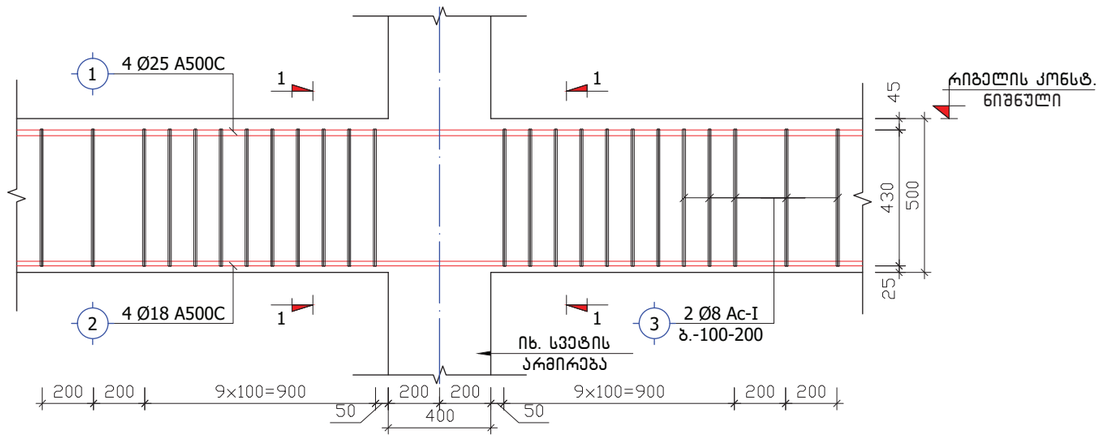

კ ვ ე თ ი 3-3
მ. 1:25

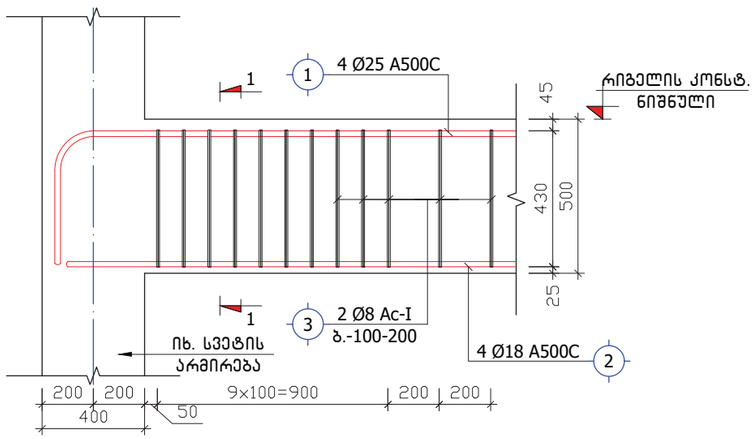

კვეთი 2-2
მ: 1:20

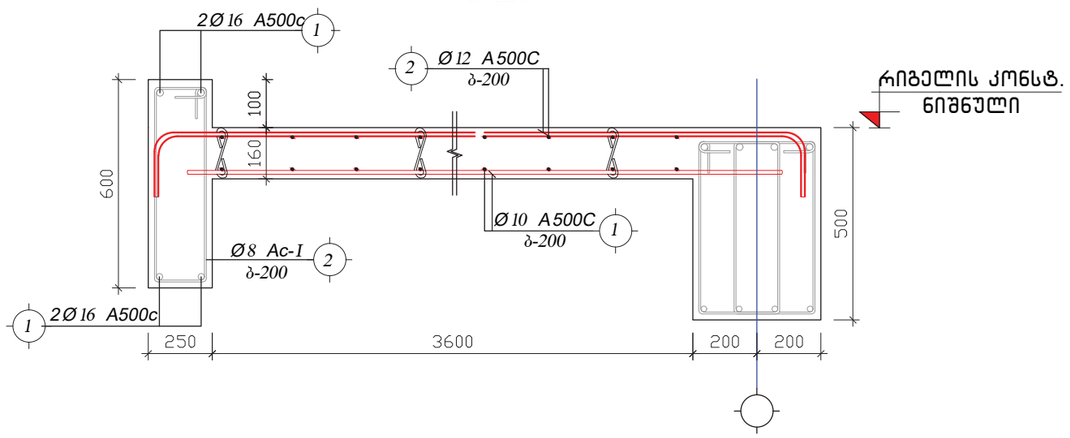

მონოლითური რიგელი
მ.რ.-4
მ. 1:10

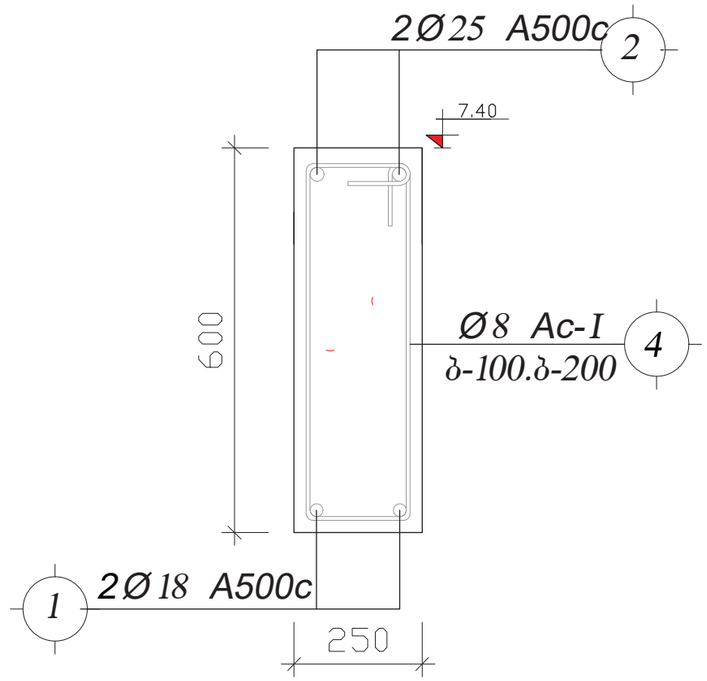

მონოლითური რიგელი
მ.რ.-3
მ. 1:10

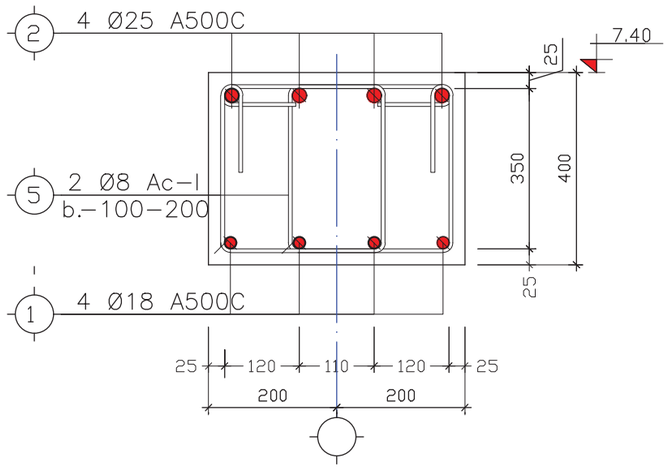

მშენებლობა. ბაგეები. წყნეთის გზატკეცილის №40-40ა ს/კ. 01.14.08.001.600 მრავალბინიანი საცხოვრებელი სახლის პროექტი				რიგელების შეულღვების და არმირების ტიპური კვანძები. რიგელები მრ-3 და მრ-4			2025
დირექტორი	გ.ბიაშვილი			ფურც. №	რაოდენ.	მასშტ.	დაკვ. №
				კ -48		1:20 1:10	
შეასრულა	ლორთქიფანიძე			დამკვეთი:			
				შ.პ.ს. "მონოლითი+"			

არმატურის ღეროების გადაბმის ტიპიური ფრაგმენტი გადახურვის ფილაში

მ 1:20

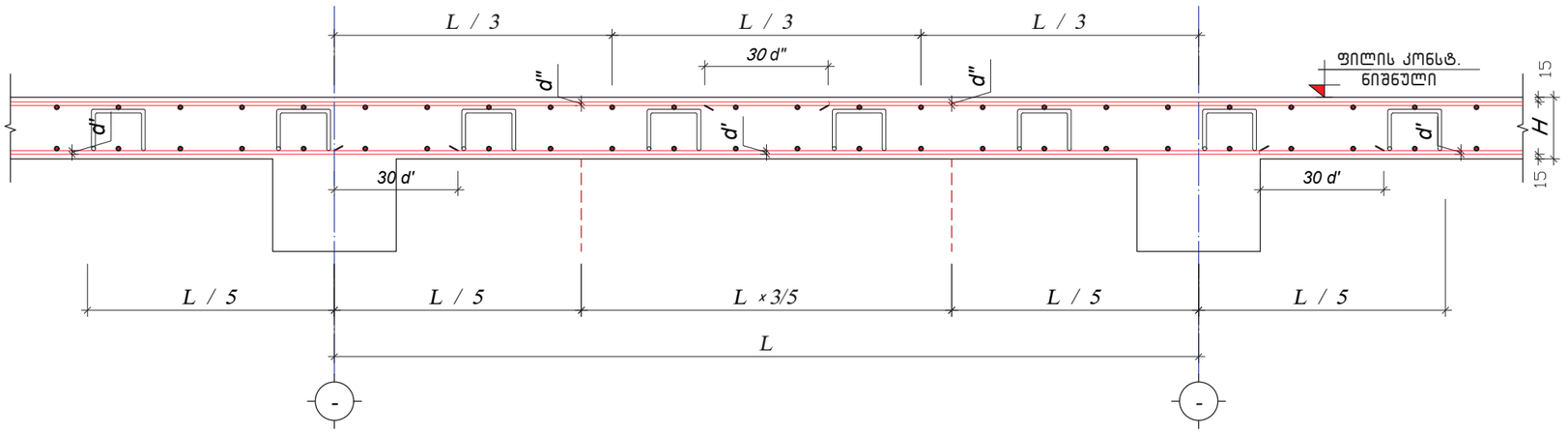

მონოლითური ფილისა და კედლის შეერთების ფრაგმენტი

მ. 1:10

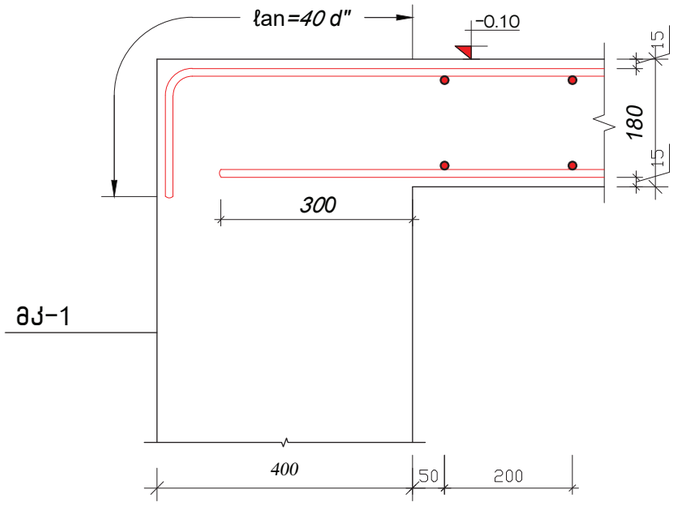

მონოლითური ფილისა და რიგელის შეერთების ფრაგმენტი

მ. 1:10

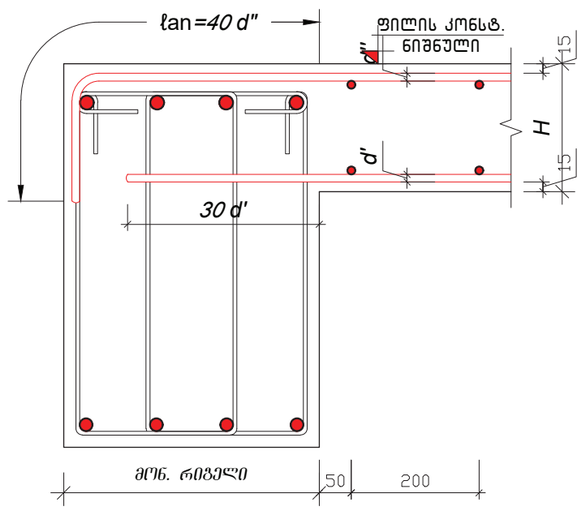

სვრელების გარშემო არმატურით გაძლიერების ტიპიური ფრაგმენტი

მ 1:20

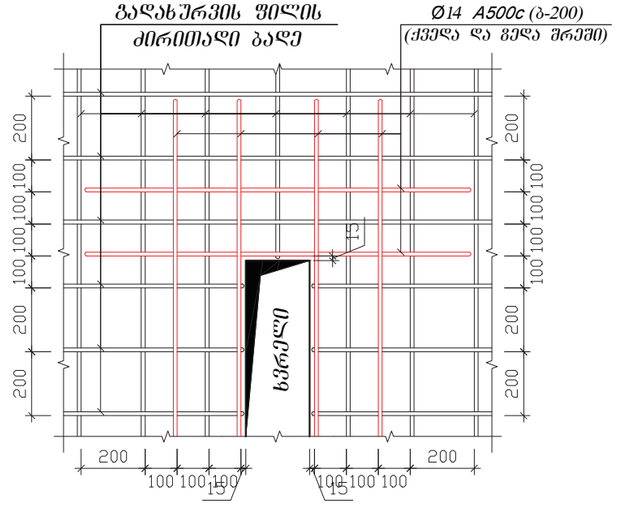

მშენებლობა. ბაგები. წყნეთის გზატკეცილის №40-40ა ს/კ. 01.14.08.001.600 მრავალბინიანი საცხოვრებელი სახლის პროექტი				გადახურვის ფილის არმირების ტიპიური კვანძები.			2025წ.
დირექტორი	გ.ციაშვილი			შურც. №	რაოდენ.	მასშტ.	დაკვ. №
				კ -49		1:20 1:10	
შეასრულა	ლორთქიფანიძე			დამკვეთი:			
				შ.პ.ს. "მონოლითი+"			

ქვედა და ზედა შრეების ფიქსატორების მოწყობის სქემატური ნახაზი

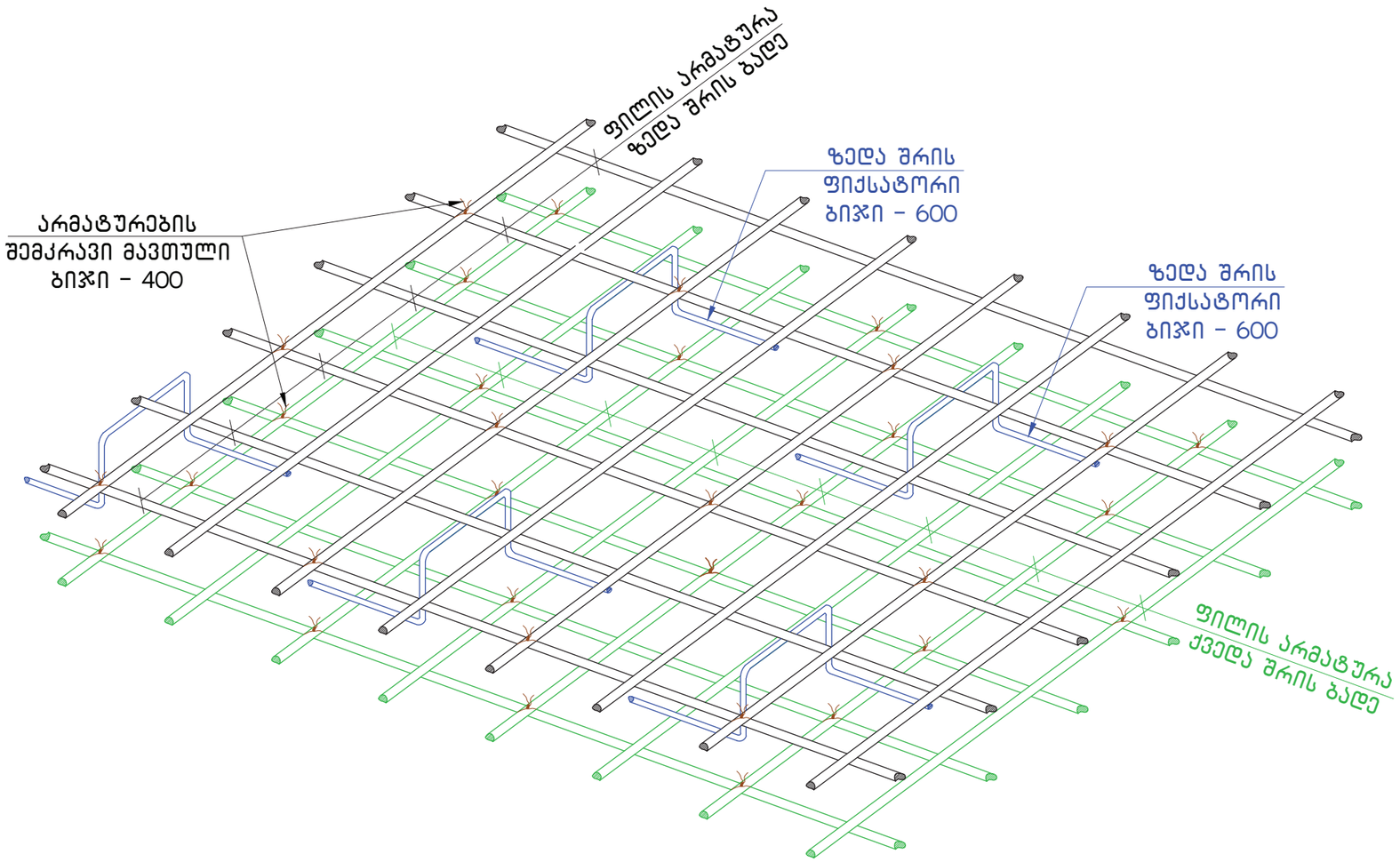

თბილისი. ბაგები. წყნეთის გზატკეცილის №40-40ა ს/კ. 01.14.08.001.600 მრავალბინიანი საცხოვრებელი სახლის პროექტი				გაღახურვის ფილის არმირების ტიპიური კვანძები.			2025.
დირექტორი	გ.იაშვილი			შურც. №	რაოდენ.	მასშტ.	ნაკვ. №
				კ -50		1:20	
შეასრულა	ლორთქიფანიძე			დამკვეთი:			
				შ.პ.ს. "მონოლითი+"			

სვეტის და რიგელის შეუღლების ადგილში საკიდების განლაგების ტიპიური კვანძი
მ 1:20

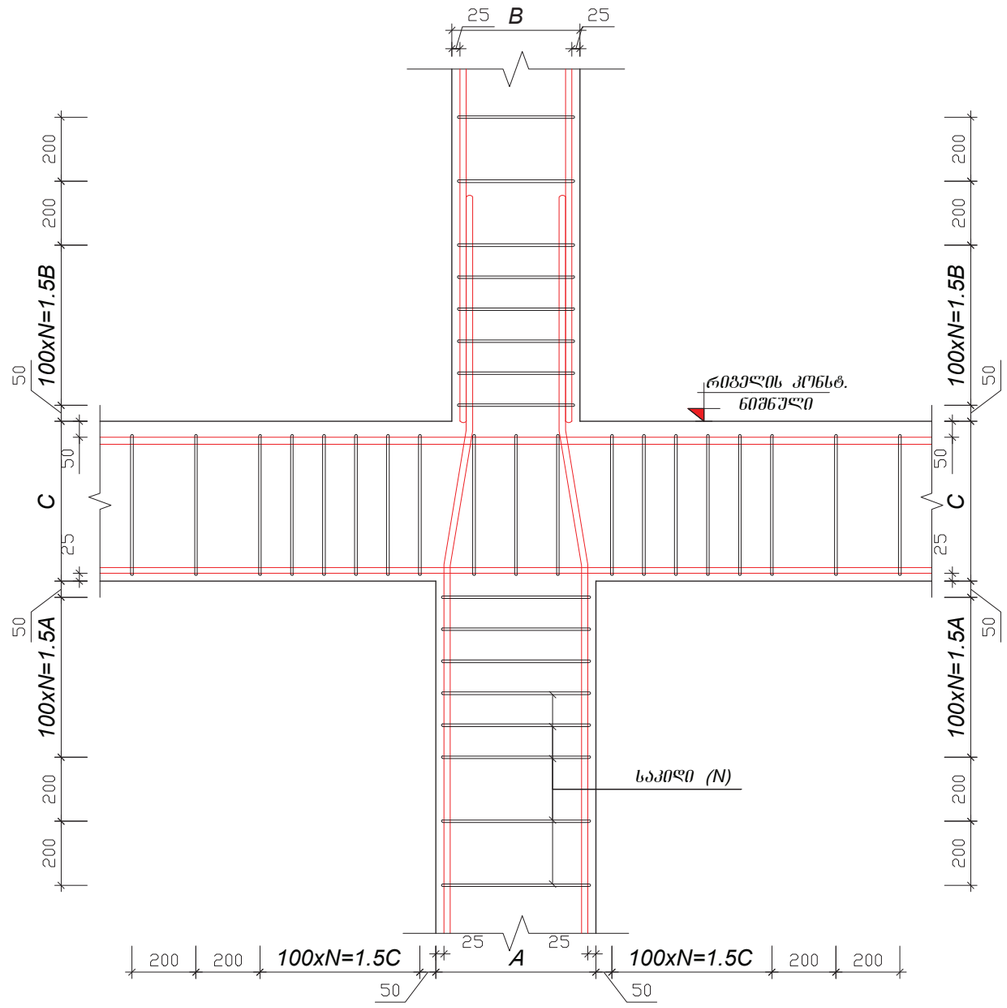

კვანძი "I" თანაბარკვეთიანი სვეტების შეუღლების კვანძი
მ 1:20

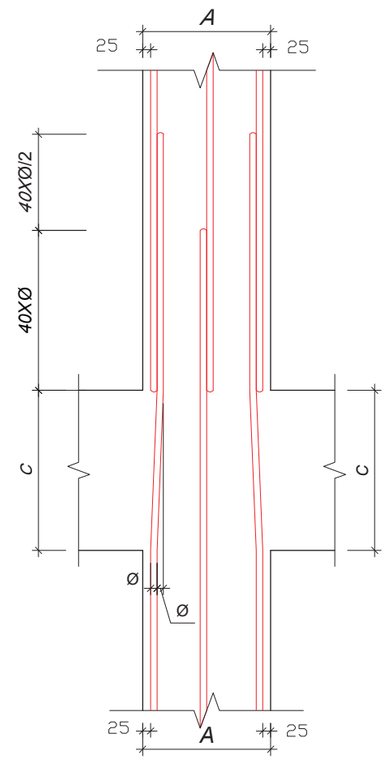

კვანძი "I" არათანაბარკვეთიანი სვეტების შეუღლების კვანძი
მ 1:20

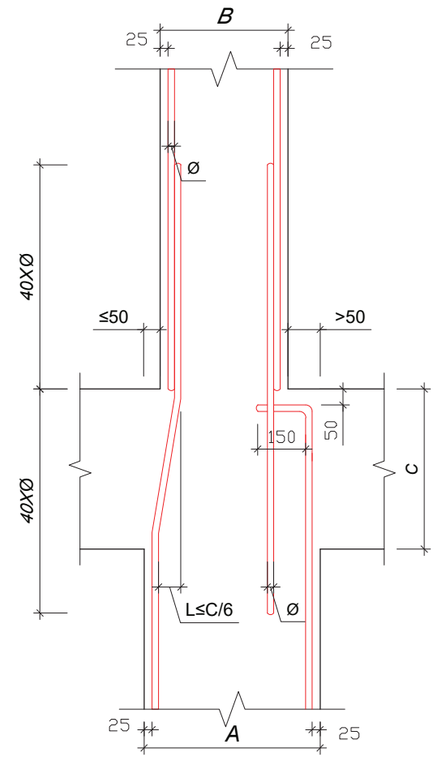

თბილისი. ბაგები. წყნეთის მგზატკეცილის №40-40ა ს/კ. 01.14.08.001.600 მრავალბინიანი საცხოვრებელი სახლის პროექტი				სვეტების და რიგელების შეუღლების ტიპიური კვანძები.			2025
დირექტორი	გ.ბაშვილი			შრც. №	რაოდენ.	მასშტ.	დაკვ. №
				კ -51		1:20	
შეასრულა	ლორთქიფანიძე			დამკვეთი:			
				შ.პ.ს. "მონოლითი+"			

მონოლითური რკინაბეტონის კედლების შეუღლების ტიპიური კვანძი

მ 1:20

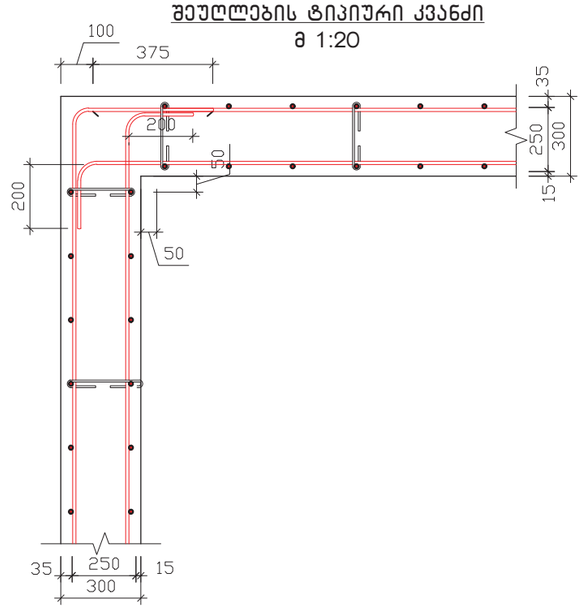

პარაპეტის მოწყობის დეტალი

მ 1:20

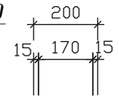

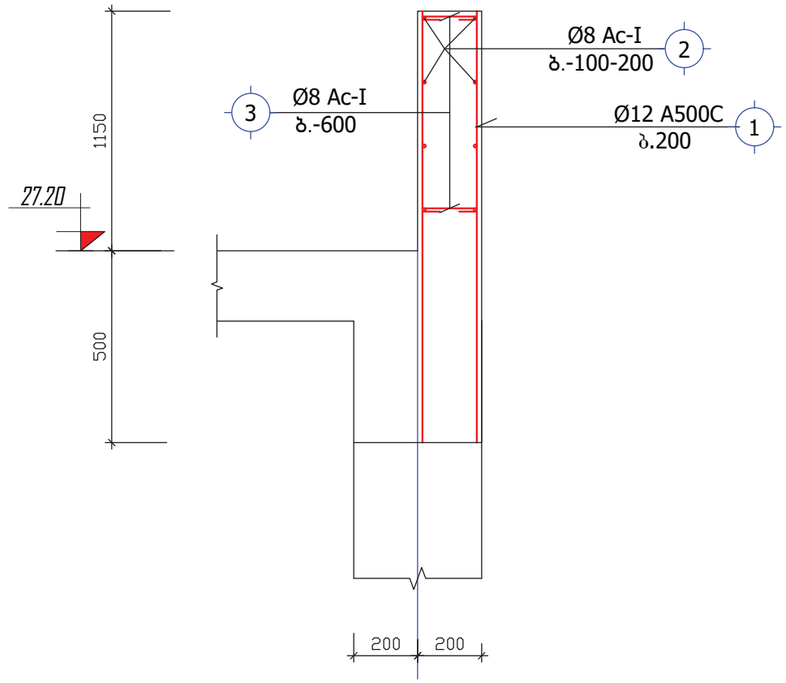

პარაპეტის მოწყობის დეტალი

მ 1:20

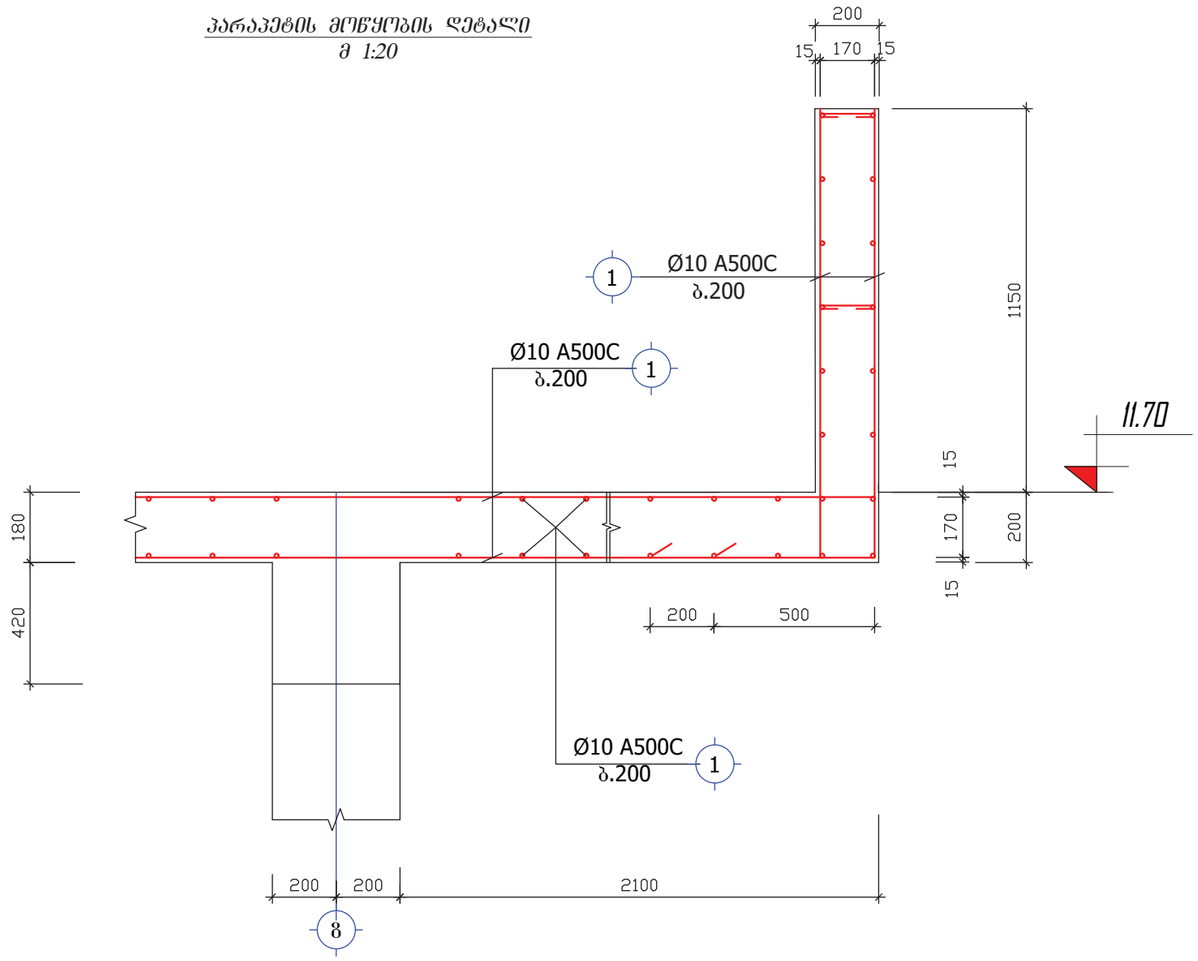

მიბილისი. ბაგები. წყნეთის გზატკეცილის №40-40ა ს/კ. 01.14.08.001.600 მრავალბინიანი საცხოვრებელი სახლის პროექტი				გალახვრის ფილის პარაპეტის არმირების ტიპიური დეტალები.			2025
დირექტორი	გ.იაშვილი			შურც. №	რაოდენ.	მასშტ.	დაკვ. №
				კ -52		1:20	
შეასრულა	ლორთქიფანიძე			დამკვეთი:			
				შ.პ.ს. "მონოლითი+"			

2-2
მ: 1:20

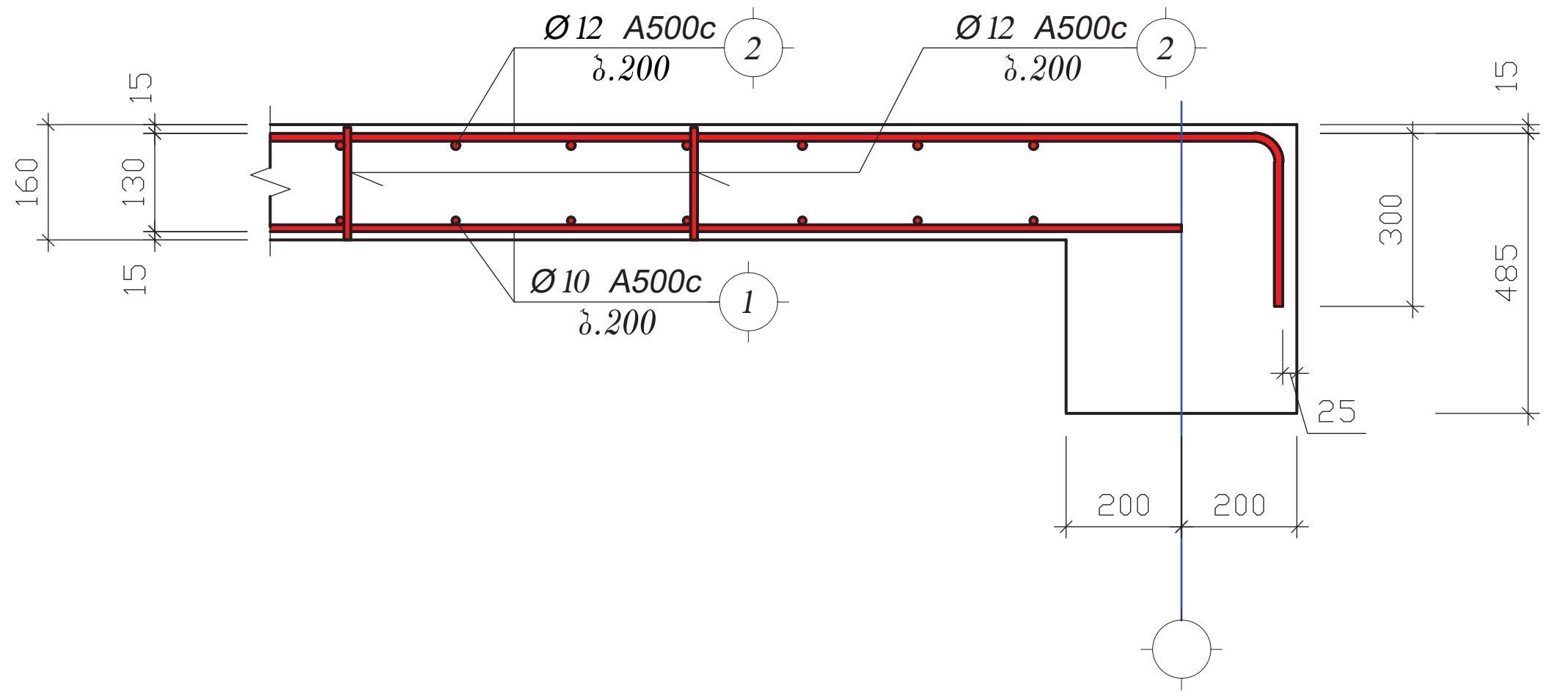

4-4
მ: 1:20

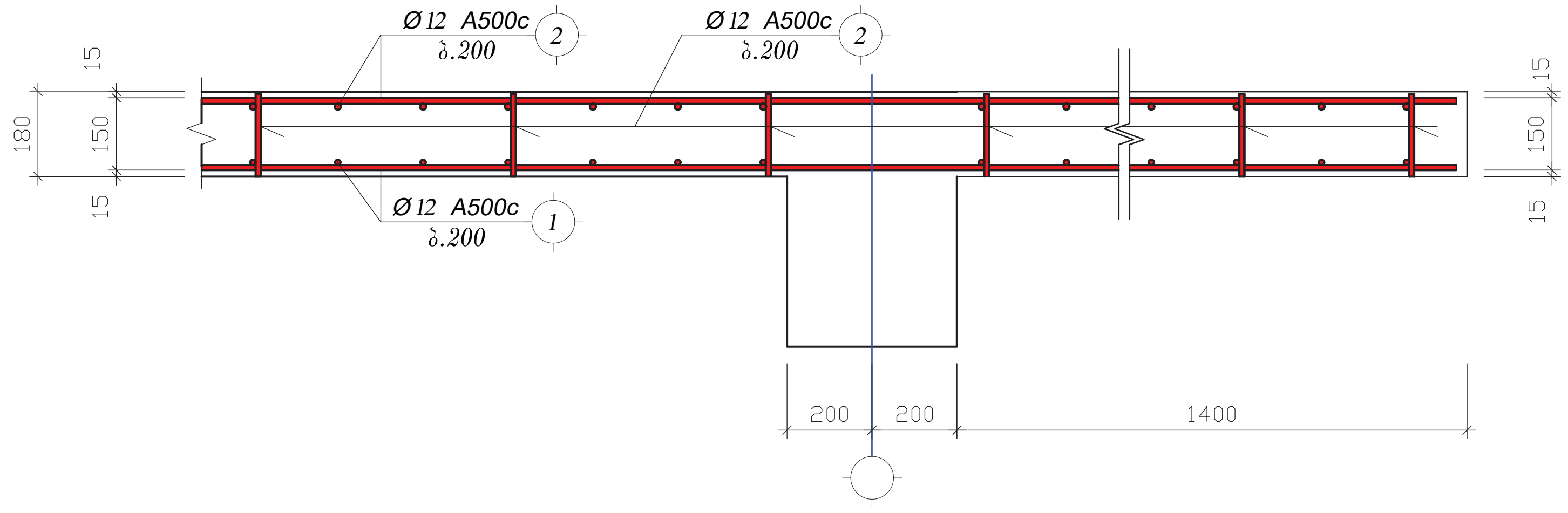

3-3
მ: 1:20

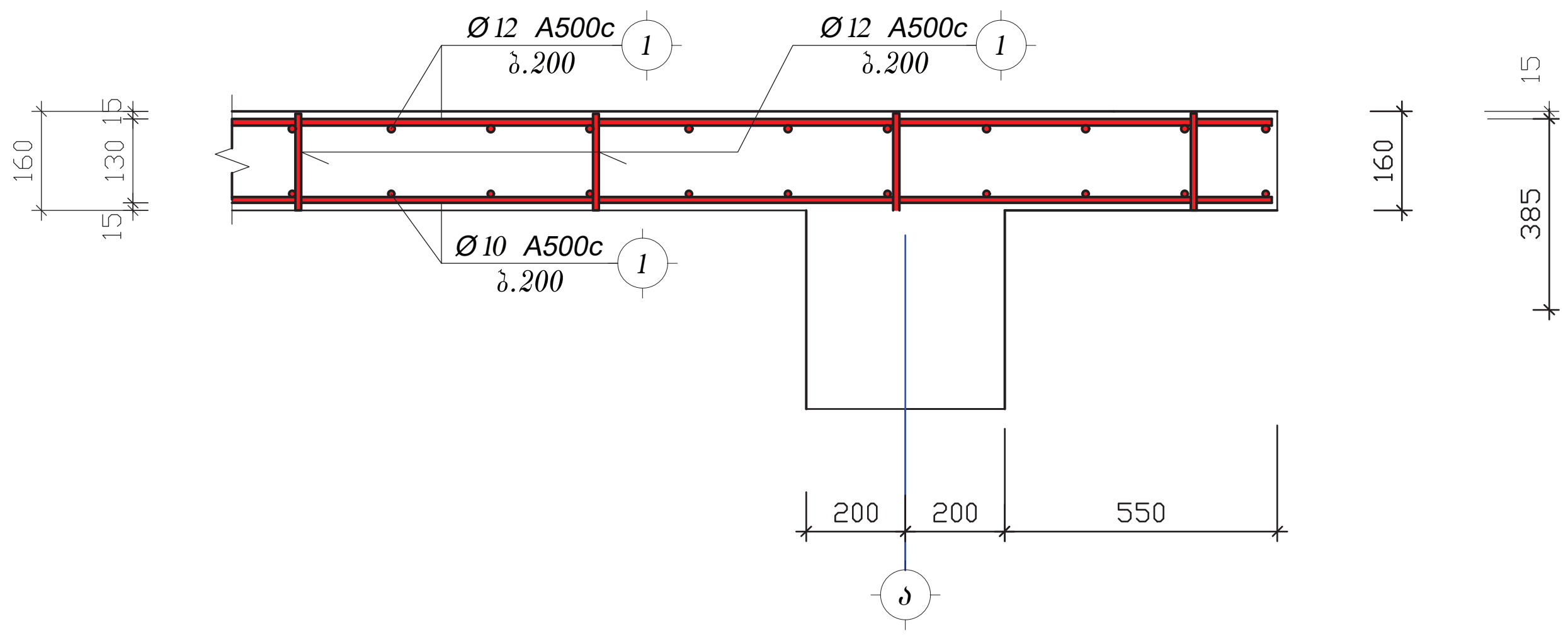

კვეთი ა-ა
მ. 1:10

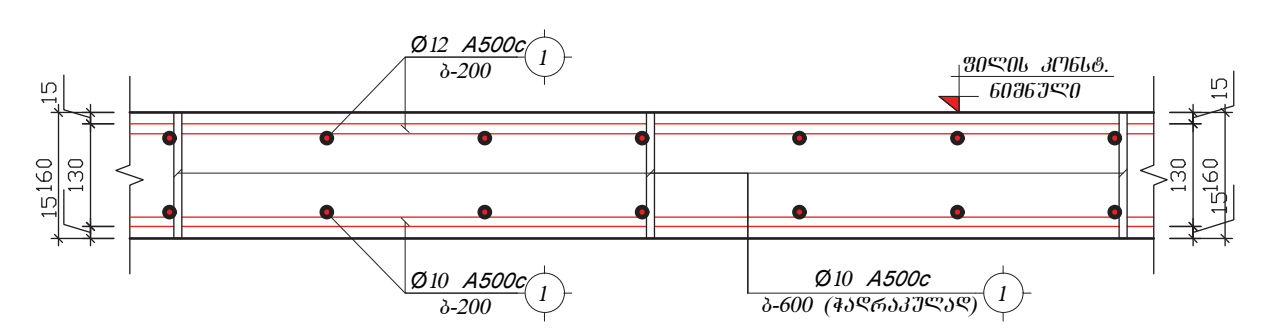

ტიპიური კვეთი 1-1 გადახურვის ფილაზე
მ. 1:10

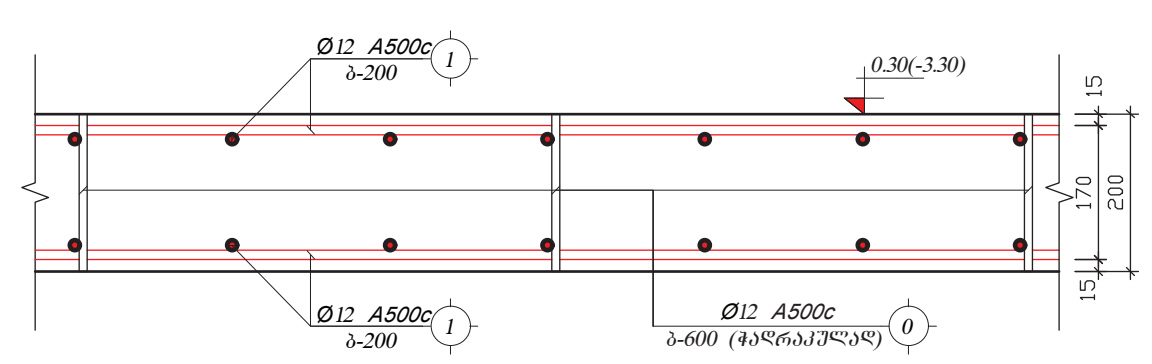

ტიპიური კვეთი 1-1 გადახურვის ფილაზე
მ. 1:10

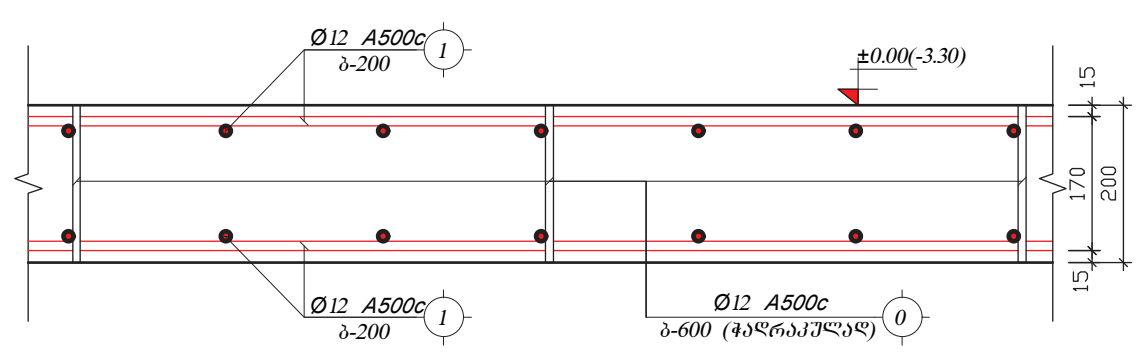

თბილისი. ბაგები. წყნეთის გზატკეცილის №40-40ა ს/კ. 01.14.08.001.600 მრავალბინიანი საცხოვრებელი სახლის პროექტი				გადახურვის ფილის არმირების ტიპიური დეტალები			2025
დირექტორი	გ.იაშვილი			ფურც. №	რაოდენ.	მასშტ.	დაკვ. №
				კ -53		1:20	
შეასრულა	ლორთქიფანიძე			დამკვეთი:			
				შ.პ.ს. "მონოლითი+"			

კვანძი "1"
მ. 1:10

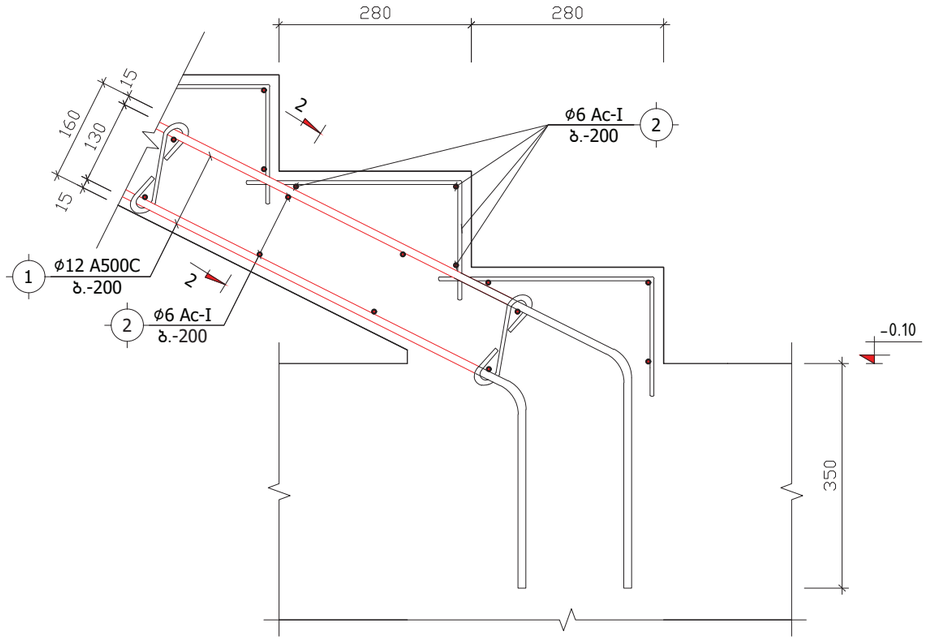

კვანძი "3"
მ. 1:10

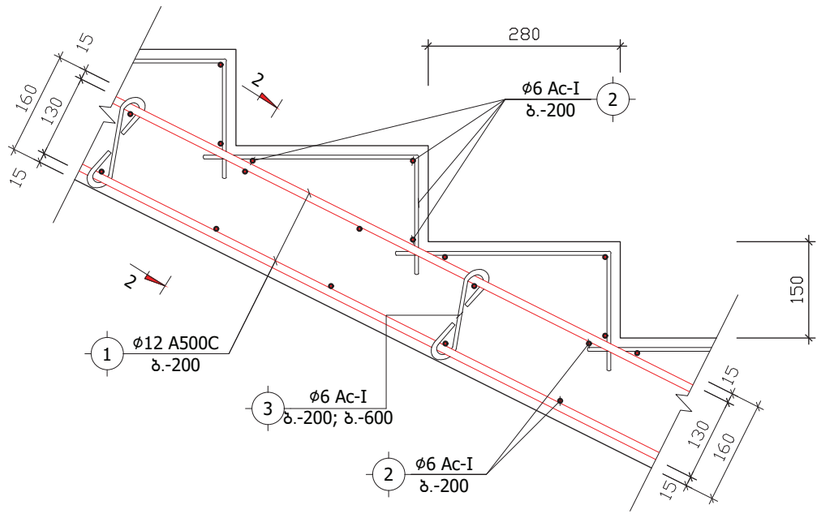

კვანძი "2"
მ. 1:10

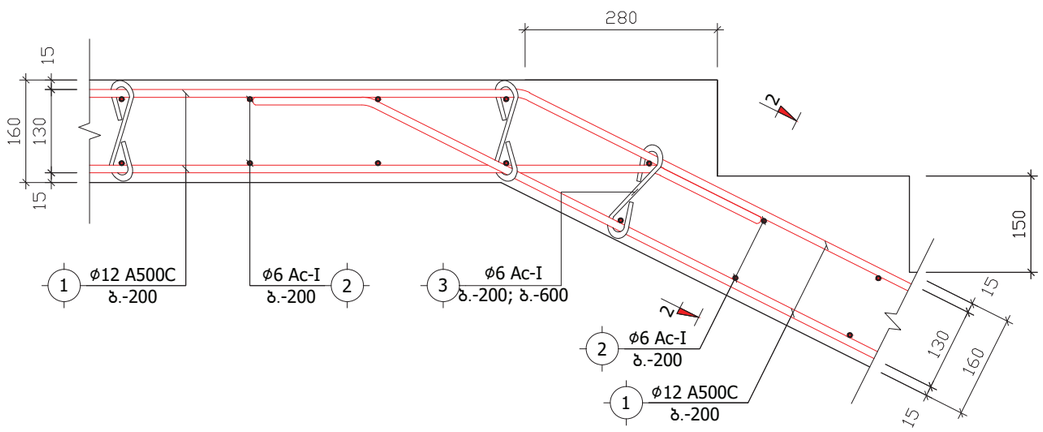

კვანძი "4"
მ. 1:10

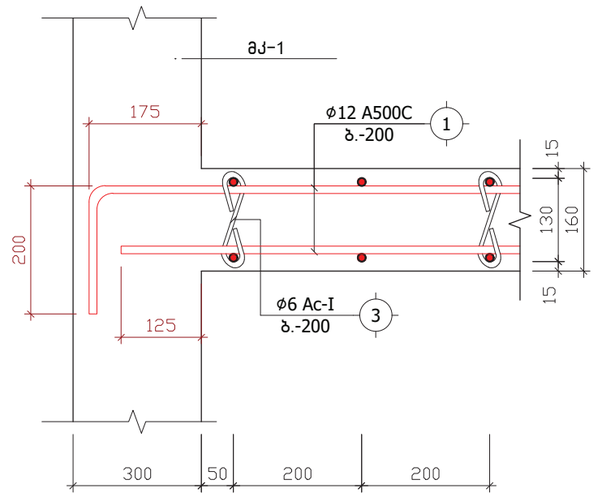

მბილისი. ბაგები. წყნეთის გზაჭკეცილის №40-40ა ს/კ. 01.14.08.001.600 მრავალბინიანი საცხოვრებელი სახლის პროექტი				კიბის უჯრედის ჩანების და საფეხურების არმირების ტიპიური დეტალები.			2025
დირექტორი	გ.იაშვილი			ფურც. №	რაოდენ.	მასშტ.	დაკვ. №
				კ -54		1:20	
შეასრულა	ლორთქიფანიძე			დამკვეთი:			
				შ.პ.ს. "მონოლითი+"			

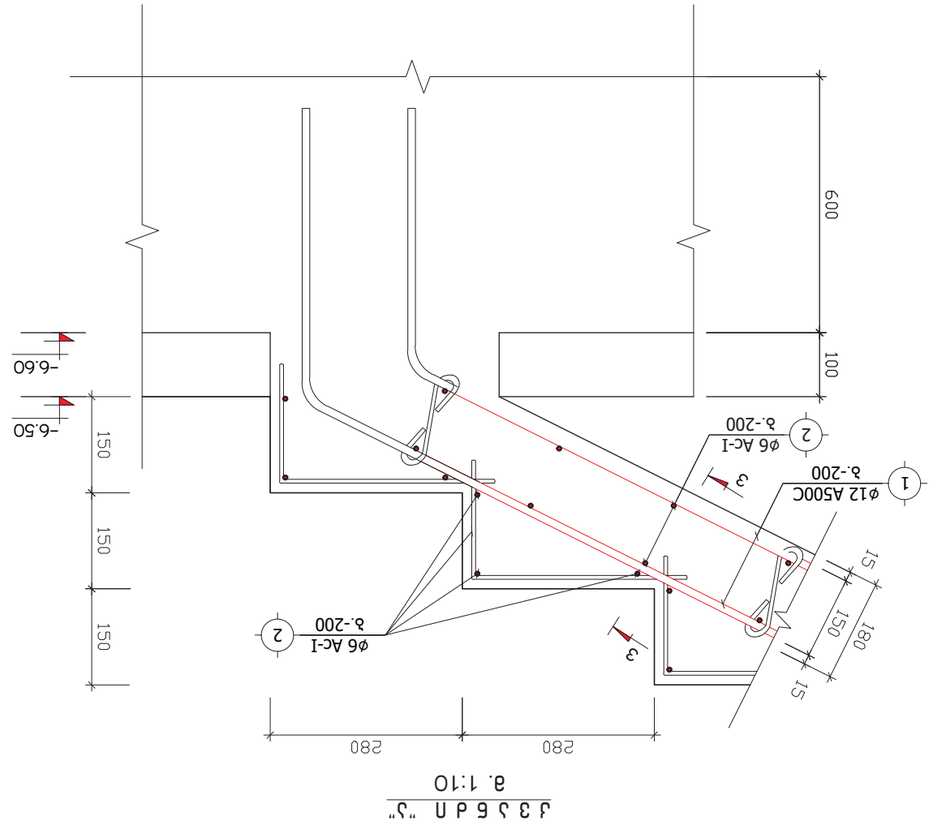

Ж3 Э Б Д П "Э"

а. 1:10

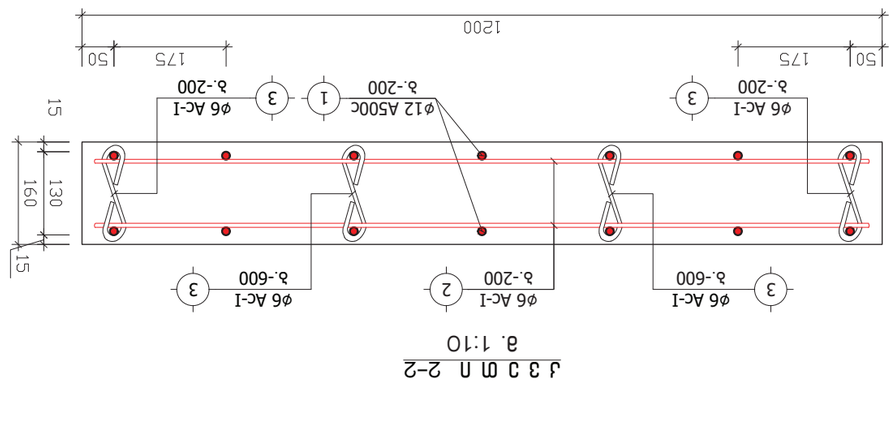

Ж3 Э М П 2–2

а. 1:10

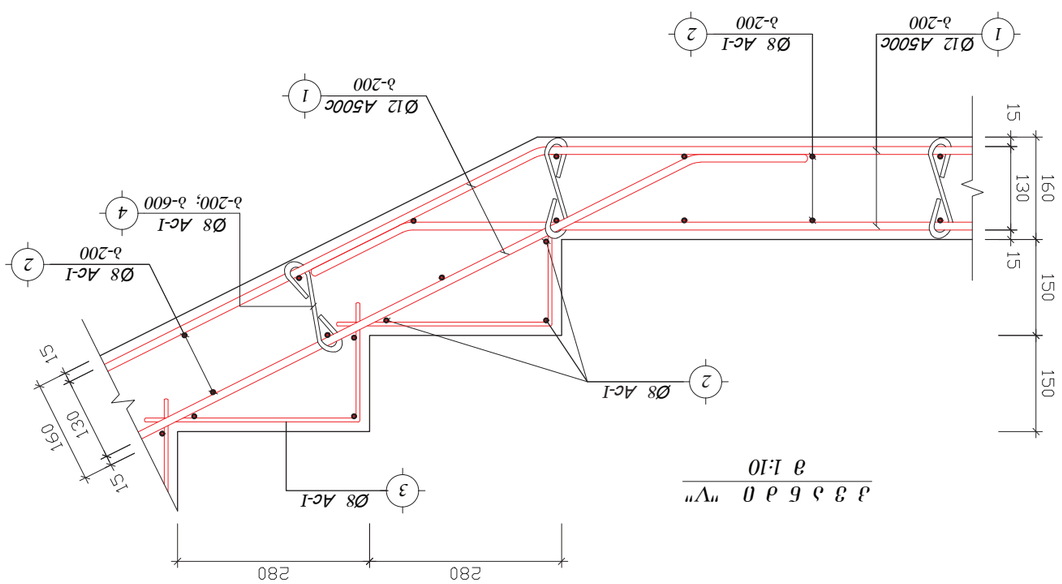

Ж3 Э Б Д 0 "У"

а 1:10

რიგ.№	აღნიშვნა	დასახელება	ერთეულის სიგრძე (მმ.)	ერთეულის სიგრძე (მ.)	რაოდენობა (ც.)	საერთო სიგრძე (მ.)	საერთო წონა (კგ.)
საძირკვლის ფილა ფლ-1							
ანაკრები ერთეულები							
ძირითადი არმატურა							
1	დ.ა	Ø 16 A500c ДСТУ 3760-98 (ISO 6935)	L =	L = 11066	1 x 1	11066	17457.0
1`	დ.ა	Ø 18 A500c ДСТУ 3760-98 (ISO 6935)	L =	L = 27654	1 x 1	27654	55213.1
2	ანკერი A-1	Ø 22 A500c ДСТУ 3760-98 (ISO 6935)	L = 1750	L =	12 x 46	552	1656.0
3	ანკერი A-1	Ø 22 A500c ДСТУ 3760-98 (ISO 6935)	L = 1750	L =	14 x 24	588	1764.0
4	საკიდი	Ø 8 Ac-I ДСТУ 3760-98 (ISO 6935)	L = 2400	L =	2 x 70	336	192.0
5	ანკერი A-2	Ø 18 A500c ДСТУ 3760-98 (ISO 6935)	L = 1550	L =	8 x 3	37.2	74.3
6	საკიდი	Ø 8 Ac-I ДСТУ 3760-98 (ISO 6935)	L = 2400	L =	2 x 70	336	132.7
7	ანკერი A-3	Ø 12 A500c ДСТУ 3760-98 (ISO 6935)	L = 1250	L =	1925 x 1	2406.25	2135.2
ბადე ბდ-1							
ძირითადი არმატურა							
1	დ.ა	Ø 22 A500c ДСТУ 3760-98 (ISO 6935)	L = 3000	L =	32 x 26	2496	7444.4
ბადე ბდ-2							
ძირითადი არმატურა							
1	დ.ა	Ø 22 A500c ДСТУ 3760-98 (ISO 6935)	L = 3000	L =	11 x 13	429	1279.5
2	დ.ა	Ø 22 A500c ДСТУ 3760-98 (ISO 6935)	L = 1900	L =	16 x 13	395.2	1178.7
ბადე ბდ-3							
ძირითადი არმატურა							
1	დ.ა	Ø 22 A500c ДСТУ 3760-98 (ISO 6935)	L = 1900	L =	22 x 3	125.4	374.0
ბადე ბდ-4							
ძირითადი არმატურა							
1	დ.ა	Ø 22 A500c ДСТУ 3760-98 (ISO 6935)	L = 3000	L =	32 x 1	96	286.3
ბადე ბდ-5							
ძირითადი არმატურა							
1	დ.ა	Ø 22 A500c ДСТУ 3760-98 (ISO 6935)	L = 3450	L =	11 x 1	37.95	113.2
2	დ.ა	Ø 22 A500c ДСТУ 3760-98 (ISO 6935)	L = 1900	L =	18 x 1	34.2	102.0
ბადე ბდ-6							
ძირითადი არმატურა							
1	დ.ა	Ø 22 A500c ДСТУ 3760-98 (ISO 6935)	L = 3450	L =	16 x 2	110.4	329.3
2	დ.ა	Ø 22 A500c ДСТУ 3760-98 (ISO 6935)	L = 3000	L =	18 x 2	108	322.1
ბადე ბდ-7							
ძირითადი არმატურა							
1	დ.ა	Ø 22 A500c ДСТУ 3760-98 (ISO 6935)	L = 3350	L =	19 x 1	63.65	189.8
2	დ.ა	Ø 22 A500c ДСТУ 3760-98 (ISO 6935)	L = 3720	L =	17 x 1	63.24	188.6
ბადე ბდ-8							
ძირითადი არმატურა							
1	დ.ა	Ø 22 A500c ДСТУ 3760-98 (ISO 6935)	L = 3720	L =	16 x 2	119.04	355.0
2	დ.ა	Ø 22 A500c ДСТУ 3760-98 (ISO 6935)	L = 3000	L =	19 x 2	114	340.0
ბადე ბდ-9							
ძირითადი არმატურა							
1	დ.ა	Ø 22 A500c ДСТУ 3760-98 (ISO 6935)	L = 1700	L =	16 x 6	163.2	486.7
2	დ.ა	Ø 22 A500c ДСТУ 3760-98 (ISO 6935)	L = 3000	L =	9 x 6	162	483.2
ბადე ბდ-10							
ძირითადი არმატურა							
1	დ.ა	Ø 22 A500c ДСТУ 3760-98 (ISO 6935)	L = 1700	L =	20 x 1	34	101.4
2	დ.ა	Ø 22 A500c ДСТУ 3760-98 (ISO 6935)	L = 3800	L =	9 x 1	34.2	102.0
ზანივი დამატებითი არმატურა							
1	დ.ა	Ø 12 A500c ДСТУ 3760-98 (ISO 6935)	L = 600	L =	110 x 72	4752	4216.8

მასალა: ბეტონი კლ. B25	V =	1054.0 x 1	=	1054.0	მ^3
მასალა: ბეტონი კლ. B7.5	V =	179.0 x 1	=	179.0	მ^3
მასალა:დატკეპნილი ხრეშში	V =	356.0 x 1	=	356.0	მ^3

ლიფტის თანაორმო							
ანაკრები ერთეულები							
1	დ.ა	Ø 12 A500c ДСТУ 3760-98 (ISO 6935)	L =	L = 600	1 x 2	1200	1064.8
		მასალა: ბეტონი კლ. B25		V =	5.1 x 2	=	10.1 მ³
მონოლითური კედელი მკ-1							
ანაკრები ერთეულები							
1	დ.ა	Ø 12 A500c ДСТУ 3760-98 (ISO 6935)	L = 9900	L =	1925 x 1	19057.5	16910.9
2	დ.ა	Ø 10 A500c ДСТУ 3760-98 (ISO 6935)	L =	L = 20200	1 x 1	20200	12447.7
3	სარჭი	Ø 8 Ac-I ДСТУ 3760-98 (ISO 6935)	L = 350	L =	564 x 1	197.4	77.9
		მასალა: ბეტონი კლ. B25		V =	273.6 x 1	=	273.6 მ³
მონოლითური კედელი ა-ღერძის გასწვრივ +3.3 ნიშნულიდან							
ანაკრები ერთეულები							
1	დ.ა	Ø 12 A500c ДСТУ 3760-98 (ISO 6935)	L =	L = 1756	1 x 1	1756	1558.2
2	დ.ა	Ø 10 A500c ДСТУ 3760-98 (ISO 6935)	L =	L = 1843	1 x 1	1843	1135.7
3	სარჭი	Ø 8 Ac-I ДСТУ 3760-98 (ISO 6935)	L = 350	L =	60 x 1	21	8.3
		მასალა: ბეტონი კლ. B25		V =	25.0 x 1	=	25.0 მ³
მონოლითური კედელი 10-ღერძის გასწვრივ +3.3 ნიშნულიდან							
ანაკრები ერთეულები							
1	დ.ა	Ø 12 A500c ДСТУ 3760-98 (ISO 6935)	L =	L = 1194	1 x 1	1194	1059.5
2	დ.ა	Ø 10 A500c ДСТУ 3760-98 (ISO 6935)	L =	L = 1255	1 x 1	1255	773.4
3	სარჭი	Ø 8 Ac-I ДСТУ 3760-98 (ISO 6935)	L = 350	L =	40 x 1	14	5.5
		მასალა: ბეტონი კლ. B25		V =	17.0 x 1	=	17.0 მ³
მონოლითური სვეტი მს-1							
ანაკრები ერთეულები							
1	დ.ა.	Ø 22 A500c ДСТУ 3760-98 (ISO 6935)	L =	L = 4.4	12 x 3	158.4	472.4
2	საკიდი	Ø 8 Ac-I ДСТУ 3760-98 (ISO 6935)	L = 2400	L =	22 x 3	158.4	62.5
3	საკიდი	Ø 8 Ac-I ДСТУ 3760-98 (ISO 6935)	L = 750	L =	88 x 3	198	78.1
4	დ.ა.	Ø 20 A500c ДСТУ 3760-98 (ISO 6935)	L =	L = 3.6	12 x 3	129.6	319.5
5	საკიდი	Ø 8 Ac-I ДСТУ 3760-98 (ISO 6935)	L = 2000	L =	24 x 3	144	56.8
6	საკიდი	Ø 8 Ac-I ДСТУ 3760-98 (ISO 6935)	L = 650	L =	96 x 3	187.2	73.8
		მასალა: ბეტონი კლ. B25		V =	2.1 x 3	=	6.3 მ³
მონოლითური სვეტი მს-2							
ანაკრები ერთეულები							
1	დ.ა.	Ø 22 A500c ДСТУ 3760-98 (ISO 6935)	L =	L = 4.4	12 x 4	211.2	629.9
2	საკიდი	Ø 8 Ac-I ДСТУ 3760-98 (ISO 6935)	L = 2400	L =	22 x 4	211.2	83.3
3	საკიდი	Ø 8 Ac-I ДСТУ 3760-98 (ISO 6935)	L = 750	L =	88 x 4	264	104.1
4	დ.ა.	Ø 20 A500c ДСТУ 3760-98 (ISO 6935)	L =	L = 3.3	12 x 4	158.4	390.4
5	საკიდი	Ø 8 Ac-I ДСТУ 3760-98 (ISO 6935)	L = 2000	L =	22 x 4	176	69.4
6	საკიდი	Ø 8 Ac-I ДСТУ 3760-98 (ISO 6935)	L = 650	L =	88 x 4	228.8	90.2
		მასალა: ბეტონი კლ. B25		V =	2.0 x 4	=	8.0 მ³
მონოლითური სვეტი მს-3							
ანაკრები ერთეულები							
1	დ.ა.	Ø 22 A500c ДСТУ 3760-98 (ISO 6935)	L =	L = 9.9	14 x 1	138.6	413.4
2	დ.ა.	Ø 22 A500c ДСТУ 3760-98 (ISO 6935)	L =	L = 5.3	10 x 1	53	158.1
3	დ.ა.	Ø 20 A500c ДСТУ 3760-98 (ISO 6935)	L =	L = 6.6	8 x 1	52.8	130.1
4	საკიდი	Ø 8 Ac-I ДСТУ 3760-98 (ISO 6935)	L = 2800	L =	66 x 1	184.8	72.9
5	საკიდი	Ø 8 Ac-I ДСТУ 3760-98 (ISO 6935)	L = 2440	L =	132 x 1	322.08	127.0
6	საკიდი	Ø 8 Ac-I ДСТУ 3760-98 (ISO 6935)	L = 450	L =	132 x 1	59.4	23.4
7	საკიდი	Ø 8 Ac-I ДСТУ 3760-98 (ISO 6935)	L = 2000	L =	22 x 1	44	17.4
8	სარჭი	Ø 8 Ac-I ДСТУ 3760-98 (ISO 6935)	L = 450	L =	44 x 1	19.8	7.8
9	საკიდი	Ø 8 Ac-I ДСТУ 3760-98 (ISO 6935)	L = 1600	L =	44 x 1	70.4	27.8
10	საკიდი	Ø 8 Ac-I ДСТУ 3760-98 (ISO 6935)	L = 1200	L =	44 x 1	52.8	20.8
		მასალა: ბეტონი კლ. B25		V =	5.9 x 1	=	5.9 მ³

მონოლითური სვეტი მს-4								
ანაკრები ერთეულები								
1	დ.ა.	Ø 22 A500c ДСТУ 3760-98 (ISO 6935)	L =	L = 9.9	14 x 11	1524.6	4547.2
2	დ.ა.	Ø 22 A500c ДСТУ 3760-98 (ISO 6935)	L =	L = 3.3	10 x 11	363	1082.7
3	დ.ა.	Ø 20 A500c ДСТУ 3760-98 (ISO 6935)	L =	L = 13.2	8 x 11	1161.6	2863.2
4	საკიდი	Ø 8 Ac-I ДСТУ 3760-98 (ISO 6935)	L = 2800	L =	66 x 11	2032.8	801.7
5	საკიდი	Ø 8 Ac-I ДСТУ 3760-98 (ISO 6935)	L = 2440	L =	132 x 11	3542.88	1397.3
6	საკიდი	Ø 8 Ac-I ДСТУ 3760-98 (ISO 6935)	L = 450	L =	132 x 11	653.4	257.7
7	საკიდი	Ø 8 Ac-I ДСТУ 3760-98 (ISO 6935)	L = 2000	L =	22 x 11	484	190.9
8	სარჭი	Ø 8 Ac-I ДСТУ 3760-98 (ISO 6935)	L = 450	L =	44 x 11	217.8	85.9
9	საკიდი	Ø 8 Ac-I ДСТУ 3760-98 (ISO 6935)	L = 1600	L =	88 x 11	1548.8	610.8
10	საკიდი	Ø 8 Ac-I ДСТУ 3760-98 (ISO 6935)	L = 1200	L =	88 x 11	1161.6	458.1
მასალა: ბეტონი კლ. B25				V =	6.9 x 11	= 75.9	$მ^3$
მონოლითური სვეტი მს-4'							
ანაკრები ერთეულები							
1	დ.ა.	Ø 22 A500c ДСТУ 3760-98 (ISO 6935)	L =	L = 9.9	14 x 7	970.2	2893.6
2	დ.ა.	Ø 22 A500c ДСТУ 3760-98 (ISO 6935)	L =	L = 3.3	10 x 7	231	689.0
3	დ.ა.	Ø 20 A500c ДСТУ 3760-98 (ISO 6935)	L =	L = 9.9	8 x 7	554.4	1366.5
4	საკიდი	Ø 8 Ac-I ДСТУ 3760-98 (ISO 6935)	L = 2800	L =	66 x 7	1293.6	510.2
5	საკიდი	Ø 8 Ac-I ДСТУ 3760-98 (ISO 6935)	L = 2440	L =	132 x 7	2254.56	889.2
6	საკიდი	Ø 8 Ac-I ДСТУ 3760-98 (ISO 6935)	L = 450	L =	132 x 7	415.8	164.0
7	საკიდი	Ø 8 Ac-I ДСТУ 3760-98 (ISO 6935)	L = 2000	L =	22 x 7	308	121.5
8	სარჭი	Ø 8 Ac-I ДСТУ 3760-98 (ISO 6935)	L = 450	L =	44 x 7	138.6	54.7
9	საკიდი	Ø 8 Ac-I ДСТУ 3760-98 (ISO 6935)	L = 1600	L =	66 x 7	739.2	291.5
10	საკიდი	Ø 8 Ac-I ДСТУ 3760-98 (ISO 6935)	L = 1200	L =	66 x 7	554.4	218.6
მასალა: ბეტონი კლ. B25				V =	6.4 x 7	= 45.0	$მ^3$
მონოლითური სვეტი მს-5							
ანაკრები ერთეულები							
1	დ.ა.	Ø 22 A500c ДСТУ 3760-98 (ISO 6935)	L =	L = 9.9	14 x 4	554.4	1653.5
2	დ.ა.	Ø 22 A500c ДСТУ 3760-98 (ISO 6935)	L =	L = 3.3	10 x 4	132	393.7
3	დ.ა.	Ø 20 A500c ДСТУ 3760-98 (ISO 6935)	L =	L = 15.75	8 x 4	504	1242.3
4	საკიდი	Ø 8 Ac-I ДСТУ 3760-98 (ISO 6935)	L = 2800	L =	66 x 4	739.2	291.5
5	საკიდი	Ø 8 Ac-I ДСТУ 3760-98 (ISO 6935)	L = 2440	L =	132 x 4	1288.32	508.1
6	საკიდი	Ø 8 Ac-I ДСТУ 3760-98 (ISO 6935)	L = 450	L =	132 x 4	237.6	93.7
7	საკიდი	Ø 8 Ac-I ДСТУ 3760-98 (ISO 6935)	L = 2000	L =	22 x 4	176	69.4
8	სარჭი	Ø 8 Ac-I ДСТУ 3760-98 (ISO 6935)	L = 450	L =	44 x 4	79.2	31.2
9	საკიდი	Ø 8 Ac-I ДСТУ 3760-98 (ISO 6935)	L = 1600	L =	105 x 4	672	265.0
10	საკიდი	Ø 8 Ac-I ДСТУ 3760-98 (ISO 6935)	L = 1200	L =	105 x 4	504	198.8
მასალა: ბეტონი კლ. B25				V =	7.3 x 4	= 29.2	$მ^3$
მონოლითური სვეტი მს-6							
ანაკრები ერთეულები							
1	დ.ა.	Ø 22 A500c ДСТУ 3760-98 (ISO 6935)	L =	L = 4.4	12 x 3	158.4	472.4
2	საკიდი	Ø 8 Ac-I ДСТУ 3760-98 (ISO 6935)	L = 2400	L =	22 x 3	158.4	62.5
3	საკიდი	Ø 8 Ac-I ДСТУ 3760-98 (ISO 6935)	L = 750	L =	88 x 3	198	78.1
4	დ.ა.	Ø 20 A500c ДСТУ 3760-98 (ISO 6935)	L =	L = 9.9	12 x 3	356.4	878.5
5	საკიდი	Ø 8 Ac-I ДСТУ 3760-98 (ISO 6935)	L = 2000	L =	66 x 3	396	156.2
6	საკიდი	Ø 8 Ac-I ДСТУ 3760-98 (ISO 6935)	L = 650	L =	264 x 3	514.8	203.0
7	დ.ა.	Ø 20 A500c ДСТУ 3760-98 (ISO 6935)	L =	L = 9.9	8 x 3	237.6	585.7
8	საკიდი	Ø 8 Ac-I ДСТУ 3760-98 (ISO 6935)	L = 2000	L =	66 x 3	396	156.2
9	საკიდი	Ø 8 Ac-I ДСТУ 3760-98 (ISO 6935)	L = 1200	L =	66 x 3	237.6	93.7
მასალა: ბეტონი კლ. B25				V =	4.4 x 3	= 13.2	$მ^3$
მონოლითური სვეტი მს-7							
ანაკრები ერთეულები							
1	დ.ა.	Ø 22 A500c ДСТУ 3760-98 (ISO 6935)	L =	L = 4.4	12 x 4	211.2	629.9
2	საკიდი	Ø 8 Ac-I ДСТУ 3760-98 (ISO 6935)	L = 2400	L =	22 x 4	211.2	83.3
3	საკიდი	Ø 8 Ac-I ДСТУ 3760-98 (ISO 6935)	L = 750	L =	88 x 4	264	104.1
4	დ.ა.	Ø 20 A500c ДСТУ 3760-98 (ISO 6935)	L =	L = 9.9	12 x 4	475.2	1171.3
5	საკიდი	Ø 8 Ac-I ДСТУ 3760-98 (ISO 6935)	L = 2000	L =	66 x 4	528	208.2
6	საკიდი	Ø 8 Ac-I ДСТУ 3760-98 (ISO 6935)	L = 650	L =	264 x 4	686.4	270.7
7	დ.ა.	Ø 20 A500c ДСТУ 3760-98 (ISO 6935)	L =	L = 7.6	8 x 4	243.2	599.5
8	საკიდი	Ø 8 Ac-I ДСТУ 3760-98 (ISO 6935)	L = 2000	L =	44 x 4	352	138.8
9	საკიდი	Ø 8 Ac-I ДСТУ 3760-98 (ISO 6935)	L = 1200	L =	44 x 4	211.2	83.3
მასალა: ბეტონი კლ. B25				V =	4.8 x 4	= 19.2	$მ^3$

მონოლითური სვეტი მს-8								
ანაკრები ერთეულები								
1	დ.ა.	Ø 22 A500c ДСТУ 3760-98 (ISO 6935)	L =	L = 4.4	12	x 10	528	1574.8
2	საკიდი	Ø 8 Ac-I ДСТУ 3760-98 (ISO 6935)	L = 2400	L =	22	x 10	528	208.2
3	საკიდი	Ø 8 Ac-I ДСТУ 3760-98 (ISO 6935)	L = 750	L =	88	x 10	660	260.3
4	დ.ა.	Ø 20 A500c ДСТУ 3760-98 (ISO 6935)	L =	L = 9.9	12	x 10	1188	2928.3
5	საკიდი	Ø 8 Ac-I ДСТУ 3760-98 (ISO 6935)	L = 2000	L =	66	x 10	1320	520.6
6	საკიდი	Ø 8 Ac-I ДСТУ 3760-98 (ISO 6935)	L = 650	L =	264	x 10	1716	676.8
7	დ.ა.	Ø 20 A500c ДСТУ 3760-98 (ISO 6935)	L =	L = 4.3	8	x 10	344	847.9
8	საკიდი	Ø 8 Ac-I ДСТУ 3760-98 (ISO 6935)	L = 2000	L =	22	x 10	440	173.5
9	საკიდი	Ø 8 Ac-I ДСТУ 3760-98 (ISO 6935)	L = 1200	L =	22	x 10	264	104.1
მასალა: ბეტონი კლ. B25				V =	4.3	x 10	= 43.0	მ³
მონოლითური სვეტი მს-9								
ანაკრები ერთეულები								
1	დ.ა.	Ø 22 A500c ДСТУ 3760-98 (ISO 6935)	L =	L = 4.4	12	x 14	739.2	2204.7
2	საკიდი	Ø 8 Ac-I ДСТУ 3760-98 (ISO 6935)	L = 2400	L =	22	x 14	739.2	291.5
3	საკიდი	Ø 8 Ac-I ДСТУ 3760-98 (ISO 6935)	L = 750	L =	88	x 14	924	364.4
4	დ.ა.	Ø 20 A500c ДСТУ 3760-98 (ISO 6935)	L =	L = 9.9	12	x 14	1663.2	4099.6
5	საკიდი	Ø 8 Ac-I ДСТУ 3760-98 (ISO 6935)	L = 2000	L =	66	x 14	1848	728.8
6	საკიდი	Ø 8 Ac-I ДСТУ 3760-98 (ISO 6935)	L = 650	L =	264	x 14	2402.4	947.5
7	დ.ა.	Ø 20 A500c ДСТУ 3760-98 (ISO 6935)	L =	L = 7.6	8	x 14	851.2	2098.1
8	საკიდი	Ø 8 Ac-I ДСТУ 3760-98 (ISO 6935)	L = 2000	L =	44	x 14	1232	485.9
9	საკიდი	Ø 8 Ac-I ДСТУ 3760-98 (ISO 6935)	L = 1200	L =	44	x 14	739.2	291.5
მასალა: ბეტონი კლ. B25				V =	4.8	x 14	= 67.2	მ³
მონოლითური სვეტი მს-10								
ანაკრები ერთეულები								
1	დ.ა.	Ø 22 A500c ДСТУ 3760-98 (ISO 6935)	L =	L = 4.4	12	x 8	422.4	1259.8
2	საკიდი	Ø 8 Ac-I ДСТУ 3760-98 (ISO 6935)	L = 2400	L =	22	x 8	422.4	166.6
3	საკიდი	Ø 8 Ac-I ДСТУ 3760-98 (ISO 6935)	L = 750	L =	88	x 8	528	208.2
4	დ.ა.	Ø 20 A500c ДСТУ 3760-98 (ISO 6935)	L =	L = 9.9	12	x 8	950.4	2342.6
5	საკიდი	Ø 8 Ac-I ДСТУ 3760-98 (ISO 6935)	L = 2000	L =	66	x 8	1056	416.5
6	საკიდი	Ø 8 Ac-I ДСТУ 3760-98 (ISO 6935)	L = 650	L =	264	x 8	1372.8	541.4
7	დ.ა.	Ø 20 A500c ДСТУ 3760-98 (ISO 6935)	L =	L = 10.9	8	x 8	697.6	1719.5
8	საკიდი	Ø 8 Ac-I ДСТУ 3760-98 (ISO 6935)	L = 2000	L =	44	x 8	704	277.6
9	საკიდი	Ø 8 Ac-I ДСТУ 3760-98 (ISO 6935)	L = 1200	L =	44	x 8	422.4	166.6
მასალა: ბეტონი კლ. B25				V =	5.3	x 8	= 42.4	მ³
მონოლითური სვეტი მს-11								
ანაკრები ერთეულები								
1	დ.ა.	Ø 22 A500c ДСТУ 3760-98 (ISO 6935)	L =	L = 25.4	8	x 3	609.6	1818.1
2	საკიდი	Ø 8 Ac-I ДСТУ 3760-98 (ISO 6935)	L = 2000	L =	154	x 3	924	364.4
3	საკიდი	Ø 8 Ac-I ДСТУ 3760-98 (ISO 6935)	L = 1200	L =	154	x 3	554.4	218.6
მასალა: ბეტონი კლ. B25				V =	3.4	x 3	= 10.2	მ³
მონოლითური სვეტი მს-12								
ანაკრები ერთეულები								
1	დ.ა.	Ø 20 A500c ДСТУ 3760-98 (ISO 6935)	L =	L = 3.3	8	x 17	448.8	1106.2
2	საკიდი	Ø 8 Ac-I ДСТУ 3760-98 (ISO 6935)	L = 2000	L =	22	x 17	748	295.0
3	საკიდი	Ø 8 Ac-I ДСТУ 3760-98 (ISO 6935)	L = 1200	L =	22	x 17	448.8	177.0
მასალა: ბეტონი კლ. B25				V =	0.5	x 17	= 9.0	მ³
მონოლითური პილონი პლ-1								
ანაკრები ერთეულები								
1	დ.ა.	Ø 18 A500c ДСТУ 3760-98 (ISO 6935)	L =	L = 25.4	20	x 1	508	1014.3
2	საკიდი	Ø 8 Ac-I ДСТУ 3760-98 (ISO 6935)	L = 2900	L =	154	x 1	446.6	176.1
3	საკიდი	Ø 8 Ac-I ДСТУ 3760-98 (ISO 6935)	L = 2300	L =	154	x 1	354.2	139.7
4	საკიდი	Ø 8 Ac-I ДСТУ 3760-98 (ISO 6935)	L = 2500	L =	154	x 1	385	151.8
5	საკიდი	Ø 8 Ac-I ДСТУ 3760-98 (ISO 6935)	L = 2700	L =	154	x 1	415.8	164.0
მასალა: ბეტონი კლ. B25				V =	27.6	x 1	= 27.6	მ³
მონოლითური პილონი პლ-2								
ანაკრები ერთეულები								
1	დ.ა.	Ø 20 A500c ДСТУ 3760-98 (ISO 6935)	L =	L = 21.8	10	x 1	218	537.3
2	საკიდი	Ø 8 Ac-I ДСТУ 3760-98 (ISO 6935)	L = 3600	L =	132	x 1	475.2	187.4
3	სარჭი	Ø 8 Ac-I ДСТУ 3760-98 (ISO 6935)	L = 450	L =	528	x 1	237.6	93.7
მასალა: ბეტონი კლ. B25				V =	5.3	x 1	= 5.3	მ³

ვიწრო ხრახნიანი ტიპის ელექტრული ტუმბო							
ტუმბოს ელექტრული ძრავა							
1	ლ.ძ.	Ø 20 A500C ᲐᲪᲢᲣ 3760-98 (ISO 6935)	L =	L = 4.4	14	x 1	61.6	151.8
2	ლ.ძ.	Ø 20 A500C ᲐᲪᲢᲣ 3760-98 (ISO 6935)	L =	L = 14.2	12	x 1	170.4	420.0
3	ხაპის ღერძი	Ø 8 Ac-I ᲐᲪᲢᲣ 3760-98 (ISO 6935)	L = 2800	L =	22	x 1	61.6	24.3
4	ხაფანჯარა	Ø 8 Ac-I ᲐᲪᲢᲣ 3760-98 (ISO 6935)	L = 450	L =	44	x 1	19.8	7.8
5	ხაპის ღერძი	Ø 8 Ac-I ᲐᲪᲢᲣ 3760-98 (ISO 6935)	L = 2400	L =	132	x 1	316.8	124.9
6	ხაფანჯარა	Ø 8 Ac-I ᲐᲪᲢᲣ 3760-98 (ISO 6935)	L = 450	L =	264	x 1	118.8	46.9
ფასონური ნაწილების ელექტრული ძრავა								
ფასონური ნაწილების ელექტრული ძრავა B25				V =	7.7	x 1	=	7.7 g^3
ტუმბოს ელექტრული ძრავა								
1	ლ.ძ.	Ø 10 A500C ᲐᲪᲢᲣ 3760-98 (ISO 6935)	L =	L = 8320	1	x 1	8320	5127.0
2	ლ.ძ.	Ø 12 A500C ᲐᲪᲢᲣ 3760-98 (ISO 6935)	L =	L = 8320	1	x 1	8320	7382.9
ტუმბოს ელექტრული ძრავა B25				V =	95.5	x 1	=	95.5 g^3
ტუმბოს ელექტრული ძრავა 380ვ ნაბ. 6,60 -16.50 ს-ჰერმეტი								
ფასონური ნაწილების ელექტრული ძრავა								
1	ლ.ძ.	Ø 10 A500C ᲐᲪᲢᲣ 3760-98 (ISO 6935)	L =	L = 8610	1	x 1	8610	7640.2
2	ლ.ძ.	Ø 12 A500C ᲐᲪᲢᲣ 3760-98 (ISO 6935)	L =	L = 8610	1	x 1	8610	7640.2
ტუმბოს ელექტრული ძრავა B25				V =	134.4	x 1	=	134.4 g^3
ტუმბოს ელექტრული ძრავა 380ვ ნაბ. 0,30 ს-ზეთიანი								
ფასონური ნაწილების ელექტრული ძრავა								
1	ლ.ძ.	Ø 10 A500C ᲐᲪᲢᲣ 3760-98 (ISO 6935)	L =	L = 8610	1	x 1	8610	7640.2
2	ლ.ძ.	Ø 12 A500C ᲐᲪᲢᲣ 3760-98 (ISO 6935)	L =	L = 8610	1	x 1	8610	7640.2
ტუმბოს ელექტრული ძრავა B25				V =	147.1	x 1	=	147.1 g^3
ტუმბოს ელექტრული ძრავა 380ვ ნაბ. 3,30 ს-ჰერმეტი								
ფასონური ნაწილების ელექტრული ძრავა								
1	ლ.ძ.	Ø 10 A500C ᲐᲪᲢᲣ 3760-98 (ISO 6935)	L =	L = 10850	1	x 1	10850	9627.9
2	ლ.ძ.	Ø 12 A500C ᲐᲪᲢᲣ 3760-98 (ISO 6935)	L =	L = 10850	1	x 1	10850	9627.9
ტუმბოს ელექტრული ძრავა B25				V =	175.2	x 1	=	175.2 g^3
ტუმბოს ელექტრული ძრავა 380ვ ნაბ. 3,30 -9,90 ს-ჰერმეტი								
ფასონური ნაწილების ელექტრული ძრავა								
1	ლ.ძ.	Ø 10 A500C ᲐᲪᲢᲣ 3760-98 (ISO 6935)	L =	L = 11870	1	x 3	35610	21943.8
2	ლ.ძ.	Ø 12 A500C ᲐᲪᲢᲣ 3760-98 (ISO 6935)	L =	L = 11870	1	x 3	35610	31599.0
ტუმბოს ელექტრული ძრავა B25				V =	156.6	x 3	=	469.8 g^3
ტუმბოს ელექტრული ძრავა 380ვ ნაბ. 13,20 ს-ჰერმეტი								
ფასონური ნაწილების ელექტრული ძრავა								
1	ლ.ძ.	Ø 10 A500C ᲐᲪᲢᲣ 3760-98 (ISO 6935)	L =	L = 10645	1	x 1	10645	6559.7
2	ლ.ძ.	Ø 12 A500C ᲐᲪᲢᲣ 3760-98 (ISO 6935)	L =	L = 10645	1	x 1	10645	9446.0
ტუმბოს ელექტრული ძრავა B25				V =	138.2	x 1	=	138.2 g^3
ტუმბოს ელექტრული ძრავა 380ვ ნაბ. 16,50 ს-ჰერმეტი								
ფასონური ნაწილების ელექტრული ძრავა								
1	ლ.ძ.	Ø 10 A500C ᲐᲪᲢᲣ 3760-98 (ISO 6935)	L =	L = 3726	1	x 1	3726	2296.1
2	ლ.ძ.	Ø 12 A500C ᲐᲪᲢᲣ 3760-98 (ISO 6935)	L =	L = 3726	1	x 1	3726	3306.3
ტუმბოს ელექტრული ძრავა B25				V =	48.3	x 1	=	48.3 g^3

მონოლითური ფილა ნიშნ. 15.16 ბ-ბლოკი								
ანაკრები ერთეულები								
1	დ.ა.	Ø 10 A500c ДСТУ 3760-98 (ISO 6935)	L =	L = 444	1 x 1	444	273.6	
2	დ.ა.	Ø 12 A500c ДСТУ 3760-98 (ISO 6935)	L =	L = 444	1 x 1	444	394.0	
მასალა: ბეტონი კლ. B25				V =	5.8 x 1	=	5.8	$მ^3$
მონოლითური რიგელი მრ-1 ნიშნ. -3,30 ბ-ბლოკი								
ანაკრები ერთეულები								
1	დ.ა.	Ø 25 A500c ДСТУ 3760-98 (ISO 6935)	L =	L = 1436	1 x 1	1436	5530.6	
2	დ.ა.	Ø 18 A500c ДСТУ 3760-98 (ISO 6935)	L =	L = 1410	1 x 1	1410	2815.2	
3	საკიდი	Ø 8 Ac-I ДСТУ 3760-98 (ISO 6935)	L = 1560	L =	3697 x 1	5767.32	2274.5	
მასალა: ბეტონი კლ. B25				V =	51.7 x 1	=	51.7	$მ^3$
მონოლითური რიგელი მრ-2 ნიშნ. -,3,30 ბ-ბლოკი								
ანაკრები ერთეულები								
1	დ.ა.	Ø 25 A500c ДСТУ 3760-98 (ISO 6935)	L =	L = 3	1 x 3	9	34.7	
2	დ.ა.	Ø 18 A500c ДСТУ 3760-98 (ISO 6935)	L =	L = 3	1 x 3	9	18.0	
3	საკიდი	Ø 8 Ac-I ДСТУ 3760-98 (ISO 6935)	L = 1760	L =	85 x 3	448.8	177.0	
მასალა: ბეტონი კლ. B25				V =	1.5 x 3	=	4.6	$მ^3$
მონოლითური რიგელი მრ-1 ნიშნ. 0,30 ბ-ბლოკი								
ანაკრები ერთეულები								
1	დ.ა.	Ø 25 A500c ДСТУ 3760-98 (ISO 6935)	L =	L = 1436	1 x 1	1436	5530.6	
2	დ.ა.	Ø 18 A500c ДСТУ 3760-98 (ISO 6935)	L =	L = 1410	1 x 1	1410	2815.2	
3	საკიდი	Ø 8 Ac-I ДСТУ 3760-98 (ISO 6935)	L = 1560	L =	3697 x 1	5767.32	2274.5	
მასალა: ბეტონი კლ. B25				V =	51.7 x 1	=	51.7	$მ^3$
მონოლითური რიგელი მრ-2 ნიშნ. 0,30 ბ-ბლოკი								
ანაკრები ერთეულები								
1	დ.ა.	Ø 25 A500c ДСТУ 3760-98 (ISO 6935)	L =	L = 3	1 x 5	15	57.8	
2	დ.ა.	Ø 18 A500c ДСТУ 3760-98 (ISO 6935)	L =	L = 3	1 x 5	15	29.9	
3	საკიდი	Ø 8 Ac-I ДСТУ 3760-98 (ISO 6935)	L = 1760	L =	85 x 5	748	295.0	
მასალა: ბეტონი კლ. B25				V =	1.5 x 5	=	7.7	$მ^3$
მონოლითური რიგელი მრ-1 ნიშნ. 3,30 ბ-ბლოკი								
ანაკრები ერთეულები								
1	დ.ა.	Ø 25 A500c ДСТУ 3760-98 (ISO 6935)	L =	L = 1354	1 x 1	1354	5214.8	
2	დ.ა.	Ø 18 A500c ДСТУ 3760-98 (ISO 6935)	L =	L = 1330	1 x 1	1330	2655.4	
3	საკიდი	Ø 8 Ac-I ДСТУ 3760-98 (ISO 6935)	L = 1560	L =	3697 x 1	5767.32	2274.5	
მასალა: ბეტონი კლ. B25				V =	56.8 x 1	=	56.8	$მ^3$
მონოლითური რიგელი მრ-4 ნიშნ. 3,30 ბ-ბლოკი								
ანაკრები ერთეულები								
1	დ.ა.	Ø 25 A500c ДСТУ 3760-98 (ISO 6935)	L =	L = 18	1 x 1	18	69.3	
2	დ.ა.	Ø 18 A500c ДСТУ 3760-98 (ISO 6935)	L =	L = 18	1 x 1	18	35.9	
3	საკიდი	Ø 8 Ac-I ДСТУ 3760-98 (ISO 6935)	L = 1500	L =	104 x 1	156	61.5	
მასალა: ბეტონი კლ. B25				V =	2.0 x 1	=	2.0	$მ^3$
მონოლითური რიგელი მრ-1 ნიშნ. 6,60-13,2 ბ-ბლოკი								
ანაკრები ერთეულები								
1	დ.ა.	Ø 25 A500c ДСТУ 3760-98 (ISO 6935)	L =	L = 1250	1 x 3	3750	14442.8	
2	დ.ა.	Ø 18 A500c ДСТУ 3760-98 (ISO 6935)	L =	L = 1230	1 x 3	3690	7367.3	
3	საკიდი	Ø 8 Ac-I ДСТУ 3760-98 (ISO 6935)	L = 1560	L =	3697 x 3	17301.96	6823.6	
მასალა: ბეტონი კლ. B25				V =	55.5 x 3	=	166.5	$მ^3$
მონოლითური რიგელი მრ-4 ნიშნ. 6,60 -13,2 ბ-ბლოკი								
ანაკრები ერთეულები								
1	დ.ა.	Ø 25 A500c ДСТУ 3760-98 (ISO 6935)	L =	L = 18	1 x 3	54	208.0	
2	დ.ა.	Ø 18 A500c ДСТУ 3760-98 (ISO 6935)	L =	L = 18	1 x 3	54	107.8	
3	საკიდი	Ø 8 Ac-I ДСТУ 3760-98 (ISO 6935)	L = 1500	L =	104 x 3	468	184.6	
მასალა: ბეტონი კლ. B25				V =	2.0 x 3	=	6.0	$მ^3$

ձեռքի գործիք հղկափայտ՝ B25 — V = 65.0 x 1 = 65.0 գ³

ցամաքային հողմային էրոզիայի գոտի-1 — ճոճանակ 16,50 ֆունտ-ոտնաչափ

ամբողջական ձևավորման ձեռնարկ

1	ֆ.ս.	Ø 25 A500C	ASTM A370 (ISO 6935)	L = 1091	1 x 1	1091	4201.9
2	ֆ.ս.	Ø 18 A500C	ASTM A370 (ISO 6935)	L = 1072	1 x 1	1072	2140.3
3	կանոն	Ø 8 Ac-I	ASTM A370 (ISO 6935)	L = 1560	3246 x 1	5063.76	1997.1

ձեռքի գործիք հղկափայտ՝ B25 — V = 48.7 x 1 = 48.7 գ³

ցամաքային հողմային էրոզիայի գոտի-1 — ճոճանակ 19,80 ֆունտ-ոտնաչափ

ամբողջական ձևավորման ձեռնարկ

1	ֆ.ս.	Ø 25 A500C	ASTM A370 (ISO 6935)	L = 897.4	1 x 1	897.4	3456.3
2	ֆ.ս.	Ø 18 A500C	ASTM A370 (ISO 6935)	L = 878.4	1 x 1	878.4	1753.8
3	կանոն	Ø 8 Ac-I	ASTM A370 (ISO 6935)	L = 1560	3246 x 1	5063.76	1997.1

ձեռքի գործիք հղկափայտ՝ B25 — V = 39.0 x 1 = 39.0 գ³

ցամաքային հողմային էրոզիայի գոտի-1 — ճոճանակ 22.34 ֆունտ-ոտնաչափ

ամբողջական ձևավորման ձեռնարկ

1	ֆ.ս.	Ø 25 A500C	ASTM A370 (ISO 6935)	L = 106	1 x 1	106	408.2
2	ֆ.ս.	Ø 18 A500C	ASTM A370 (ISO 6935)	L = 110	1 x 1	110	219.6
3	կանոն	Ø 8 Ac-I	ASTM A370 (ISO 6935)	L = 1560	160 x 1	249.6	98.4

ձեռքի գործիք հղկափայտ՝ B25 — V = 65.0 x 1 = 65.0 գ³

ցամաքային հողմային էրոզիայի գոտի-1 — ճոճանակ 13,20 ֆունտ-ոտնաչափ

ամբողջական ձևավորման ձեռնարկ

1	ֆ.ս.	Ø 25 A500C	ASTM A370 (ISO 6935)	L = 1540	1 x 1	1540	5931.2
2	ֆ.ս.	Ø 18 A500C	ASTM A370 (ISO 6935)	L = 1511	1 x 1	1511	3016.8
3	կանոն	Ø 8 Ac-I	ASTM A370 (ISO 6935)	L = 1560	4476 x 1	6982.56	2753.8

ձեռքի գործիք հղկափայտ՝ B25 — V = 69.4 x 3 = 208.2 գ³

ցամաքային հողմային էրոզիայի գոտի-1 — ճոճանակ 16,50 ֆունտ-ոտնաչափ

ամբողջական ձևավորման ձեռնարկ

1	ֆ.ս.	Ø 25 A500C	ASTM A370 (ISO 6935)	L = 1630.8	1 x 3	4892.4	18842.6
2	ֆ.ս.	Ø 18 A500C	ASTM A370 (ISO 6935)	L = 1601	1 x 3	4803	9589.5
3	կանոն	Ø 8 Ac-I	ASTM A370 (ISO 6935)	L = 1560	4626 x 3	21649.68	8538.3

ձեռքի գործիք հղկափայտ՝ B25 — V = 72.0 x 2 = 144.0 գ³

ցամաքային հողմային էրոզիայի գոտի-1 — ճոճանակ 6,60 ֆս 9,90 ֆունտ-ոտնաչափ

ամբողջական ձևավորման ձեռնարկ

1	ֆ.ս.	Ø 25 A500C	ASTM A370 (ISO 6935)	L = 1696	1 x 2	3392	13064.0
2	ֆ.ս.	Ø 18 A500C	ASTM A370 (ISO 6935)	L = 1667	1 x 2	3334	6656.6
3	կանոն	Ø 8 Ac-I	ASTM A370 (ISO 6935)	L = 1560	4792 x 2	14951.04	5896.5

ձեռքի գործիք հղկափայտ՝ B25 — V = 30.8 x 1 = 30.8 գ³

ցամաքային հողմային էրոզիայի գոտի-1 — ճոճանակ 16,50 ֆունտ-ոտնաչափ

ամբողջական ձևավորման ձեռնարկ

1	ֆ.ս.	Ø 25 A500C	ASTM A370 (ISO 6935)	L = 95	1 x 1	95	365.9
2	ֆ.ս.	Ø 18 A500C	ASTM A370 (ISO 6935)	L = 93	1 x 1	93	185.7
3	կանոն	Ø 8 Ac-I	ASTM A370 (ISO 6935)	L = 1560	285 x 1	444.6	175.3

ձեռքի գործիք հղկափայտ՝ B25 — V = 4.3 x 1 = 4.3 գ³

		კიბე კბ-1							
		ანაკრები ერთეულები							
1	დ.ა.	Ø 12 A500c ДСТУ 3760-98 (ISO 6935)	L =	L = 1130	1	x	1	1130	1002.7
2	დ.ა.	Ø 8 Ac-I ДСТУ 3760-98 (ISO 6935)	L =	L = 1130	1	x	1	1130	445.7
3	დ.ა.	Ø 8 Ac-I ДСТУ 3760-98 (ISO 6935)	L = 520	L =	1078	x	1	560.56	221.1
4	სარჭი	Ø 8 Ac-I ДСТУ 3760-98 (ISO 6935)	L = 250	L =	500	x	1	125	49.3
		მასალა: ბეტონი კლ. B25		V =	16.0	x	1	=	16.0 მ^3
		კიბე კბ-2							
		ანაკრები ერთეულები							
``	დ.ა.	Ø 12 A500c ДСТУ 3760-98 (ISO 6935)	L =	L = 400	1	x	1	400	354.9
2	დ.ა.	Ø 8 Ac-I ДСТУ 3760-98 (ISO 6935)	L =	L = 400	1	x	1	400	157.8
3	დ.ა.	Ø 8 Ac-I ДСТУ 3760-98 (ISO 6935)	L = 520	L =	420	x	1	218.4	86.1
4	სარჭი	Ø 8 Ac-I ДСТУ 3760-98 (ISO 6935)	L = 250	L =	240	x	1	60	23.7
		მასალა: ბეტონი კლ. B25		V =	7.7	x	1	=	7.7 მ^3
		კიბე კბ-3							
		ანაკრები ერთეულები							
1	დ.ა.	Ø 12 A500c ДСТУ 3760-98 (ISO 6935)	L =	L = 1370	1	x	1	1370	1215.7
2	დ.ა.	Ø 8 Ac-I ДСТУ 3760-98 (ISO 6935)	L =	L = 1370	1	x	1	1370	540.3
3	დ.ა.	Ø 8 Ac-I ДСТУ 3760-98 (ISO 6935)	L = 520	L =	924	x	1	480.48	189.5
4	სარჭი	Ø 8 Ac-I ДСТУ 3760-98 (ISO 6935)	L = 250	L =	430	x	1	107.5	42.4
		მასალა: ბეტონი კლ. B25		V =	19.8	x	1	=	19.8 მ^3
		პარაპეტი ნიშნ 6,9 და 10,51							
		ანაკრები ერთეულები							
1	დ.ა.	Ø 10 A500c ДСТУ 3760-98 (ISO 6935)	L = 1200	L =	3000	x	1	3600	2218.4
2	დ.ა.	Ø 8 Ac-I ДСТУ 3760-98 (ISO 6935)	L =	L = 3970	1	x	1	3970	1565.7
4	სარჭი	Ø 8 Ac-I ДСТУ 3760-98 (ISO 6935)	L = 250	L =	1000	x	1	250	98.6
		მასალა: ბეტონი კლ. B25		V =	95.4	x	1	=	95.4 მ^3

ელემენტის მარკა		არმატურის ნაკეთობანი										საერთო ხარჯი	ბეტონი	
		არმატურის კლასი											კლასი	
		A500C							Ac-I				B25	B7.5
		ДСТУ 3760-98 (ISO 6935)							ДСТУ 3760-98 (ISO 6935)					
	Ø25	Ø 20	Ø22	Ø 18	Ø 16	Ø 12	Ø 10	ჯამი	Ø 8	Ø 6	ჯამი			
საძირკვლის ფილა		13676	17096	55287	17457	6352		109869.03	324.7		324.7	**110194**	1054	179
ლიფტის შახტირემი						1064.837		1064.8368				**1064.8**	10.1	
მონკლეზი						19528.7	14357	33885.5	91.7		91.7	**33977**	315.6	
სვეტები,კედლები,		25799	20893	1014.3				47706.1	19065		19065	**66771**	415	
რიგელები	80139			40821				120960	36406		36406	**157366**	891.8	
ბალახურვის ფილა						154677.3	60011	214688.4				**214688**	1845.7	
კიბეები						2573.356		2573.3556	1755.8		1755.8	**4329.1**	43.5	
პარაპეტი							2218	2218	1664.3		1664.3	**3882.3**	95.37	
ჯამი	80139	39475	37990	97123	17457	184196.2	76586	532965.22	59307		59307	592273	4671.07	179

თარიღი / DATE : 2025.02.25

პროექტის კონსტრუქციული ნაწილის ანგარიშის რეპორტი

პროექტის სახელი: მრავალბინიანი საცხ. სახლი, A ბლოკი

მისამართი: ქ. თბილისი, წყნეთის გზატკეცილი N40. ს.კ. 01.14.08.001.600

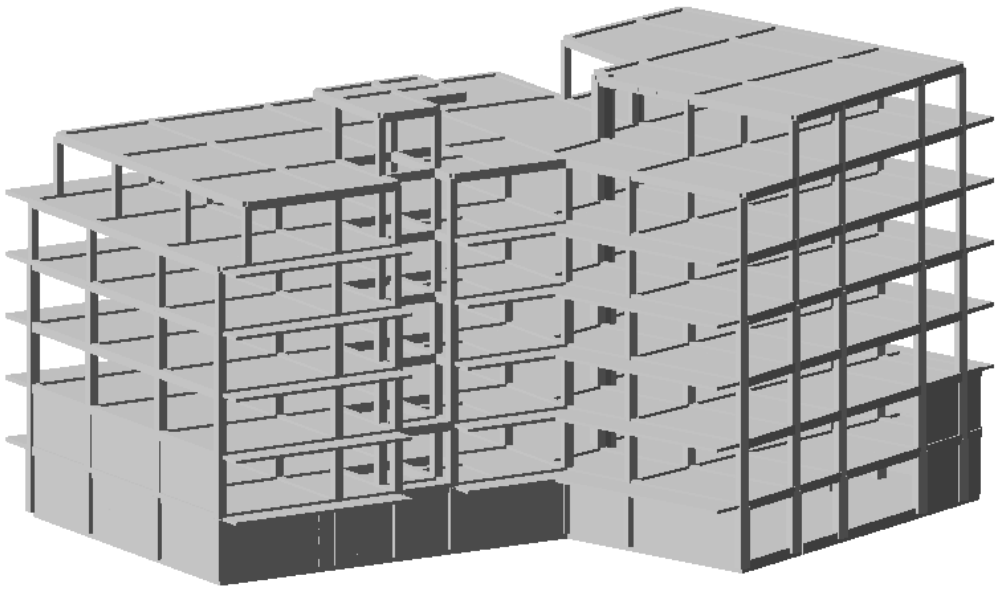

ანალიტიკური მოდელირება - მათე საჯაია ხელმოწერა

Mob: +995 555 58 60 85
E-mail: matesajaia@gmail.com

სარჩევი

1. შესავალი 3
2. დატვირთვები 4
   2.1 მუდმივი 4
   2.2 დროებითი ხანგრძლივი 4
   2.3 დროებითი ხანმოკლე 4
   2.4 სეისმიკა 4
3. მასალები 5
   3.1 ბეტონი 5
   3.2 არმატურა 5
4. დატვირთვების თანწყობა 5
5. გადაადგილებები 6
   5.1 Z ღერძის მიმართ 6
   5.2. გადაადგილება X ღერძის მიმართ 6
   5.3 Y ღერძის მიმართ 7
6. გრძივი ძალა (N) 7
8. არმირება 8
   8.1 სვეტების არმირება 8
   8.2 რიგელების არმირება 8
   8.7 ტიპიური ფილის არმირება (ქვედა შრე X მიმართ.) 9
   8.8 ტიპიური ფილის არმირება (ქვედა შრე Y მიმართ.) 9
   8.9 ტიპიური ფილის არმირება (ზედა შრე X მიმართ.) 10
   8.10 ტიპიური ფილის არმირება (ზედა შრე Y მიმართ.) 10
   9.1 საძირკვლის ფილის არმირება (ქვედა შრე X მიმართ.) 11
   9.2 საძირკვლის ფილის არმირება (ქვედა შრე Y მიმართ.) 11
   9.3 საძირკვლის ფილის არმირება (ზედა შრე X მიმართ.) 12
   9.4 საძირკვლის ფილის არმირება (ზედა შრე Y მიმართ.) 12
9.პერიოდები 13
10. გამოყენებული ლიტერატურა 14



Mob: +995 555 58 60 85
E-mail: matesajaia@gmail.com

1. შესავალი

ანალიტიკური მოდელი შექმნილია “LIRA-SAPR 2013 (R3)x64 _ის მეშვეობით, სასრული ელემენტების მეთოდის საფუძველზე.

აღნიშნული პროგრამული უზრუნველყოფით ჩვენ ვამოწმებთ:

- ანალიტიკური მოდელის სხვადასხვა დატვირთვების ზემოქმედებით მიღებული შედეგს.
- დატვირთვების თანწყობის შედეგებს
- სტრუქტურული ელემენტების კვეთებს
- სტრუქტურულ ელემენტებში არმირებას
- გადაადგილებებსა და დაძაბულ-დეფორმირებულ მდგომარეობებს

გაანგარიშებაში მიღებულია შემდეგი დატვირთვები:

- მუდმივი
- დროებითი ხანგრძლივი
- დროებითი ხანმოკლე
- სეისმიკა - X მიმართ.
- სეისმიკა - Y მიმართ.
- სეისმიკა - Z მიმართ.
- სეისმიკა 45 გრად.
- სეისმიკა 135 გრად.

კლიმატოლოგია

- ჩაყინვის სიღრმე - 0.00 მ (ᲡᲜ. 01.05-08)
- ქარი - Wo = 85 კგ/მ² (ᲡᲜ 1.0508)
- თოვლი - q = 50 კგ/მ² (ᲡᲜ 01.0508)
- აჩქარება - 0.17

გაანგარიშება

- გათვალისწინებულია საკუთარი რხევის 21 ფორმა.
- სეისმური ზემოქმედების ანგარიშისას მასების მონაწილეობის ფაქტორი - 80-85 %.
- შენობის საკუთარი რხევის პერიოდები: T1 = 0.84 წმ. T2 = 0.82 წმ. T3 = 0.70 წმ.
- საძირკვლის ძირზე საშუალო წნევა საანგ. დატვირთვათა ძირითადი შეხამებისას შეადგენს - 17.66 ტ/მ²

საინჟინრო გეოლოგია

- დასახელება - ქვიშაქვების და არგილიტების მორიგება
- საანგარიშო წინაღობა - R_0= 95,9 კგძ/სმ²
- კუთრი წონა ρ = 2,35 ტ/მ²
- დეფორმაციის მოდული E = 9000 კგძ/სმ

ანალიტიკური მოდელირება - მათე საჯაია ხელმოწერა

2. დატვირთვები

2.1 მუდმივი

- საკუთარი წონა
- საძირკველი - 100 კგ/მ²
- კიბის ბაქანი - 100 კგ/მ²
- გადახურვის ფილები - 240 კგ/მ²
- კიბის მარში - 350 კგ/მ²
- პერიმეტრის ტიხრები - 1000 კგ/მ²

2.2 დროებითი ხანგრძლივი

- გადახურვის ფილები - 250 კგ/მ²
- სახურავი - 500 კგ/მ²

2.3 დროებითი ხანმოკლე

- სახურავი - 100 კგ/მ²
- გადახურვის ფილები - 200 კგ/მ²
- აივანი - 240 კგ/მ²
- კიბის ბაქანი - 360 კგ/მ²
- კიბის მარში - 360 კგ/მ²
- ავტოსადგომი - 420 კგ/მ²

შენიშვნა: ჩამონათვალში მოცემულია ძირითადი დატვირთვები.

2.4 სეისმიკა

სეისმიკის ცხრილი შევსებულია (PN 01.01.-09)-(53) ის საფუძველზე.

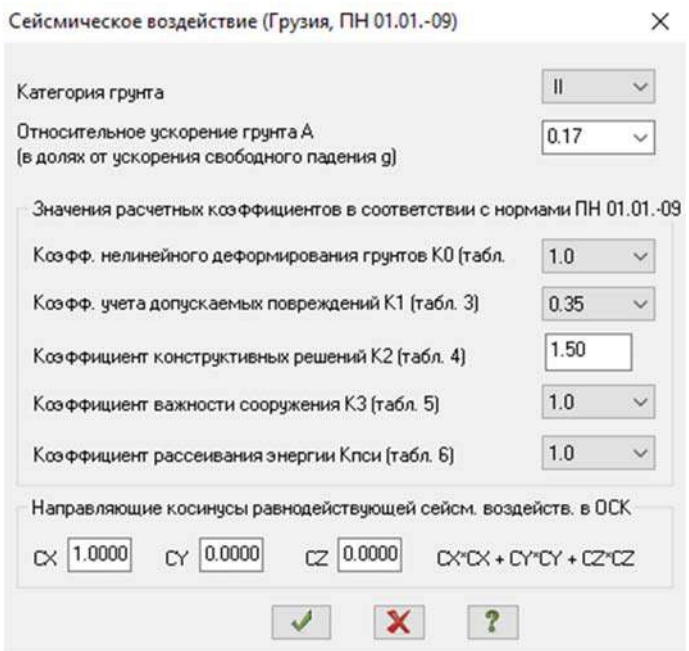

ანალიტიკური მოდელირება - მათე საჯაია ხელმოწერა

Mob: +995 555 58 60 85
E-mail: matesajaia@gmail.com

3. მასალები

3.1 ბეტონი

- საძირკველი - B25 ≈ 327 კგ/სმ²
- გადახურვის ფილები - B25 ≈ 327 კგ/სმ²
- მონ. კედლები - B25 ≈ 327 კგ/სმ²
- სვეტები - B25 ≈ 327 კგ/სმ²
- რიგელები - B25 ≈ 327 კგ/სმ²

შენიშვნა: მახასიათებელი მოცემულია კუბური სიმტკიცისთვის.

Property table

Stif.type	Name	Parameters (sections-(cm) finite rigidity-(t,m) distr.weight-(t,m))
1	Plate H 22 (Slab)	E=3.06e+006,V=0.2,H=22,Ro=2.75
2	ect. bar 40 X 50 (Bim	Ro=2.75,E=3.06e+006,GF=0
		B=40,H=50
3	ect. bar 30 X 50 (Bim	Ro=2.75,E=3.06e+006,GF=0
		B=30,H=50
4	ct. bar 40 X 40 (Colu	Ro=2.75,E=3.06e+006,GF=0
		B=40,H=40
5	ct. bar 60 X 40 (Colu	Ro=2.75,E=3.06e+006,GF=0
		B=60,H=40
6	ect. bar 10 X 10 (Lo	Ro=0.01,E=100,GF=0
		B=10,H=10
7	Plate H 25 (Rcw-1)	E=3.06e+006,V=0.2,H=25,Ro=2.75
8	Plate H 16 (Kibe)	E=3.06e+006,V=0.2,H=16,Ro=2.75
9	Plate H 25 (Rcw-2)	E=3.06e+006,V=0.2,H=25,Ro=2.75
10	Plate H 60 (Found.)	E=3.06e+006,V=0.2,H=60,Ro=2.75
11	Plate H 20 (Rcw-3)	E=3.06e+006,V=0.2,H=20,Ro=2.75
12	ct. bar 20 X 40 (Colu	Ro=2.75,E=3.06e+006,GF=0
		B=20,H=40
13	ect. bar 20 X 50 (Bim	Ro=2.75,E=3.06e+006,GF=0
		B=20,H=50
14	Plate H 20 (Rcw-4)	E=3.06e+006,V=0.2,H=20,Ro=2.75

3.2 არმატურა

- კლასი - A500C – R= 500 MPa.

Class	A500C1	A500C1	Ac-I
Diameters	8...22	8...22	3...40
Rs t/m**2	45900.0	45900.0	37500.0
Rsw t/m**2	30000.0	30000.0	30000.0
Rsc t/m**2	45900.0	45900.0	37500.0
Rs,ser t/...	50000.0	50000.0	40000.0
Es t/m**2	190000...	190000...	200000...

ანალიტიკური მოდელირება - მათე საჯაია ხელმოწერა

4. დატვირთვების თანწყობა

SNIP 2.01.07-85*

	Load case #	Name	Type	Sign variable	Mutually exclusiv	Load factor	Duration coef.	1	2	3	4	5
1	1	Load case 1	Dead(D)	+		1.1	1.0	1.0	.9	.9	.9	.9
2	2	Caa?o?aiea 2	Live (L)	+		1.2	1.0	1.0	.8	.8	.8	.8
3	3	Caa?o?aiea 3	Short-term (Sh)	+		1.2	.35	1.0	.5	.5	.5	.5
4	4	Load case 4	Earthquake(E)	+/-	1	1.0	.0	.0	1.0	.0	-1.0	.0
5	5	Load case 5	Earthquake(E)	+/-	1	1.0	.0	.0	.0	1.0	.0	-1.0

5. გადაადგილებები

5.1 Z ღერძის მიმართ

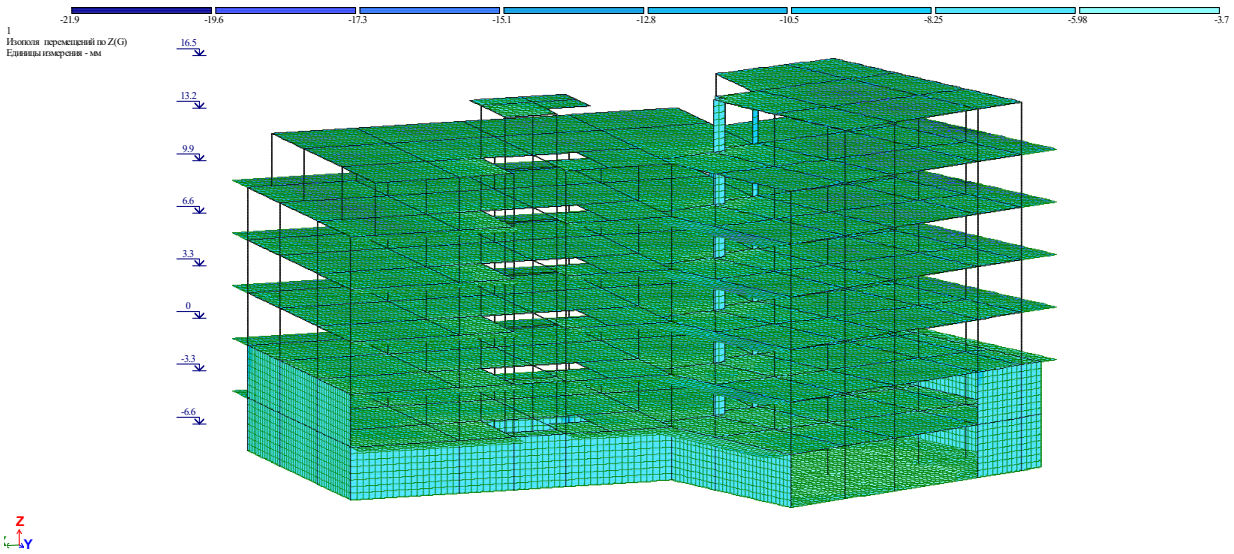

5.2. გადაადგილება X ღერძის მიმართ

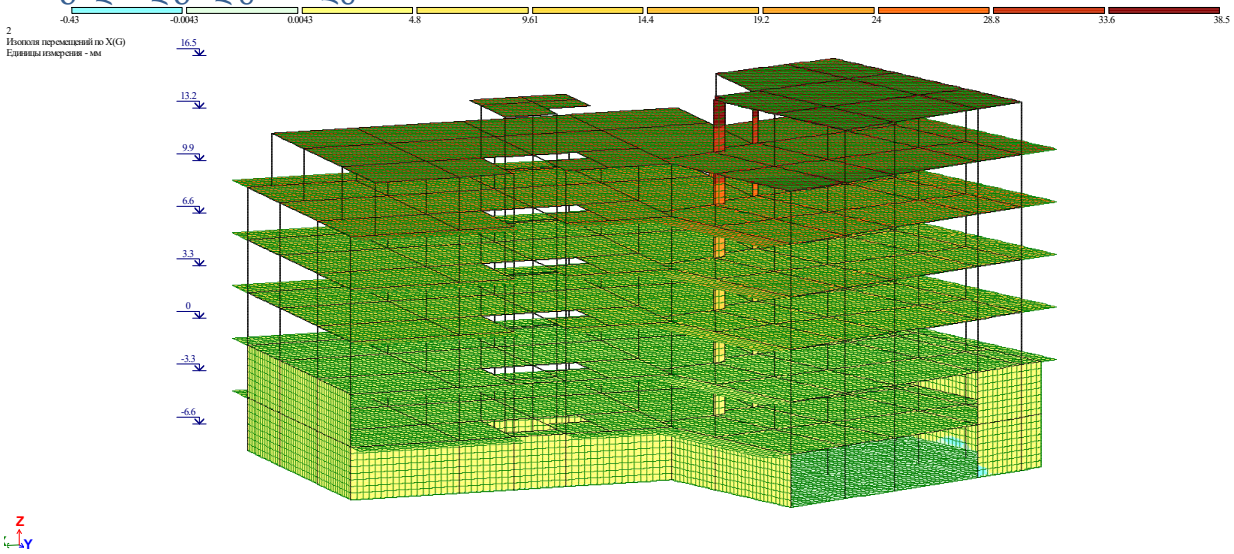

ანალიტიკური მოდელირება - მათე საჯაია ხელმოწერა

5.3 Y ღერძის მიმართ

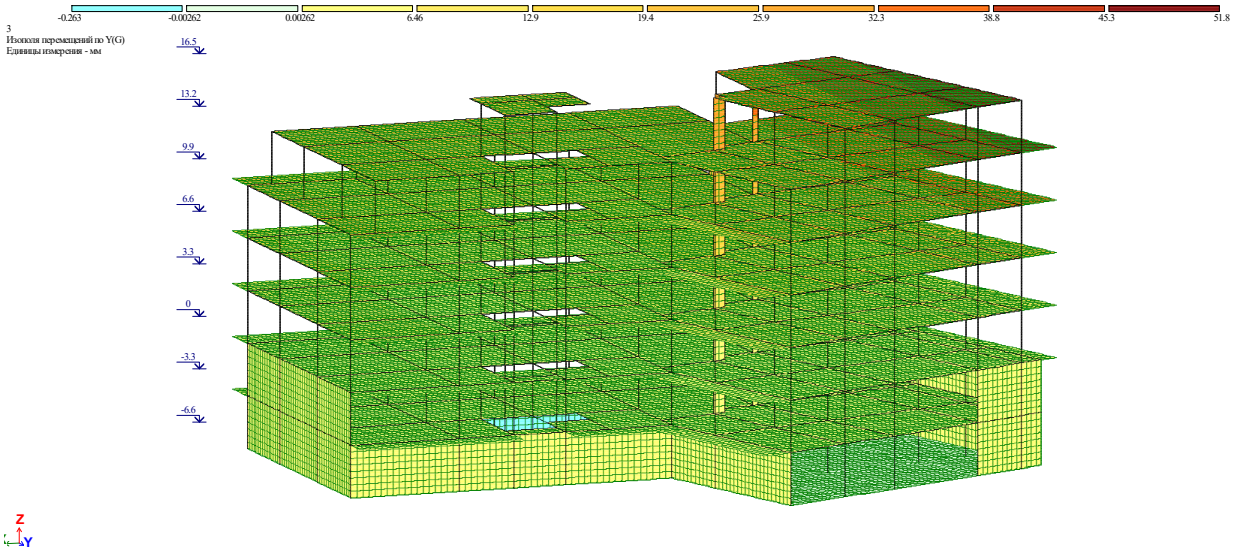

6. გრძივი ძალა (N)

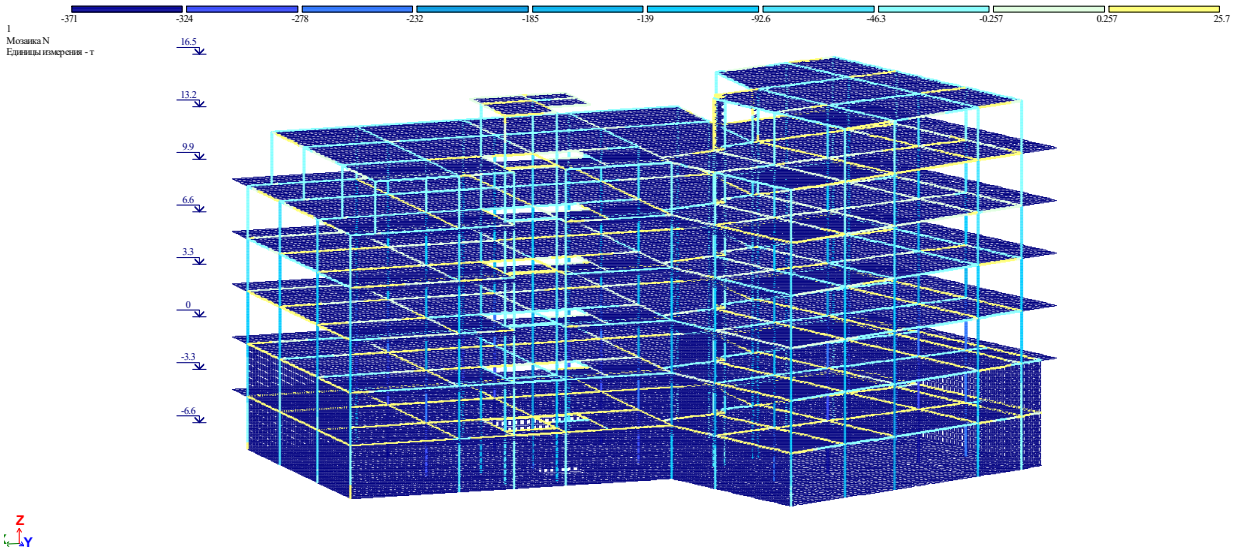

ანალიტიკური მოდელირება - მათე საჯაია ხელმოწერა

8. არმირება

8.1 სვეტების არმირება

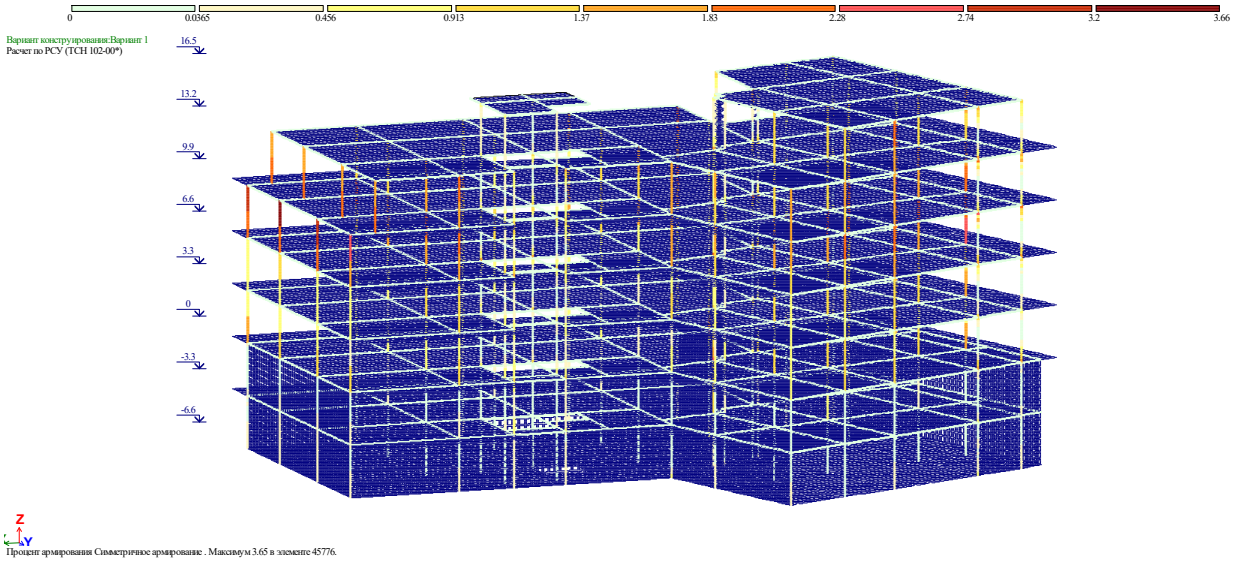

Процент армирования Симметричное армирование . Максимум 3.65 в элементе 45776.

8.2 რიგელების არმირება

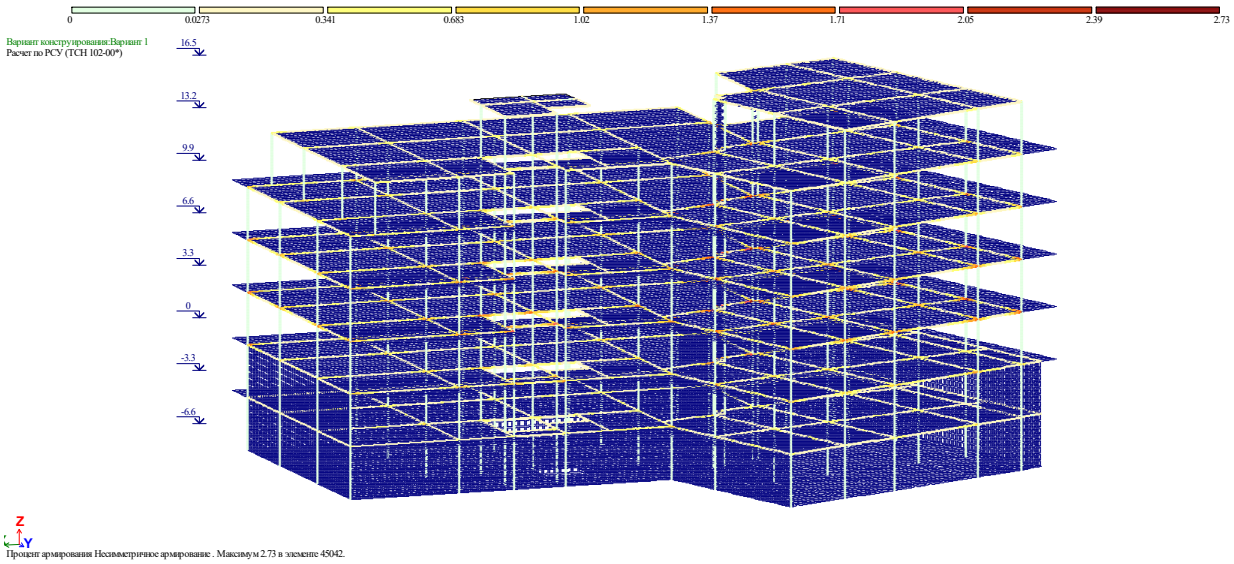

Процент армирования Несимметричное армирование . Максимум 2.73 в элементе 45042.

ანალიტიკური მოდელირება - მათე საჯაია ხელმოწერა

8.7 ტიპიური ფილის არმირება (ქვედა შრე X მიმართ.)

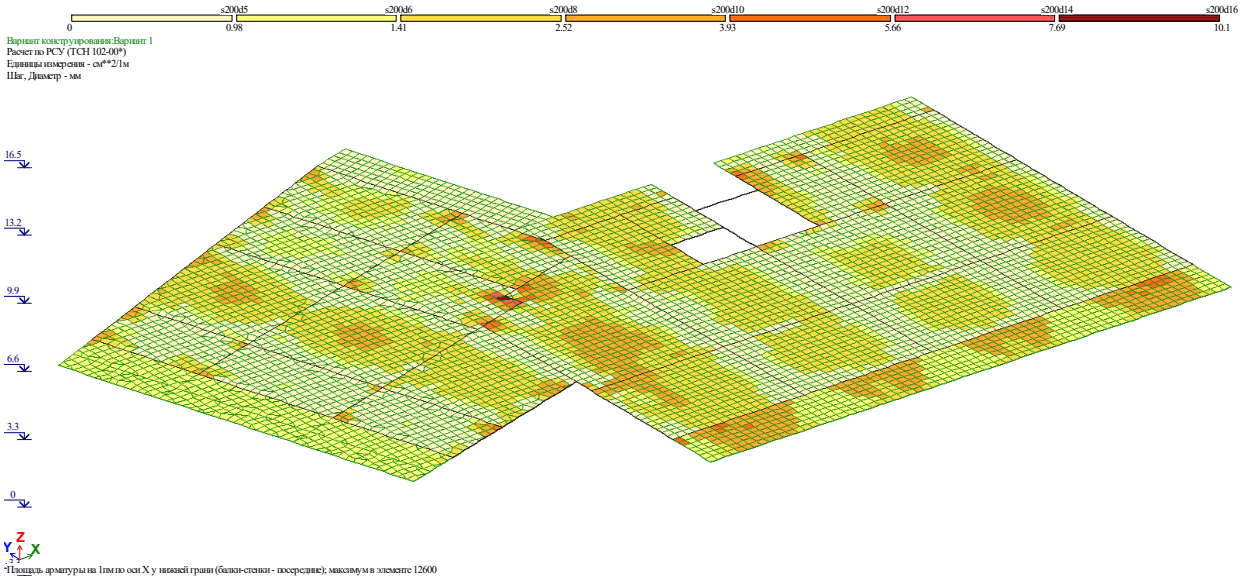

Площадь арматуры на 1пм по оси X у нижней грани (балки-стенки - посередине); максимум в элементе 12600

8.8 ტიპიური ფილის არმირება (ქვედა შრე Y მიმართ.)

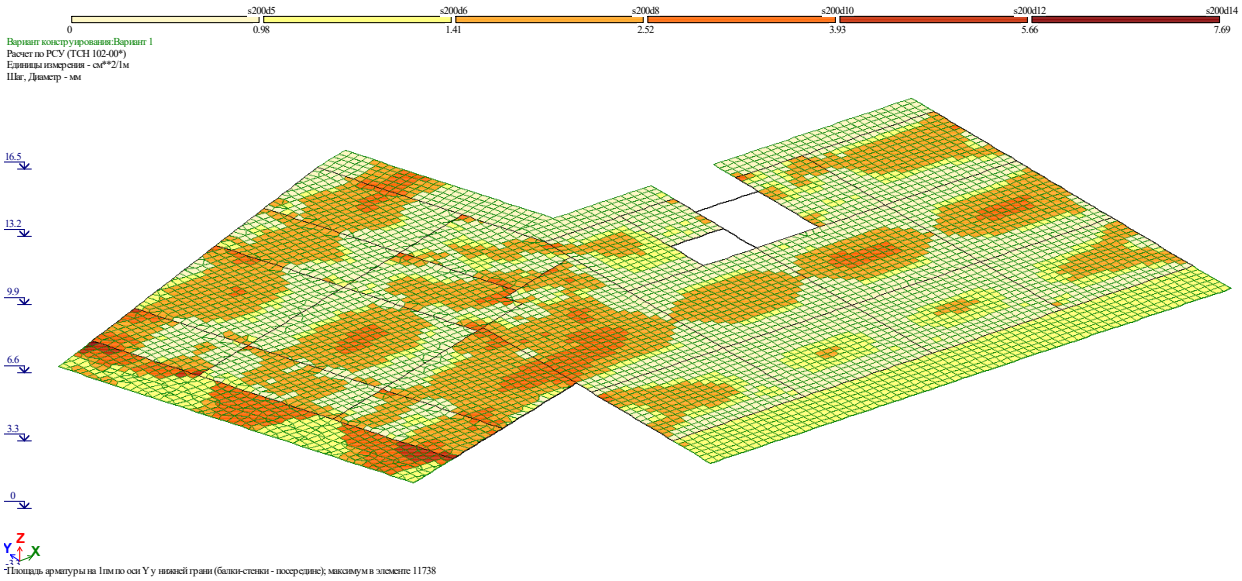

Площадь арматуры на 1пм по оси Y у нижней грани (балки-стенки - посередине); максимум в элементе 11738

ანალიტიკური მოდელირება - მათე საჯაია ხელმოწერა

8.9 ტიპიური ფილის არმირება (ზედა შრე X მიმართ.)

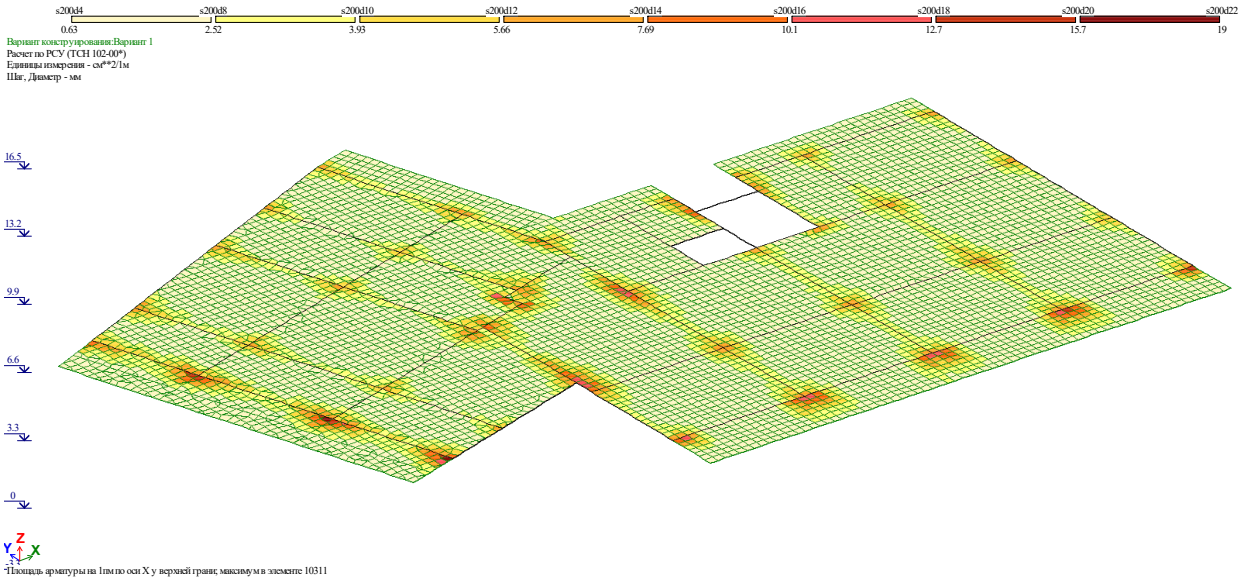

Площадь арматуры на 1пм по оси X у верхней грани; максимум в элементе 10311

8.10 ტიპიური ფილის არმირება (ზედა შრე Y მიმართ.)

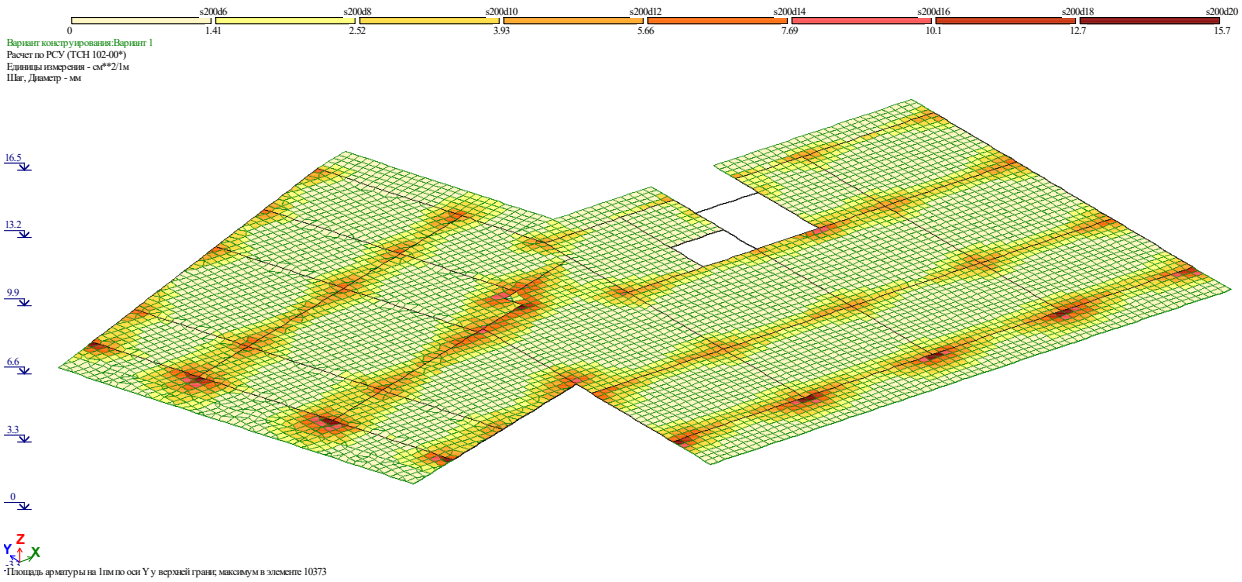

Площадь арматуры на 1пм по оси Y у верхней грани; максимум в элементе 10373

ანალიტიკური მოდელირება - მათე საჯაია ხელმოწერა

9.1 საძირკვლის ფილის არმირება (ქვედა შრე X მიმართ.)

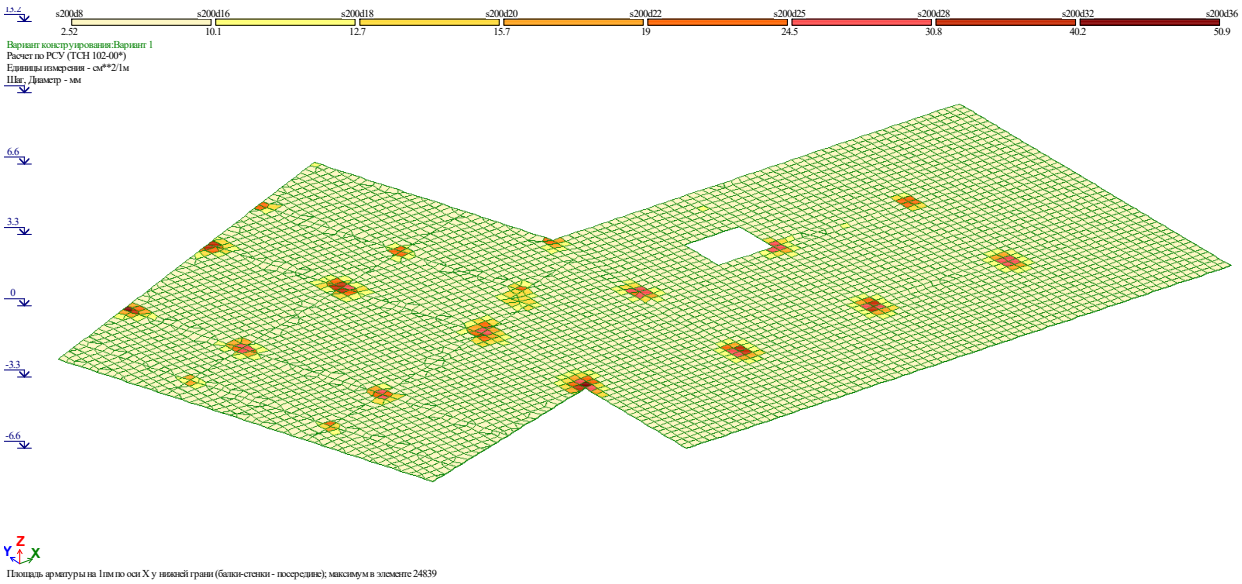

Площадь арматуры на 1пм по оси X у нижней грани (балки-стенки - посередине); максимум в элементе 24839

9.2 საძირკვლის ფილის არმირება (ქვედა შრე Y მიმართ.)

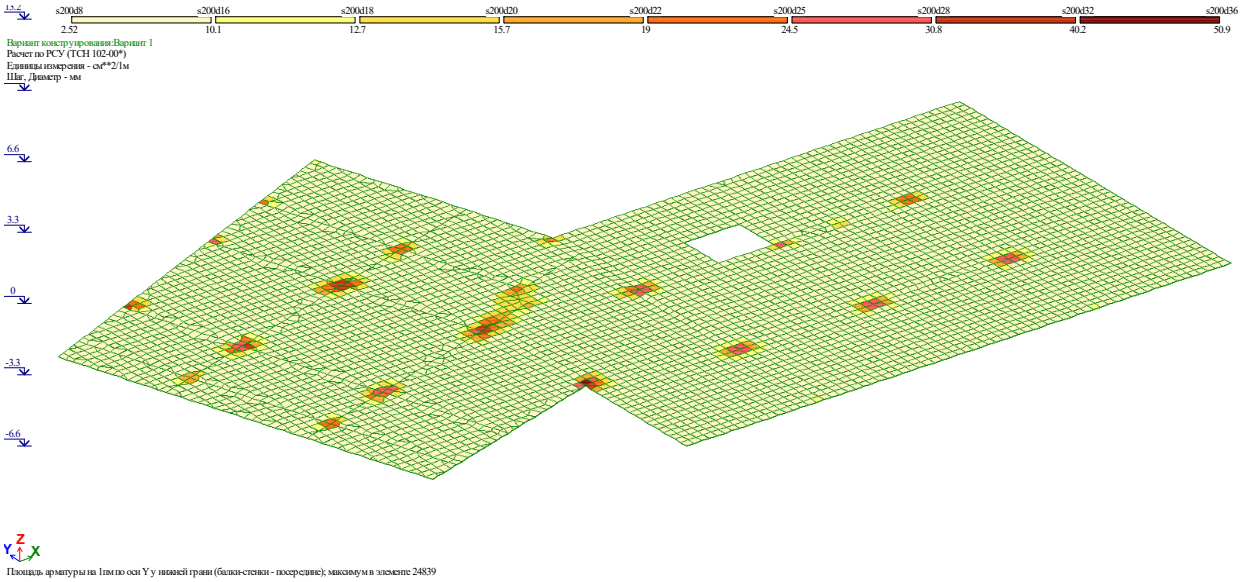

Площадь арматуры на 1пм по оси Y у нижней грани (балки-стенки - посередине); максимум в элементе 24839

ანალიტიკური მოდელირება - მათე საჯაია ხელმოწერა

9.3 საძირკვლის ფილის არმირება (ზედა შრე X მიმართ.)

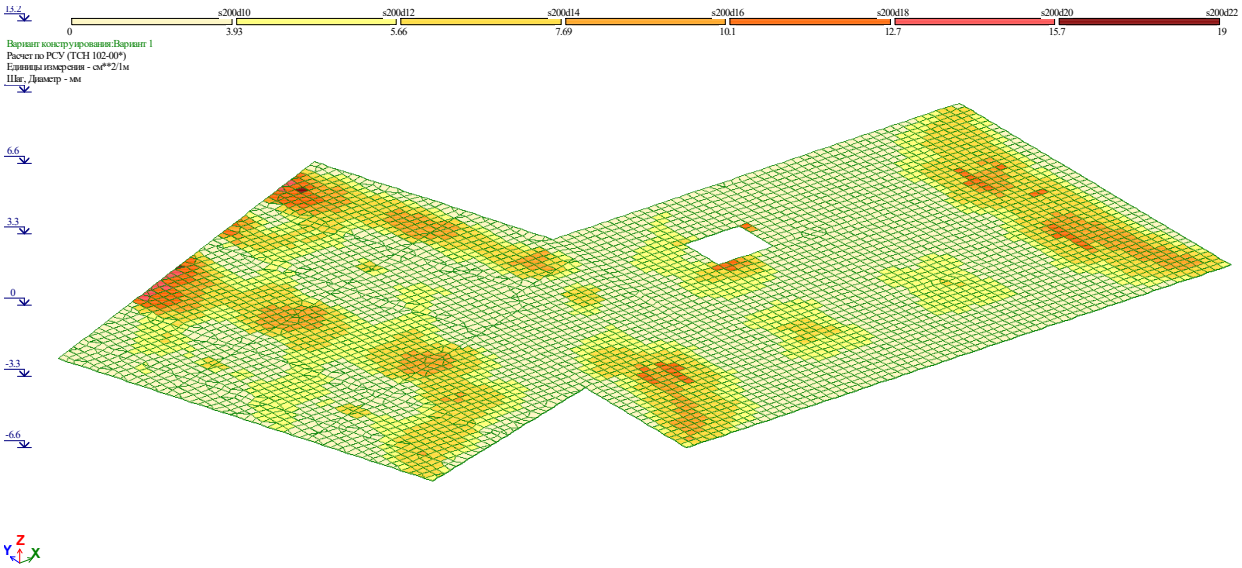

Площадь арматуры на 1пм по оси X у верхней границ, максимум в элементе 27072

9.4 საძირკვლის ფილის არმირება (ზედა შრე Y მიმართ.)

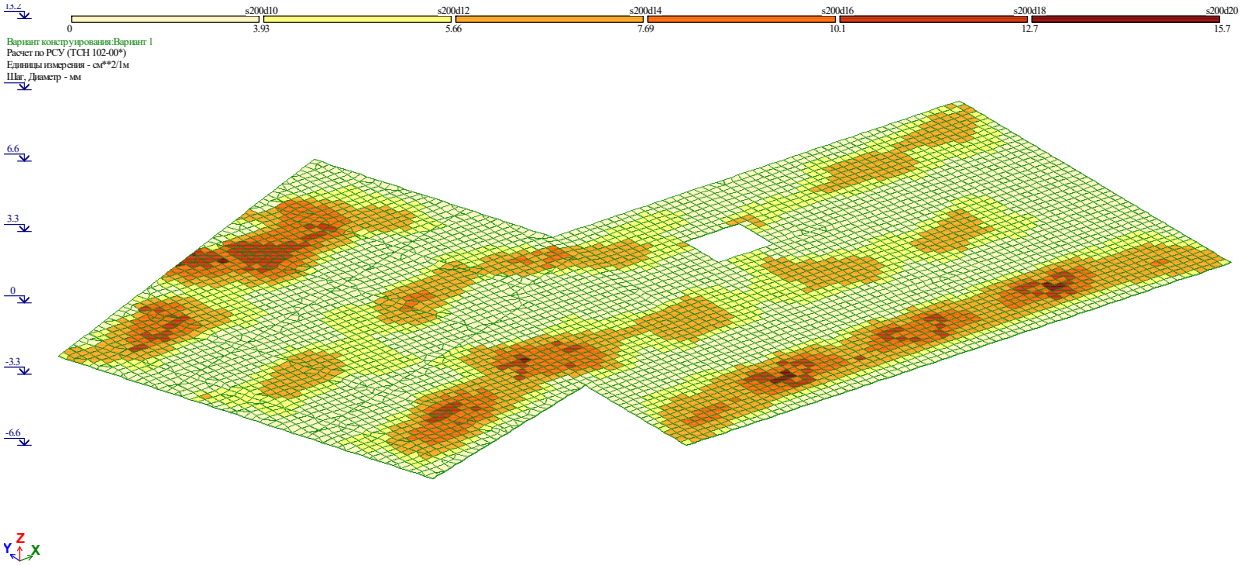

Площадь арматуры на 1пм по оси Y у верхней границ, максимум в элементе 27072

ანალიტიკური მოდელირება - მათე საჯაია ხელმოწერა

Mob: +995 555 58 60 85
E-mail: matesajaia@gmail.com

9.პერიოდები

СОБСТВЕННЫЕ ЗНАЧЕНИЯ, ЧАСТОТЫ, ПЕРИОДЫ КОЛЕБАНИЙ, ЗАГРУЖЕНИЯ 3_

:N :П/П:	СОБСТВ. ЗНАЧЕНИЯ	Ч А С Т О Т Ы РАД/С	ГЦ	ПЕРИОДЫ С	КОЭФФИЦИЕНТ РАСПРЕДЕЛЕНИЯ	МОДАЛЬНАЯ МАССА В %	
1	0.133864	7.47	1.19	0.8407	4.204319	2.2	2.2
2	0.131271	7.62	1.21	0.8244	21.752233	58.6	60.8
3	0.112935	8.85	1.41	0.7092	2.026900	0.5	61.3
4	0.049047	20.39	3.25	0.3080	8.236761	8.4	69.7
5	0.045996	21.74	3.46	0.2889	4.119374	2.1	71.8
6	0.041336	24.19	3.85	0.2596	2.582480	0.8	72.7
7	0.031523	31.72	5.05	0.1980	2.811874	1.0	73.6
8	0.031026	32.23	5.13	0.1948	-3.811719	1.8	75.4
9	0.030326	32.97	5.25	0.1904	-1.598323	0.3	75.8
10	0.029577	33.81	5.38	0.1857	2.897134	1.0	76.8
11	0.028653	34.90	5.56	0.1799	2.073090	0.5	77.3
12	0.027609	36.22	5.77	0.1734	-1.630142	0.3	77.7
13	0.026884	37.20	5.92	0.1688	-0.703389	0.1	77.7
14	0.026558	37.65	6.00	0.1668	-0.370797	0.0	77.7
15	0.026279	38.05	6.06	0.1650	0.295867	0.0	77.7
16	0.024746	40.41	6.43	0.1554	-0.200886	0.0	77.7
17	0.024532	40.76	6.49	0.1541	0.518725	0.0	77.8
18	0.023773	42.06	6.70	0.1493	-0.134537	0.0	77.8
19	0.023199	43.11	6.86	0.1457	-1.711517	0.4	78.1
20	0.022866	43.73	6.96	0.1436	0.458543	0.0	78.2
21	0.022678	44.10	7.02	0.1424	0.562251	0.0	78.2
22	0.022526	44.39	7.07	0.1415	-1.531014	0.3	78.5

СОБСТВЕННЫЕ ЗНАЧЕНИЯ, ЧАСТОТЫ, ПЕРИОДЫ КОЛЕБАНИЙ, ЗАГРУЖЕНИЯ 4_

:N :П/П:	СОБСТВ. ЗНАЧЕНИЯ	Ч А С Т О Т Ы РАД/С	ГЦ	ПЕРИОДЫ С	КОЭФФИЦИЕНТ РАСПРЕДЕЛЕНИЯ	МОДАЛЬНАЯ МАССА В %	
1	0.133864	7.47	1.19	0.8407	19.288282	46.1	46.1
2	0.131271	7.62	1.21	0.8244	-3.821937	1.8	47.9
3	0.112935	8.85	1.41	0.7092	10.009015	12.4	60.3
4	0.049047	20.39	3.25	0.3080	-4.191916	2.2	62.5
5	0.045996	21.74	3.46	0.2889	5.674649	4.0	66.5
6	0.041336	24.19	3.85	0.2596	6.974481	6.0	72.5
7	0.031523	31.72	5.05	0.1980	-2.647010	0.9	73.4
8	0.031026	32.23	5.13	0.1948	0.574060	0.0	73.4
9	0.030326	32.97	5.25	0.1904	1.193400	0.2	73.6
10	0.029577	33.81	5.38	0.1857	0.551231	0.0	73.6
11	0.028653	34.90	5.56	0.1799	-2.677174	0.9	74.5
12	0.027609	36.22	5.77	0.1734	-2.393233	0.7	75.2
13	0.026884	37.20	5.92	0.1688	-2.902944	1.0	76.3
14	0.026558	37.65	6.00	0.1668	-1.760713	0.4	76.7
15	0.026279	38.05	6.06	0.1650	0.083306	0.0	76.7
16	0.024746	40.41	6.43	0.1554	0.174277	0.0	76.7
17	0.024532	40.76	6.49	0.1541	1.528343	0.3	77.0
18	0.023773	42.06	6.70	0.1493	-0.801123	0.1	77.0
19	0.023199	43.11	6.86	0.1457	-2.517518	0.8	77.8
20	0.022866	43.73	6.96	0.1436	0.587622	0.0	77.9
21	0.022678	44.10	7.02	0.1424	-0.462600	0.0	77.9
22	0.022526	44.39	7.07	0.1415	-0.299524	0.0	77.9

გამოყენებული ლიტერატურა

- (პნ 01.01-09) - სეისმომედეგი მშენებლობა
- (პნ 01.05-08) - სამშენებლო კლიმატოლოგია
- СНиП 2.01.07-85* _ Нагрузки и воздействия

თარიღი / DATE : 2025.11.10

პროექტის კონსტრუქციული ნაწილის ანგარიშის რეპორტი

პროექტის სახელი: მრავალბინიანი საცხ. სახლი, B ბლოკი

მისამართი: ქ. თბილისი, წყნეთის გზატკეცილი N40. ს.კ. 01.14.08.001.600

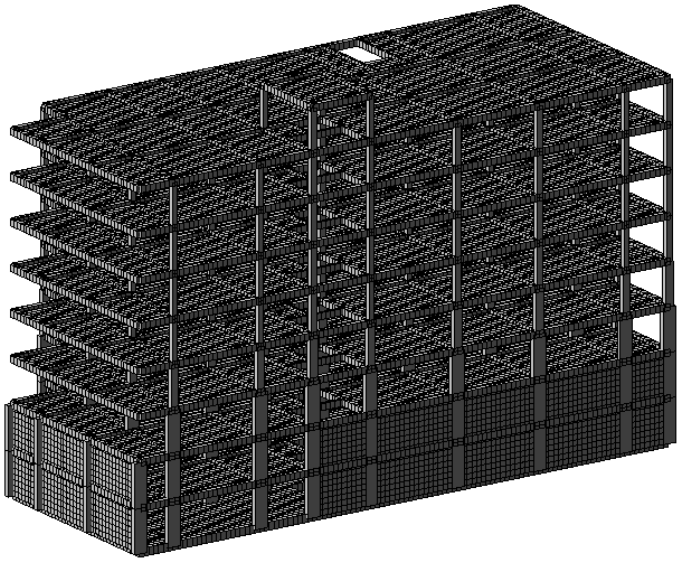

ანალიტიკური მოდელირება - მათე საჯაია ხელმოწერა

Mob: +995 555 58 60 85
E-mail: matesajaia@gmail.com

სარჩევი

1. შესავალი 3
2. დატვირთვები 4
   2.1 მუდმივი 4
   2.2 დროებითი ხანგრძლივი 4
   2.3 დროებითი ხანმოკლე 4
   2.4 სეისმიკა 4
3. მასალები 5
   3.1 ბეტონი 5
   3.2 არმატურა 5
4. დატვირთვების თანწყობა 5
5. გადაადგილებები 6
   5.1 Z ღერძის მიმართ 6
   5.2. გადაადგილება X ღერძის მიმართ 6
   5.3 Y ღერძის მიმართ 7
6. გრძივი ძალა (N) 7
8. არმირება 8
   8.1 სვეტების არმირება 8
   8.2 რიგელების არმირება 8
   8.7 ტიპიური ფილის არმირება (ქვედა შრე X მიმართ.) 9
   8.8 ტიპიური ფილის არმირება (ქვედა შრე Y მიმართ.) 9
   8.9 ტიპიური ფილის არმირება (ზედა შრე X მიმართ.) 10
   8.10 ტიპიური ფილის არმირება (ზედა შრე Y მიმართ.) 10
   9.1 საძირკვლის ფილის არმირება (ქვედა შრე X მიმართ.) 11
   9.2 საძირკვლის ფილის არმირება (ქვედა შრე Y მიმართ.) 11
   9.3 საძირკვლის ფილის არმირება (ზედა შრე X მიმართ.) 12
   9.4 საძირკვლის ფილის არმირება (ზედა შრე Y მიმართ.) 12
9.პერიოდები 13
10. გამოყენებული ლიტერატურა 14

Mob: +995 555 58 60 85
E-mail: matesajaia@gmail.com

1. შესავალი

ანალიტიკური მოდელი შექმნილია “LIRA-SAPR 2013 (R3)x64 _ის მეშვეობით, სასრული ელემენტების მეთოდის საფუძველზე.

აღნიშნული პროგრამული უზრუნველყოფით ჩვენ ვამოწმებთ:

- ანალიტიკური მოდელის სხვადასხვა დატვირთვების ზემოქმედებით მიღებული შედეგს.
- დატვირთვების თანწყობის შედეგებს
- სტრუქტურული ელემენტების კვეთებს
- სტრუქტურულ ელემენტებში არმირებას
- გადაადგილებებსა და დაძაბულ-დეფორმირებულ მდგომარეობებს

გაანგარიშებაში მიღებულია შემდეგი დატვირთვები:

- მუდმივი
- დროებითი ხანგრძლივი
- დროებითი ხანმოკლე
- სეისმიკა - X მიმართ.
- სეისმიკა - Y მიმართ.
- სეისმიკა - Z მიმართ.
- სეისმიკა 45 გრად.
- სეისმიკა 135 გრად.

კლიმატოლოგია

- ჩაყინვის სიღრმე - 0.00 მ (ᲡᲜ. 01.05-08)
- ქარი - Wo = 85 კგ/მ² (ᲡᲜ 1.0508)
- თოვლი - q = 50 კგ/მ² (ᲡᲜ 01.0508)
- აჩქარება - 0.17

გაანგარიშება

- გათვალისწინებულია საკუთარი რხევის 21 ფორმა.
- სეისმური ზემოქმედების ანგარიშისას მასების მონაწილეობის ფაქტორი - 80-85 %.
- შენობის საკუთარი რხევის პერიოდები: T1 = 1.13 წმ. T2 = 0.88 წმ. T3 = 0.87 წმ.
- საძირკვლის ძირზე საშუალო წნევა საანგ. დატვირთვათა ძირითადი შეხამებისას შეადგენს - 17.66 ტ/მ²

საინჟინრო გეოლოგია

- დასახელება - ქვიშაქვების და არგილიტების მორიგება
- საანგარიშო წინაღობა - R_0= 95,9 კგძ/სმ²
- კუთრი წონა ρ = 2,35 ტ/მ²
- დეფორმაციის მოდული E = 9000 კგძ/სმ

ანალიტიკური მოდელირება - მათე საჯაია ხელმოწერა

2. დატვირთვები

2.1 მუდმივი

- საკუთარი წონა
- საძირკველი - 100 კგ/მ²
- კიბის ბაქანი - 100 კგ/მ²
- გადახურვის ფილები - 240 კგ/მ²
- კიბის მარში - 350 კგ/მ²
- პერიმეტრის ტიხრები - 1000 კგ/მ²

2.2 დროებითი ხანგრძლივი

- გადახურვის ფილები - 250 კგ/მ²
- სახურავი - 500 კგ/მ²

2.3 დროებითი ხანმოკლე

- სახურავი - 100 კგ/მ²
- გადახურვის ფილები - 200 კგ/მ²
- აივანი - 240 კგ/მ²
- კიბის ბაქანი - 360 კგ/მ²
- კიბის მარში - 360 კგ/მ²
- ავტოსადგომი - 420 კგ/მ²

შენიშვნა: ჩამონათვალში მოცემულია ძირითადი დატვირთვები.

2.4 სეისმიკა

სეისმიკის ცხრილი შევსებულია (PN 01.01.-09)-(53) ის საფუძველზე.

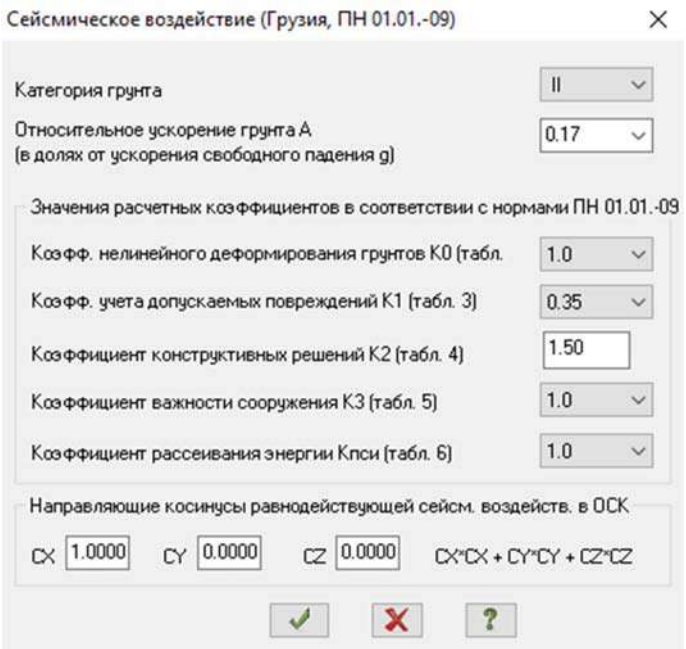

ანალიტიკური მოდელირება - მათე საჯაია ხელმოწერა

Mob: +995 555 58 60 85
E-mail: matesajaia@gmail.com

3. მასალები

3.1 ბეტონი

- საძირკველი - B25 ≈ 327 კგ/სმ²
- გადახურვის ფილები - B25 ≈ 327 კგ/სმ²
- მონ. კედლები - B25 ≈ 327 კგ/სმ²
- სვეტები - B25 ≈ 327 კგ/სმ²
- რიგელები - B25 ≈ 327 კგ/სმ²

შენიშვნა: მახასიათებელი მოცემულია კუბური სიმტკიცისთვის.

Property table

Stif.type	Name	Parameters (sections-(cm) finite rigidity-(t,m) distr.weight-(t,m))
1	Plate H 22 (Slab)	E=3.06e+006,V=0.2,H=22,Ro=2.75
2	ect. bar 40 X 50 (Bim	Ro=2.75,E=3.06e+006,GF=0
		B=40,H=50
3	ect. bar 30 X 50 (Bim	Ro=2.75,E=3.06e+006,GF=0
		B=30,H=50
4	ct. bar 40 X 40 (Colu	Ro=2.75,E=3.06e+006,GF=0
		B=40,H=40
5	ct. bar 60 X 40 (Colu	Ro=2.75,E=3.06e+006,GF=0
		B=60,H=40
6	ect. bar 10 X 10 (Lo	Ro=0.01,E=100,GF=0
		B=10,H=10
7	Plate H 25 (Rcw-1)	E=3.06e+006,V=0.2,H=25,Ro=2.75
8	Plate H 16 (Kibe)	E=3.06e+006,V=0.2,H=16,Ro=2.75
9	Plate H 25 (Rcw-2)	E=3.06e+006,V=0.2,H=25,Ro=2.75
10	Plate H 60 (Found.)	E=3.06e+006,V=0.2,H=60,Ro=2.75
11	Plate H 20 (Rcw-3)	E=3.06e+006,V=0.2,H=20,Ro=2.75
12	ct. bar 20 X 40 (Colu	Ro=2.75,E=3.06e+006,GF=0
		B=20,H=40
13	ect. bar 20 X 50 (Bim	Ro=2.75,E=3.06e+006,GF=0
		B=20,H=50
14	Plate H 20 (Rcw-4)	E=3.06e+006,V=0.2,H=20,Ro=2.75

3.2 არმატურა

- კლასი - A500C – R= 500 MPa.

Class	A500C1	A500C1	Ac-I
Diameters	8...22	8...22	3...40
Rs t/m**2	45900.0	45900.0	37500.0
Rsw t/m**2	30000.0	30000.0	30000.0
Rsc t/m**2	45900.0	45900.0	37500.0
Rs,ser t/...	50000.0	50000.0	40000.0
Es t/m**2	190000...	190000...	200000...

ანალიტიკური მოდელირება - მათე საჯაია ხელმოწერა

4. დატვირთვების თანწყობა

SNIP 2.01.07-85*

	Load case #	Name	Type	Sign variable	Mutually exclusiv	Load factor	Duration coef.	1	2	3	4	5
1	1	Load case 1	Dead(D)	+		1.1	1.0	1.0	.9	.9	.9	.9
2	2	Caa?o?aiea 2	Live (L)	+		1.2	1.0	1.0	.8	.8	.8	.8
3	3	Caa?o?aiea 3	Short-term (Sh)	+		1.2	.35	1.0	.5	.5	.5	.5
4	4	Load case 4	Earthquake(E)	+/-	1	1.0	.0	.0	1.0	.0	-1.0	.0
5	5	Load case 5	Earthquake(E)	+/-	1	1.0	.0	.0	.0	1.0	.0	-1.0

5. გადაადგილებები

5.1 Z ღერძის მიმართ

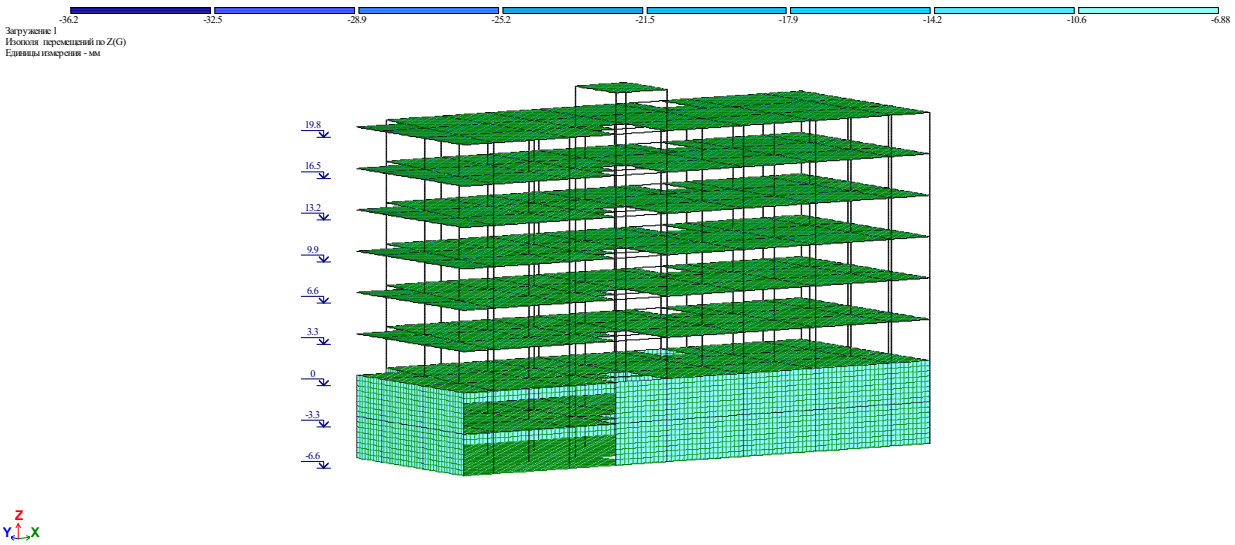

5.2. გადაადგილება X ღერძის მიმართ

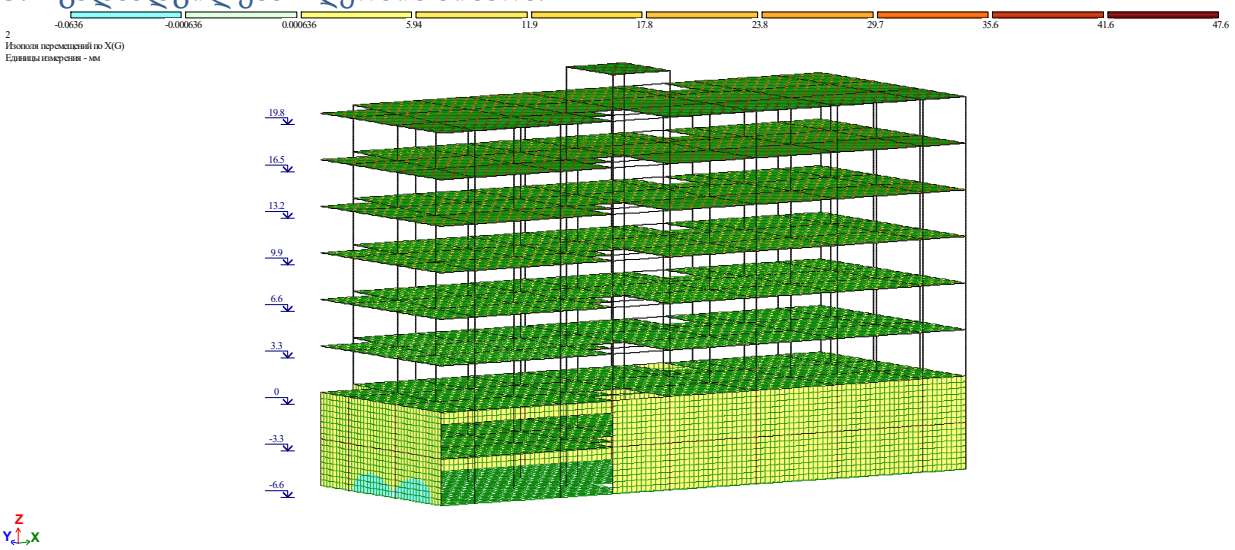

ანალიტიკური მოდელირება - მათე საჯაია ხელმოწერა

Mob: +995 555 58 60 85
E-mail: matesajaia@gmail.com

5.3 Y ღერძის მიმართ

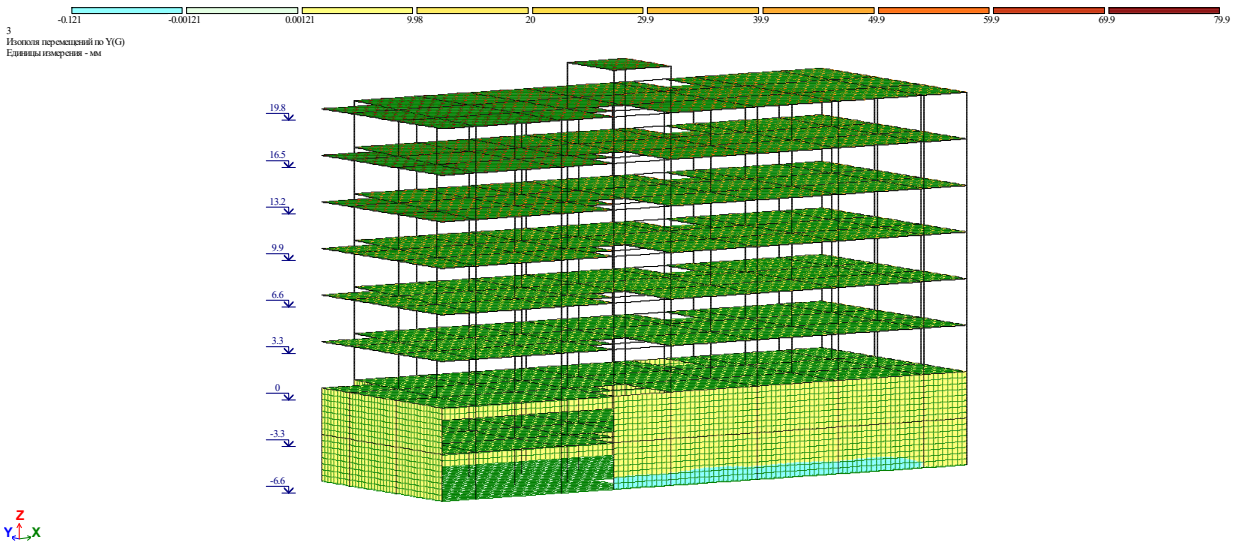

6. გრძივი ძალა (N)

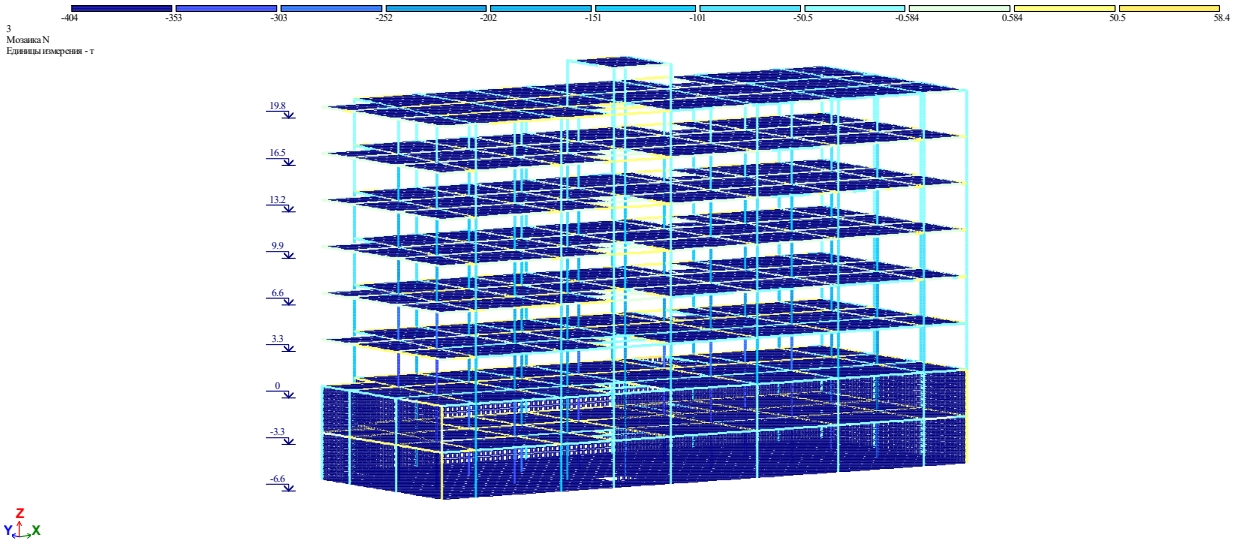

ანალიტიკური მოდელირება - მათე საჯაია ხელმოწერა

Mob: +995 555 58 60 85
E-mail: matesajaia@gmail.com

8. არმირება

8.1 სვეტების არმირება

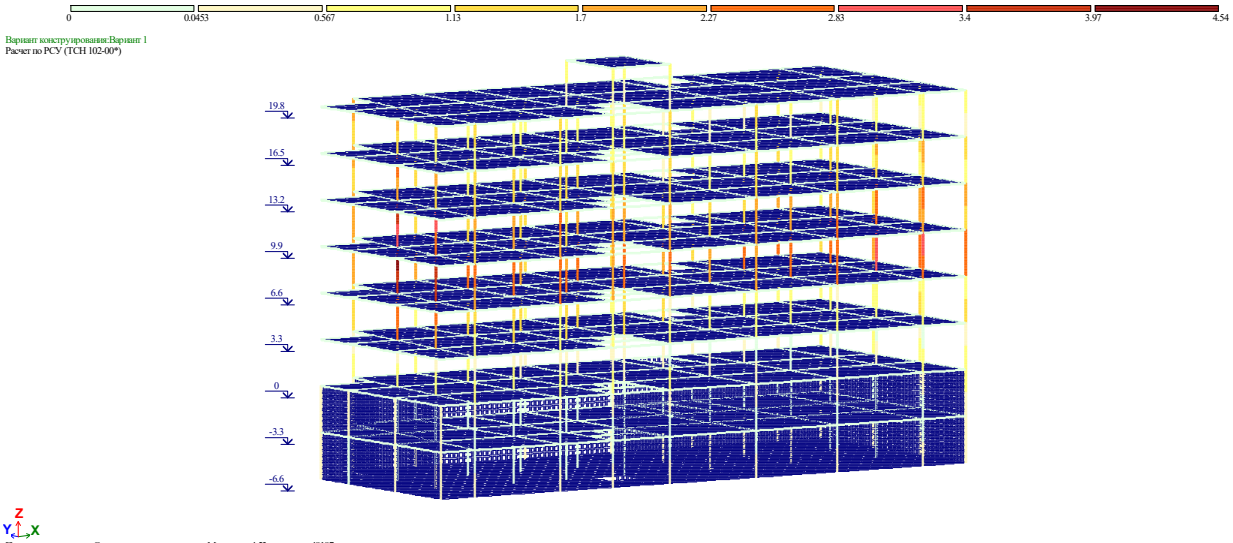

8.2 რიგელების არმირება

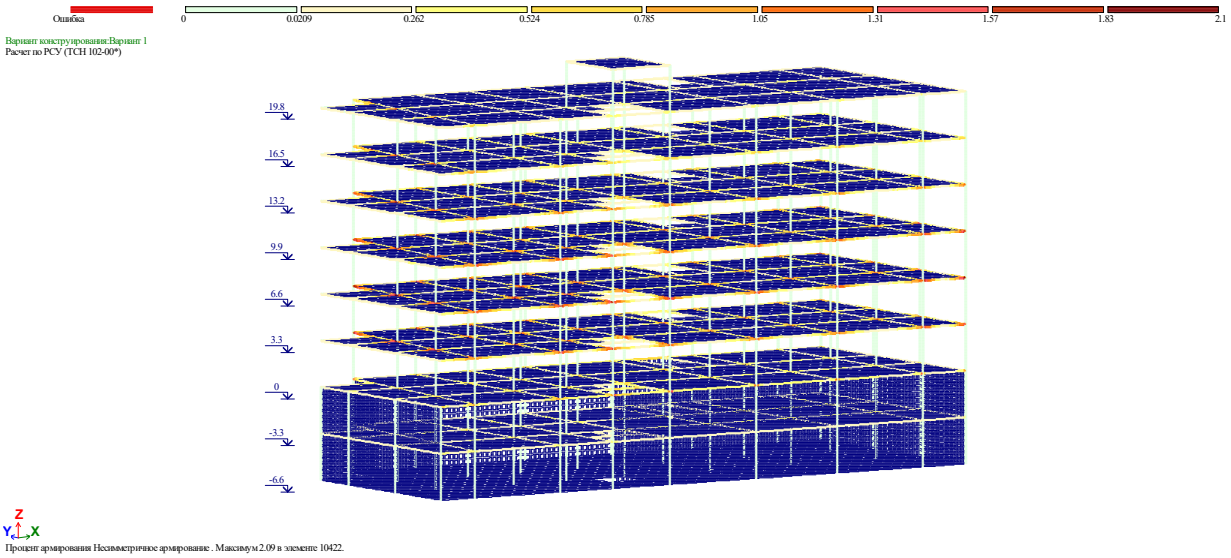

ანალიტიკური მოდელირება - მათე საჯაია ხელმოწერა

8.7 ტიპიური ფილის არმირება (ქვედა შრე X მიმართ.)

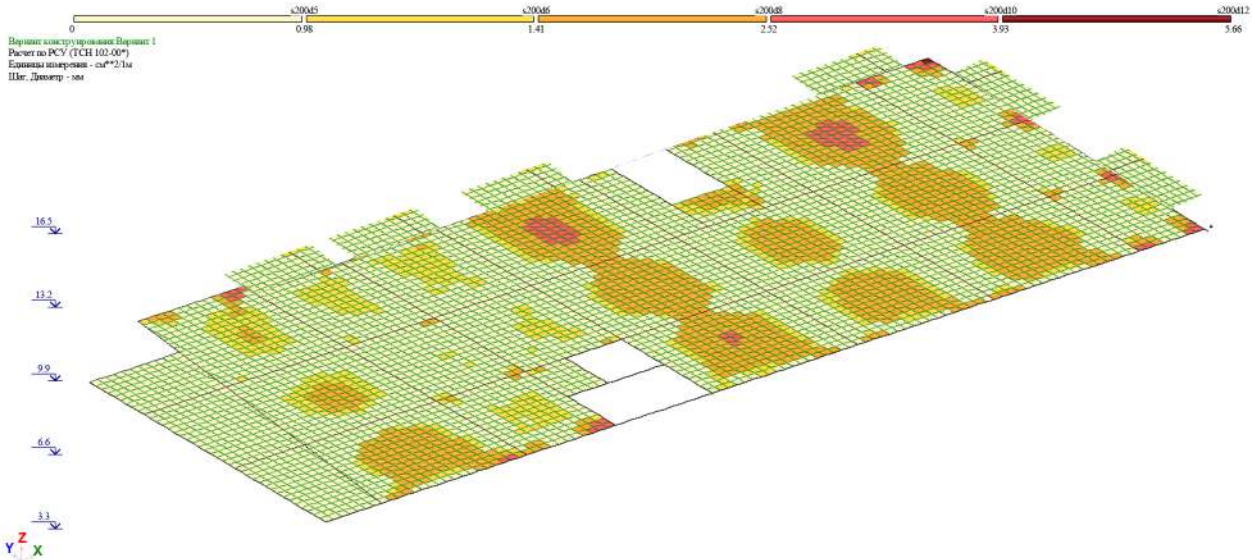

8.8 ტიპიური ფილის არმირება (ქვედა შრე Y მიმართ.)

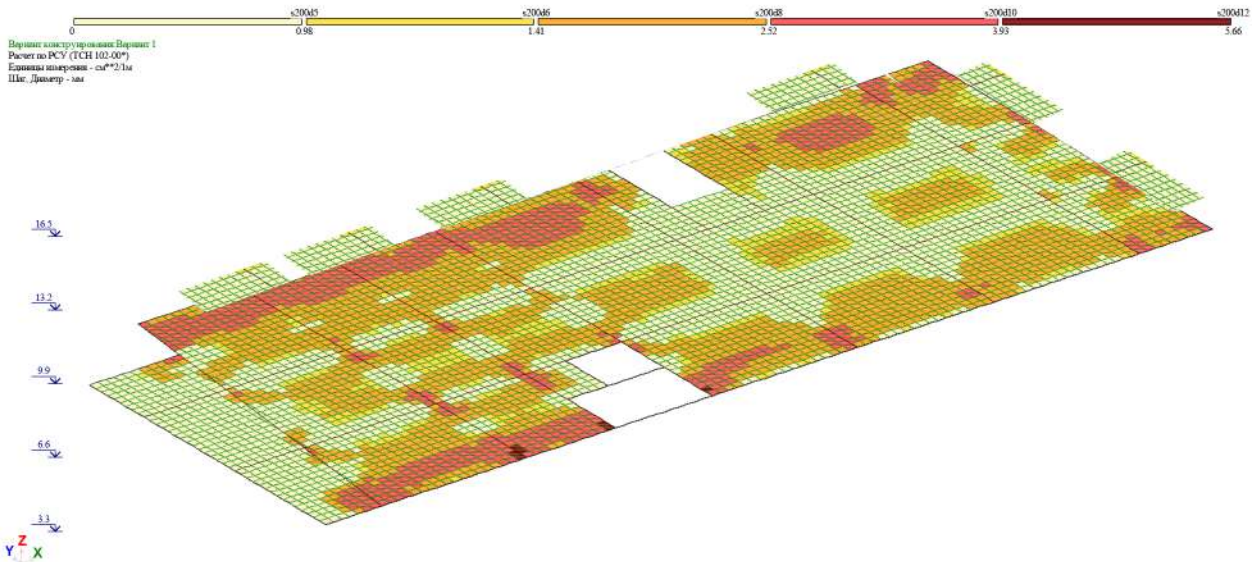

ანალიტიკური მოდელირება - მათე საჯაია ხელმოწერა

Mob: +995 555 58 60 85
E-mail: matesajaia@gmail.com

8.9 ტიპიური ფილის არმირება (ზედა შრე X მიმართ.)

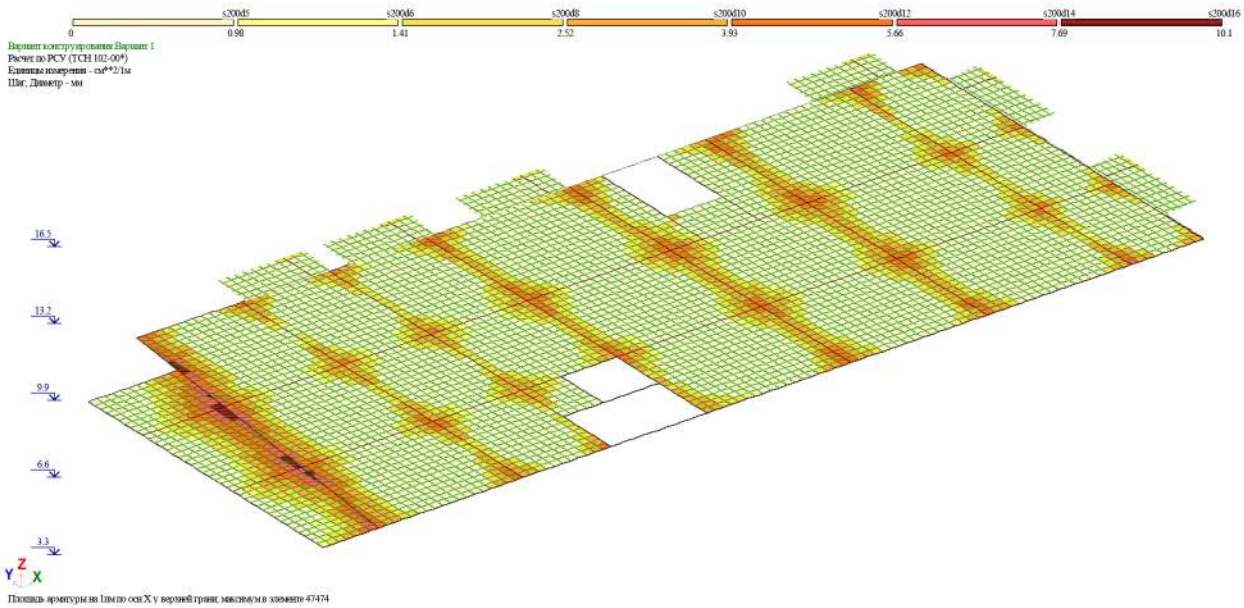

8.10 ტიპიური ფილის არმირება (ზედა შრე Y მიმართ.)

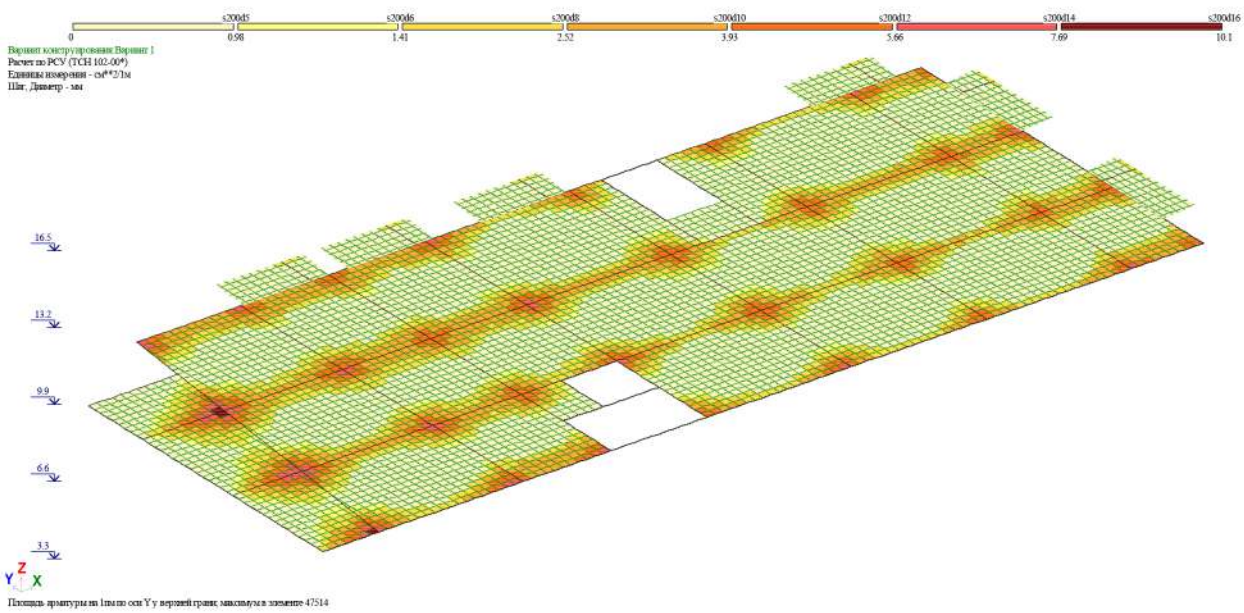

ანალიტიკური მოდელირება - მათე საჯაია ხელმოწერა

9.1 საძირკვლის ფილის არმირება (ქვედა შრე X მიმართ.)

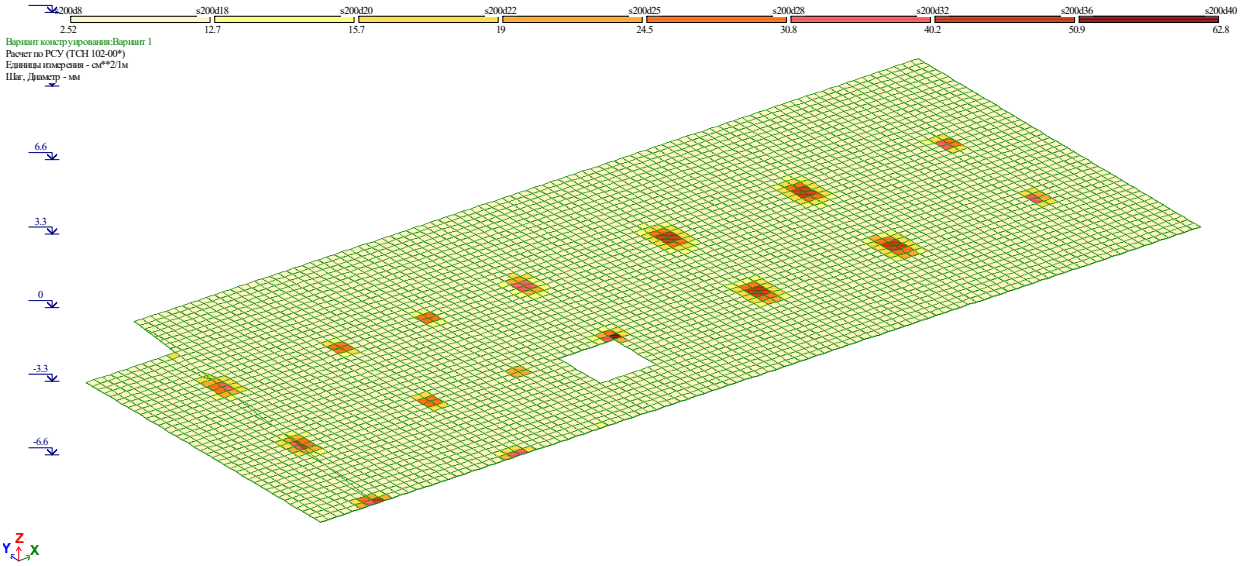

Площадь арматуры на 1пм по оси X у нижней грани (балки-стенки - посередине); максимум в элементе 13913

9.2 საძირკვლის ფილის არმირება (ქვედა შრე Y მიმართ.)

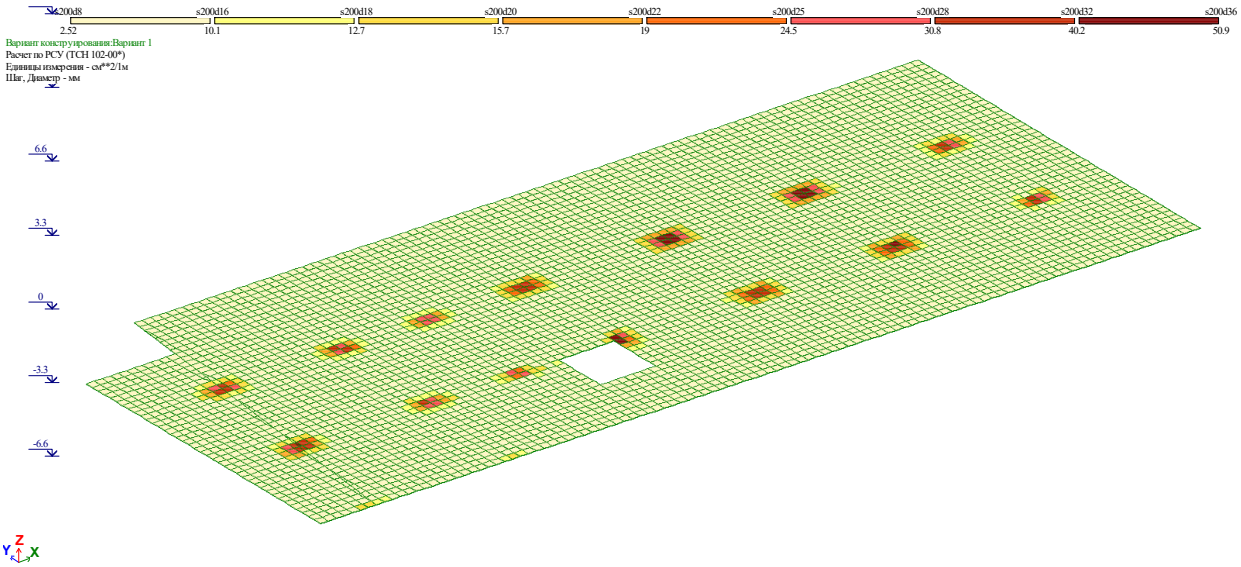

Площадь арматуры на 1пм по оси Y у нижней грани (балки-стенки - посередине); максимум в элементе 13913

ანალიტიკური მოდელირება - მათე საჯაია ხელმოწერა

9.3 საძირკვლის ფილის არმირება (ზედა შრე X მიმართ.)

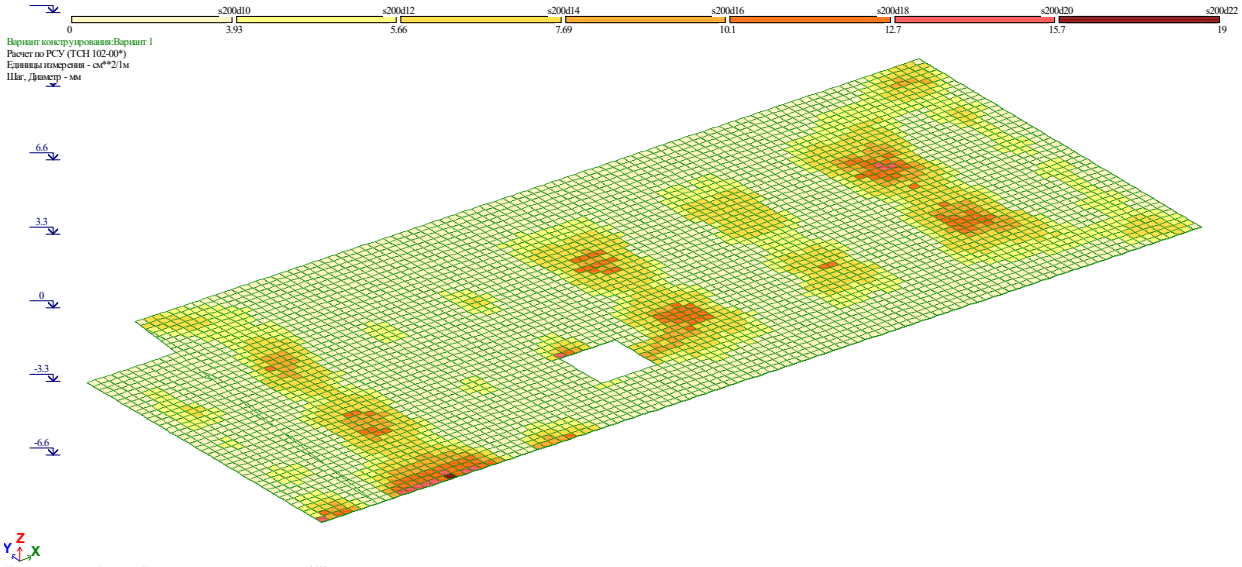

Площадь арматуры на 1пм по оси X у верхней границ, максимум в элементе 19403

9.4 საძირკვლის ფილის არმირება (ზედა შრე Y მიმართ.)

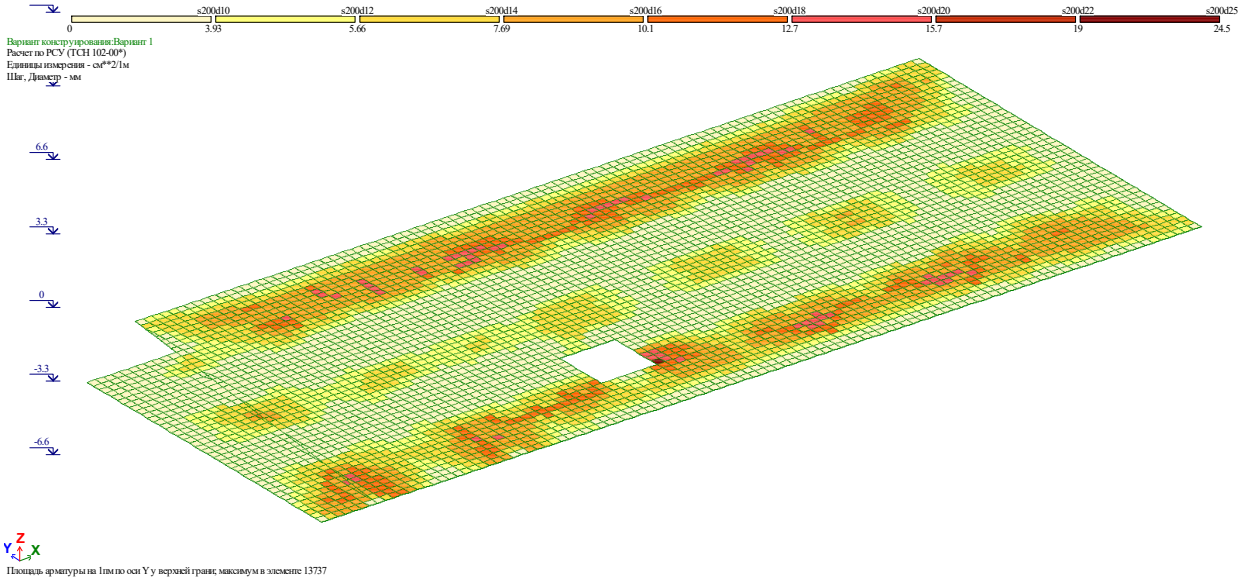

Площадь арматуры на 1пм по оси Y у верхней границ, максимум в элементе 13737

D:\MONOLITI\MRAVALSARTULIANI\2022\47-BAGEBI ANG\LIRA

ანალიტიკური მოდელირება - მათე საჯაია ხელმოწერა

9.პერიოდები

СОБСТВЕННЫЕ ЗНАЧЕНИЯ, ЧАСТОТЫ, ПЕРИОДЫ КОЛЕБАНИЙ, ЗАГРУЖЕНИЯ 3_

:N :П/П:	СОБСТВ. ЗНАЧЕНИЯ	Ч А С Т О Т Ы РАД/С	ГЦ	ПЕРИОДЫ С	КОЭФФИЦИЕНТ РАСПРЕДЕЛЕНИЯ	МОДАЛЬНАЯ МАССА В %	
1	0.180340	5.55	0.88	1.1325	-0.643305	0.1	0.1
2	0.140685	7.11	1.13	0.8835	13.335305	24.7	24.8
3	0.139406	7.17	1.14	0.8755	13.857038	26.7	51.4
4	0.058320	17.15	2.73	0.3662	0.626935	0.1	51.5
5	0.047322	21.13	3.36	0.2972	-6.535431	5.9	57.4
6	0.046439	21.53	3.43	0.2916	-5.863020	4.8	62.2
7	0.041876	23.88	3.80	0.2630	1.618065	0.4	62.6
8	0.038698	25.84	4.11	0.2430	0.859236	0.1	62.7
9	0.037738	26.50	4.22	0.2370	0.904041	0.1	62.8
10	0.036936	27.07	4.31	0.2320	-0.270020	0.0	62.8
11	0.035084	28.50	4.54	0.2203	2.138387	0.6	63.4
12	0.033723	29.65	4.72	0.2118	1.086496	0.2	63.6
13	0.032935	30.36	4.83	0.2068	1.110603	0.2	63.8
14	0.031195	32.06	5.10	0.1959	3.329810	1.5	65.3
15	0.030208	33.10	5.27	0.1897	1.414711	0.3	65.6
16	0.029218	34.23	5.45	0.1835	1.730937	0.4	66.0
17	0.027966	35.76	5.69	0.1756	-4.680558	3.0	69.0
18	0.027858	35.90	5.72	0.1749	-0.360670	0.0	69.0
19	0.026864	37.22	5.93	0.1687	0.439436	0.0	69.1
20	0.025833	38.71	6.16	0.1622	-0.339553	0.0	69.1
21	0.025270	39.57	6.30	0.1587	-0.043837	0.0	69.1
22	0.024812	40.30	6.42	0.1558	-1.294417	0.2	69.3

СОБСТВЕННЫЕ ЗНАЧЕНИЯ, ЧАСТОТЫ, ПЕРИОДЫ КОЛЕБАНИЙ, ЗАГРУЖЕНИЯ 4_

:N :П/П:	СОБСТВ. ЗНАЧЕНИЯ	Ч А С Т О Т Ы РАД/С	ГЦ	ПЕРИОДЫ С	КОЭФФИЦИЕНТ РАСПРЕДЕЛЕНИЯ	МОДАЛЬНАЯ МАССА В %	
1	0.180340	5.55	0.88	1.1325	20.634420	59.1	59.1
2	0.140685	7.11	1.13	0.8835	2.949465	1.2	60.3
3	0.139406	7.17	1.14	0.8755	-2.106830	0.6	61.0
4	0.058320	17.15	2.73	0.3662	-8.888632	11.0	71.9
5	0.047322	21.13	3.36	0.2972	-1.708379	0.4	72.3
6	0.046439	21.53	3.43	0.2916	1.591830	0.4	72.7
7	0.041876	23.88	3.80	0.2630	-0.210028	0.0	72.7
8	0.038698	25.84	4.11	0.2430	-0.500862	0.0	72.7
9	0.037738	26.50	4.22	0.2370	-1.435471	0.3	73.0
10	0.036936	27.07	4.31	0.2320	6.606338	6.1	79.1
11	0.035084	28.50	4.54	0.2203	0.906961	0.1	79.2
12	0.033723	29.65	4.72	0.2118	-0.135176	0.0	79.2
13	0.032935	30.36	4.83	0.2068	0.098576	0.0	79.2
14	0.031195	32.06	5.10	0.1959	-0.003771	0.0	79.2
15	0.030208	33.10	5.27	0.1897	-0.525199	0.0	79.2
16	0.029218	34.23	5.45	0.1835	1.520851	0.3	79.6
17	0.027966	35.76	5.69	0.1756	0.689306	0.1	79.6
18	0.027858	35.90	5.72	0.1749	0.717621	0.1	79.7
19	0.026864	37.22	5.93	0.1687	-0.200011	0.0	79.7
20	0.025833	38.71	6.16	0.1622	-2.573500	0.9	80.6
21	0.025270	39.57	6.30	0.1587	4.742045	3.1	83.8
22	0.024812	40.30	6.42	0.1558	-1.366206	0.3	84.0

გამოყენებული ლიტერატურა

- (პნ 01.01-09) - სეისმომედეგი მშენებლობა
- (პნ 01.05-08) - სამშენებლო კლიმატოლოგია
- СНиП 2.01.07-85* _ Нагрузки и воздействия

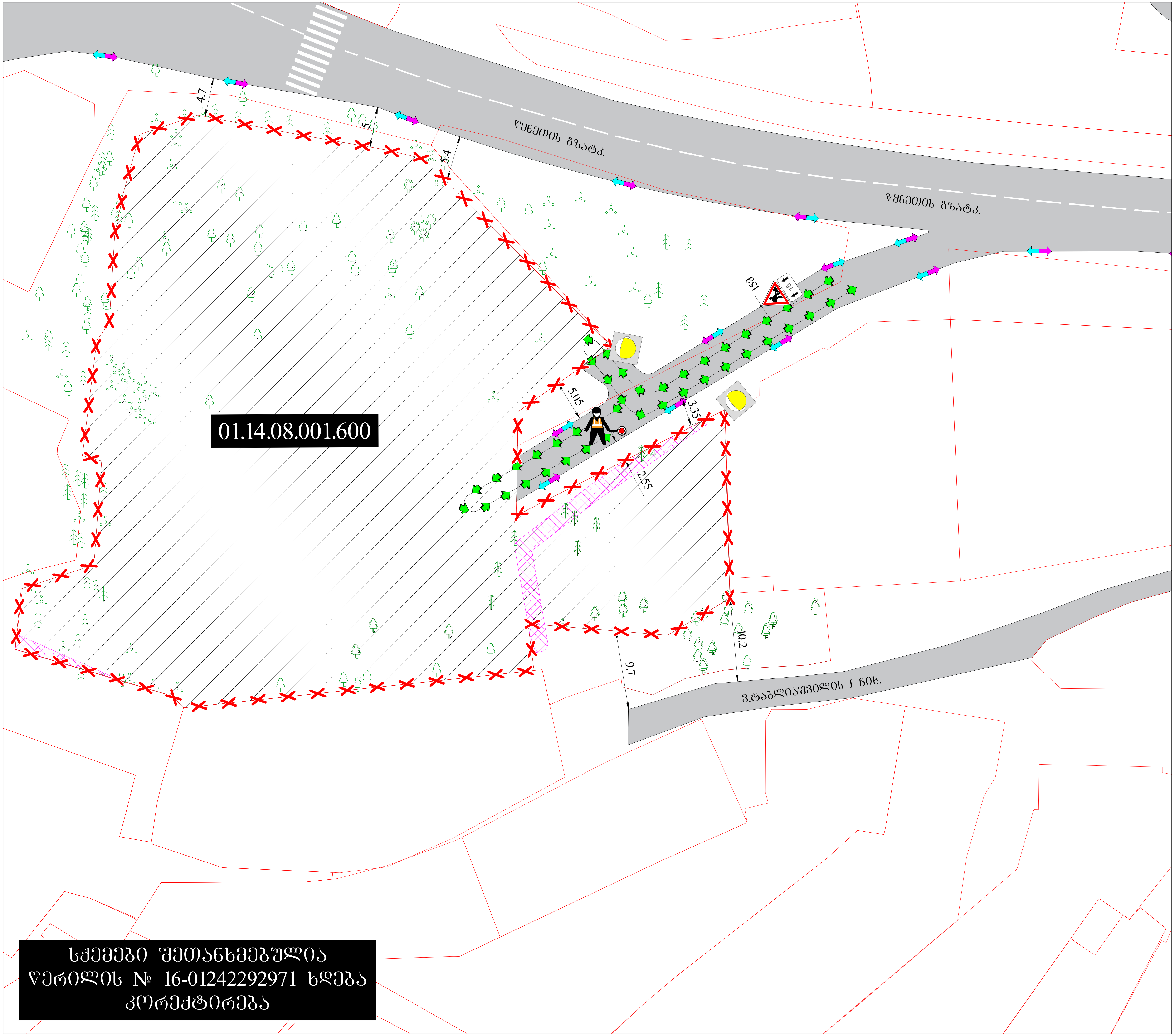

საგზაო მოძრაობის ორგანიზების დროებითი სქემა

მისამართი:

ქ. თბილისი წყნეთის გზატკეცილის მიმდებარედ
(ს.კ. 01.14.08.001.600)
საგზაო მოძრაობის ორგანიზების დროებითი სქემა.
(ღობის მონტაჟი-დემონტაჟი)

თარიღი: 2026 წელი	მასშტაბი: პირობითი
დამკვეთი:	შპს "არკო"

შ.პ.ს "STS"
(Smart Transportation Solutions)
ტელ: 577 15-55-75

შეასრულა: ვაკო ბურდული
ტელ: 598-14-77-01

შეამოწმა: ვახტანგ თავდიშვილი
ტელ: 551-14-14-84

საგზაო მოძრაობის ორგანიზაციის ტექნიკური საშუალებები

1.26 -1ც

8.2.1 - 1ც

T7 ციმციმა-2ც

პირობითი აღნიშვნები

ქვეითთა მოძრაობის მიმართულება

სამშენებლო ტექნიკის მოძრაობის მიმართულება

ღობურა

მედროშე 1 ადამიანი

არსებული სერვიტუტი

SMART TRANSPORTATION SOLUTIONS

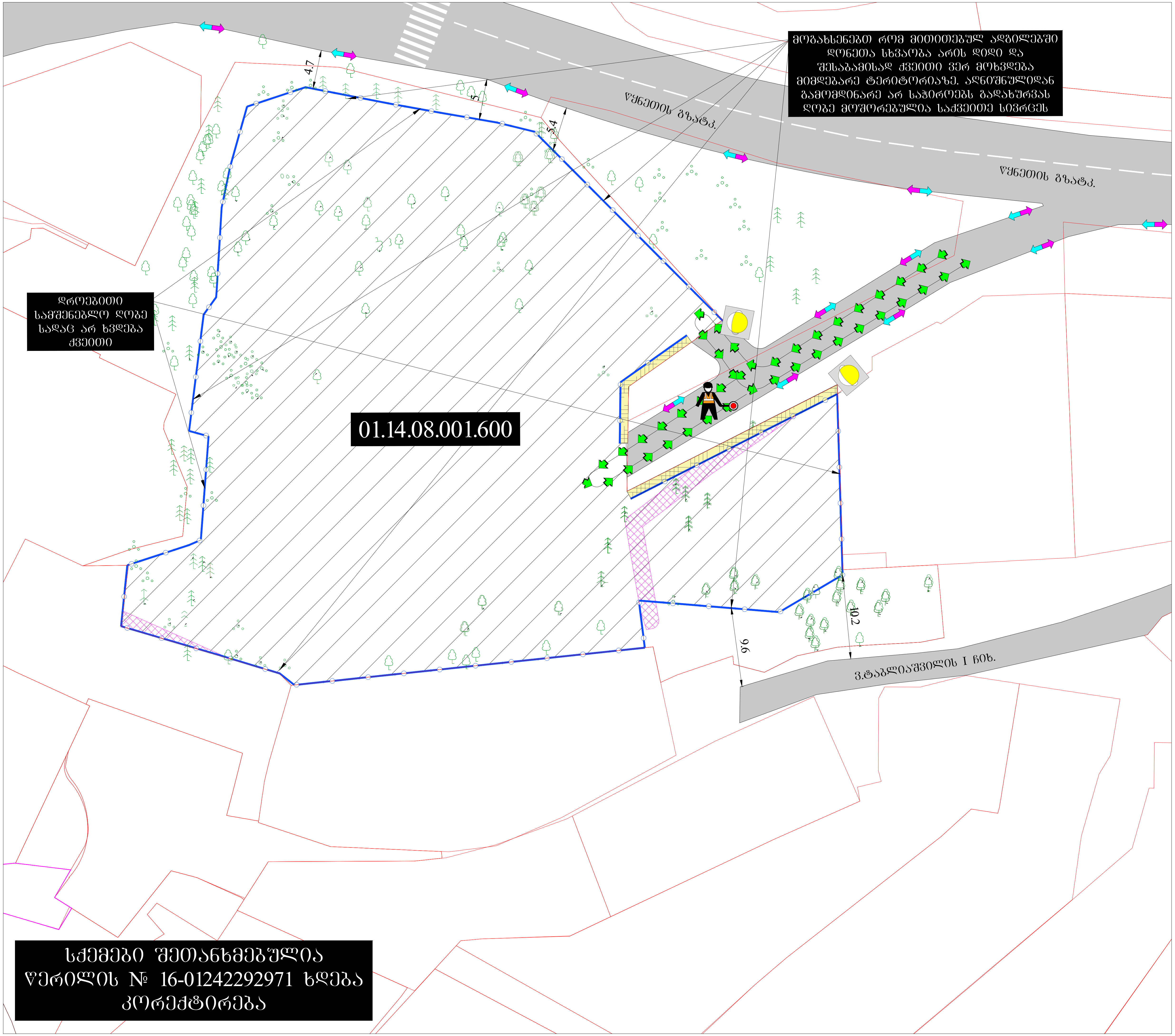

საგზაო მოძრაობის ორგანიზების დროებითი სქემა

მისამართი:
ქ. თბილისი წყნეთის გზატკეცილის მიმდებარედ (ს.კ. 01.14.08.001.600) საგზაო მოძრაობის ორგანიზების დროებითი სქემა. (მშენებლობის პერიოდი)

თარიღი: 2026 წელი	მასშტაბი: პირობითი
დამკვეთი:	შპს "არკო"

შ.პ.ს "STS"
(Smart Transportation Solutions)
ტელ: 577 15-55-75

შეასრულა: ვაკო ბურდული
ტელ: 598-14-77-01

შეამოწმა: ვახტანგ თავდიშვილი
ტელ: 551-14-14-84

საგზაო მოძრაობის ორგანიზაციის ტექნიკური საშუალებები

T7 ციმციმა-2ც

პირობითი აღნიშვნები

ქვეითთა მოძრაობის მიმართულება

სამშენებლო ტექნიკის მოძრაობის მიმართულება

მედროშე 1 ადამიანი

დროებითი სამშენებლო ღობე

არსებული სერვიტუტი

სამშენებლო ღობე გეგმაში

შენიშვნა: სამშენებლო ღობე მოქცეულია საკადასტროს შიგნით.

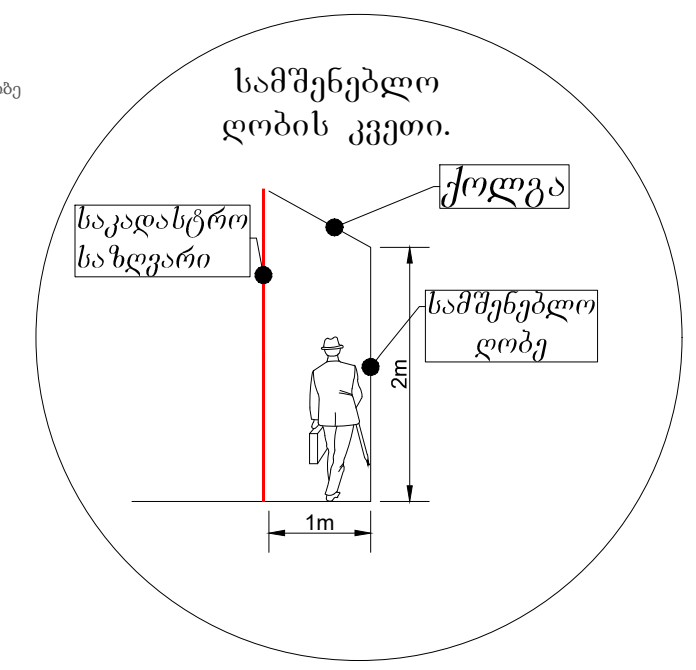

SMART TRANSPORTATION SOLUTIONS

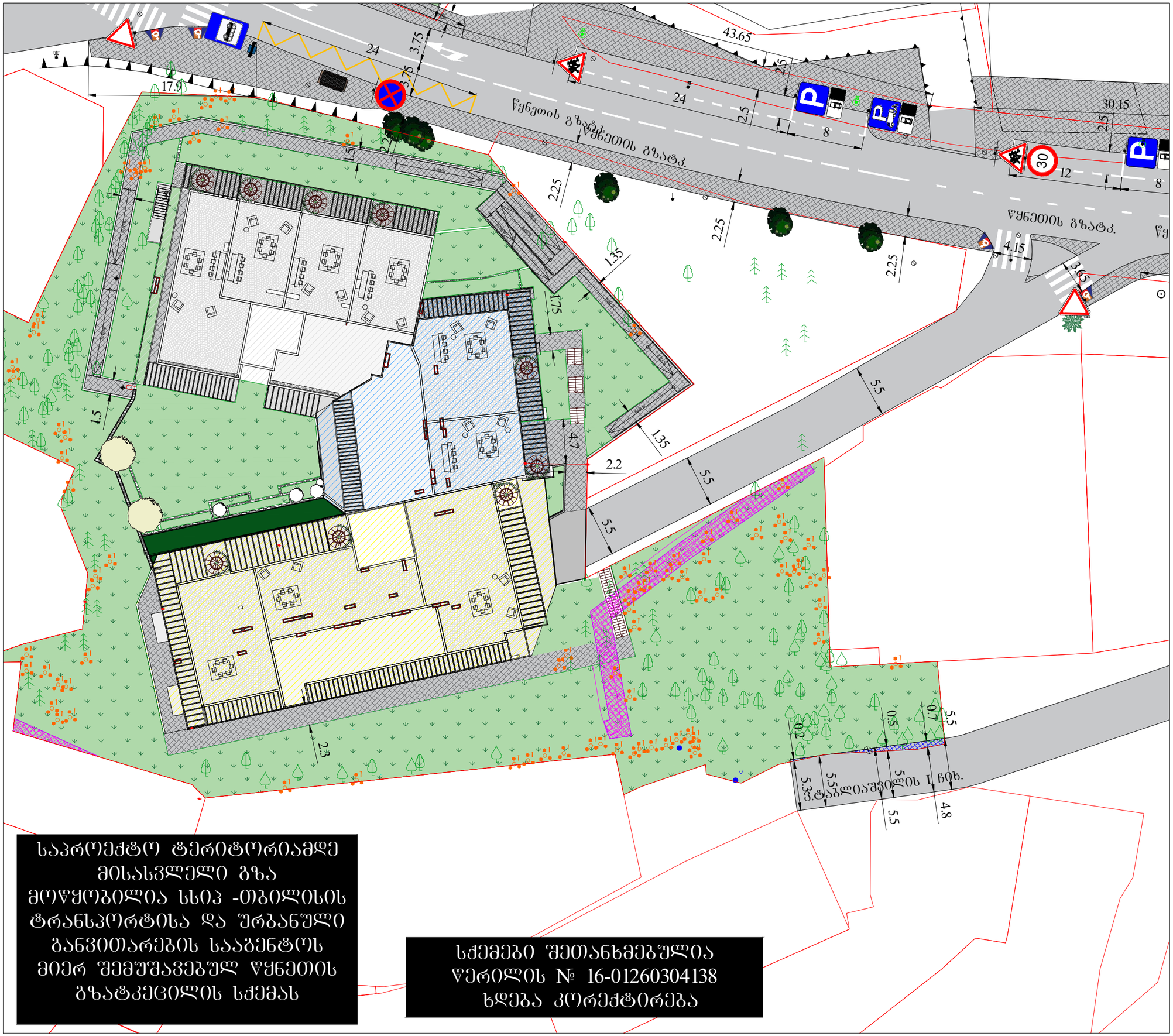

საპროექტო ტერიტორიამდე მისასვლელი გზა მოწყობილია სსიპ -თბილისის ტრანსპორტისა და ურბანული განვითარების სააგენტოს მიერ შემუშავებულ წყნეთის გზატკეცილის სქემას

სქემები შეთანხმებულია წერილის № 16-01260304138 ხდება კორექტირება

საგზაო მოძრაობის ორგანიზების სქემა

მისამართი:

ქ. თბილისი წყნეთის გზატკეცილის მიმდებარედ (ს.კ. 01.14.08.001.600) საგზაო მოძრაობის ორგანიზების სქემა.

თარიღი: 2026 წელი

მასშტაბი: პირობითი

დამკვეთი: შპს "არკო"

შ.პ.ს "STS" (Smart Transportation Solutions)
ტელ: 577 15-55-75

შესრულა: ვაკო ბურდული
ტელ: 598-14-77-01

შეამოწმა: ვახტანგ თავდიშვილი
ტელ: 551-14-14-84

საგზაო მოძრაობის ორგანიზაციის ტექნიკური საშუალებები

პირობითი აღნიშვნები

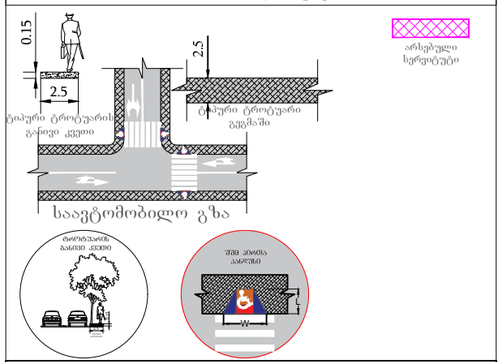

შენიშვნა:
პანდუსის პარამეტრები განისაზღვრება 41-ე დაბგენილების ქვეთავი 406 -ის მიხედვით.

STS SMART TRANSPORTATION SOLUTIONS

ქალაქ თბილისის მუნიციპალიტეტის საჯარო სამართლის იურიდიული პირი – ქალაქ თბილისის მუნიციპალიტეტის ტრანსპორტისა და ურბანული განვითარების სააგენტო

წერილის ნომერი: **16-01260543878**
გაცემის თარიღი: **25/02/2026**

ადრესატი: შპს ეს თი ეს
საიდენტიფიკაციო ნომერი: 400234055
მისამართი: საქართველო, თბილისი, მთაწმინდის რაიონი, მერაბ კოსტავას ქუჩა, №60, სართული №1

ქალაქ თბილისის მუნიციპალიტეტის სსიპ - ქალაქ თბილისის მუნიციპალიტეტის ტრანსპორტისა და ურბანული განვითარების სააგენტომ განიხილა 2026 წლის 20 თებერვლის № 01260512791-16 განცხადება, რომელთან დაკავშირებითაც გაცნობებთ შემდეგს:

დაკმაყოფილდეს 2026 წლის 20 თებერვლის № 01260512791-16 განცხადება და შეთანხმდეს ქალაქ თბილისში, ვახტანგ ტაბლიაშვილის I ჩიხი, N 22-ში არსებულ მიწის ნაკვეთზე (საკადასტრო კოდი: N 01.14.08.001.600) საგზაო მოძრაობის ორგანიზების სქემა თანდართულ ბმულზე არსებული დანართის შესაბამისად.

წარმოდგენილი საგზაო მოძრაობის ორგანიზების სქემა სააგენტოს მიერ შეთანხმდა იმ პირობით, რომ ტროტუარებისა და სამანქანო გზის ნაწილი, რომელიც მდებარეობს საკადასტრო საზღვრებში, დაიტვირთება საჯარო სერვიტუტით, ხოლო სერვიტუტის არეალის განსაზღვრა მოხდება ტროტუარის დასაწყისიდან ტროტუარის დასასრულამდე სამანქანო შესასვლელ-გამოსასვლელი გზის ჩათვლით.

საგზაო მოძრაობის ორგანიზების სქემის ცვლილება საჭიროებს შეთანხმებას სააგენტოსთან.

გადაწყვეტილების გასაჩივრება, დაინტერესებული მხარის მიერ, შესაძლებელია ამ გადაწყვეტილების გაცნობიდან ერთი თვის ვადაში ქალაქ თბილისის მუნიციპალიტეტის მერთან (მისამართი: ჟ. შარტავას ქუჩა N7) კანონმდებლობით დადგენილი წესით.

დანართი: სსიპ - ტრანსპორტისა და ურბანული განვითარების სააგენტოს მიერ შეთანხმებული საგზაო მოძრაობის ორგანიზების სქემები იხილეთ თანდართულ ბმულზე :

https://cloud.msda.ge/index.php/s/HsOC9oTaahtE7Q2

პატივისცემით,

ნინო ბაგაშვილი

სააგენტოს უფროსი

გამოყენებულია კვალიფიციური ელექტრონული ხელმოწერა/ ელექტრონული შტამპი

საქართველოს შინაგან საქმეთა სამინისტროს
საპატრულო პოლიციის დეპარტამენტი

MINISTRY OF INTERNAL AFFAIRS OF GEORGIA
PATROL POLICE DEPARTMENT

26/02/2026

MIA 6 26 00680405

შპს ''ეს თი ეს"-ის წარმომადგენელს ნ. არჩუაძეს
თქვენს 2026 წლის 26 თებერვლის განცხადებაზე

ასლი: შსს საპატრულო პოლიციის დეპარტამენტის
ქ. თბილისის მთავარი სამმართველოს
tsuladzeani@gmail.com

შსს საპატრულო პოლიციის დეპარტამენტში განხილულ იქნა თქვენი № CA00412603677036 განცხადება, რომელიც ეხება ქ. თბილისი, ვახტანგ ტაბლიაშვილის I ჩიხი N 22; წყნეთის გზატკეცილი №40 ს/კ 01.14.08.001.600-ის მიმდებარედ ქ. თბილისის მერიის მუნიციპალიტეტის სსიპ ტრანსპორტის და ურბანული განვითარების სააგენტოს თანხმობის საგზაო მოძრაობის ორგანიზების სქემის შეთანხმებას (მოძრაობის უსაფრთხოების კუთხით), რომელსაც ვითანხმებთ და შენიშვნები არ გაგვაჩნია.

საპატრულო პოლიციის დეპარტამენტი /
საორგანიზაციო სამმართველო / საგზაო მოძრაობის
ზედამხედველობის განყოფილება
განყოფილების უფროსი
ბარბაქაძე დავით

0190, თბილისი, წოე რამიშვილის ქ. №38
№38, Noe Ramishvili St. 0190, Tbilisi, Georgia

ტელ./Tel.: (+995 32) 2 41 42 42
(+995 32) 2 41 85 02
E-mail: patrolinfo@mia.gov.ge

საკადასტრო გეგმა

საჯარო რეესტრის ეროვნული სააგენტო

საკადასტრო კოდი:	**01.14.08.001.600**	ნაკვეთის დანიშნულება:	**არასასოფლო სამეურნეო**
განცხადების ნომერი:	**882026223421**	ფართობი:	**5003 კვ.მ (WGS 84 / UTM zone 38N)**
მომზადების თარიღი:	**18/03/2026**	ვალდებულების ფართობი:	**90 კვ.მ (WGS 84 / UTM zone 38N)**

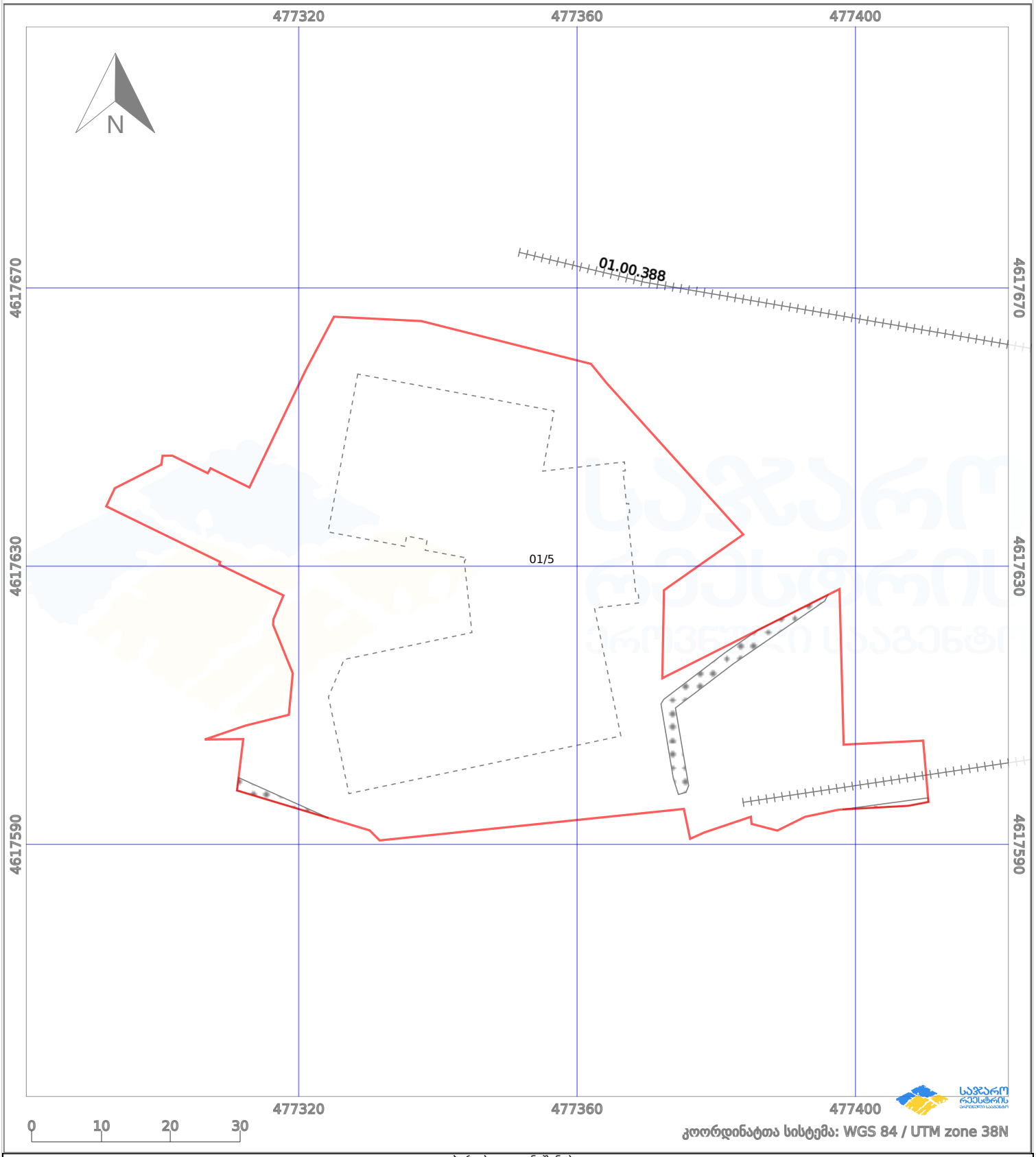

პირობითი აღნიშვნები:

ნაკვეთის საზღვარი	მშენებარე ნაგებობა	02/4	აშენებული ნაგებობა		მიწისქვეშა ნაგებობა
ხაზობრივი ნაგებობა	ტყის ფონდი		ვალდებულება		ქარსაფარი ზოლი