არსებული ადმინისტრაციული შენობის გეგმა 1:100 მ.

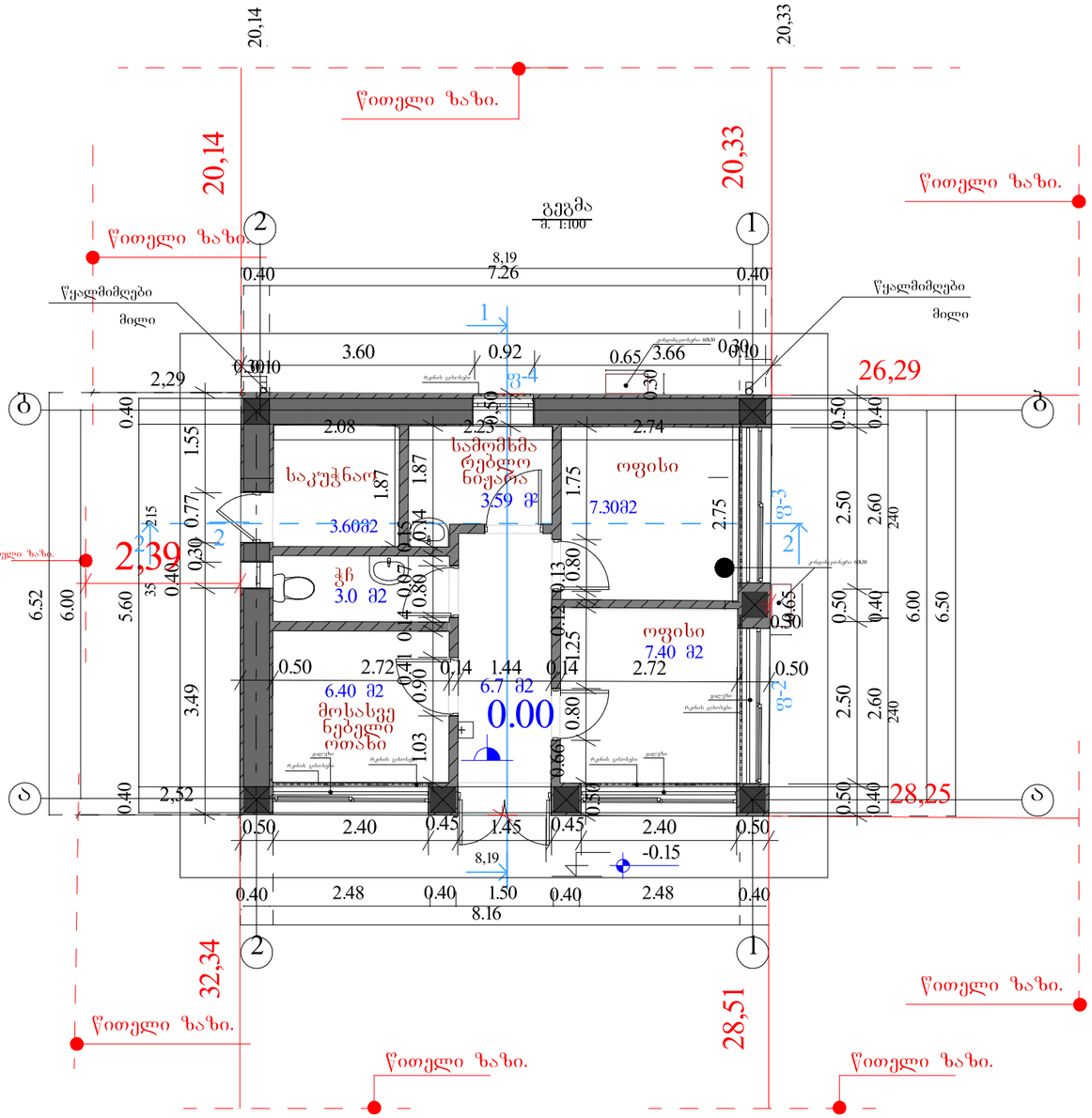

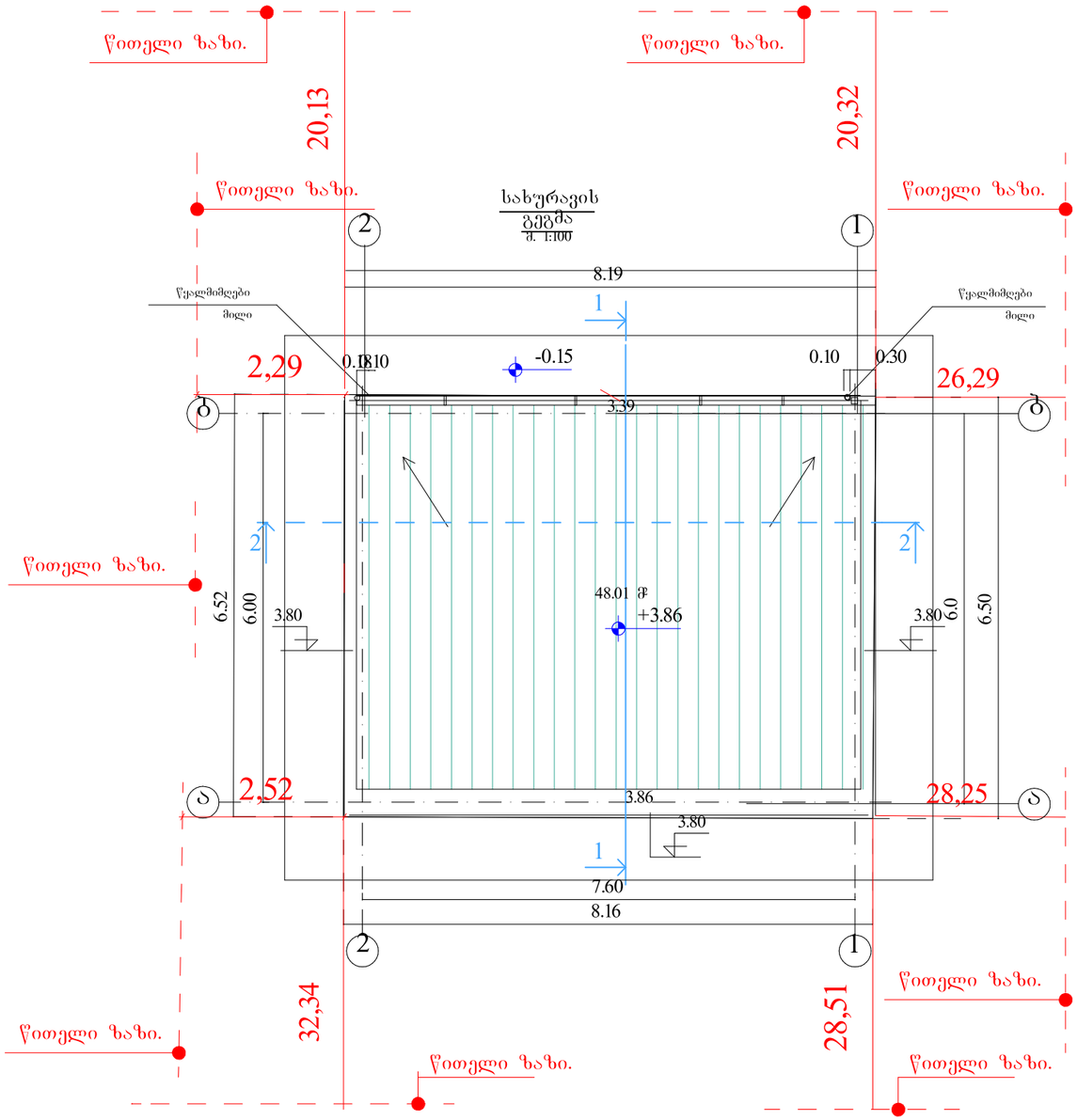

შენიშვნა

1. ნახაზზე ზომები მოცემულია სმ, ნიშნულები მ.

ექსპლიკაცია

1. დირექტორის კაბინეტი
2. საოპერატორო
3. ბუღალტერის კაბინეტი
4. საკუჭნაო
5. სანკვანძი
6. დერეფანი
7. სახელოსნო

პრ.მთ.არქ.	გიორგი ბოლქვაძე			ინვენტ. №	
შემსრულებელი	აკაკი მეტრეველი				
დამკვეთი	შ.პ.ს გამა			თარიღი	
			ქ. თბილისში, გურამიშვილის გამზირიდან გლდანისკენ მიმავალ ავტომაგისტრალზე.		
			ნაკვეთის საკადასტრო კოდი 01.11.12.020.007		
				სტადია	ფურცელი	ფურ-ბი
			არსებული ადმინისტრაციული შენობის გეგმა		

არსებული ფარდულის გეგმა 1:100 მ.

არსებული ფარდულის გეგმა 1:100 მ.

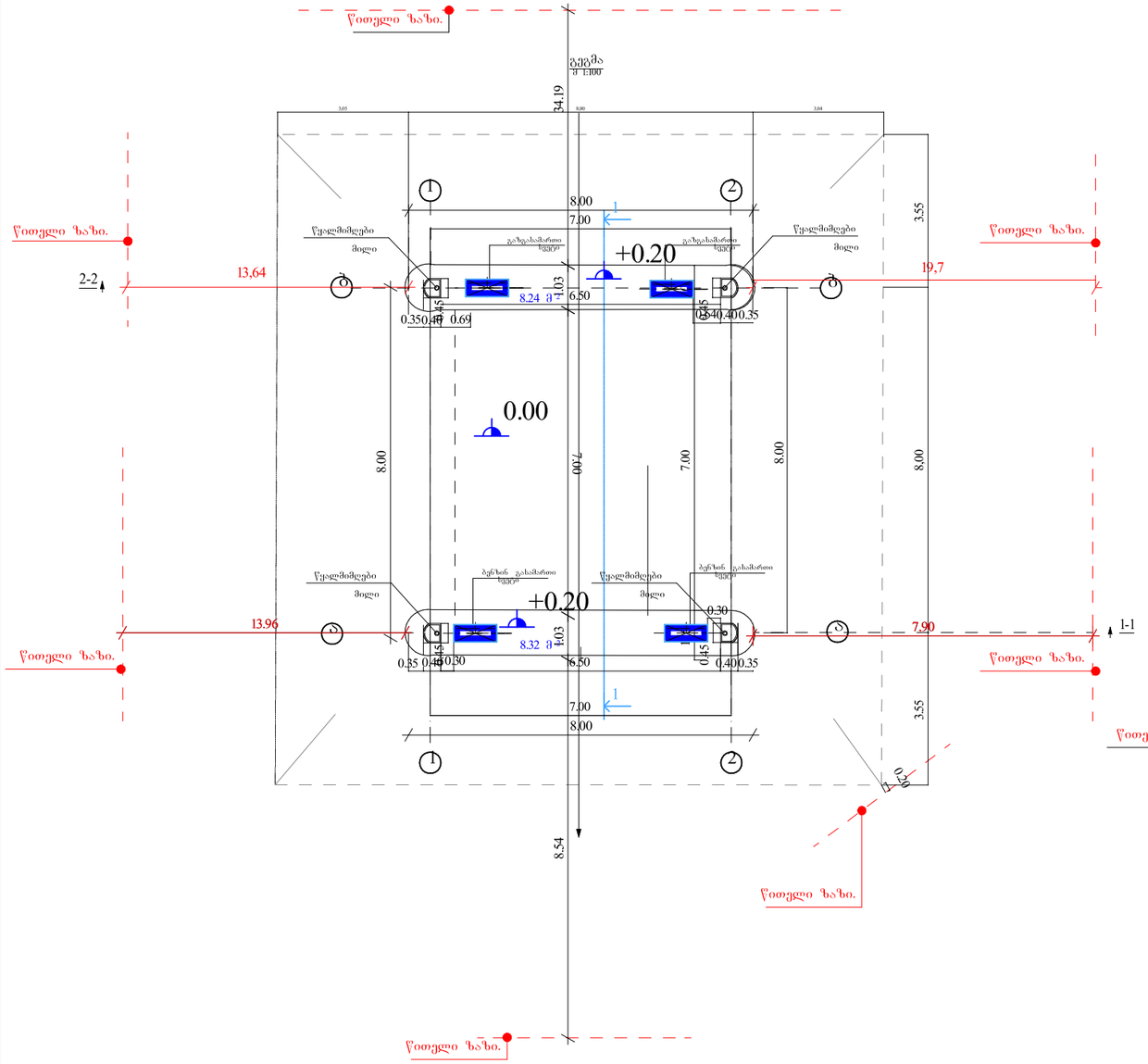

შენიშვნა

1. ნახაზზე ზომები მოცემულია სმ, ნიშნულები მ.

არსებული ფარდულის სახურავის გეგმა 1:100 მ.

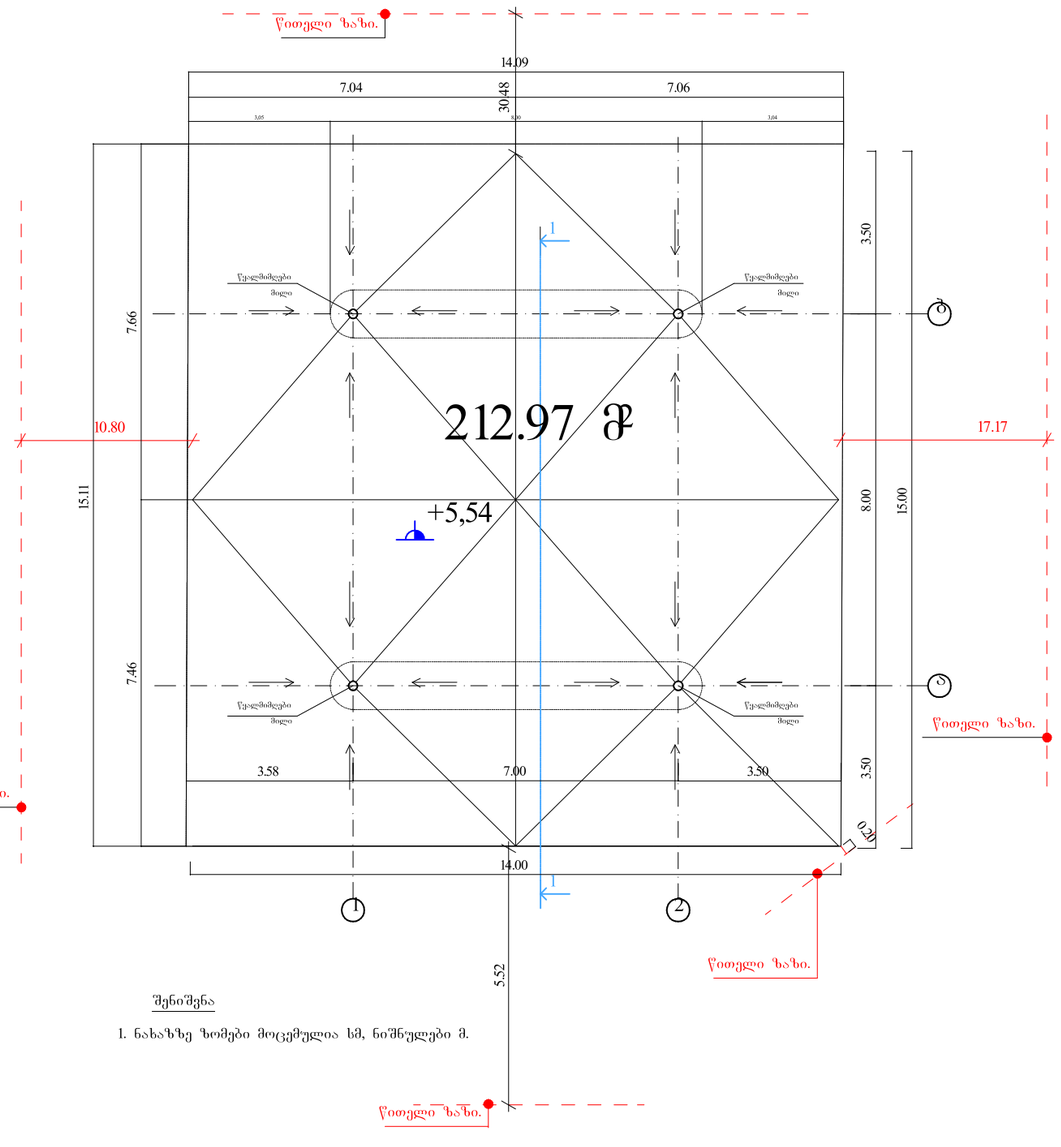

შენიშვნა

1. ნახაზზე ზომები მოცემულია სმ, ნიშნულები მ.

პრ.მთ.არქ.	გიორგი ბოლქვაძე			ინვენტ. №	
შემსრულებელი	აკაკი მეტრეველი				
დამკვეთი	შ.პ.ს გამა			თარიღი	
			ქ. თბილისში, გურამიშვილის გამზირიდან გლდანისკენ მიმავალ ავტომაგისტრალზე.		
			ნაკვეთის საკადასტრო კოდი 01.11.12.020.007		
				სტადია	ფურცელი ფურ-ბი
			არსებული ფარდულის გეგმა , არსებული ფარდულის სახურავის გეგმა 1-2 1-2 ღერძებში		

საკომპრესოროს არსებული გეგმა 1-2 ღერძებში 1:100 მ.

გეგმა
მ 1:100

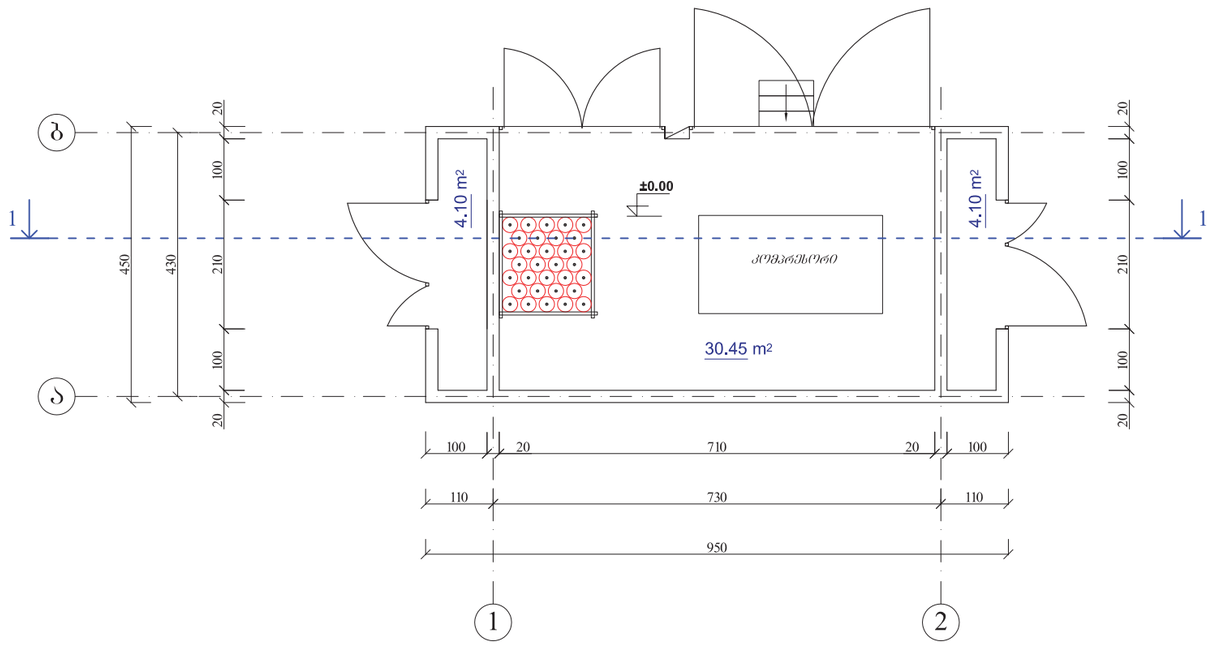

სახურავის გეგმა
მ 1:100

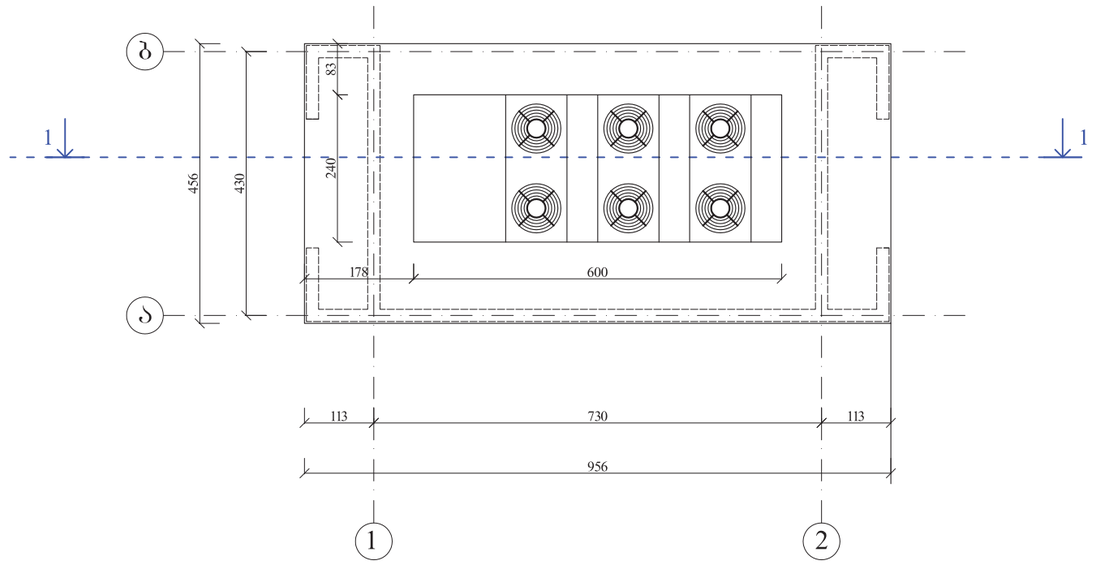

შენიშვნა

1. ნახაზზე ზომები მოცემულია სმ, ნიშნულები მ.

პრ.მთ.არქ.	გიორგი ბოლქვაძე			ინვენტ. №	
შემსრულებელი	აკაკი მეტრეველი				
დამკვეთი	შ.პ.ს გამა			თარიღი	
			ქ. თბილისში, გურამიშვილის გამზირიდან გლდანისკენ მიმავალ ავტომაგისტრალზე.		
			ნაკვეთის საკადასტრო კოდი 01.11.12.020.007		
				სტადია	ფურცელი ფურ-ბი
			არსებული საკომპრესოროს გეგმა არსებული საკომპრესოროს სახურავის გეგმა 1-2 1-2 ღერძებში		

საკომპრესოროს კორექტირებული გეგმა 1-2 ღერძებში 1:100 მ.

გეგმა
მ 1:100

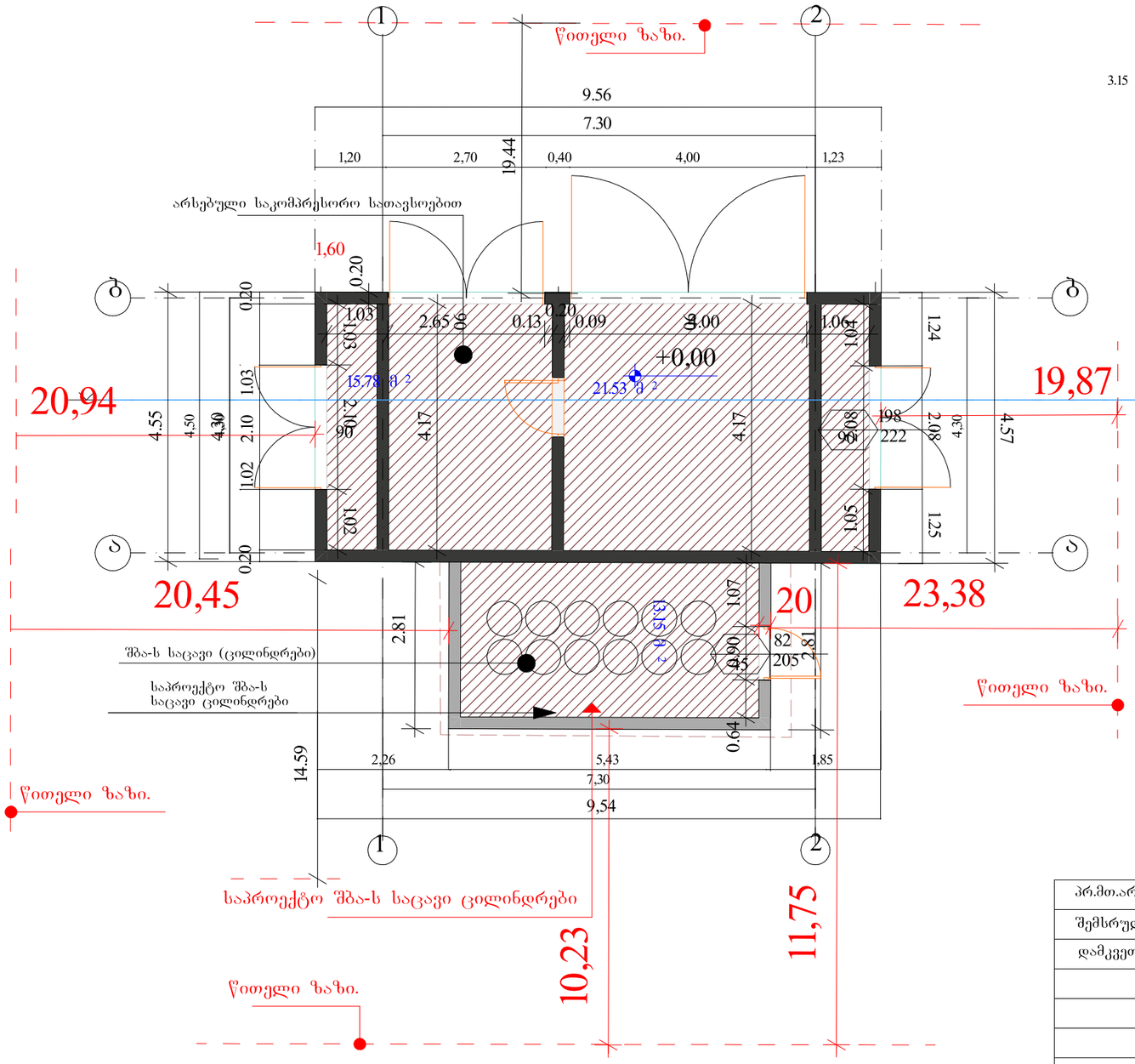

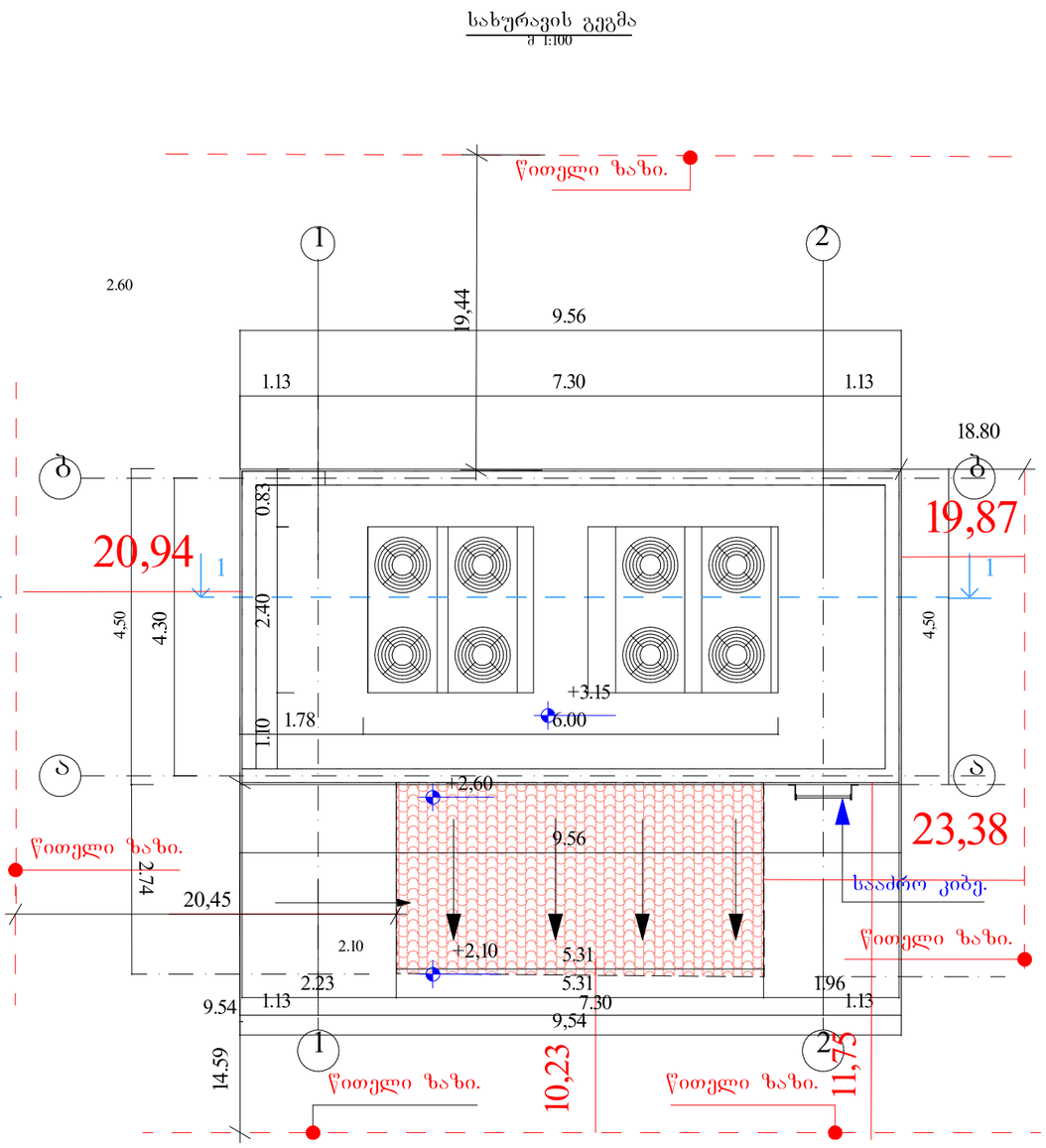

შენიშვნა

1. ნახაზზე ზომები მოცემულია სმ, ნიშნულები მ.

პრ.მთ.არქ.	გიორგი ბოლქვაძე			ინვენტ. №	
შემსრულებელი	აკაკი მეტრეველი				
დამკვეთი	შ.პ.ს გამა			თარიღი	
			ქ. თბილისში, გურამიშვილის გამზირიდან გლდანისკენ მიმავალ ავტომაგისტრალზე.		
			ნაკვეთის საკადასტრო კოდი 01.11.12.020.007		
				სტადია	ფურცელი ფურ-ბი
			არსებული საკომპრესოროს გეგმა არსებული საკომპრესოროს სახურავის გეგმა 1-2 1-2 ღერძებში		

ტუალეტის არსებული გეგმა 1:100 მ.

გეგმა
მ 1:50

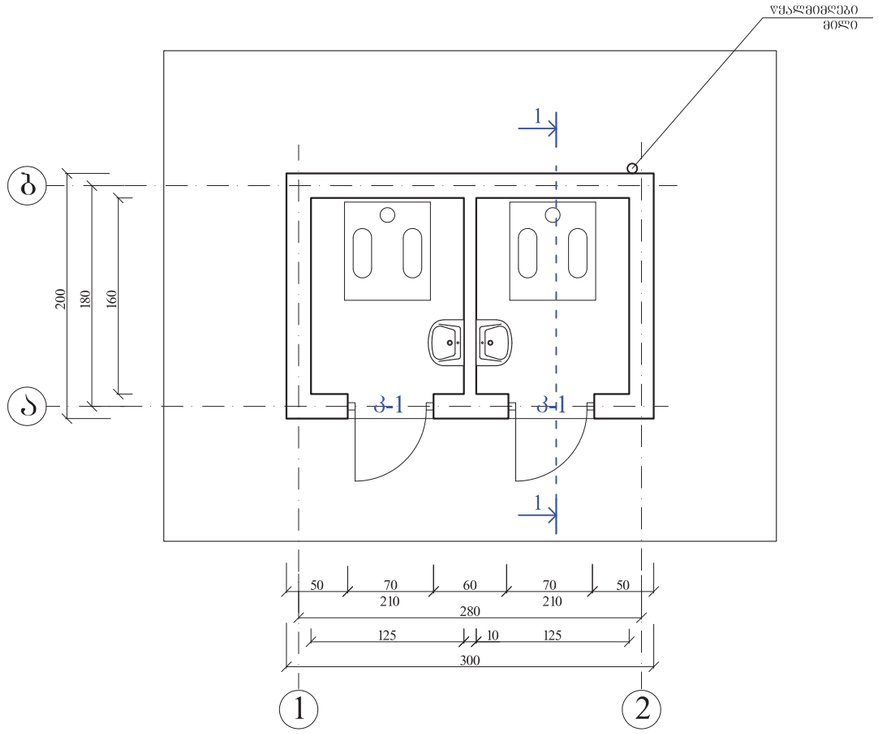

სახურავის გეგმა
მ 1:50

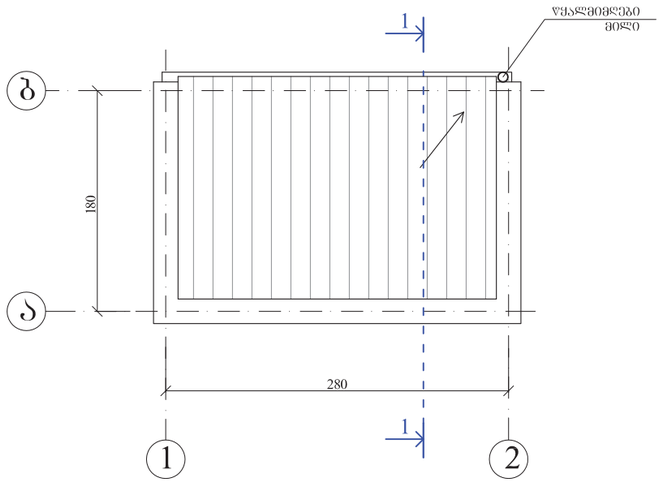

შენიშვნა

1. ნახაზზე ზომები მოცემულია სმ, ნიშნულები მ.

პრ.მთ.არქ.	გიორგი ბოლქვაძე			ინვენტ. №	
შემსრულებელი	აკაკი მეტრეველი				
დამკვეთი	შ.პ.ს გამა			თარიღი	
			ქ. თბილისში, გურამიშვილის გამზირიდან გლდანისკენ მიმავალ ავტომაგისტრალზე.		
			ნაკვეთის საკადასტრო კოდი 01.11.12.020.007		
				სტადია	ფურცელი / ფურ-ბი
			ტუალეტის გეგმა		

ტუალეტის კორექტირებული გეგმა 1:100 მ.

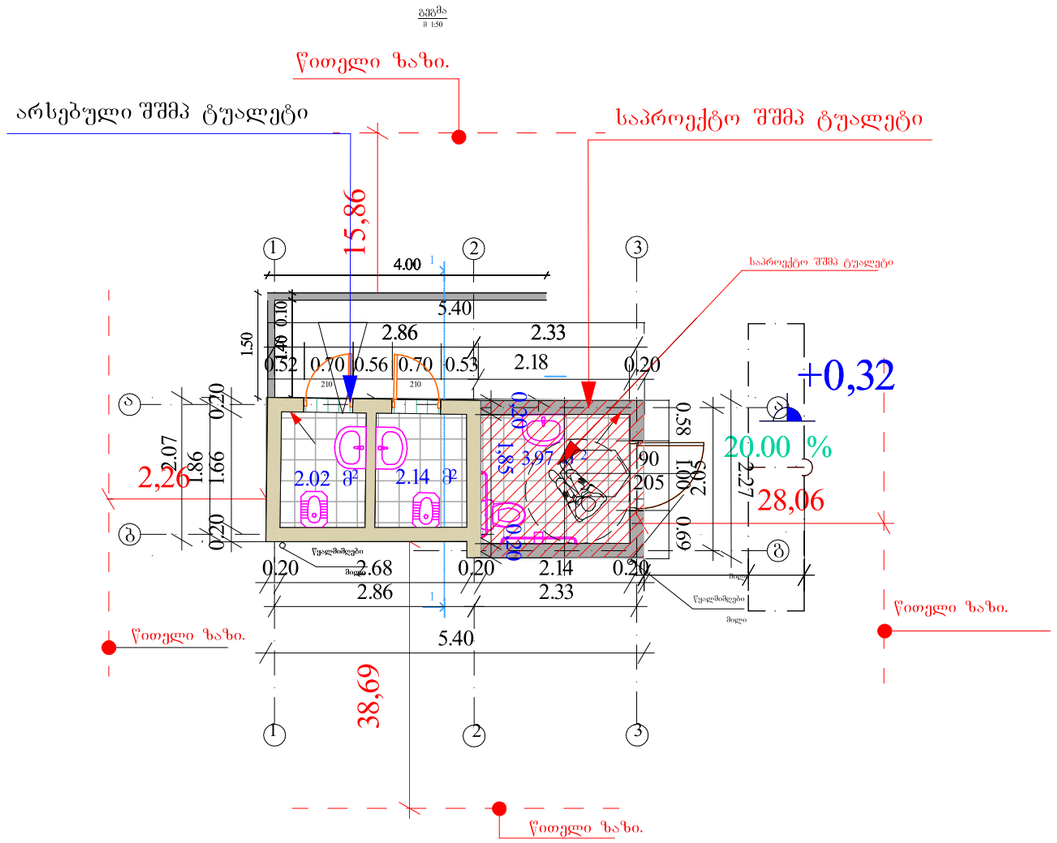

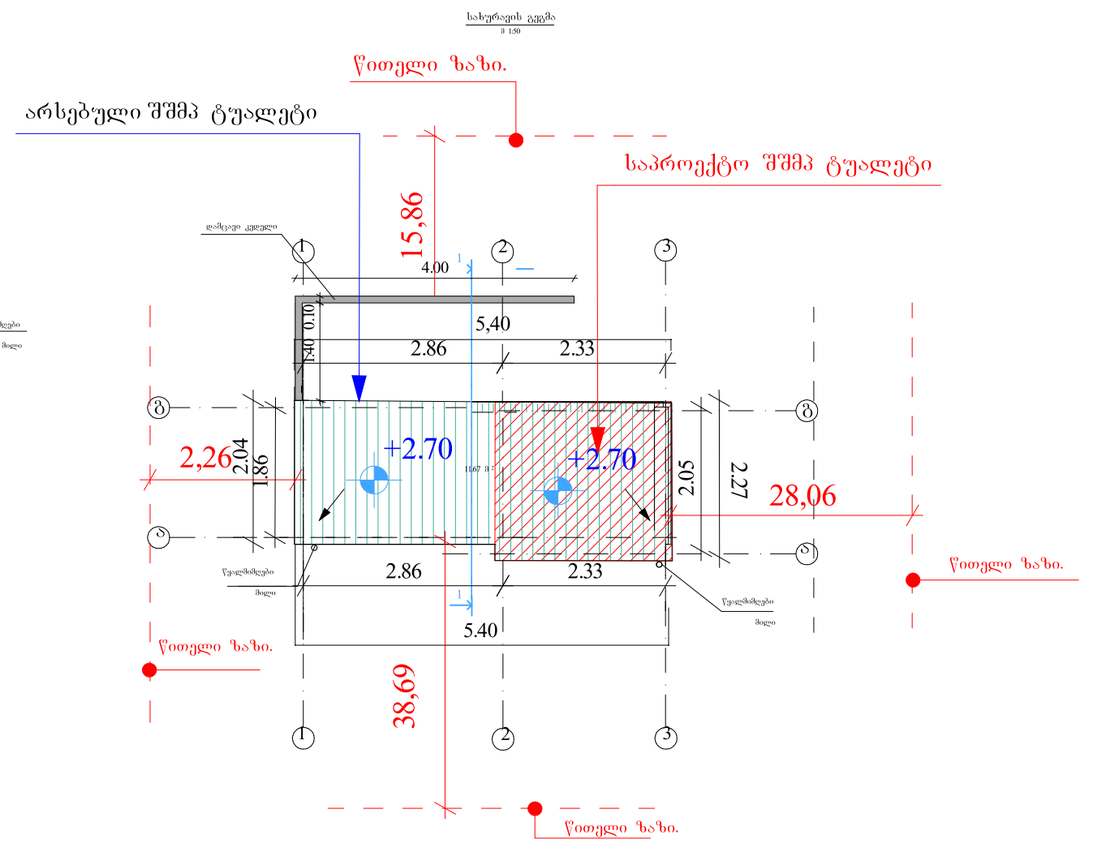

შენიშვნა

1. ნახაზზე ზომები მოცემულია სმ, ნიშნულები მ.

პრ.მთ.არქ.	გიორგი ბოლქვაძე			ინვენტ. №	
შემსრულებელი	აკაკი მეტრეველი				
დამკვეთი	შ.პ.ს გამა			თარიღი	
			ქ. თბილისში, გურამიშვილის გამზირიდან გლდანისკენ მიმავალ ავტომაგისტრალზე.		
			ნაკვეთის საკადასტრო კოდი 01.11.12.020.007		
				სტადია	ფურცელი ფურ-ბი
			ტუალეტის გეგმა		

არსებული მოსაცდელის გეგმა 100 მ

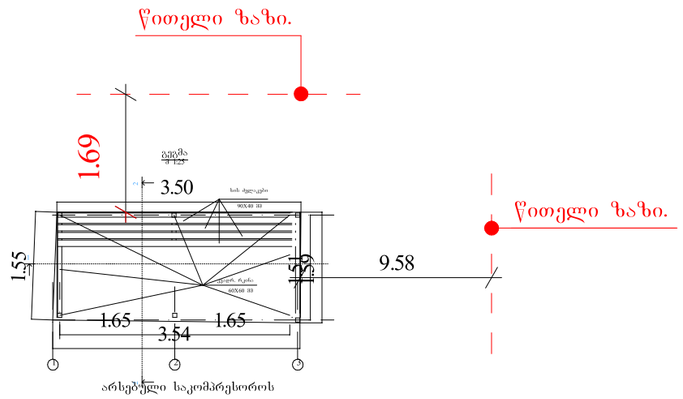

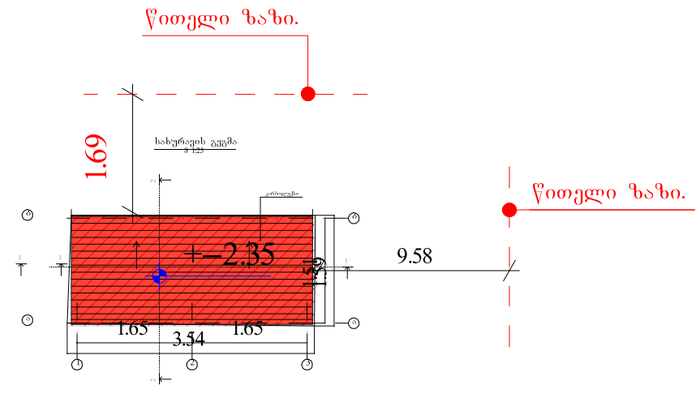

შენიშვნა

1. ნახაზზე ზომები მოცემულია სმ, ნიშნულები მ.

პრ.მთ.არქ.	გიორგი ბოლქვაძე			ინვენტ. №	
შემსრულებელი	აკაკი მეტრეველი				
დამკვეთი	შ.პ.ს გამა			თარიღი	
				სტადია	ფურცელი	ფურ-ბი
			გეგმა, სახურავის გეგმა		

საპროექტო მოსაცდელი W კლასის 1 საათიანი გეგმა მ. 1:100

დახურული მოსაცდელი W კლასის 1 საათიანი გეგმა

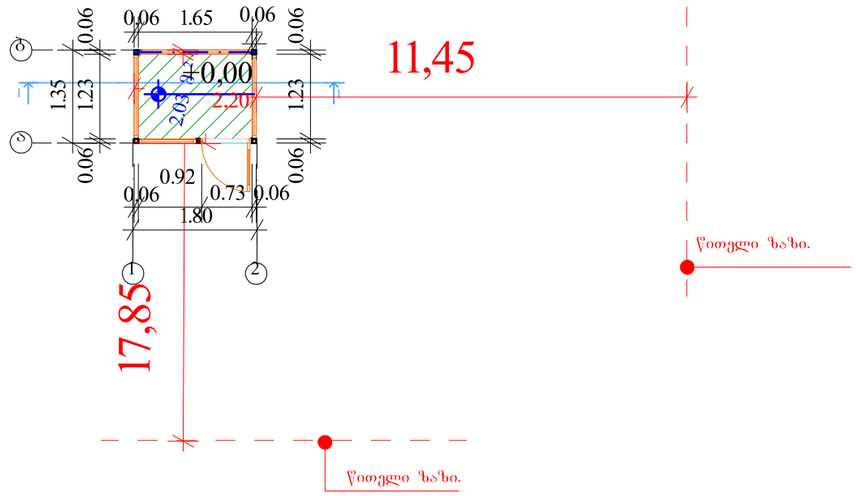

დახურული მოსაცდელი W კლასის 1 საათიანი სახურავის გეგმა

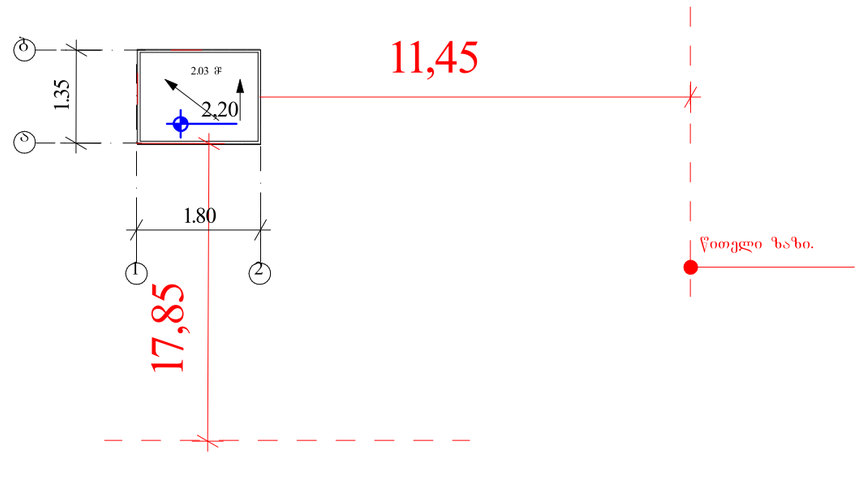

პრ.მთ.არქ.	გიორგი ბოლქვაძე			ინვენტ. №	
შემსრულებელი	აკაკი მეტრეველი				
დამკვეთი	შ.პ.ს გამა			თარიღი	
				სტადია	ფურცელი	ფურ-ბი
			დახურული მოსაცდელის გეგმა გეგმა		

საპროექტო ელექტრო ქვესადგურის გეგმა 1 :100 მ

არსებული ელექტრო ქვესადგურის გეგმა 1 :100 მ

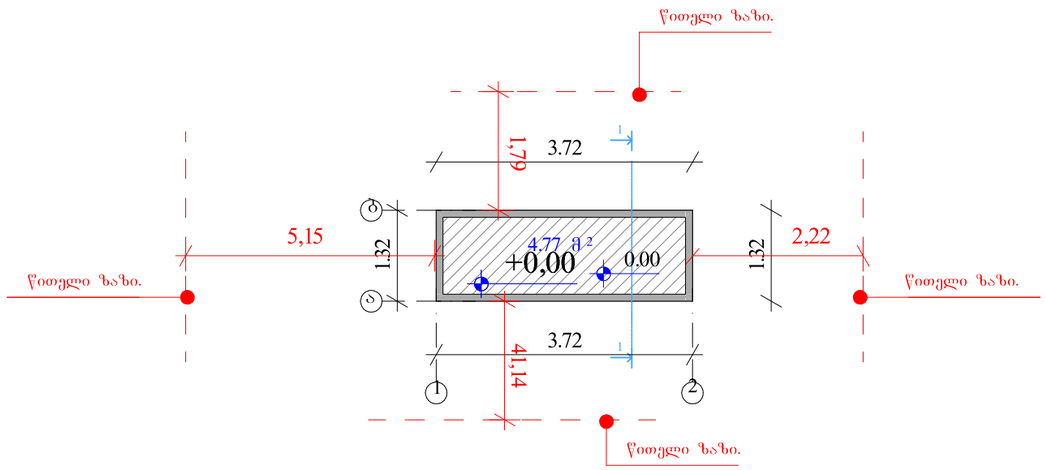

არსებული ელექტრო ქვესადგურის სახურავის გეგმა 1 :100 მ

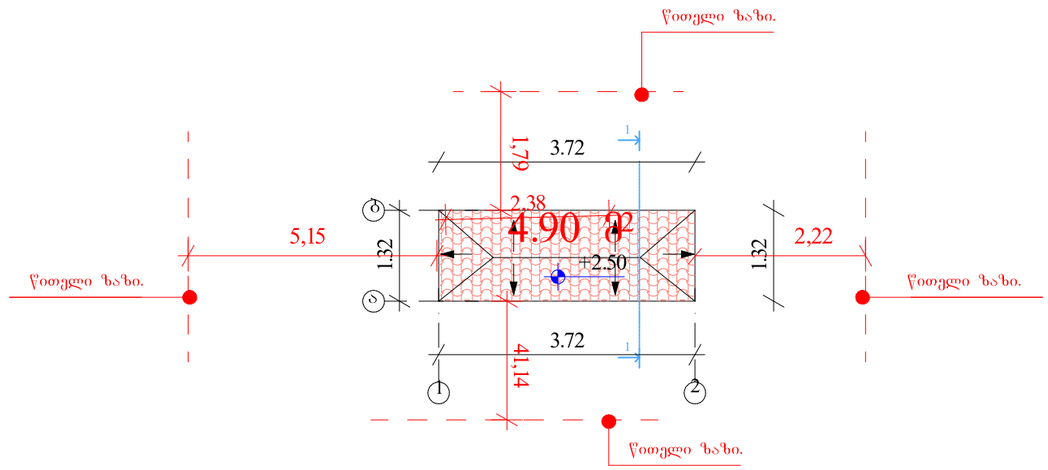

პრ.მთ.არქ.	გიორგი ბოლქვაძე			ინვენტ. №	
შემსრულებელი	აკაკი მეტრეველი				
დამკვეთი	შ.პ.ს გამა			თარიღი	
			ქ. თბილისში, გურამიშვილის გამზირიდან გლდანისკენ მიმავალ ავტომაგისტრალზე.		
			ნაკვეთის საკადასტრო კოდი 01.11.12.020.007		
				სტადია	ფურცელი ფურ-ბი
			არსებული ელექტრო ქვესადგურის გეგმა		

საპროექტო ბენზინის რეზერვუარების გეგმა

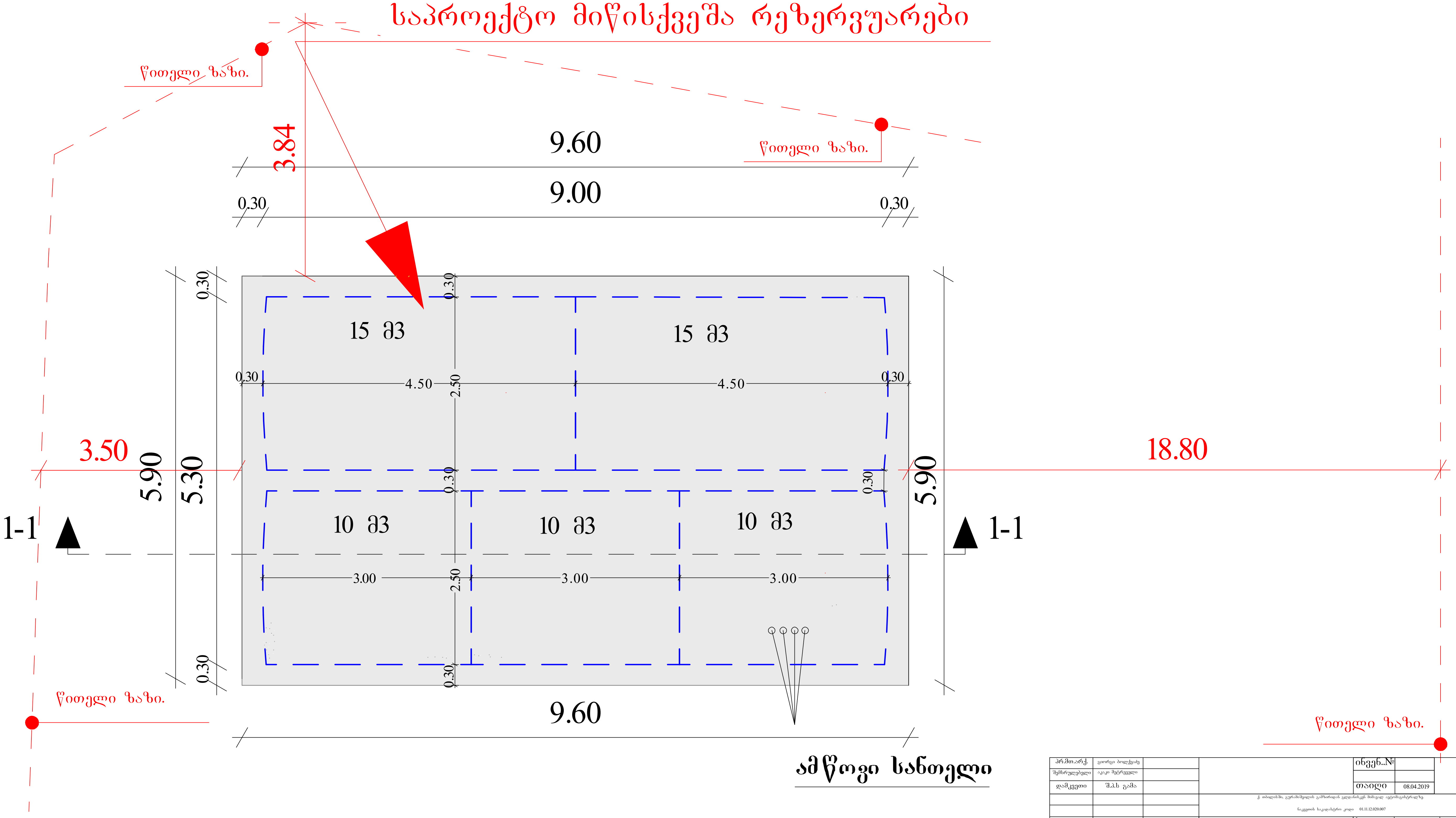

პრ.მთ.არქ.	გიორგი ბოლქვაძე			ინვენ..№	
შემსრულებელი	აკაკი მეტრეველი				
დამკვეთი	შ.პ.ს გამა			თაიღი	08.04.2019
			ქ. თბილისში, გურამიშვილის გამზირიდან გლდანისკენ მიმავალ ავტომაგისტრალზე. ნაკვეთის საკადასტრო კოდი 01.11.12.020.007		
				სტადია	ფურცალი / ფურ-ბი
			არსებული ბენზინ რზერვუარის გეგმა		

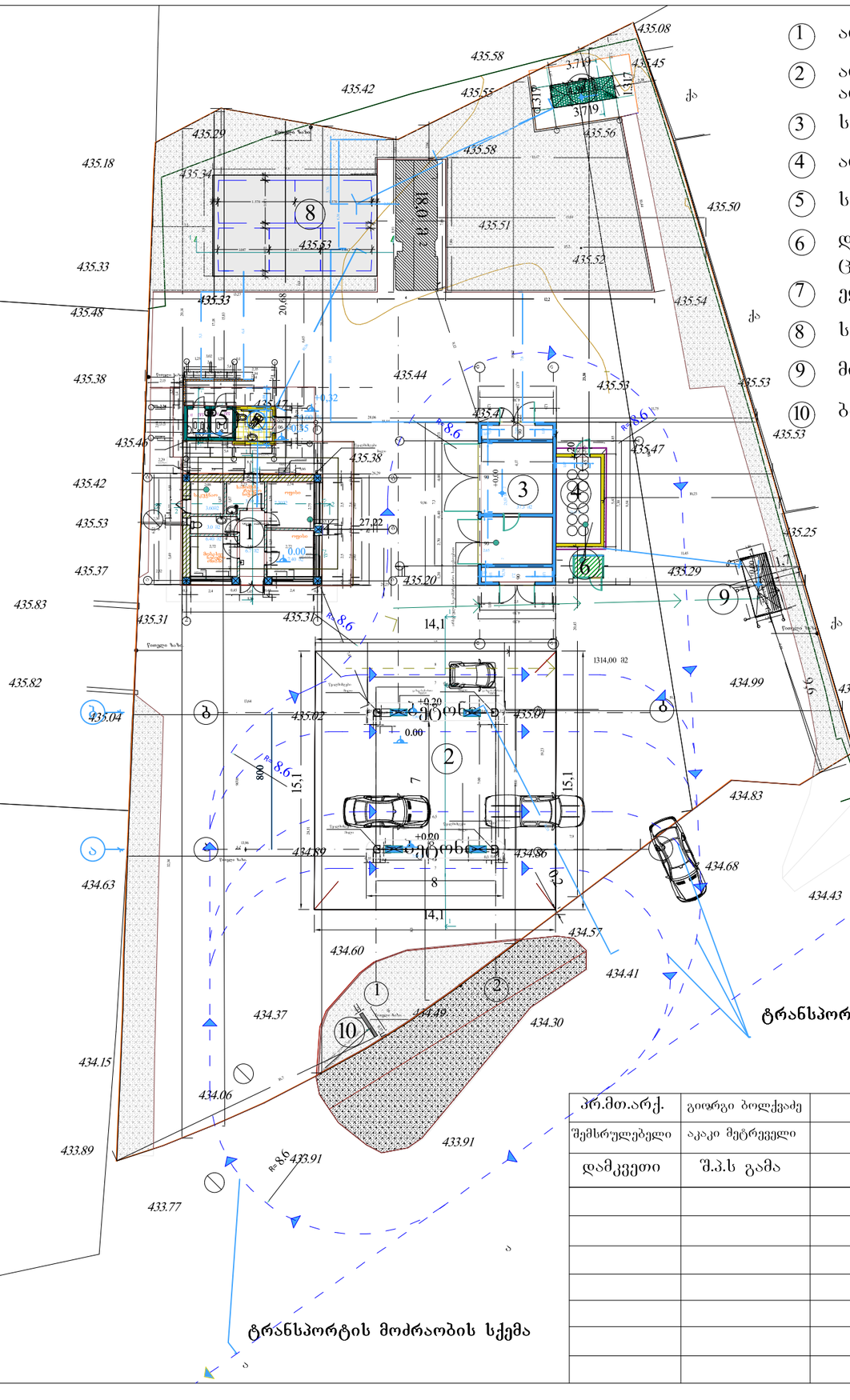

1. არსებული საოპერატოროს შენობა
2. არსებული ავტო გაზ გასამართი სვეტები ფარდულით
   არსებული საკომპრესორო სათავსოებით
3. საპროექტო შბა-ს საცავი ცილინდრები
4. არსებული ტუალეტები და
5. საპროექტო შშმპ ტუალეტი
6. დახურული მოსაცდელი W კლასის 1 საათიანი
   ცეცხლგამძლე შუშით (საპრ.)
7. ელ.ქვესადგური
8. საპროექტო მიწისქვეშა რეზერვუარები
9. მოსაცდელი
10. ბილბორდი

ტრანსპორტის მოძრაობის სქემა

ტრანსპორტის მოძრაობის სქემა

პრ.მთ.არქ.	გიორგი ბოლქვაძე			ინვენ.№	
შემსრულებელი	აკაკი მუტრეველი				
დამკვეთი	შ.პ.ს გამა			თაიღი	

ქ. თბილისში, გურამიშვილის გამზირიდან გლდანისკენ მიმავალ ავტომაგისტრალზე.

434.87

ნაკვეთის საკადასტრო კოდი 01.11.12.020.007

სტადია	ფურცალი	ფურ-ბი

გენეგმა 0,00 ნიშნულზე გეგმა

საპროექტო ტექნიკურ ეკონომიკური მაჩვენებლები
საპროექტო შენობა ნაგებობების განაშენიანების ფართობი სულ: 226.98 მ²

არსებული ფარდულის განაშენიანების
საანგარიშო ფართობი 16,48 მ²





არსებული ადმინისტრაცული შენობის
განაშენიანების საანგარიშო ფართობი 53,22 მ²

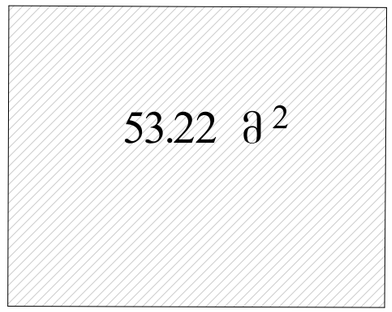

საპროექტო მიწისქვეშა რეზერვუარები
განაშენიანების საანგარიშო ფართობი 56.62 მ²

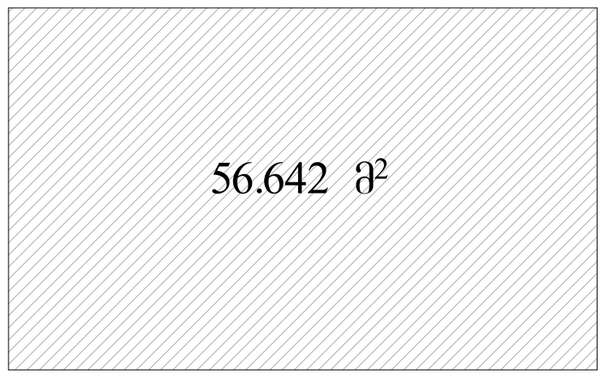

არსებული საკომპრესოროს და შბა-ს ცილინდ
რების საცავი განაშენიანების
საანგარიშო ფართობი 59 მ²

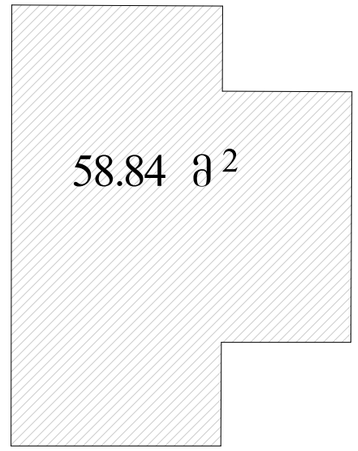

არსებული მოსაცდელის კვადრატობა
განაშენიანების
საანგარიშო ფართობი 6,0

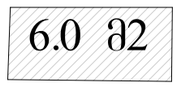

საპროექტო ფასის მაჩვენებლის
განაშენიანების
საანგარიშო ფართობი 0.33

საპროექტო სველი წერტილის განაშენიანების
საანგარიშო ფართობი 12,13მ²

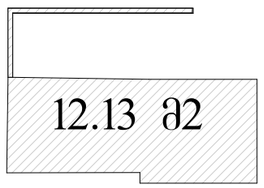

არსებული ელ.ქვესადგურის კვადრატობა
განაშენიანების
საანგარიშო ფართობი 21.0

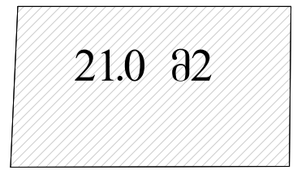

არსებული ჯიხურის
განაშენიანების
საანგარიშო ფართობი 2.34

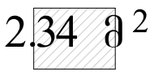

საპროექტო ტექნიკურ ეკონომიკური მაჩვენებლები

საპროექტო შენობა ნაგებობების კ2 კოეფიციენტის ფართობი სულ: 226.98მ²

არსებული ადმინისტრაცული შენობის
კ-2 კოეფიციენტის
საანგარიშო ფართობი 53,22 მ²

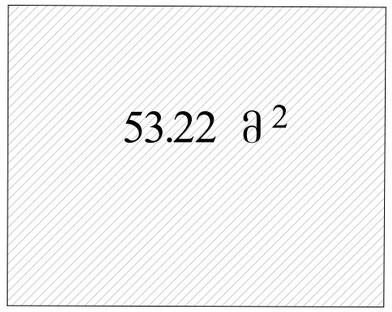

არსებული საკომპრესოროს და შბა-ს ცილინდ
რების საცავი კ-2 კოეფიციენტის
საანგარიშო ფართობი 58,84 მ²

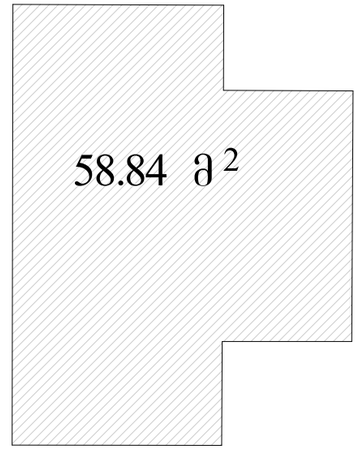

საპროექტო მიწისქვეშა რეზერვუარები
კ-2 კოეფიციენტის
საანგარიშო ფართობი 56.64 მ²

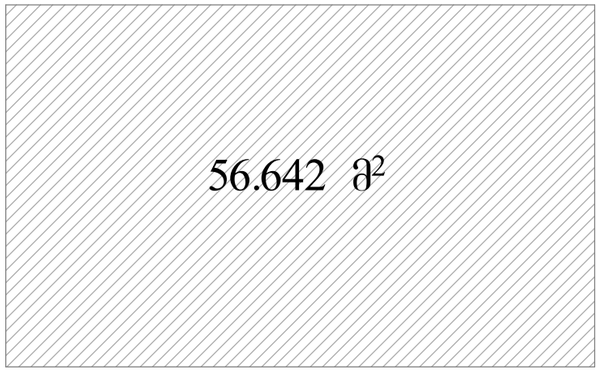

საპროექტო მოსაცდელის
კ-2 კოეფიციენტის
საანგარიშო ფართობი 6,0 მ²

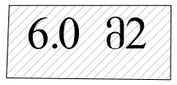

საპროექტო ფასის მაჩვენებლის
კ-2 კოეფიციენტის
საანგარიშო ფართობი 0.33

საპროექტო სველი წერტილის
კ-2 კოეფიციენტის
საანგარიშო ფართობი 12,13მ²

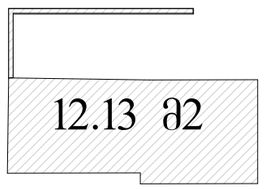

არსებული კუნძულის კვადრატობა
კ-2 კოეფიციენტის
საანგარიშო ფართობი 16.56

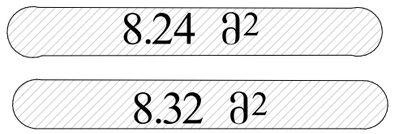

არსებული ჯიხურის
კ-2 კოეფიციენტის
საანგარიშო ფართობი 2.34



არსებული ელ.ქვესადგურის კვადრატობა
კ-2 კოეფიციენტის
საანგარიშო ფართობი 21.0

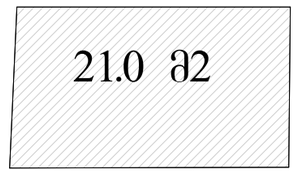

საპროექტო ტექნიკურ ეკონომიკური მაჩვენებლები

საპროექტო შენობა ნაგებობების კ3 კოეფიციენტის ფართობი სულ: 361.09 მ²

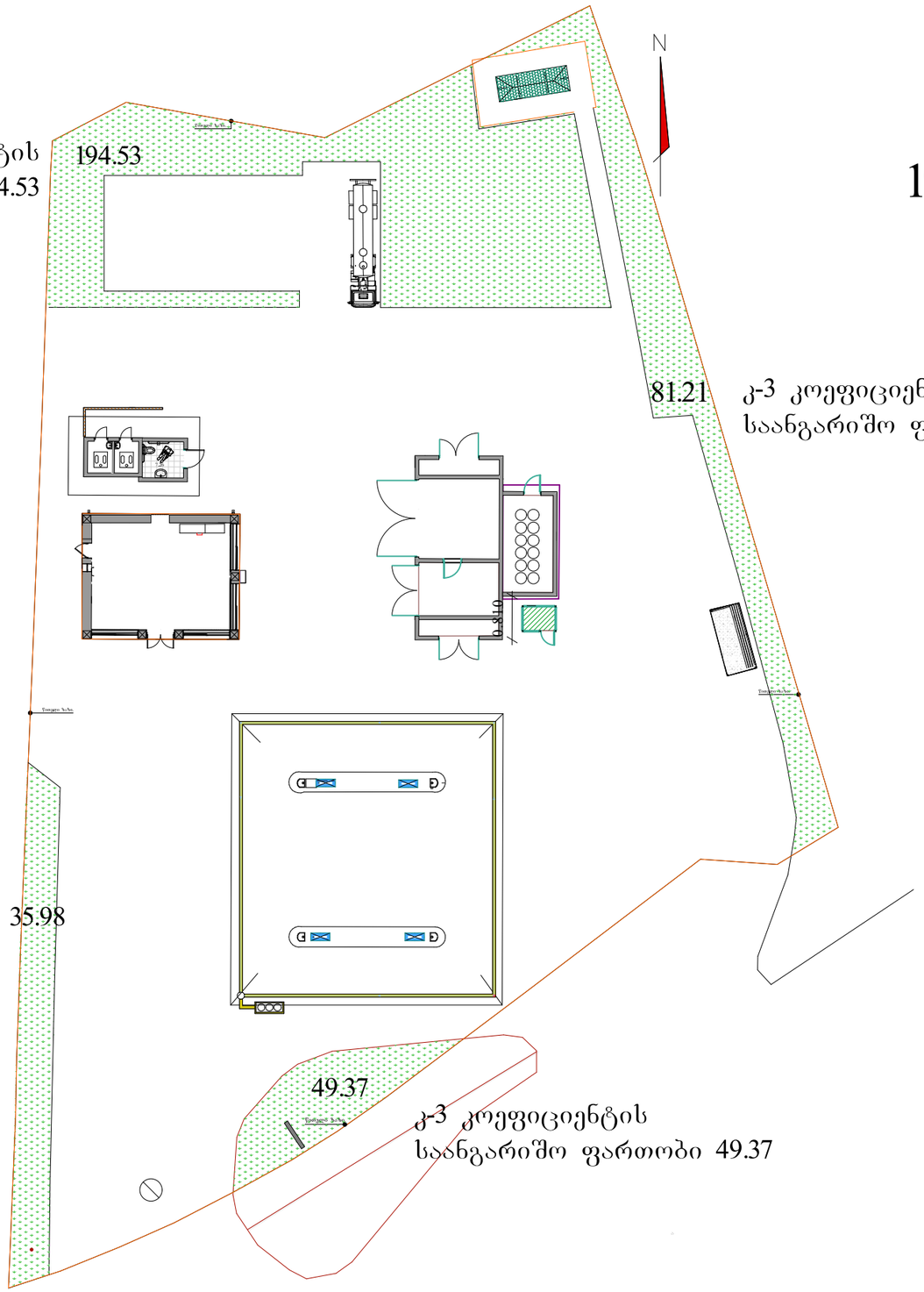

კ-3 კოეფიციენტის
საანგარიშო ფართობი 194.53

კ-3 კოეფიციენტის
საანგარიშო ფართობი 81.21

კ-3 კოეფიციენტის
საანგარიშო ფართობი 35.98

კ-3 კოეფიციენტის
საანგარიშო ფართობი 49.37

194.53+81,21+49,37+35,98=361,09

სიტუაციური გეგმა მ. 1:500

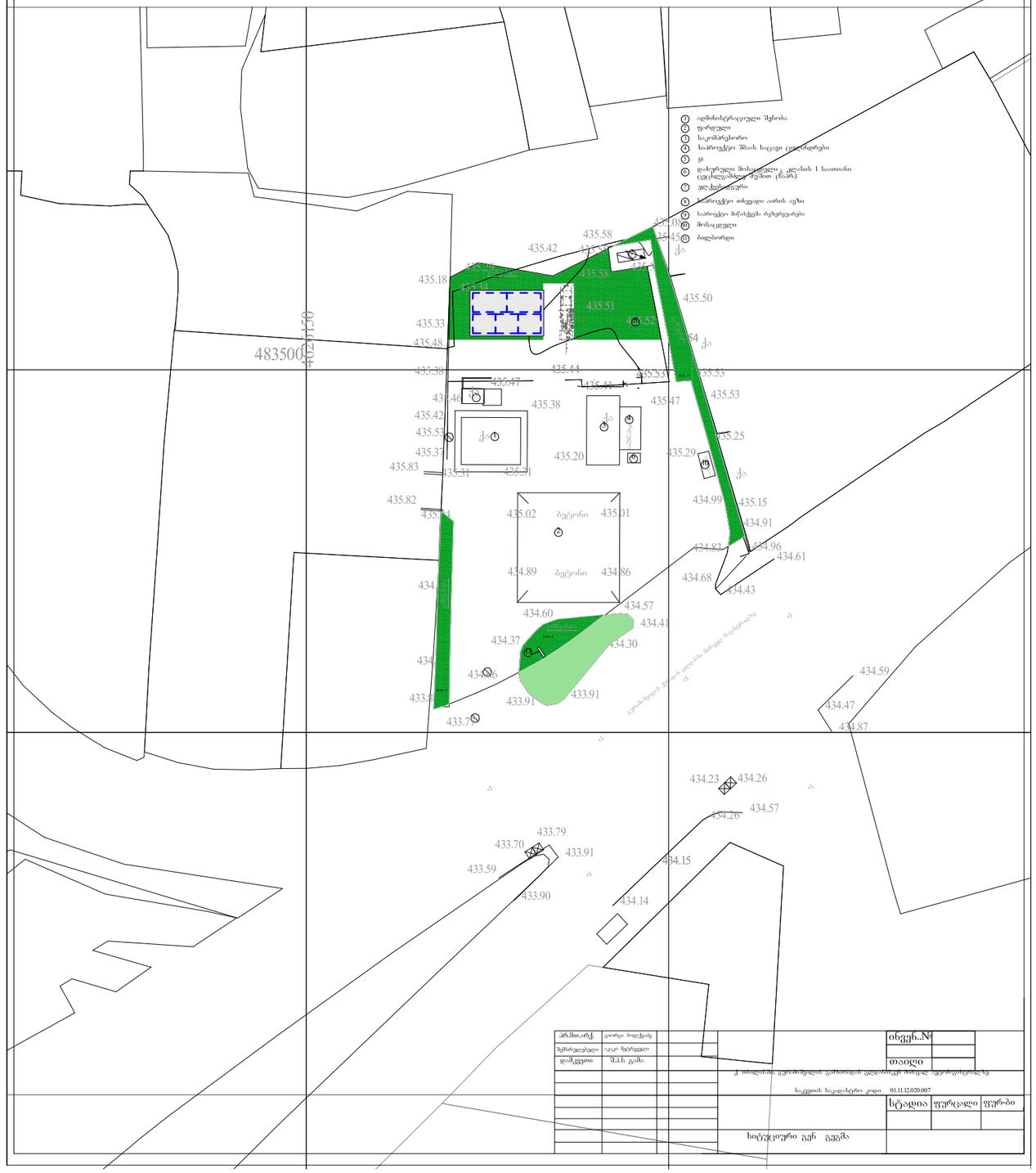

პრმხაჩქ.	გიორგი პილტაძე			ინვენ.№	
შემოწმებული	ალექსი ზედელაძე			თარიღი	
დამკვეთი	შპს გაზა				

ქ. თბილისის ტერიტორიის ვერტიკალურ ჭრილში ბინების ფუნქციონირების შესწავლა

ნაკვეთის საკადასტრო კოდი 01.11.12.020.007

სტადია	ფურცელი	ფურ-ბი

სიტუაციური გეგმა გეგმა