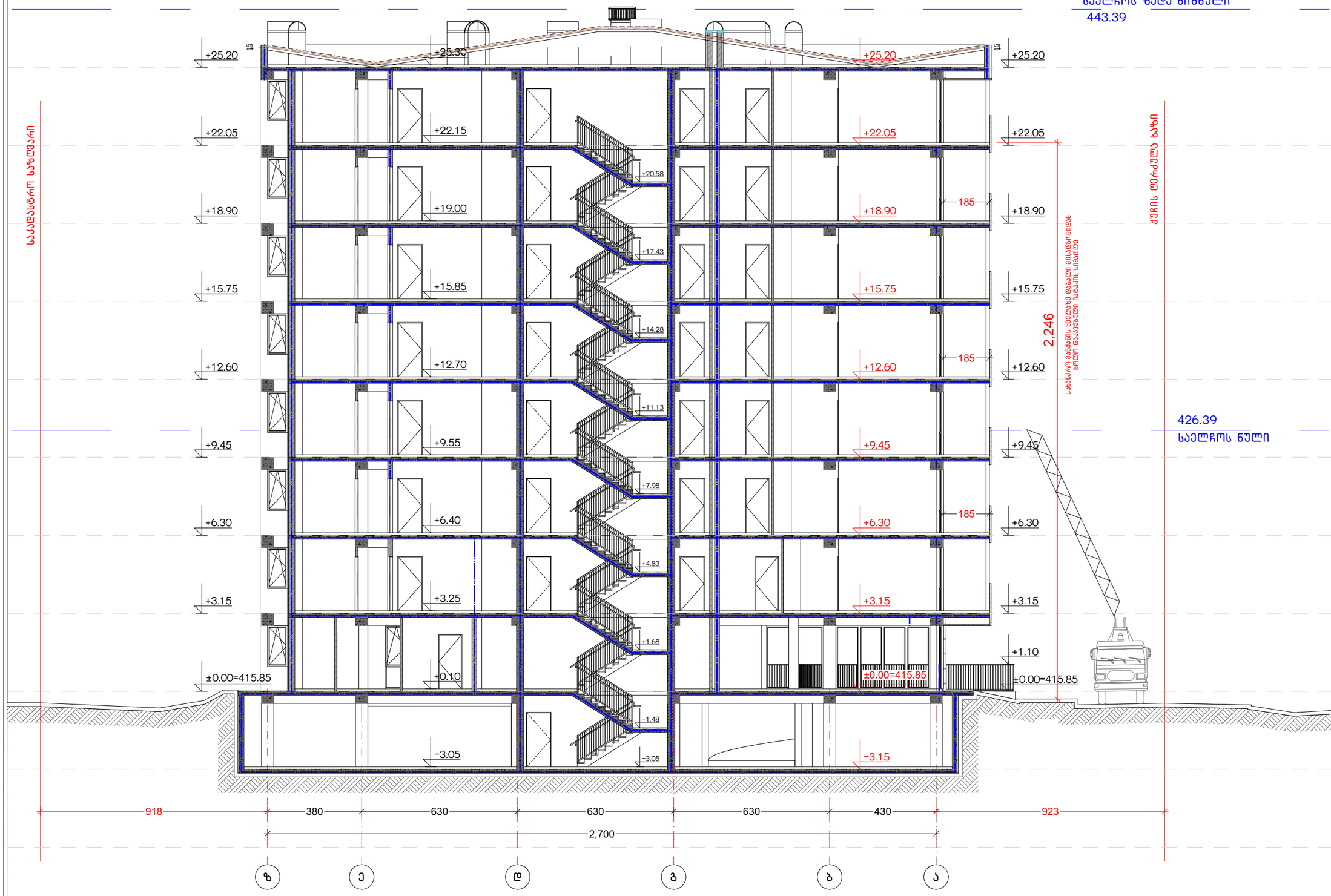

ნახაზის დასახელება:

ჭრილი 1-1

"ა" ბლოკი

ქ/სკლიკაცია:

პირობითი ნიშნები:

- ნაკვეთის საზღვარი
- მონოლითი
- იატაკის მოჭიმვა
- შემავსებელი
- ჭრილის ხაზი
- ±0.00 კონსტრუქციული ნიშნული
- ±0.00 არქიტექტურული ნიშნული

შენიშვნები

1. ნახაზში შეტანილი ყველა ცვლილება უნდა შეთანხმდეს პროექტის ავტორთან.
2. პროექტში ყველა ზომა მოცემულია სანტიმეტრებში, ნიშნულები მეტრებში
3. შენობის საპროექტო ნული (+0.00) ტოლია:
"ა" ბლოკი: ±0.00 = 415.85
"ბ" ბლოკი: ±0.00 = 417.85
"გ" ბლოკი: ±0.00 = 417.85
"დ" ბლოკი: ±0.00 = 421.00
"ე" ბლოკი: ±0.00 = 421.00

მისამართი

ქ. თბილისი, ღიღომის სახ. საცდელი მეურნეობა
საკ. კოდი: 01.72.14.009.176 11515 მ²

პროექტის სახელწოდება

მრავალბინიანი საცხოვრებელი სახლის არქიტექტურული პროექტი

სტადია	პროექტი	არ
თანამდებობა	გვარი	ხელმოწერა
დირექტორი	გ. გენდლიანი	
არქიტექტორი	ი. გოგოხია	
არქიტექტორი	ლ. ტეფნაძე	

საპროექტოს ლოგო

BIJI ARCHITECTURE
ქ. თბილისი, მ. შავიშვილის №1ა
TEL: 595 55-35-74; 599 75-28-88

დაკვეთა №		მასშტაბი
სტადია	პროექტი	1:150
ფორმატი	ფურცლები	A.05.55
A-3		2025 წ.

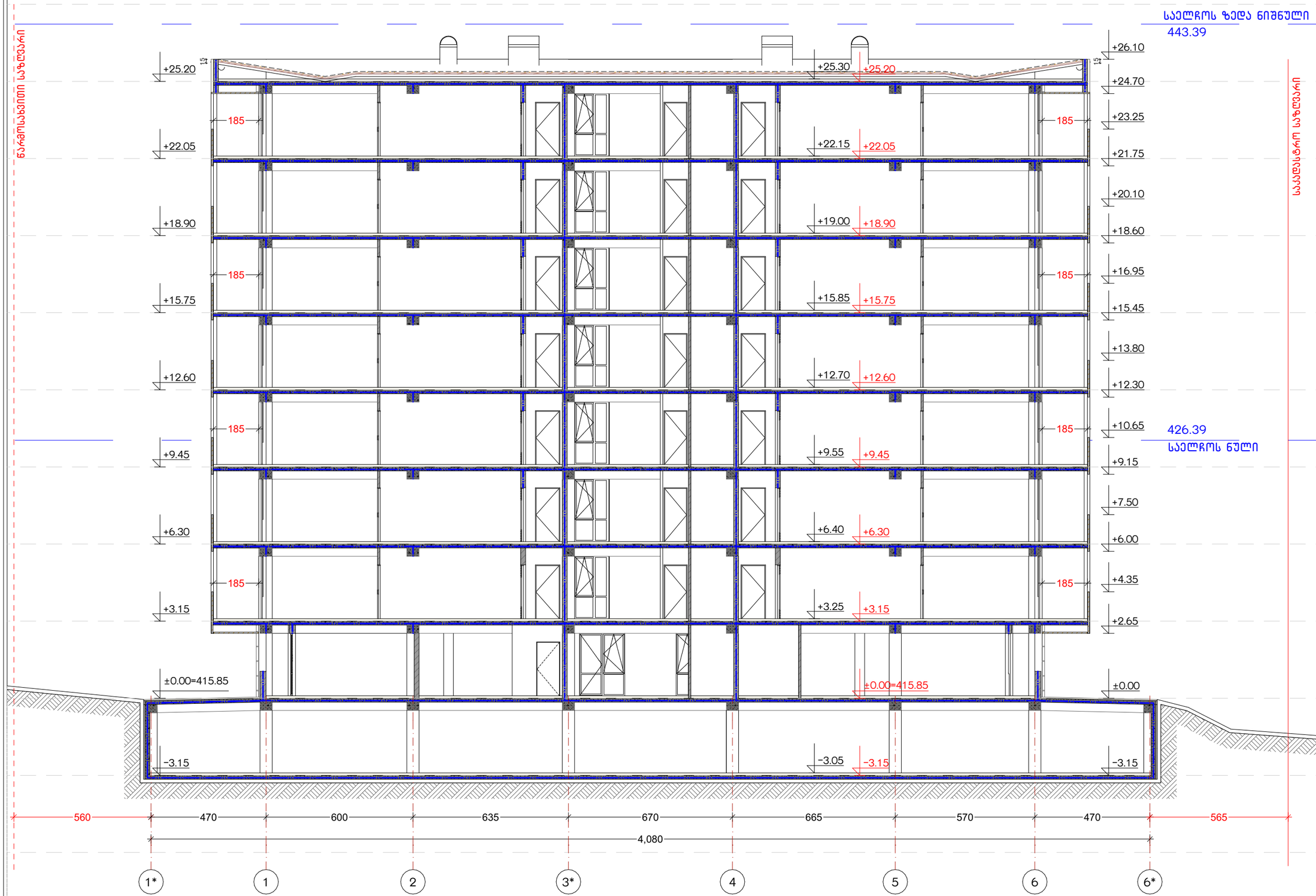

ნახაზის დასახელება:

ჭრილი 2-2

"ა" ბლოკი

ქ.ქსპლიკაცია:

პირობითი ნიშნები:

- ნაკვეთის საზღვარი
- მონოლითი
- იატაკის მოჭიმვა
- შეშავსებელი
- ჭრილის ხაზი
- ±0.00 კონსტრუქციული ნიშნული
- ±0.00 არქიტექტურული ნიშნული

შენიშვნები

1. ნახაზში შეტანილი ყველა ცვლილება უნდა შეთანხმდეს პროექტის ავტორთან.
2. პროექტში ყველა ზომა მოცემულია სანტიმეტრებში. ნიშნულები მეტრებში
3. შენობის საპროექტო ნული (+0.00) ტოლია:

"ა" ბლოკი: ±0.00 = 415.85
"ბ" ბლოკი: ±0.00 = 417.85
"გ" ბლოკი: ±0.00 = 417.85
"დ" ბლოკი: ±0.00 = 421.00
"ე" ბლოკი: ±0.00 = 421.00

მისამართი

ქ. თბილისი, დიღმის სახ. სავდელი მეურნეობა
საკ. კოდი: 01.72.14.009.176 11515 მ²

პროექტის სახელწოდება

მრავალბინიანი საცხოვრებელი სახლის არქიტექტურული პროექტი

სტადია	პროექტი	არ
თანამდებობა	გვარი	ხელმოწერა
დირექტორი	გ. ბენდელიანი	
არქიტექტორი	ი. გოგოხია	
არქიტექტორი	ლ. ტეფნაძე	

საპროექტოს ლოგო

BIJI ARCHITECTURE

ქ. თბილისი, მ. შავიშვილის №1ა
TEL: 595 55-35-74; 599 75-28-88

დაკვეთა №		მასშტაბი
სტადია	პროექტი	1:150
ფორმატი	ფურცლები	A.05.56
A-3		2025 წ.

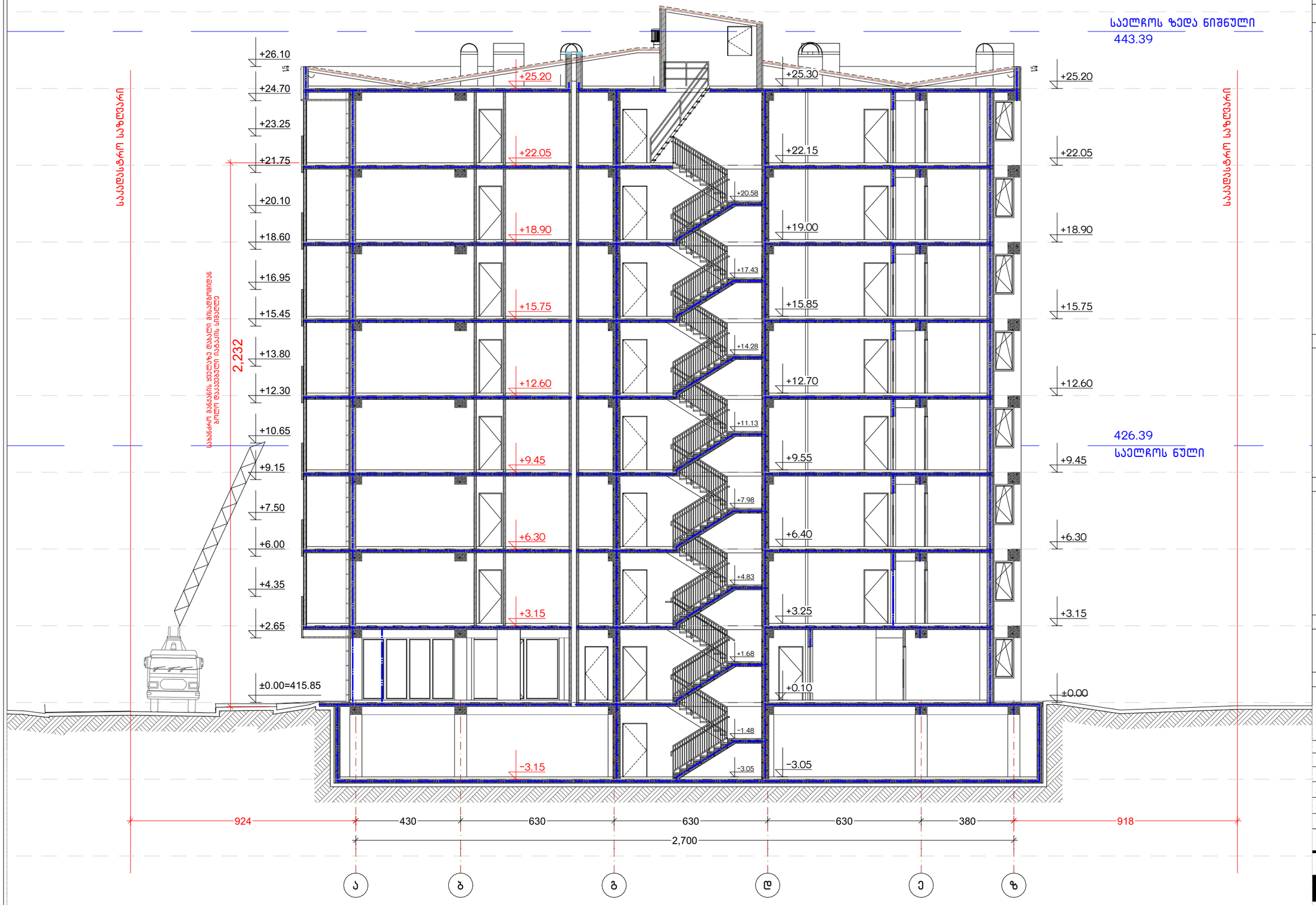

ნახაზის დასახელება:

ჭრილი 3-3

"ა" ბლოკი

ქ.ქსპლიკაცია:

პირობითი ნიშნები:

- ნაკვეთის საზღვარი
- მოწოლითი
- იატაკის მოჭიმვა
- შეპავსებელი
- ჭრილის ხაზი
- ±0.00 კონსტრუქციული ნიშნული
- ±0.00 არქიტექტურული ნიშნული

შენიშვნები

1. ნახაზში შეტანილი ყველა ცვლილება უნდა შეთანხმდეს პროექტის ავტორთან.
2. პროექტში ყველა ზომა მოცემულია სანტიმეტრებში. ნიშნულები მეტრებში
3. შენობის საპროექტო ნული (+0.00) ტოლია:
"ა" ბლოკი: ±0.00 = 415.85
"ბ" ბლოკი: ±0.00 = 417.85
"გ" ბლოკი: ±0.00 = 417.85
"დ" ბლოკი: ±0.00 = 421.00
"ე" ბლოკი: ±0.00 = 421.00

მისამართი

ქ. თბილისი, დიდგორის სახ. საცხელი მეურნეობა
საკ. კოდი: 01.72.14.009.176 11515 მ²

პროექტის სახელწოდება

მრავალბინიანი საცხოვრებელი სახლის არქიტექტურული პროექტი

სტადია	პროექტი	არ
თანამდებობა	გვარი	ხელმოწერა
დირექტორი	გ. ბენდელიანი	
არქიტექტორი	ი. გოგოხია	
არქიტექტორი	ლ.ტეფნაძე	

საპროექტო ლოგო

BIJI ARCHITECTURE

ქ. თბილისი, მ. შავიშვილის №1ა
TEL: 595 55-35-74; 599 75-28-88

დაკვეთა №		მასშტაბი
სტადია	პროექტი	1:150
ფორმატი	ფურცლები	A.05.57
A-3		2025 წ.

კიბე 1 (ჭრილი 1-1)
მ 1:150

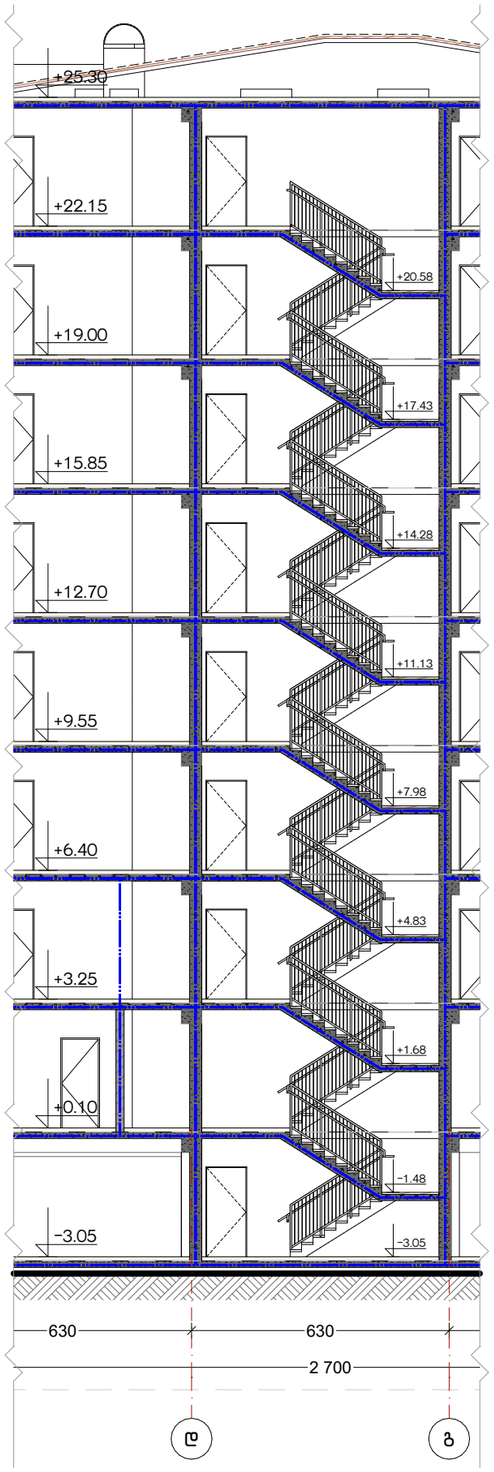

კიბე -3.15 დან +22.15 მდე

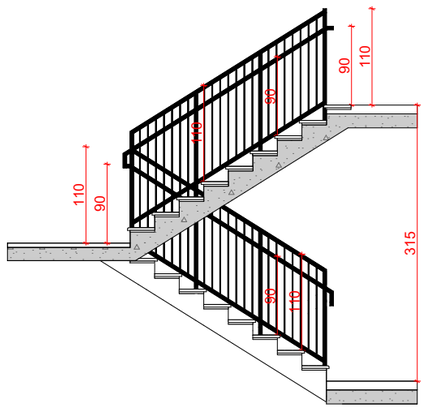

კიბე -3.15 დან +22.15 მდე

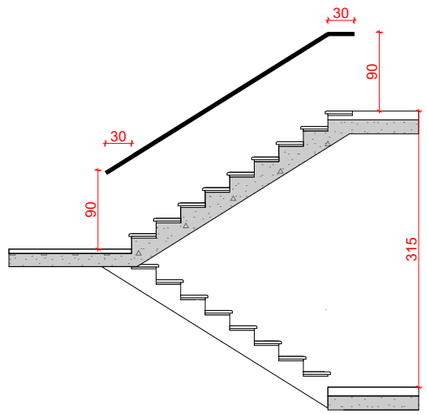

კიბე -3.15 დან +22.15 მდე

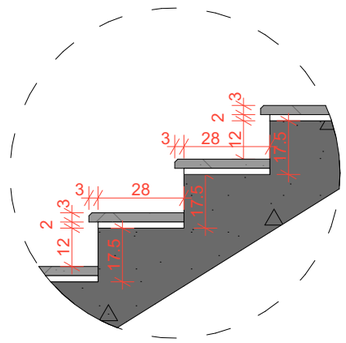

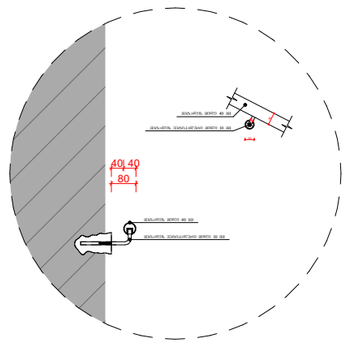

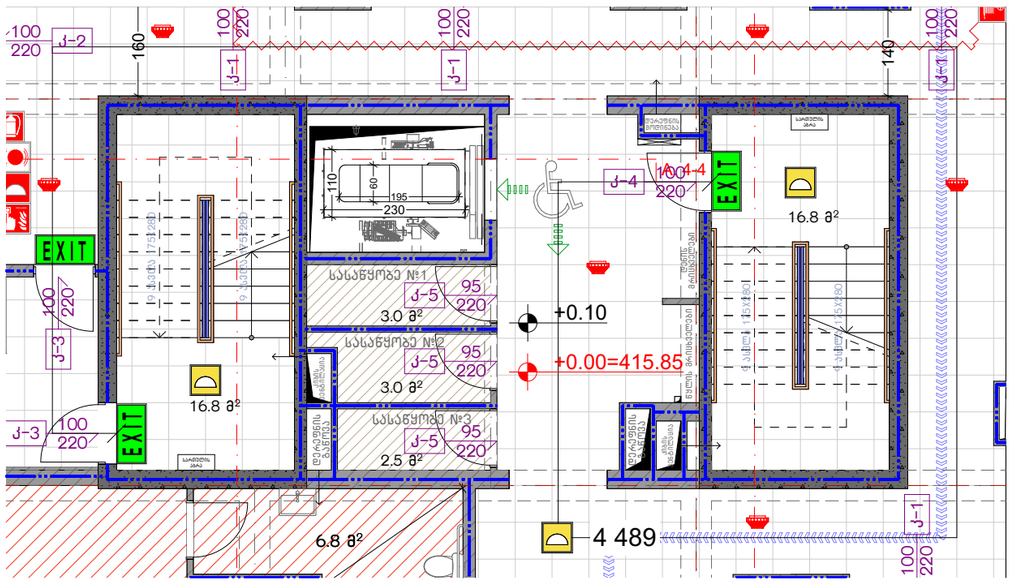

კიბე 2 (ჭრილი 3-3)
მ 1:150

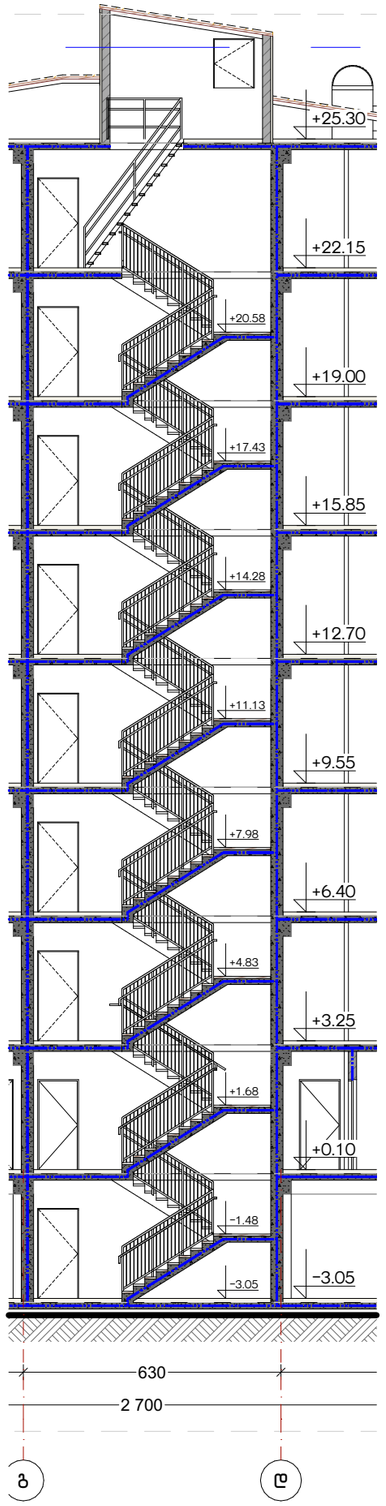

ნახაზის დასახელება:

კიბის კვანძი

ქმსკლიკაცია:

პირობითი ნიშნები:

- ნაკვეთის საზღვარი
- მონოლითი
- იატაკის მოჭიმვა
- შემავსებელი
- ჭრილის ხაზი
- ±0.00 კონსტრუქციული ნიშნული
- ±0.00 არქიტექტურული ნიშნული

შენიშვნები

1. ნახაზში შეტანილი ყველა ცვლილება უნდა შეთანხმდეს პროექტის ავტორთან.
2. პროექტში ყველა ზომა მოცემულია სანტიმეტრებში, ნიშნულები მეტრებში
3. შენობის საპროექტო ნული (+0.00) ტოლია:

''ა'' ბლოკი: ±0.00 = 415.85
''ბ'' ბლოკი: ±0.00 = 417.85
''გ'' ბლოკი: ±0.00 = 417.85
''დ'' ბლოკი: ±0.00 = 421.00
''ე'' ბლოკი: ±0.00 = 421.00

მისამართი

ქ. თბილისი, დიღმის სახწ. საცდელი მეურნეობა
საკ. კოდი: 01.72.14.009.176 11515 მ²

პროექტის სახელწოდება

მრავალბინიანი საცხოვრებელი სახლის არქიტექტურული პროექტი

სტადია	პროექტი	არ
თანამდებობა	გვარი	ხელმოწერა
დირექტორი	გ. ვენდელიანი	
არქიტექტორი	ი. გოგოხია	
არქიტექტორი	ლ.ტეფნაძე	

საპროექტო ლოგო

BIJI ARCHITECTURE
ქ. თბილისი, მ. შავიშვილის №1ა
TEL: 595 55-35-74; 599 75-28-88

დაკვეთა №		მასშტაბი
სტადია	პროექტი	1:150, 1:70, 1:20,1:200, 1:100
ფორმატი	ფურცლები	A-05.00
A-3		2023 წ.

დაწნევადი ლიფტი 909.2.1 ქვეთავი

ლიფტის ტექნიკური მახასიათებლები

ლიფტის შახტის გაბარიტები 2050X2850 მმ

ლიფტის კაბინის შიგა გაბარიტები 1100X2300 მმ

ლიფტის კარის სუფთა სიგანე 900 მმ

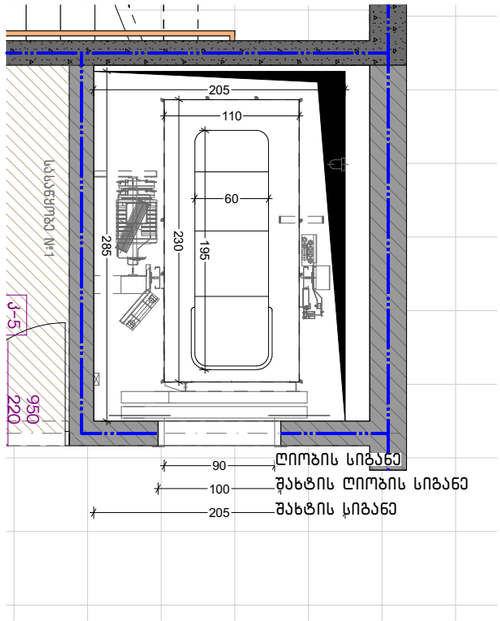

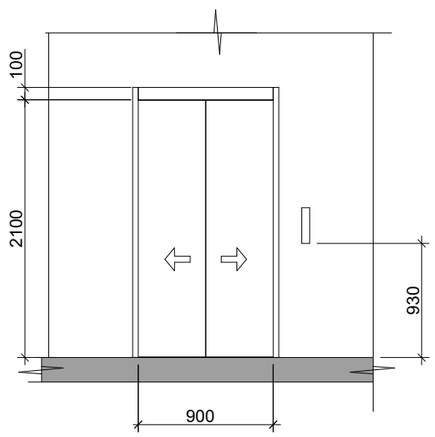

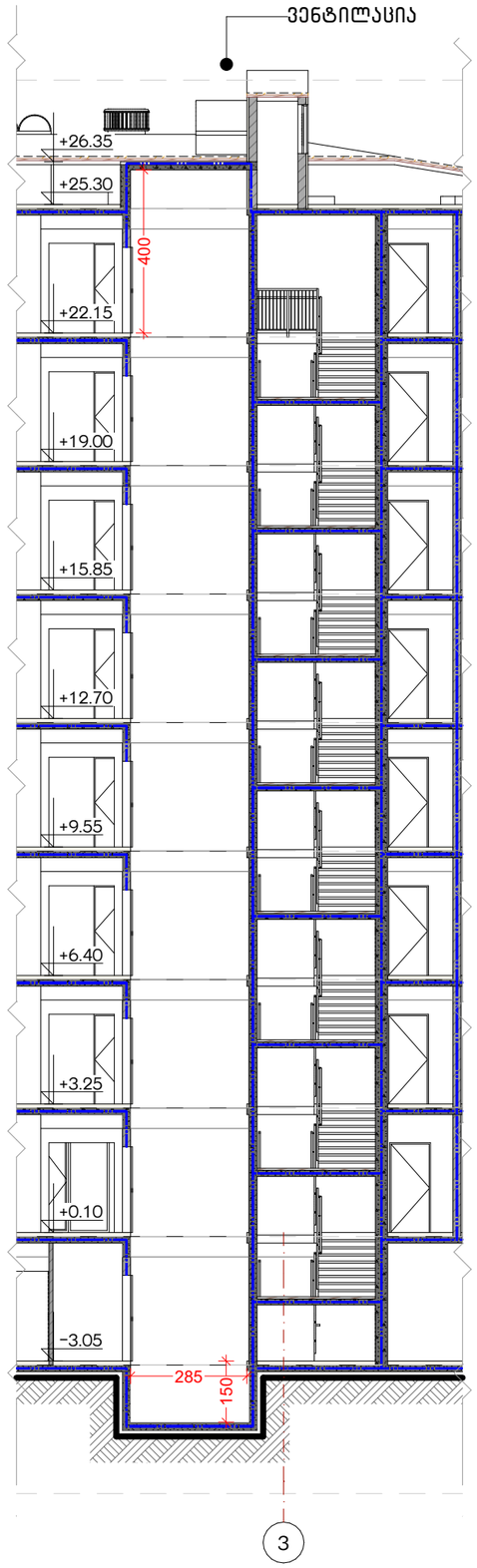

ნახაზის დასახელება:

ლიფტის კვანძი

ქმსკლიკაცია:

პირობითი ნიშნები:

- ნაკვეთის საზღვარი
- მონოლითი
- იატაკის მოჭიმვა
- შემავსებელი
- ჭრილის ხაზი
- ±0.00 კონსტრუქციული ნიშნული
- ±0.00 არქიტექტურული ნიშნული

შენიშვნები

1. ნახაზში შეტანილი ყველა ცვლილება უნდა შეთანხმდეს პროექტის ავტორთან.
2. პროექტში ყველა ზომა მოცემულია სანტიმეტრებში, ნიშნულები მეტრებში
3. მშენობის საპროექტო ნული (+0.00) ტოლია:

''ა'' ბლოკი: ±0.00 = 415.85
''ბ'' ბლოკი: ±0.00 = 417.85
''გ'' ბლოკი: ±0.00 = 417.85
''დ'' ბლოკი: ±0.00 = 421.00
''ე'' ბლოკი: ±0.00 = 421.00

მისამართი

ქ. თბილისი, ჯიქიას სახწ. საცდელი მეურნეობა
საკ. კოდი: 01.72.14.009.176 11515 მ²

პროექტის სახელწოდება

მრავალბინიანი საცხოვრებელი სახლის არქიტექტურული პროექტი

სტადია	პროექტი	პარ
თანამდებობა	გვარი	ხელმოწერა
დირექტორი	გ. ბენდელიანი	
არქიტექტორი	ი. გოგოხია	
არქიტექტორი	ლ.ტეფნაძე	

საპროექტო ლოგო

BIJI ARCHITECTURE
ქ. თბილისი, მ. შავიშვილის №1ა
TEL: 595 55-35-74; 599 75-28-88

დაკვეთა №		მასშტაბი
სტადია	პროექტი	1:50, 1:150
ფორმატი	ფურცლები	A.05.67
A-3		2025 წ.

ჭრილი-განშლა მ.1:100

გეგმა მ.1:100

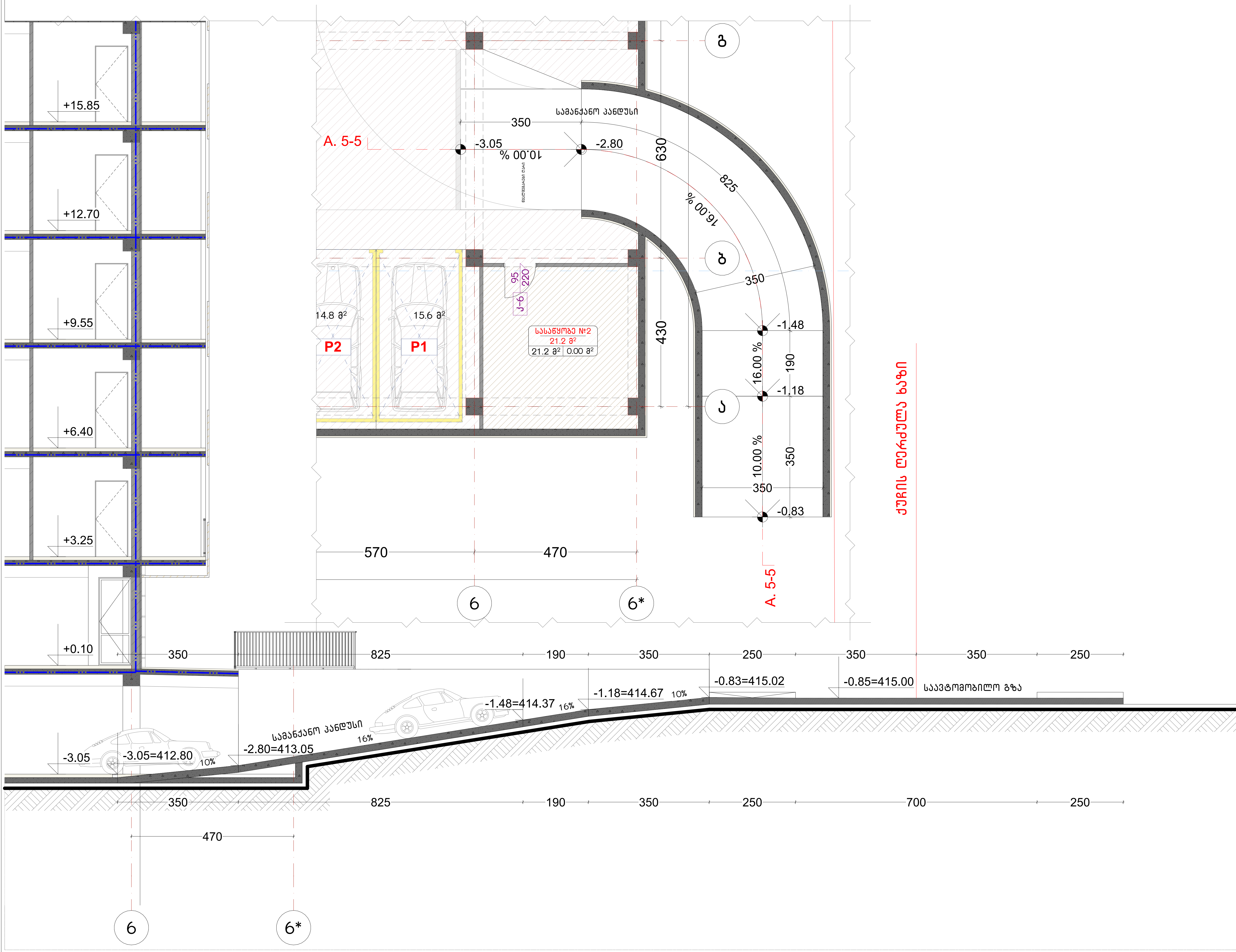

ნახაზის დასახელება:

პანდუსი

"ა" ბლოკი

ექსპლიკაცია:

პირობითი ნიშნები:

- ნაკვეთის საზღვარი
- მონოლითი
- იატაკის მოჭიმვა
- შემავსებელი
- ჭრილის ხაზი
- ±0.00 კონსტრუქციული ნიშნული
- ±0.00 არქიტექტურული ნიშნული

შენიშვნები

1. ნახაზში შეტანილი ყველა ცვლილება უნდა შეთანხმდეს პროექტის ავტორთან.
2. პროექტში ყველა ზომა მოცემულია სანტიმეტრებში, ნიშნულები მეტრებში
3. შენობის საპროექტო ნული (+0.00) ტოლია:

''ა'' ბლოკი: ±0.00 = 415.85
''ბ'' ბლოკი: ±0.00 = 417.85
''გ'' ბლოკი: ±0.00 = 417.85
''დ'' ბლოკი: ±0.00 = 421.00
''ე'' ბლოკი: ±0.00 = 421.00

მისამართი

ქ. თბილისი, დიღმის სასწ. საცდელი მეურნეობა
საკ. კოდი: 01.72.14.009.176 11515 მ²

პროექტის სახელწოდება

მრავალბინიანი საცხოვრებელი სახლის არქიტექტურული პროექტი

სტადია	პროექტი	არ
თანამდებობა	გვარი	ხელმოწერა
დირექტორი	გ. ბენდელიანი	
არქიტექტორი	ი. გოგოხია	
არქიტექტორი	ლ.ტეფნაძე	

საპროექტოს ლოგო

BIJI ARCHITECTURE

ქ. თბილისი, მ. შავიშვილის №1ა

TEL: 595 55-35-74; 599 75-28-88

დაკვეთა №		მასშტაბი
სტადია	პროექტი	1:100
ფორმატი	ფურცლები	A.05.70
A-3		2025 წ.