საექსპერტო დასკვნა

ქ. თბილისი, მირიან მეფის ქუჩა №11

(ს/კ 01.10.06.014.088)

არსებულ შენობა-ნაგებობაზე მიშენება/დაშენების შესაძლებლობის შესახებ

თბილისი 2026 წ.

I წარმოდგენილი მასალები

1. ამონაწერი საჯარო რეესტრიდან
2. არსებული შენობის კონსტრუქციული ნაწილი (კონსტრუქტორი თ. ლაზარიაშვილი, 2010წ.) – 36 ფურცელი
3. არსებული შენობის ანგარიში კომპლექსურ პროგრამაში LIRA-SAPR 2013. ავტორი გ. შელია, 2022 წელი. – 55 ფურცელი
4. ობიექტის გეოლოგიური გამოკვლევა. (შპს "კირკიტაძე და კომპანია-2", ინჟინერ-გეოლოგი ს. ჭიპაშვილი, 2026წ.) – 52 ფურცელი
5. ქალაქ თბილისის მუნიციპალიტეტის არქიტექტურული სამსახურის გადაწყვეტილება №8090675

II მიმოხილვითი ნაწილი

მოწოდებული მასალისა და საპროექტო ობიექტის ვიზუალური გამოკვლევის შედეგად ირკვევა, რომ საჭიროა შედგეს საექსპერტო დასკვნა ქ. თბილისში, მირიან მეფის ქუჩა №11-ში არსებული შენობა-ნაგებობის (კლინიკა "ინიციო) თავზე და გვერდით მიშენება-დაშენების შესაძლებლობის შესახებ.

შენობა გეგმაში რთული ფორმისაა, გაბარიტული ზომებით 15.7X15.8მ.

4 სართულიანია, სარდაფით. სართულების ტიპიური სიმაღლე: 3.60მ; 3.30მ;

სამშენებლო მოედნანზე გავრცელებული კლიმატოლოგიური პირობები:

ქარის ნორმატიული დატვირთვა – 0.85 კპა.

თოვლის საფარის წონა დაწნევა – 0.5 კპა.

სეისმური დარიაონების მიხედვით შენობა განეკუთვნება 8 ბალიან საისმურ ზონას.

შენობა დაფუძნებულია თიხნარ გრუნტზე, საანგარიშო წინაღობით R_0=1.8კგ/სმ^2.

ზეძირკვლის/ლენტის განივი კვეთი 600X900მმ, ანუ ფილის თავზე 600X450მმ. საძირკვლის ზომები დამოწმებულია საინჟინრო-გეოლოგიურ კვლევაშიც.

მასზე ეყრდნობა სვეტები, ზომებით 400X400მმ. მხოლოდ ბოლო სართულზე არსებული სვეტების ზომაა 300X300მმ.

სვეტებზე განტავსებულია რიგელები, ზომებით 400X450მმ. ბოლო სართულის თავზე კი – 300X450მმ. ასევე გარე პერიმეტრზე მიუყვება წიბოები განივი კვეთით 400X300მმ.

რიგელებს შორის მოწყობილია გადახურვის ფილები სისქით 160მმ.

შენობას არ აღენიშნება მნიშვნელოვანი ბზარები ან დეფორმაციები. მისი მშენებლობა შესრულებულია კონსტრუქციული ნაწილის შესაბამისად. შენობას გააჩნია საკმარისი მზიდუნარიანობის მარაგი დაშენებისათვის.

რაც შეეხება მიშენებას. შენობის პერიმეტრი საკმარისად მდგრადია იმისათვის, რომ არ განიცადოს რღვევა მის მიჯნაზე სამშენებლო პროცესების დროს (მათი ნორმებისა და წესების დაცვით ჩატარების შემთხვევაში). სათანადო კონსტრუქციული გადაწყვეტით შენობის გვერდით მიშენების მოწყობა შესაძლებელია.

III დასკვნა

ქ. თბილისი, მირიან მეფის ქუჩა №11, (ს/კ 01.10.06.014.088) არსებული შენობა-ნაგებობის თავზე და მის გვერდით მიშენება-დაშენება შესაძლებელია სათანადო კონსტრუქციული გადაწყვეტილების საფუძველზე. შესაბამისად ეძლევა დადებითი რეკომენდაცია.

ექსპერტი,
ინჟინერ-კონსტრუქტორი /თ.გეგეჭკორი/

☎: 555-41-95-08

✉: tamaz.gegetchkori@gmail.com

22.09.2026

CV
თამაზ გეგეჭკორი

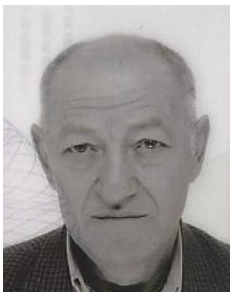

ეროვნება: ქართველი
სქესი: მამრობითი
დაბადების თარიღი: 10.05.1951 წ.
ოჯახური მდგომარეობა: დაოჯახებული
კონტაქტი:
მობ: 555 419 508
E-mail: tamaz.gegetchkori@gmail.com

განათლება:
1968 დავამთავრე თბილისის კომაროვის სახელობის მათემატიკური სკოლა.
1973 დავამთავრე საქართველოს პოლიტექნიკური ინსტიტუტის სამშენებლო ფაკულტეტი წარჩინებით და მივიღე ინჟინერ-მშენებლის სპეციალობა.
1973-74 განაწილებით ვმუშაობდი ინჟინერ-კონსტრუქტორად თბილზნიეპის მე-2 არქიტექტურულ სახელოსნოში. ამავე წლებში ვსწავლობდი სეისმომედეგობის ინსტიტუტის ასპირანტურაში.

სამუშაო გამოცდილება:
1977-83 ვმუშაობდი ტიპიური პროექტების ცენტრალური ინსტიტუტის ექსპერტიზის განყოფილებაში ჯგუფის ხელმძღვანელად, მშენებარე ობიექტების ტექნიკურ ზედამხედველად.
1983-98 ვიყავი საქსახპროექტის მე-2 სამშენებლო განყოფილების უფროსის მოადგილე, შემდეგ უფროსი. ამ პერიოდში დაპროექტებული მაქვს რესპუბლიკის მასშტაბით მრავალი სამრეწველო ობიექტი და განხორციელებული მათი მშენებლობის ტექნიკური ზედამხედველობა.
1991-93 ვმონაწილეობდი მიწისძვრით დაზიანებული სახლების აღწერასა და აღდგენაში. 1994-98 შევასრულეთ ქ. ფოთის პორტის რეკონსრუქციის პროექტი.
2009-11 ვმუშაობდი ინჟინერ-კონსტრუქტორად შ.პ.ს. “ედრი+”-ში.
2011-16 ვმუშაობდი ინჟინერ-კონსტრუქტორად შ.პ.ს. “ჯორჯიან ჰიდრო ფაუერ”-ში. 2016-დღემდე ვმუშაობ შ.პ.ს. “ბალავერ”-ში.

ენები: ქართული – მშობლიური; რუსული- სრულყოფილად.

СВИДЕТЕЛЬСТВО О ПЕРЕМЕНЕ ФАМИЛИИ, ИМЕНИ, ОТЧЕСТВА
გვარის, სახელის, მამის სახელის გამოცვლის მოწმობა

Гражданин (ка) [illegible]
მოქალაქე

[illegible] [illegible]
фамилия, имя
имя, отчество

родившийся (аяся) 10 [illegible] 1957
დაბადებული

место рождения [illegible]
დაბადების ადგილი

переменил(а) фамилию, имя, отчество на [illegible]
[illegible]

[illegible] [illegible]

о чем в книге регистрации актов о перемене фамилии, имени, отчества
[illegible]

1982 года [illegible] месяца 10 числа

произведена запись за № 57

Место регистрации [illegible]
наименование и местонахождение органа ЗАГСа
[illegible]

Дата выдачи 10. 07 1982

Заведующий отделом (бюро) записи актов гражданского состояния
[illegible]

I-ТИ № 263478

[illegible]

დიპლომი

წარჩინებით

ა № 001038

ДИПЛОМ

С ОТЛИЧИЕМ

а № 001038

Настоящий диплом выдан Двалишвили

Гурам Шалвовичу

в том, что он в 1963 году поступил

в Грузинский политехнический

институт им. В.И. Ленина

и в 1933 году окончил полный курс

машиностроительного

по специальности

Промышленное и гражданское

строительство

Решением Государственной экзаменационной

комиссии от "25" июня 1933 г.

Двалишвили Д.Ш.

присвоена квалификация

строителя

Ректор

Председатель

"27" июня 1933 г.

Регистрационный № 67

Типография Госзнака. 1063.

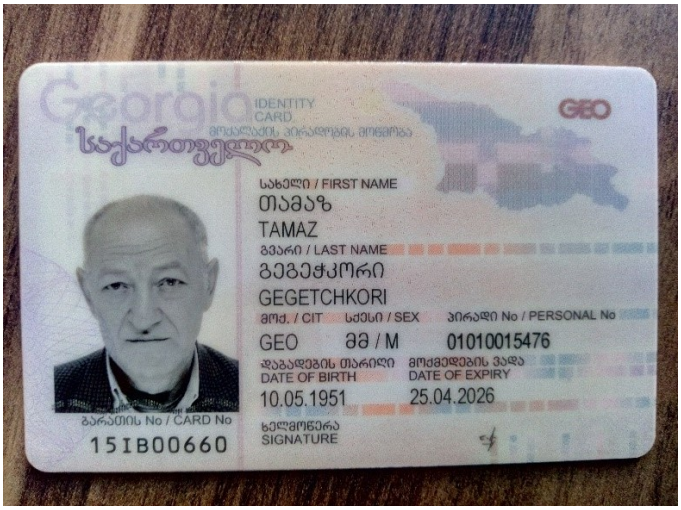
Georgia
IDENTITY CARD
მოქალაქის პირადობის მოწმობა
საქართველო
GEO
სახელი / FIRST NAME
თამაზ
TAMAZ
გვარი / LAST NAME
გეგეჭკორი
GEGETCHKORI
მოქ. / CIT
სქესი / SEX
პირადი No / PERSONAL No
GEO
მმ / M
01010015476
დაბადების თარიღი
DATE OF BIRTH
10.05.1951
მოქმედების ვადა
DATE OF EXPIRY
25.04.2026
ბარათის No / CARD No
15IB00660
ხელმოწერა
SIGNATURE


დაბადების ადგილი / PLACE OF BIRTH
მარტვილი
MARTVILI
გაცემის თარიღი / DATE OF ISSUE
25.04.2016
გამცემი ორგანო / ISSUING AUTHORITY
იუსტიციის სამინისტრო
MINISTRY OF JUSTICE
დამკვეთი: სრს; დამამზადებელი: MB-IDS 2015
სშს-ს რეგისტრაციის No 26-3184
IDGE015IB00660701010015476<<<<
5105106M2604251GE0<<<<<<<<<<<1
GEGETCHKORI<<TAMAZ<<<<<<<<<<<<

ქ.თბილისი მირიან მეფის ქუჩა N11 ბ

ს/კ (01.10.06.014.088)

ექვსსართულიანი შენობა (მიშენება)

კონსტრუქციული ნაწილი
(სანებართვო დოკუმენტაცია)

ქ. თბილისი
2026

ნახაზების ჩამონათვალი

ნახაზის დასახელება	კოდი	REVISION					
ჩამონათვალი	S - 001	--	--	--	--	--	--
ქვედა სართულის გეგმა	S - 002	--	--	--	--	--	--
მეორე სართულის გეგმა	S - 003	--	--	--	--	--	--
ბანაკის ტერიტორიის გეგმა	S - 004	--	--	--	--	--	--
სვეტების ბადის განლაგების სქემა -1.00 ნიშნულზე	S - 101	--	--	--	--	--	--
ჯვრის A - A	S - 102	--	--	--	--	--	--
ჯვრის 1 - 1	S - 103	--	--	--	--	--	--
ნაგებობის ფასადის ხედი ნ.ა. - 1	S - 104	--	--	--	--	--	--
ტანსაცმლის ო.ა. - 1	S - 105	--	--	--	--	--	--
ნაგებობა - 1	S - 106	--	--	--	--	--	--
ძირითადი მონოლითური ფილის ნიშნული -0.10 ნიშნულზე	S - 201	--	--	--	--	--	--
ნაკადების ფილის ნიშნული 3.50 - 13.40 ნიშნულზე	S - 202	--	--	--	--	--	--
ნაკადების ფილის ატმოსფერული ნალექების 3.50 - 13.40 ნიშნულზე	S - 203	--	--	--	--	--	--
ნაკადების ფილის ჯვრის ანკერული ელემენტების 3.50 - 13.40 ნიშნულზე	S - 204	--	--	--	--	--	--
ნაკადების ფილის ფილის ნიშნული 16.70 ნიშნულზე	S - 205	--	--	--	--	--	--
ნაკადების ფილის ფილის ატმოსფერული ნალექების 16.70 ნიშნულზე	S - 206	--	--	--	--	--	--
ნაკადების ფილის ფილის ანკერული ელემენტების 16.70 ნიშნულზე	S - 207	--	--	--	--	--	--
ნაკადების ფილის ფილის ნიშნული 19.90 ნიშნულზე	S - 208	--	--	--	--	--	--
ნაკადების ფილის ფილის ატმოსფერული ნალექების 19.90 ნიშნულზე	S - 209	--	--	--	--	--	--
ნაკადების ფილის ფილის ანკერული ელემენტების 19.90 ნიშნულზე	S - 210	--	--	--	--	--	--
სვეტების ბაზის ანკერული ნალექების -0.10 ნიშნულზე	S - 301	--	--	--	--	--	--
სვეტების ბაზის ანკერული ნალექების 3.50 - 13.40 ნიშნულზე	S - 302	--	--	--	--	--	--
სვეტების ბაზის ანკერული ნალექების 16.70 ნიშნულზე	S - 303	--	--	--	--	--	--
ძირითადი მონოლითური ფილის ნ.ა. - 1	S - 304	--	--	--	--	--	--
ძირითადი მონოლითური ფილის ნ.ა. - 2	S - 305	--	--	--	--	--	--
ძირითადი მონოლითური ფილის ნ.ა. - 3	S - 306	--	--	--	--	--	--
ძირითადი მონოლითური ფილის ნ.ა. - 4	S - 307	--	--	--	--	--	--
სვეტების ბაზის ანკერული ნალექების 3.50 - 16.70 ნიშნულზე	S - 401	--	--	--	--	--	--
ნაკადების ფილის ნალექების ნალექების 19.90 ნიშნულზე	S - 402	--	--	--	--	--	--
ნაკადების ფილის ატმოსფერული ნალექების ანკერული ელემენტების	S - 403	--	--	--	--	--	--
ნაკადების ფილის ატმოსფერული ფასადების	S - 404	--	--	--	--	--	--
ანაბანი ფილის ნალექების ფილის	S - 501	--	--	--	--	--	--
ანაბანი ფილის ანაბანი ფილის	S - 502	--	--	--	--	--	--
ნაკადების ფილის ატმოსფერული ნალექების ანკერული ელემენტების	S - 801	--	--	--	--	--	--
ნაკადების ფილის ატმოსფერული ნალექების ანკერული ელემენტების ნაგებობა	S - 802	--	--	--	--	--	--

შპს „ბეტონის ქვეითი“
ქ. ბათუმი, ნინოწმინდის ქ. №12
ტელ: (422) 27-14-36

ნაგებობა №1 – ბეტონის ქვეითი

ობიექტი: ბათუმის საზღვაო სადგურის ტერიტორიაზე მდებარე ნაგებობა №1-ის ბეტონის ქვეითის მოწყობა

მისამართი: ქ. ბათუმი, ნინოწმინდის ქ. №12

დამკვეთი: შპს „ბათუმის საზღვაო სადგური“

პროექტის ავტორი: ნ. ლომთათიძე

პროექტის ხელმძღვანელი: ნ. ლომთათიძე

პროექტის ნომერი: 2024-07

ნახაზის დასახელება: ჩამონათვალი

ნახაზის ნომერი: S - 001

ნახაზის ავტორი: ნ. ლომთათიძე

ნახაზის შემოწმებული: ნ. ლომთათიძე

ნახაზის თარიღი: 29.09.2025

მასშტაბი: A3

ფორმატი: A3

ნახაზის სტატუსი: ----

ნახაზის ნომერი: S - 001

ნახაზის ვერსია: ----

ნახაზის ფაილი: LIST OF DWG

ნახაზის ფორმატი: A3

ნახაზის მასშტაბი: ----

პირობითი აღნიშვნები:
General Legend:

- არსებული კონსტრუქცია
- Existing Wall

- დასაშლელი კონსტრუქცია
- Demolition Wall

- კვეთი ბეტონის ელემენტზე
- Section on concrete element

- კვეთი რკ.ბ. ელემენტზე
- Section on r.c. element

- მონოლითური რკ.ბეტონის ელემენტი (კონსტრუქცია)
- Monolitic r.c. element (Structural)

- ბლოკის წყობა
- Block Masonry

- აგურის წყობა
- Brick Masonry

- ბეტონის მომზადება
- Concrete Preparation

- გრუნტი
- Soil

- ნაყარი გრუნტი
- Filled soil

- ჰიდროიზოლაცია
- Waterproofing

- პოლიეთილენის ფენა
- Polyethylene layer

- ქვაბულის ფერდი
- Trench side

- დაბეტონების დონე
- Pouring Level

- "ქარხნული" შედუღება
- "Factory" Welding

- ადგილობრივი შედუღება
- Local Welding

-1.10
- კედლის ზედაპირის ნიშნული
- Wall top level

3.20
- ელემენტის კონსტრუქციული ნიშნული
- Structural level of the element

-2.70
(427.85)
- საპროექტო ნიშნული
- Design Level
- აბსოლიტური ნიშნული
- Elevation (Height above mean sea level)

000.00
000.00
- წითელი ნიშნული
- Red Level
- შავი ნიშნული
- Black Level

30(50)
- კვეთში ეს აღნიშვნა მუთითებს, რომ ურთიერთგადამკვეთ რიგელებს აქვთ სხვადასხვა სისქის (ბეტონის) დაბეტონების ზონა
- This legend in section mentions that beams have diffenrent concrete coat thickness

კვანძი II
- კვანძის ნომერი
- Detail Number

S - 100
- ფურცლის ნომერი
- Sheet Number

აბრევიატურა
List of Abbreviations

დ.ა. C.O.S.	- დაიჭრას ადგილზე - Cut on Site
დაზ.ა. V.S.	- დაზუსტდეს ადგილზე - Verify on Site
მ.ს. C.	- მონოლითური სვეტი - Column
მ.რ. BM.	- მონოლითური რიგელი - Reinforced Concrete Beam
ს.დ. SH.W.	- სიხისტის დიაფრაგმა - Shear wall
მ.კ. R.C.W.	- მონოლითური კედელი - Reinforced Concrete wall
რ.კ. G.B.	- რანდკოჭი (ან როსტვერკის კოჭი) - Ground Beam
ხ. P.	- ხიმინჯი - Pile
წ.ს. S.F.	- წერტილოვანი საძირკველი - Spread Footing
ლ. საძ. C.F.	- ლენტური საძირკველი - Continuous Footing
ა.მ.კ. B.S.C.	- არმატურის მოც. კარკასი - Bar Space Cage
ხ.კ. P.R.C.	- ხიმინჯის კარკასი - Pile Reinforcement Cage
კ. C.R.	- კარკასი (სიბრტყითი) - Cage of Reinforcement
ბადე (ბ. -) MESH	- არმატურის ბადე - Rebar Mesh
პარაპეტი U.	- პარაპეტი - Upstand
ლ.ს. ST.C.	- ლითონის სვეტი - Steel Column
ლ.მ.კ. ST.G.	- ლითონის მთავარი კოჭი - Steel Girder
ლ.კ. ST.B.	- ლითონის კოჭი - Steel Beam
ლ.წ. ST.T.	- ლითონის წამწე - Steel Truss
ლ.ვ.კ. ST.V.B.	- ლითონის ვერტიკალური კავშირი - Steel Vertical Bracing
ლ.ჰ.კ. ST.H.B.	- ლითონის ჰორიზონტალური კავშირი - Steel Horizontal Bracing
შ.კ. C.B.	- შედგენილი კოჭი - Composite Beam
ჩ.დ. E.P.	- ჩასატანებელი დეტალი - Embedded Part

არმატურის აღნიშვნა:
Rebar Marking:

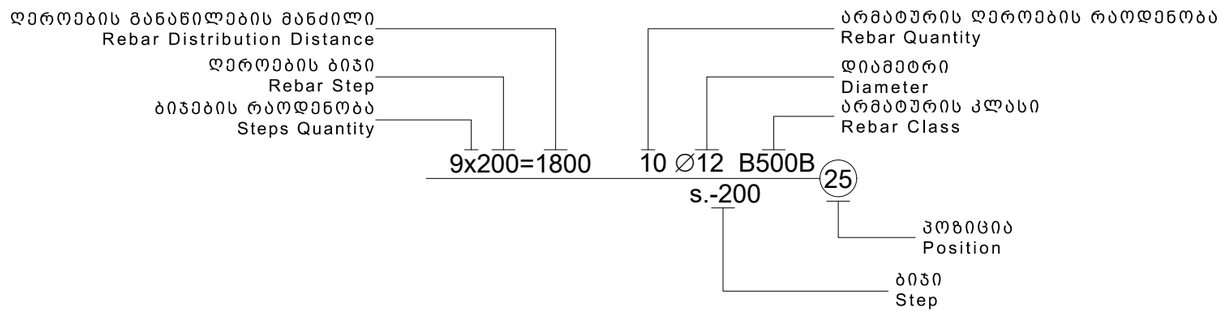

შენიშვნა:
NOTE:

----	----	----	----
----	----	----	----
----	----	----	----
----	----	----	----
----	----	----	----
No	Date	Revision	Issued by

სიტუაციური სქემა
KEY PLAN

მისამართი
ADDRESS
ქ. თბილისი, მირიან მეფის ქუჩა N11 ბ
ს/კ (01.10.06.014.088)

პროექტი
PROJECT
ეკვსსართულიანი შენობა (მიშენება)

ნახაზი
DRWG.
პირობითი აღნიშვნები

მთავარი კონსტრუქტორი: ბ.ბერიძე	შეასრულა: ISSUED BY: თ.ი.	შეამოწმა APPROVED BY: ლ.ა.
	ფაილი FILE LEGEND	პროექტის №: PROJECT No
	ფორმატი PAPER SIZE A3	მასშტაბი SCALE ----
ნახ.კოდი DRWG. No S - 002	კორექტ. REVISION ----	სტადია STATUS

29.09.2026

რკინაბეტონის ელემენტების მასალის ამოკრება

კონსტრუქციის დასახელება	არმატურის კლასი არმატურის კლასი B500B სტანდარტი BS EN 10080						მთლიანად არმატურა კგ.	ბეტონი კლასი B (მ^3) სტანდარტი EN1992-1-1	
	Ø 8	Ø 10	Ø 12	Ø 16	Ø 18	Ø 20		B15	B25
საძირკველი	214		2010	322		887	3433	13	59
ფილა	346	20519					20865		233
სვეტი	1644					3968	5612		19
რიგელი	4439				5756	7343	17538		121
კიბეები	23	507	1304				1835		18
ჯამი ∑	6666	21027	3315	322	5756	12198	49283	13	451

შენიშვნა:
NOTE:

----	----	----	----
----	----	----	----
----	----	----	----
----	----	----	----
----	----	----	----
No	Date	Revision	Issued by

სიტუაციური სქემა
KEY PLAN

მისამართი
ADDRESS
ქ. თბილისი, მირიან მეფის ქუჩა N11 ბ
ს/კ (01.10.06.014.088)

პროექტი
PROJECT
ექვსსართულიანი შენობა (მიშენება)

ნახაზი
DRWG.
მასალის ამოკრება

მთავარი კონსტრუქტორი:
ბ.ბერიძე

შესრულა:
ISSUED BY:
თ.ი.

შეამოწმა
APPROVED BY:
ლ.კ.

ფაილი
FILE
MASLAIS AMOKREFA

პროექტის №:
PROJECT No

ფორმატი
PAPER SIZE
A3

მასშტაბი
SCALE

ნახ.კოდი
DRWG. No
S - 003

კორექტ.
REVISION

სტადია
STATUS

29.09.2026

1. ზოგადი

- ობ. მისამართი - ქ.თბილისი მირიან მეფის ქუჩა N11 ბ
- საკადასტრო კოდი (01.10.06.014.088)

2. საინჟინრო გეოლოგია და დაფუძნების პირობები, ქვაბული

2.1 საძირკვლის ფუძედ მიჩნეული გრუნტის მახასიათებლები:

- დასახელება; საძირკვლის ფუძედ მიღებულია გრუნტის ხელოვნური ფენა - მდინარის ხვინჭა(ბალასტი) სისქით 50 სმ, რომლის ფიზიკურ მექანიკური თვისებებია;
- საანგარიშო წინაღობა R_0=250 კპა (2.5 კგძ/სმ2);
- სიმკვრივე P=1.95 გ/სმ^3;
- დასკვნა - მშენებლობისთვის გამოყოფილ უბანზე და მის ირგვლივ არ აღინიშნება საშიში გეოლოგიური პროცესები და მათი ჩასახვა არც მომავალშია მოსალოდნელი, იგი იმყოფება დამაკმაყოფილებელ საინჟინრო-გეოლოგიურ პირობებში;
- გრუნტის კატეგორია სეისმური თვისებების მიხედვით - II (პნ 01.01.-09 ცხ.#1);
- გრუნტის წყალი - სამშენებლო ტერიტორიაზე გრუნტის წყალი გამოვლინდა მიწის დონიდან 0.70 და 3.00 მეტრებზე.

ქვაბული - ქვაბულის გვერდების დამუშავება მოხდეს გრუნტების 45^0- იანი დახრის კუთხით.

3. უსაფრთხოება

- მშენებლობის პროცესი წარიმართოს საქართველოს მთავრობის 2019 წლის 19 თებერვლის საქართველოს ორგანული კანონის - ,,შრომის უსაფრთხოების შესახებ" და საქართველოს მთავრობის 2014 წლის 27 მაისის N361-ე დადგენილების - ,,მშენებლობის უსაფრთხოების შესახებ ტექნიკური რეგლამენტის" მოთხოვნების შესაბამისად და მკაცრად იქნას დაცული უსაფრთხოების წესები.

4. მასალები

- მასალების ანტიკოროზიული და ხანძარსაწინააღმდეგო დაცვა - შესრულდეს ნორმების СНиП 2.01.02-85* და СНиП 2.03.11-85 მოთხოვნების შესაბამისად;
- ბეტონი - შენობის მზიდ კონსტრუქციებში გამოყენებულია ბეტონი კლასით - B25, საძირკვლის ქვეშ გამოყენებულია ბეტონის მომზადება B15, (EN1992-1-1);
- არმატურა - შენობის რკ.ბეტონის ელემენტებში გამოყენებულია არმატურა კლასით - B500B;(BS EN 10080);
- ჰიდროიზოლაცია - შენობის კედლები რომლებიც შეხებაში არის გრუნტთან დაიფაროს ჰიდროსაიზოლაციო შრით, (ჰიდროიზოლაციის ტიპი განისაზღვროს დამკვეთთან შეთანხმებით);

5. კლიმატოლოგია და დატვირთვები

- ჩაყინვის სიღრმე - 0.00 მ (პნ 01.05-08);
- ქარი - W0 = 85 კგ/მ² (პნ 1.0508);
- თოვლი - q = 50 კგ/მ² (პნ 01.0508);
- სეისმურობა - საქართველოს ტერიტორიის სეისმური საშიშროების რუქის მიხედვით ქ. თბილისი იმყოფება 8 ბ. სეისმურ ზონაში (სკალა MSK64), ჰორიზონტალური აჩქარება - 0.17 (სეისმურობის კოეფიციენტი);

6. მათ. მოდელირება (გაანგარიშება)

- «Lira - САПР 2022» (ვერსია R1) პროგრამული კომპლექსის მეშვეობით, სასრული ელემენტების მეთოდის საფუძველზე. შენობის საანგარიშო მოდელი შედგენილია არქიტექტურული ნახაზების მიხედვით.
- გაანგარიშებაში მიღებულია შემდეგი დატვირთვები:
  - სტატიკური მუდმივი;
  - სტატიკური დროებითი ხანგრძლივი;
  - სტატიკური დროებითი ხანმოკლე;
  - სეისმური X მიმართულება;
  - სეისმური Y მიმართულება;
  - სეისმური Z მიმართულება;
  - სეისმური 45^0 მიმართულება;
  - სეისმური 135^0 მიმართულება;
- გათვალისწინებულია საკუთარი რხევების 50 ფორმა.
- სეისმური ზემოქმედების ანგარიშისას მასების მონაწილეობის ფაქტორი შეადგენს 80-85%;
- საძირკვლის ძირზე საშუალო წნევა საანგარიშო დატვირთვათა ძირითადი შეხამებისას შეადგენს - 20 ტ/მ²;

7. შენობის აღწერილობა

- პირობითი საპროექტო ნიშნული 0.00 - შეესაბამება აბსოლიტურ ნიშნულს - 452.05
- შენობის ზომები - 20.05X9.6 მ. (ღერძებში);
- საძირკველი - მონოლითური რკ.ბეტონი ლენტური საძირკველი გაბარიტული ზომებით 1.5X0.5(h) მ; მონოლითური რკ.ბეტონი წერტილოვანი საძირკველი გაბარიტული ზომებით 2.0X2.0X0.5(h) მ.

შენიშვნები

- საძირკვლის ფუძე აუცილებელია მიიღოს ინჟ. გეოლოგმა.
- მიწის სამუშაოთა წარმოებისას დაცული უნდა იყოს СНиП 3.02.01-87 ЗЕМЛЯНЫЕ СООРУЖЕНИЯ,ОСНОВАНИЯ И ФУНДАМЕНТЫ 10.1÷10.5 პუნქტების მოთხოვნები;
- შენობის ღერძების დაკვალვა განხორციელდეს არქიტექტურული ნახაზების შესაბამისად;
- ნახაზებში აღმოჩენილი შეუსაბამობის, არქიტექტურულ ნახაზებთან შეუსაბამობის და/ან საინჟინრო-გეოლოგიური ნაწილის ადგილზე არსებულ სიტუაციასთან შეუსაბამობის შემთხვევაში - აუცილებლად ეცნობოს პროექტის ავტორს;
- არმატურების მოღუნვა განხორციელდეს ცივად გაცხელების გარეშე;
- რკ.ბეტონის კონსტრუქციებს (ფილები,რიგელები) მიეცეს სამშენებლო აწევა „შუქში მალის“ შესაბამისი დასაშვები ჩაღუნვის სიდიდით;
- თუ სადმე ბლოკის წყობის სიმაღლის და სიგანის ფარდობა (H/W) აღემატება 12-ს აუცილებელია შუალედური რკ.ბეტონის სარტყელის მოწყობა;

9. გამოყენებული ლიტერატურა

- (პნ 01.01-09) - სეისმომედეგი მშენებლობა
- (პნ 03.01-09) - ბეტონისა და რკინაბეტონის კონსტრუქციები
- (პნ 02.01-08) - შენობების და ნაგებობების ფუძეები
- (პნ 01.05-08) - სამშენებლო კლიმატოლოგია
- СНиП 2.01.07-85* _ Нагрузки и воздействия

შენიშვნა:
NOTE:

----	----	----	----
----	----	----	----
----	----	----	----
----	----	----	----
----	----	----	----
No	Date	Revision	Issued by

სიტუაციური სქემა
KEY PLAN

მისამართი
ADDRESS
ქ. თბილისი, მირიან მეფის ქუჩა N11 ბ
ს/კ (01.10.06.014.088)

პროექტი
PROJECT
ექვსსართულიანი შენობა (მიშენება)

ნახაზი
DRWG.
განმარტებითი ბარათი

მთავარი კონსტრუქტორი: ბ.ბერიძე	შეასრულა: ISSUED BY: თ.ი.	შეამოწმა APPROVED BY: ლ.კ.
	ფაილი FILE EXPL.NOTE	პროექტის №: PROJECT No
	ფორმატი PAPER SIZE A3	მასშტაბი SCALE ----
ნახ.კოდი DRWG. No S - 004	კორექტ. REVISION ----	სტადია STATUS

29.09.2026

საძირკვლის მარკირების გეგმა -1.00 ნიშნულზე
მ. 1:100

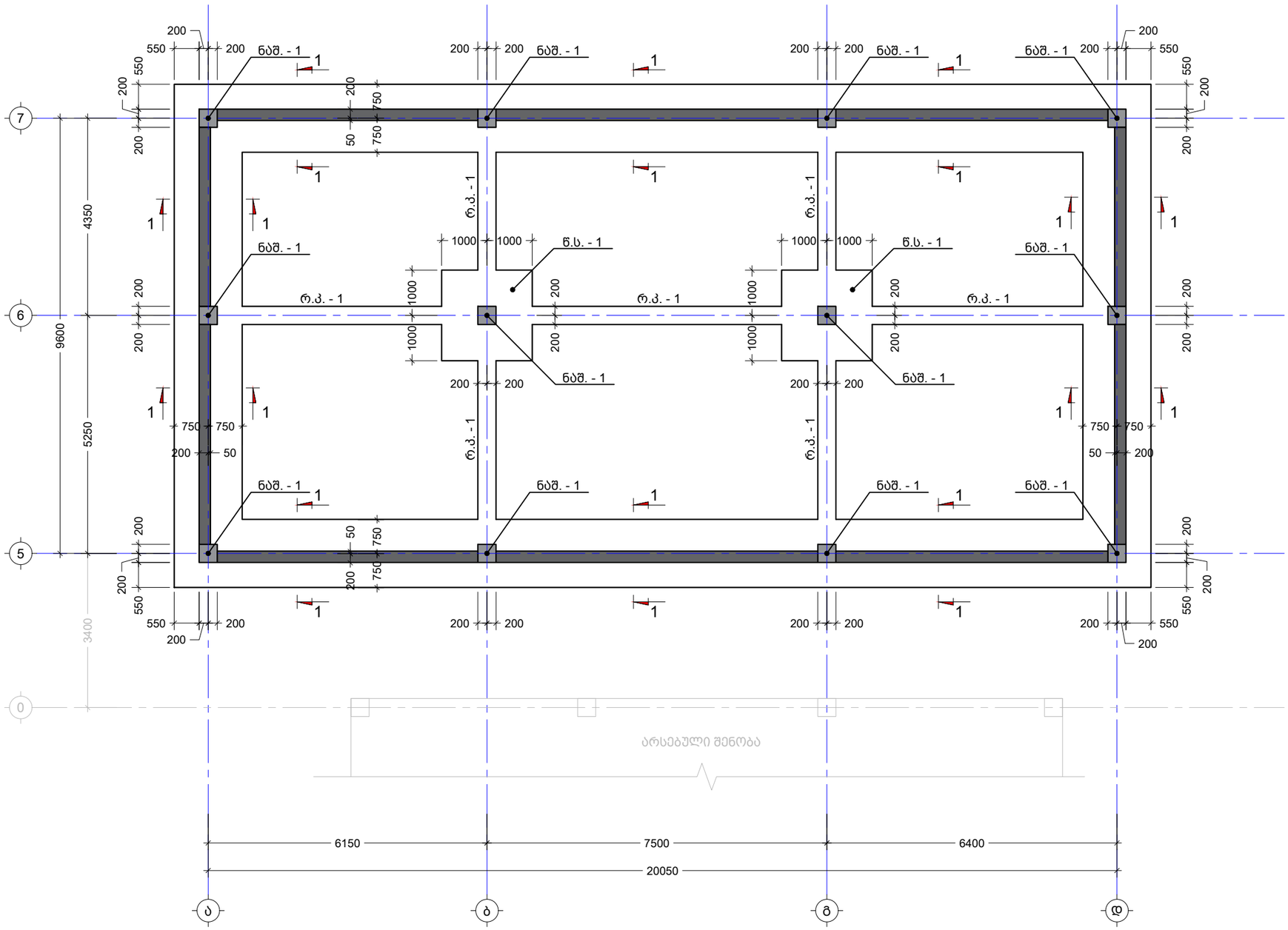

შენიშვნა:
NOTE:

----	----	----	----
----	----	----	----
----	----	----	----
----	----	----	----
----	----	----	----
No	Date	Revision	Issued by

სიტუაციური სქემა
KEY PLAN

მისამართი
ADDRESS
ქ. თბილისი, მირიან მეფის ქუჩა N11 ბ
ს/კ (01.10.06.014.088)

პროექტი
PROJECT
ექვსსართულიანი შენობა (მიშენება)

ნახაზი
DRWG.
საძირკვლის მარკირების გეგმა -1.00 ნიშნულზე

მთავარი კონსტრუქტორი:
ბ.ბერიძე

შეასრულა:
ISSUED BY:
თ.ი.

შეამოწმა
APPROVED BY:
ლ.ა.

ფაილი
FILE
FOUNDATION

პროექტის №:
PROJECT No

ფორმატი
PAPER SIZE
A3

მასშტაბი
SCALE

ნახ.კოდი
DRWG. No
S - 101

კორექტ.
REVISION

სტადია
STATUS

29.09.2026

კვეთი A - A
მ. 1:100

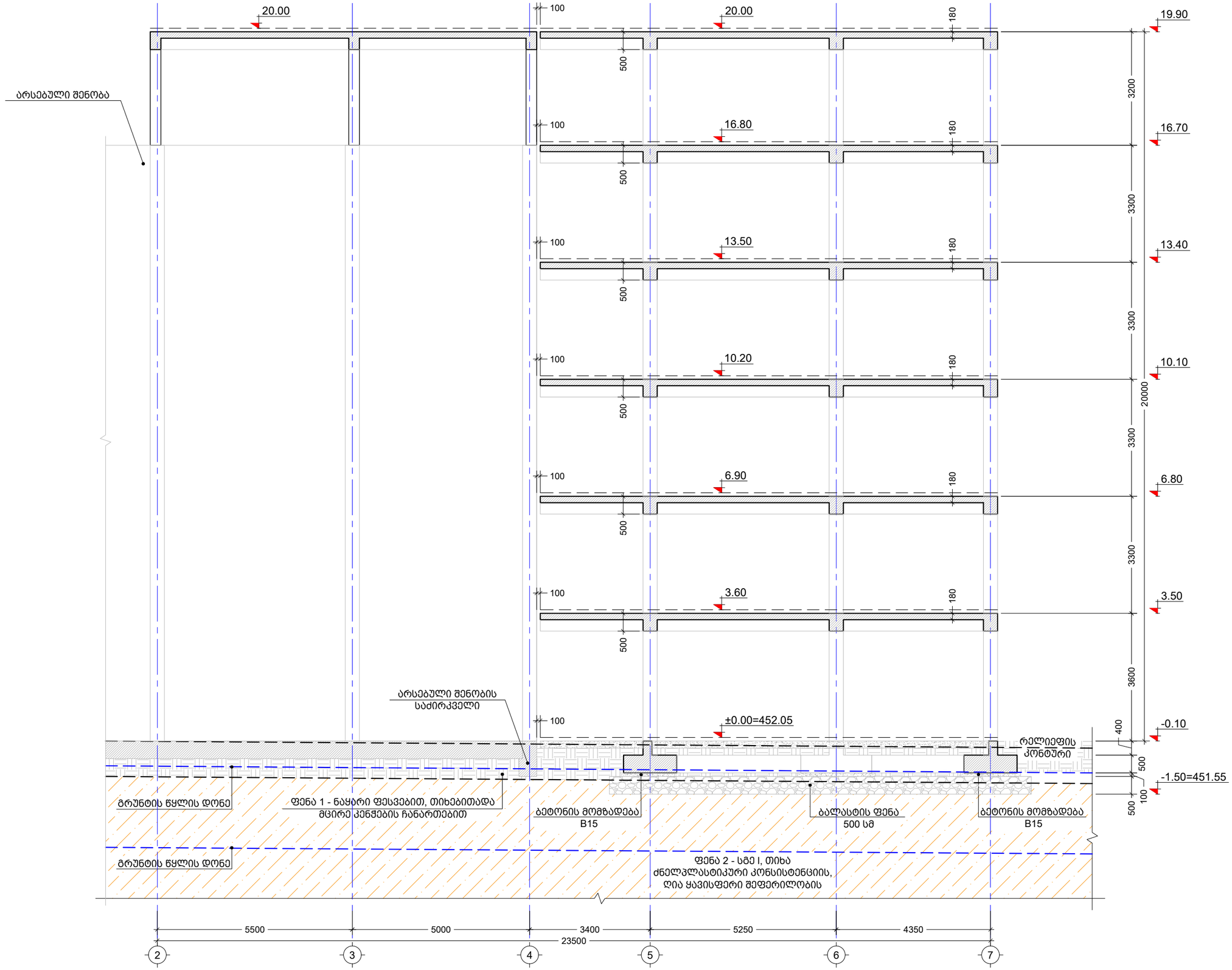

შენიშვნა:
NOTE:

1. საძირკვლის ფუძედ მიღებულია გრუნტის ხელოვნური ფენა - მდინარის ხვინჭა(ბალასტი) სისქით 100 სმ, გრუნტი დაიტკეპნოს 20 სმ სისქის ფენებად მანამ, სანამ შემკვრივების კოეფიციენტი k არ მიაღწევს 0.97 - ს
ხოლო ფიზიკურ-მექანიკური თვისებები კი: საანგარიშო წინაღობა Ro=250 კპა (2.5 კგძ/სმ2);
სიმკვრივე ρ = 1.95 გრ/სმ3; E=400 მპა (4000 ტ/მ2);
2. შემკვრივების კოეფიციენტი k შემოწმდეს შესაბამისი სერთიფიცირებული სპეციალისტის მიერ.
3. საძირკვლის ფუძე დაიტკეპნოს მძიმე ვიბრო ფილით .
4. თავზე მოეწყოს ბეტონის მომზადება 10სმ სისქის.;
5. საძირკვლის ფუძე აუცილებელია მიიღოს ინჟინერ-გეოლოგმა;

No	Date	Revision	Issued by
----	----	----	----
----	----	----	----
----	----	----	----
----	----	----	----
----	----	----	----
----	----	----	----

სიტუაციური სქემა
KEY PLAN

მისამართი
ADDRESS
ქ. თბილისი, მირიან მეფის ქუჩა N11 ბ
ს/კ (01.10.06.014.088)

პროექტი
PROJECT
ექვსსართულიანი შენობა (მიშენება)

ნახაზი
DRWG.
კვეთი A - A

მთავარი კონსტრუქტორი: ბ.ბერიძე	შესრულა: ISSUED BY: თ.ი.	შეამოწმა APPROVED BY: ლ.კ.
	ფაილი FILE FOUNDATION	პროექტის №: PROJECT No
	ფორმატი PAPER SIZE A3	მასშტაბი SCALE ----
ნახ.კოდი DRWG. No S - 102	კორექტ. REVISION ----	სტადია STATUS

29.09.2026

კვეთი 1 - 1
მ. 1:20

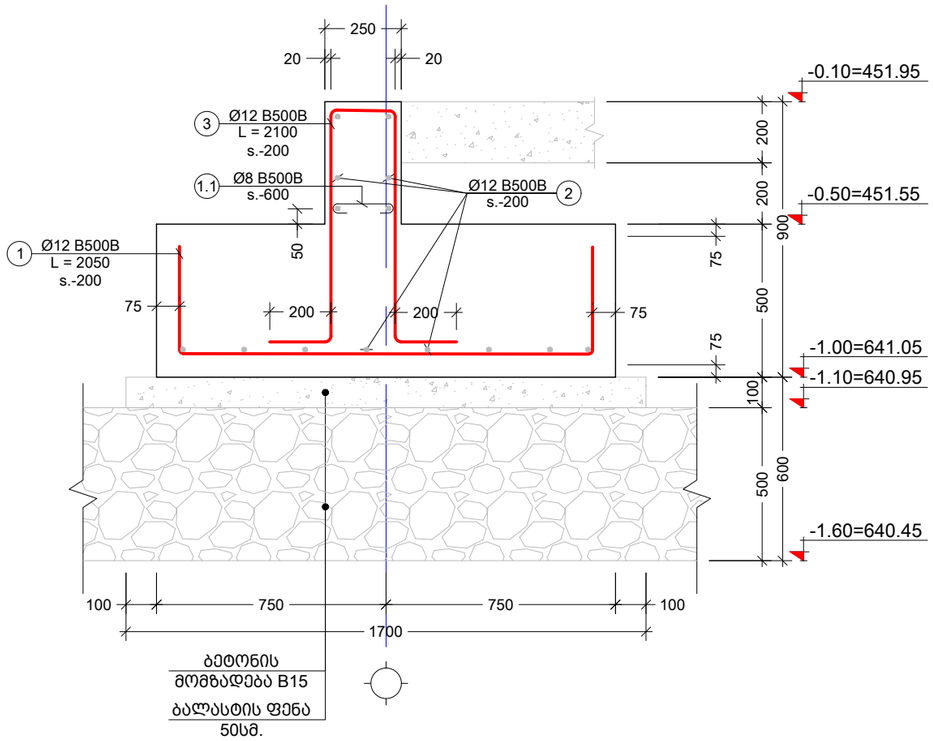

პოზ. №	ესკიზი	L მმ
1	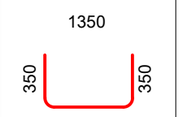	2050
1.1	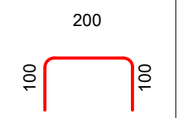	400

კონსტრ. დასახ.	ელემენტის დასახ.	პოზ. №	დიამეტრი ან კვეთი (მმ)		ერთეულის სიგრძე (მმ.)	რაოდენობა (ც.)	საერთო სიგრძე (მ.)	საერთო წონა (კგ.)
ლენტური სამრეკველო	კვეთი 1-1	1	Ø 12	B500B	2050	330 X 1	677	600
		2	Ø 12	B500B	დ.ა.	-	1005	892
		3	Ø 12	B500B	2100	278 X 1	584	518
		1.1	Ø 8	B500B	400	95 X 1	38	15
		მძიმე ბეტონი		B25	V =	50.00 X 1	= 50.00	მ³
		ბეტონის მომზადება		B15	V =	10.10 X 1	= 10.10	მ³

შენიშვნა:
NOTE:

No	Date	Revision	Issued by
----	----	----	----
----	----	----	----
----	----	----	----
----	----	----	----
----	----	----	----

სიტუაციური სქემა
KEY PLAN

მისამართი
ADDRESS
ქ. თბილისი, მირიან მეფის ქუჩა N11 ბ
ს/კ (01.10.06.014.088)

პროექტი
PROJECT
ექვსსართულიანი შენობა (მიშენება)

ნახაზი
DRWG.
კვეთი 1 - 1

მთავარი კონსტრუქტორი:
ბ.ბერიძე

შეასრულა:
ISSUED BY:
თ.ი.

შეამოწმა
APPROVED BY:
ლ.კ.

ფაილი
FILE
FOUNDATION

პროექტის №:
PROJECT No

ფორმატი
PAPER SIZE
A3

მასშტაბი
SCALE

ნახ.კოდი
DRWG. No
S - 103

კორექტ.
REVISION

სტადია
STATUS

29.09.2026

წერტილოვანი საძირკველი წ.ს. - 1
მ. 1:20

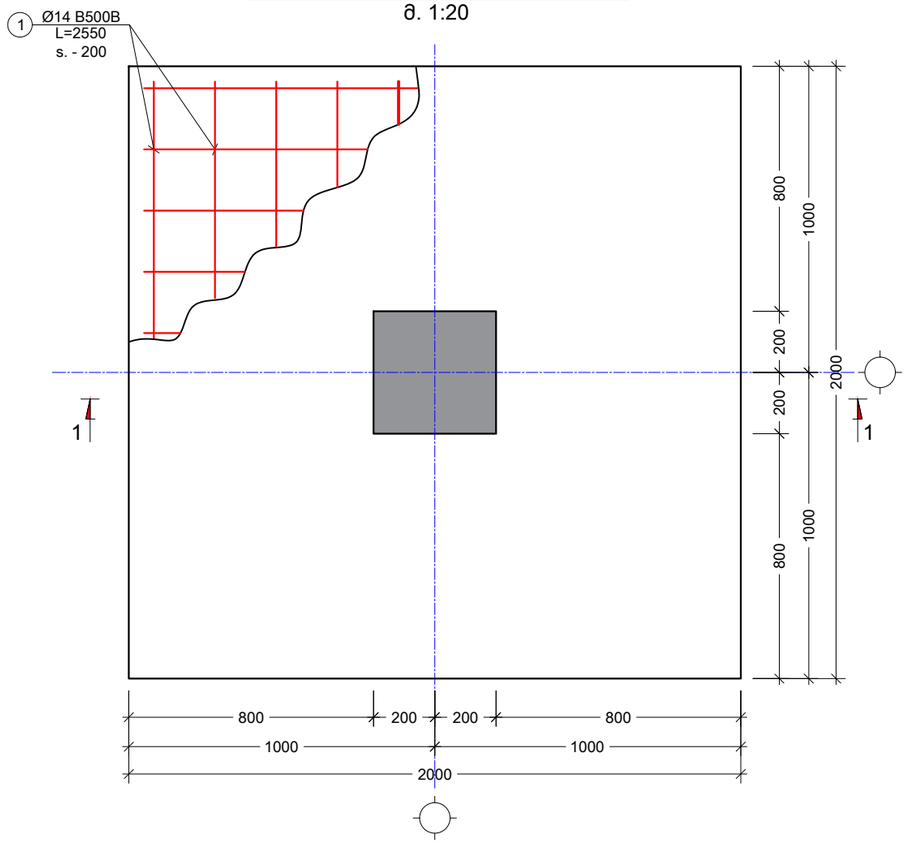

პოზ. №	ესკიზი	L მმ
1	1850 350 350	2550

კვეთი 1 - 1
მ. 1:20

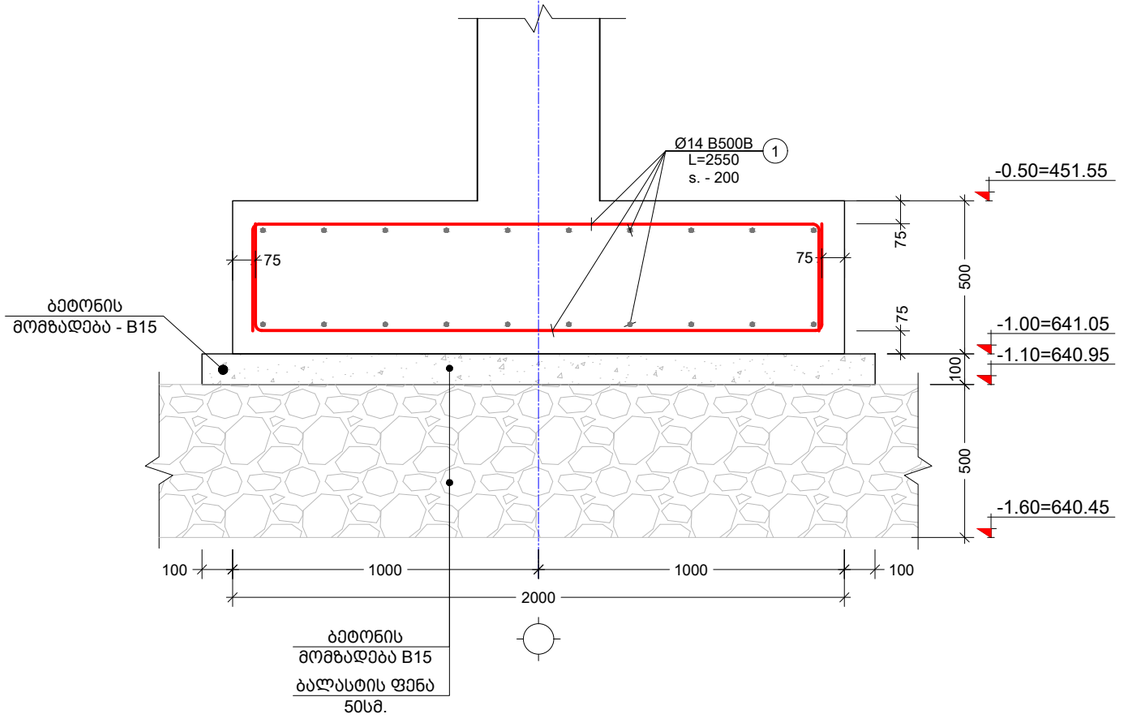

კონსტრ. დასახ.	ელემენტის დასახ.	პოზ. №	დიამეტრი ან კვეთი (მმ)	ერთეულის სიგრძე (მმ.)	რაოდენობა (ც.)	საერთო სიგრძე (მ.)	საერთო წონა (კგ.)
წერტილოვანი საძირკველი	წ.ს. - 1	1	Ø 16 B500B	2550	40 X 2	204	322
		მძიმე ბეტონი B25		V =	2.00 X 2	= 4.00 მ³	
		ბეტონის მომზადება B15		V =	0.48 X 2	= 0.96 მ³	

შენიშვნა:
NOTE:

No	Date	Revision	Issued by
----	----	----	----
----	----	----	----
----	----	----	----
----	----	----	----
----	----	----	----

სიტუაციური სქემა
KEY PLAN

მისამართი
ADDRESS
ქ. თბილისი, მირიან მეფის ქუჩა N11 ბ
ს/კ (01.10.06.014.088)

პროექტი
PROJECT
ექვსსართულიანი შენობა (მიშენება)

ნახაზი
DRWG.
წერტილოვანი საძირკველი წ.ს. - 1

მთავარი კონსტრუქტორი:	შეასრულა: ISSUED BY:	შეამოწმა APPROVED BY:
ბ.ბერიძე	თ.ი.	ლ.კ.
	ფაილი FILE FOUNDATION	პროექტის №: PROJECT No
	ფორმატი PAPER SIZE A3	მასშტაბი SCALE ----
ნახ.კოდი DRWG. No S - 104	კორექტ. REVISION ----	სტადია STATUS

29.09.2026

რანდკოჭი რ.კ. - 1
მ. 1:10

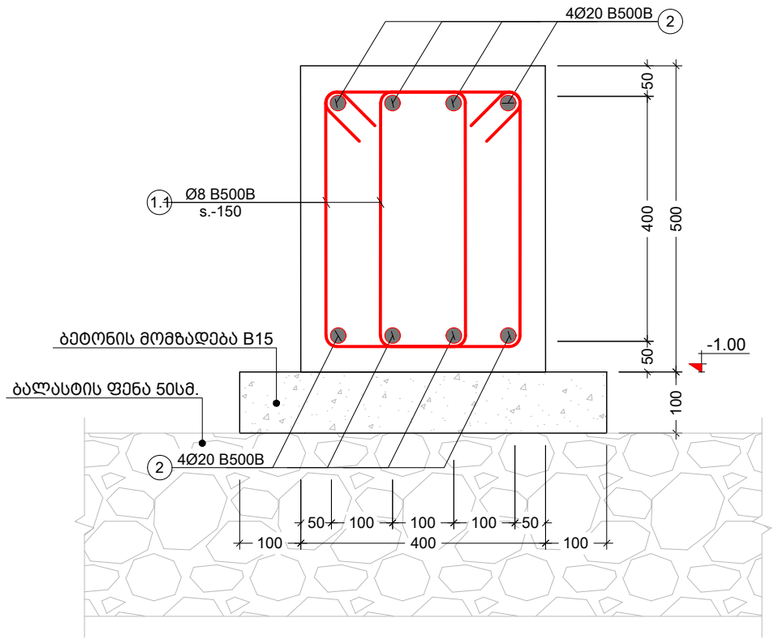

პოზ. №	ე ს კ ი ზ ი	L მმ
1.1	300 / 500 / 400 / 200	1400

კონსტრ. დასახ.	ელემენტის დასახ.	პოზ. №	დიამეტრი ან კვეთი (მმ)	ერთეულის სიგრძე (მმ.)	რაოდენობა (ც.)	საერთო სიგრძე (მ.)	საერთო წონა (კგ.)
რანდკოჭი	რკ. - 1	1	Ø 20 B500B	დ.ა.	-	360	887
		1.1	Ø 8 B500B	1400	360 X 1	504	199
		მძიმე ბეტონი B25		V =	5.40 X 1	= 5.40 მ³	
		ბეტონის მომზადება B15		V =	1.60 X 1	= 1.60 მ³	

წერტილოვანი საძირკველში რანდკოჭების ორივე შრის არმირების მოწყობის ტიპ.ფრაგმენტი (ზედხედი)

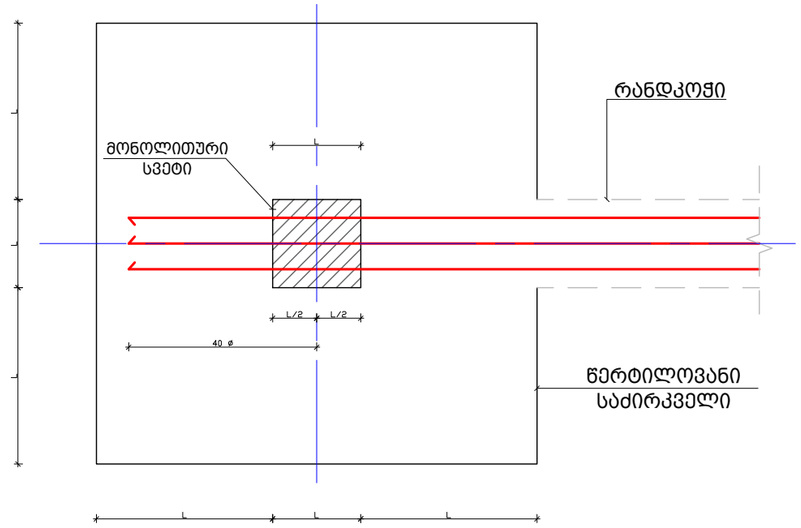

წერტილოვანი საძირკველში რანდკოჭების ორივე შრის არმირების მოწყობის ტიპ.ფრაგმენტი (კვეთი)

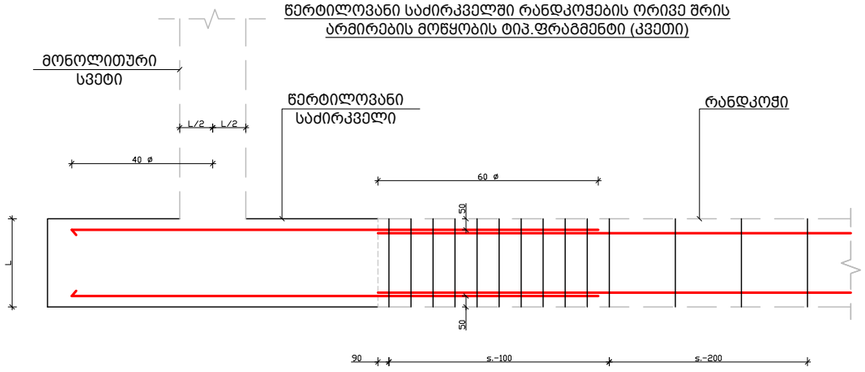

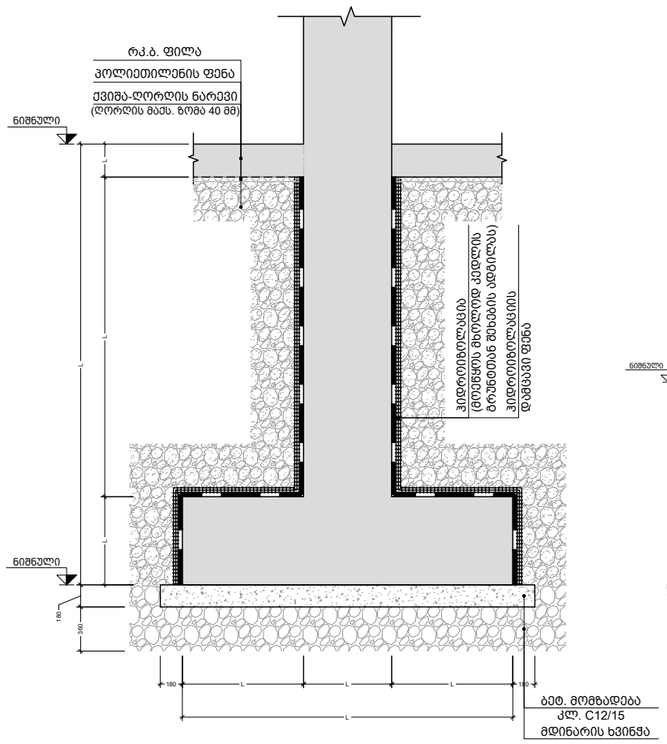

რანდკოჭისა ჰიდროიზოლაციის მოწყობის ტიპ. კვანძი

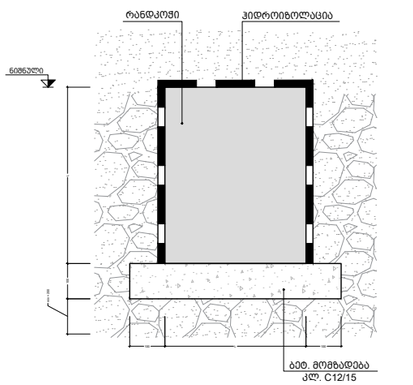

შენიშვნა:
NOTE:

----	----	----	----
----	----	----	----
----	----	----	----
----	----	----	----
----	----	----	----
No	Date	Revision	Issued by

სიტუაციური სქემა
KEY PLAN

მისამართი
ADDRESS
ქ. თბილისი, მირიან მეფის ქუჩა N11 ბ
ს/კ (01.10.06.014.088)

პროექტი
PROJECT
ექვსსართულიანი შენობა (მიშენება)

ნახაზი
DRWG.
რანდკოჭი რ.კ. - 1

მთავარი კონსტრუქტორი:
ბ.ბერიძე

შეასრულა:
ISSUED BY:
თ.ი.

შეამოწმა
APPROVED BY:
ლ.კ.

ფაილი
FILE
FOUNDATION

პროექტის №:
PROJECT No

ფორმატი
PAPER SIZE
A3

მასშტაბი
SCALE

ნახ.კოდი
DRWG. No
S - 105

კორექტ.
REVISION

სტადია
STATUS

29.09.2026

ნაშვერი - 1
მ. 1:25

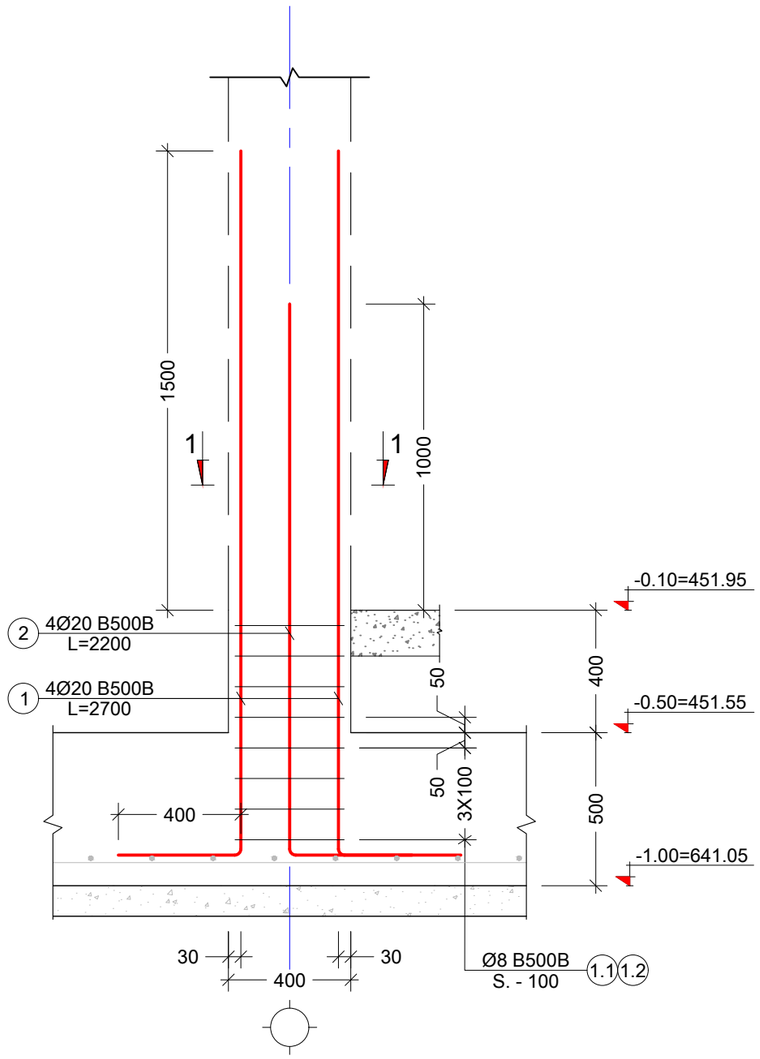

კვეთი 1 - 1
მ. 1:10

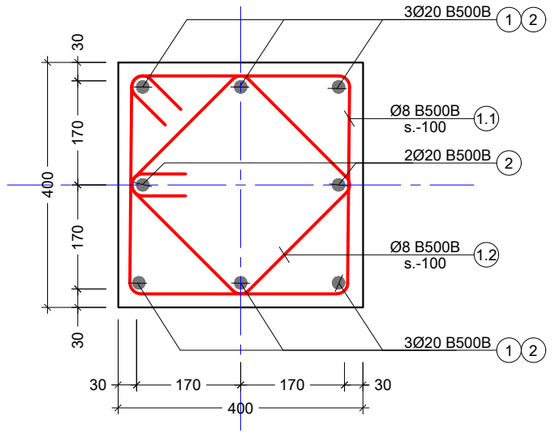

პოზ. №	ესკიზი	L მმ
1.1	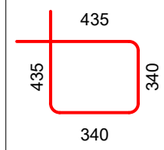	1550
1.2	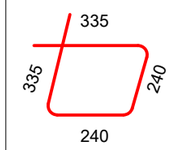	1150

კონსტრ. დასახ. და სართული	ელემენტის დასახ. და რაოდენობა	პოზ. №	დიამეტრი ან კვეთი (მმ)		ერთეულის სიგრძე (მმ.)	რაოდენობა (ც.)	საერთო სიგრძე (მ.)	საერთო წონა (კგ.)
მონოლითური სვეტების სპეციფიკაცია	ნაშვერი -1 12 (ც.)	1	Ø 20	B500B	2700	4 X 12	129.60	319
		2	Ø 20	B500B	2200	4 X 12	105.60	260
		1.1	Ø 8	B500B	1550	8 X 12	148.80	59
		1.2	Ø 8	B500B	1150	8 X 12	110.40	44
		მძიმე ბეტონი		B25	V =	0.0 X 12	= 0.43	მ³

შენიშვნა:
NOTE:

No	Date	Revision	Issued by
----	----	----	----
----	----	----	----
----	----	----	----
----	----	----	----
----	----	----	----

სიტუაციური სქემა
KEY PLAN

მისამართი
ADDRESS
ქ. თბილისი, მირიან მეფის ქუჩა N11 ბ ს/კ (01.10.06.014.088)

პროექტი
PROJECT
ექვსსართულიანი შენობა (მიშენება)

ნახაზი
DRWG.
ნაშვერი - 1

მთავარი კონსტრუქტორი:	შეასრულა: ISSUED BY:	შეამოწმა APPROVED BY:
ბ.ბერიძე	თ.ი.	ლ.კ.
	ფაილი FILE FOUNDATION	პროექტის №: PROJECT No
	ფორმატი PAPER SIZE A3	მასშტაბი SCALE ----
ნახ.კოდი DRWG. No S - 106	კორექტ. REVISION ----	სტადია STATUS

29.09.2026

გრუნტზე მოწყობილი ფილის გეგმა -0.10 ნიშნულზე
მ. 1:100

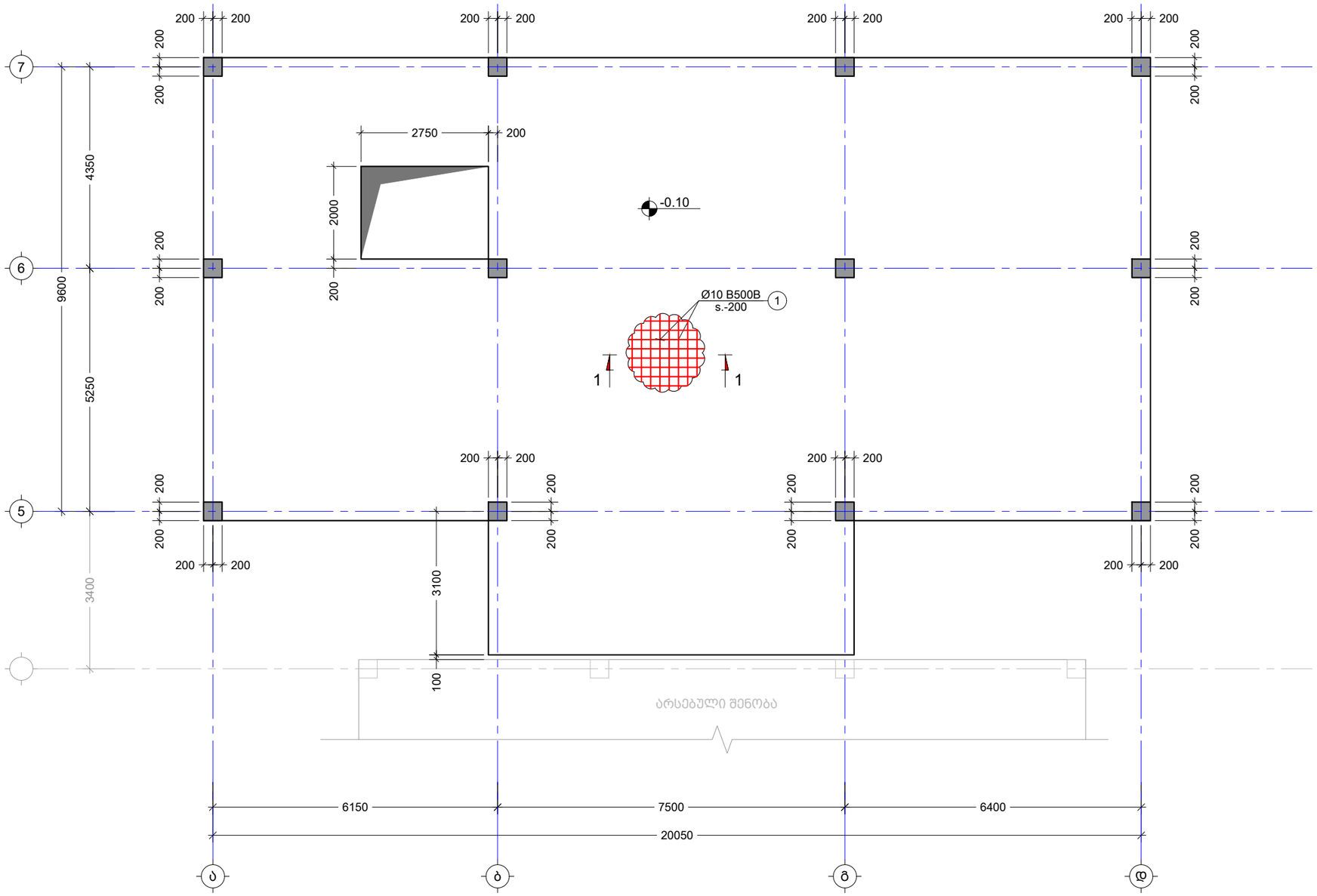

კვეთი 1 - 1
მ. 1:10

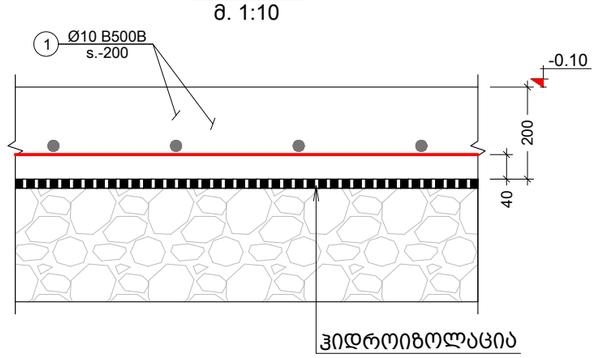

კონსტრ. დასახ. და სართული	პოზ. №	დიამეტრი ან კვეთი (მმ)	ერთეულის სიგრძე (მმ.)	რაოდენობა (ც.)	საერთო სიგრძე (მ.)	საერთო წონა (კგ.)
კვეთი 1-1	1	Ø 10 B500B	დ.ა.	—	2420	1491
	მძიმე ბეტონი	B25	V = 44.0 X 1	= 44.00	მ³	

შენიშვნა:
NOTE:

No	Date	Revision	Issued by
----	----	----	----
----	----	----	----
----	----	----	----
----	----	----	----
----	----	----	----

სიტუაციური სქემა
KEY PLAN

მისამართი ADDRESS: ქ. თბილისი, მირიან მეფის ქუჩა N11 ბ
ს/კ (01.10.06.014.088)

პროექტი PROJECT: ექვსსართულიანი შენობა (მიშენება)

ნახაზი DRWG.: გრუნტზე მოწყობილი ფილის გეგმა -0.10 ნიშნულზე

მთავარი კონსტრუქტორი: ბ.ბერიძე	შესრულა: ISSUED BY: თ.ი.	შეამოწმა APPROVED BY: ლ.ა.
	ფაილი FILE: SL -0.10	პროექტის №: PROJECT No
	ფორმატი PAPER SIZE: A3	მასშტაბი SCALE: ----
ნახ.კოდი DRWG. No: S - 201	კორექტ. REVISION: ----	სტადია STATUS

29.09.2026

გადახურვის ფილის საყალიბე გეგმა 3.50 - 13.40 ნიშნულზე
მ. 1:100

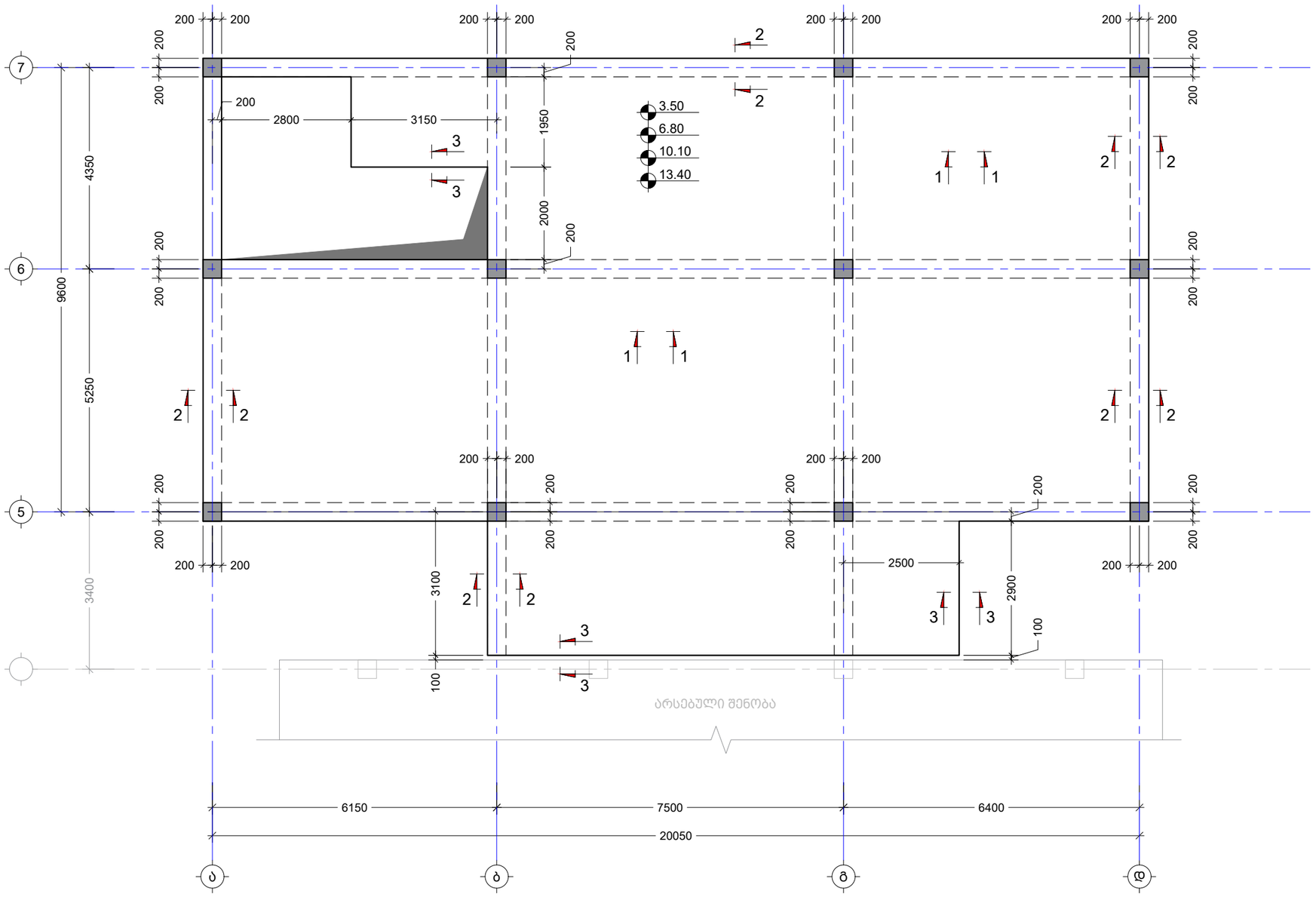

შენიშვნა:
NOTE:

No	Date	Revision	Issued by
----	----	----	----
----	----	----	----
----	----	----	----
----	----	----	----
----	----	----	----

სიტუაციური სქემა
KEY PLAN

მისამართი
ADDRESS
ქ. თბილისი, მირიან მეფის ქუჩა N11 ბ
ს/კ (01.10.06.014.088)

პროექტი
PROJECT
ექვსსართულიანი შენობა (მიშენება)

ნახაზი
DRWG.
გადახურვის ფილის გეგმა 3.50 - 13.40 ნიშნულზე

მთავარი კონსტრუქტორი:
ბ.ბერიძე

შესრულა:
ISSUED BY:
თ.ი.

შეამოწმა
APPROVED BY:
ლ.კ.

ფაილი
FILE
SL 3.50 - 13.40

პროექტის №:
PROJECT No

ფორმატი
PAPER SIZE
A3

მასშტაბი
SCALE

ნახ.კოდი
DRWG. No
S - 202

კორექტ.
REVISION

სტადია
STATUS

29.09.2026

გადახურვის ფილის არმირების გეგმა 3.50 - 13.40 ნიშნულზე
მ. 1:100

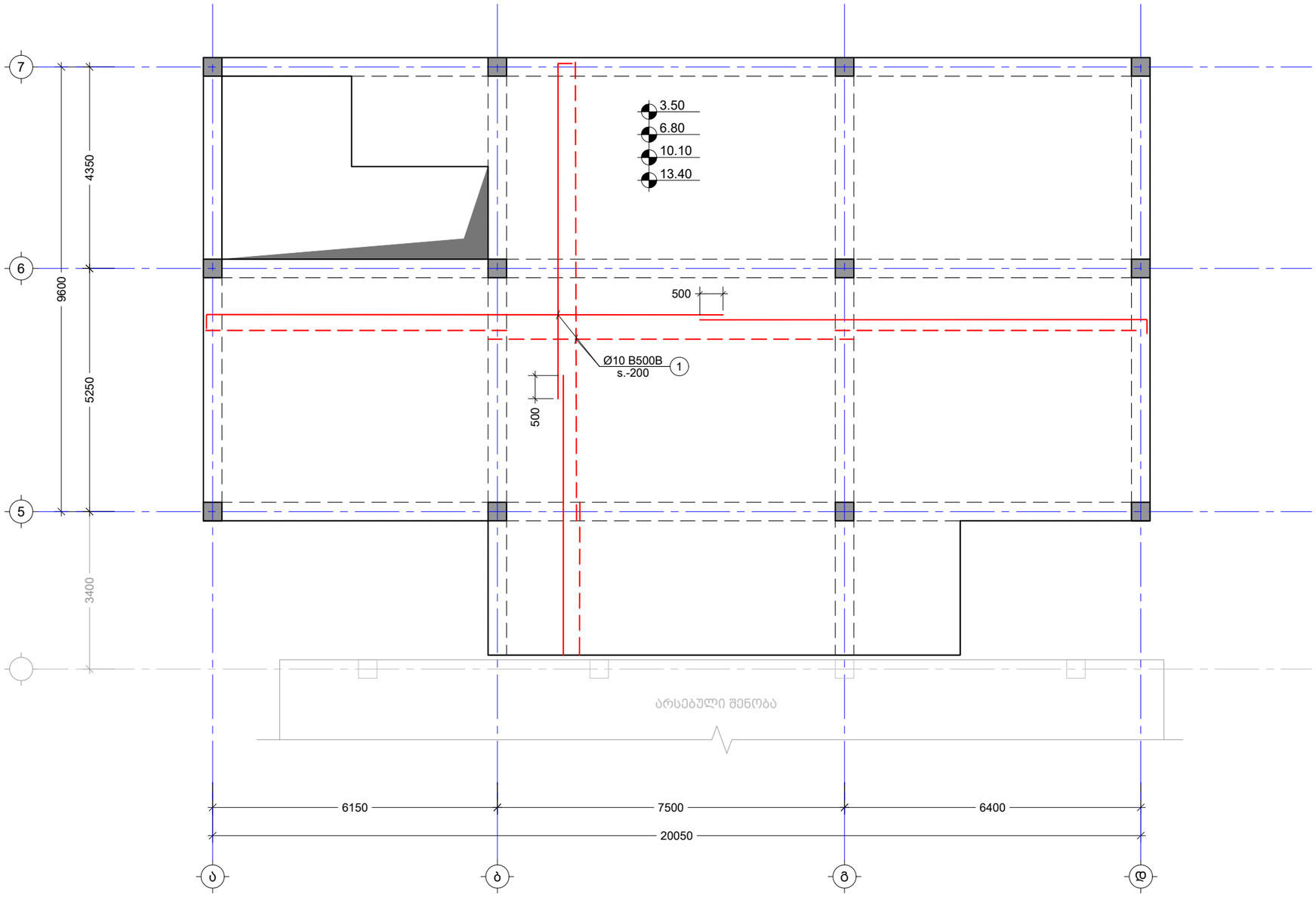

ზედა შრე

ქვედა შრე

შენიშვნა:
NOTE:

1. ყოველი შემდეგი რიგი შესრულდეს პოზიციების ადგილმონაცვლეობით.

----	----	----	----
----	----	----	----
----	----	----	----
----	----	----	----
----	----	----	----
No	Date	Revision	Issued by

სიტუაციური სქემა
KEY PLAN

მისამართი
ADDRESS
ქ. თბილისი, მირიან მეფის ქუჩა N11 ბ
ს/კ (01.10.06.014.088)

პროექტი
PROJECT
ექვსსართულიანი შენობა (მიშენება)

ნახაზი
DRWG.
გადახურვის ფილის არმირების გეგმა 3.50 - 13.40 ნიშნულზე

მთავარი კონსტრუქტორი:
ბ.ბერიძე

შესრულა:
ISSUED BY:
თ.ი.

შეამოწმა
APPROVED BY:
ლ.კ.

ფაილი
FILE
SL 3.50 - 13.40

პროექტის №:
PROJECT No

ფორმატი
PAPER SIZE
A3

მასშტაბი
SCALE

ნახ.კოდი
DRWG. No
S - 203

კორექტ.
REVISION

სტადია
STATUS

29.09.2026

კვეთი 1 - 1
მ. 1:10

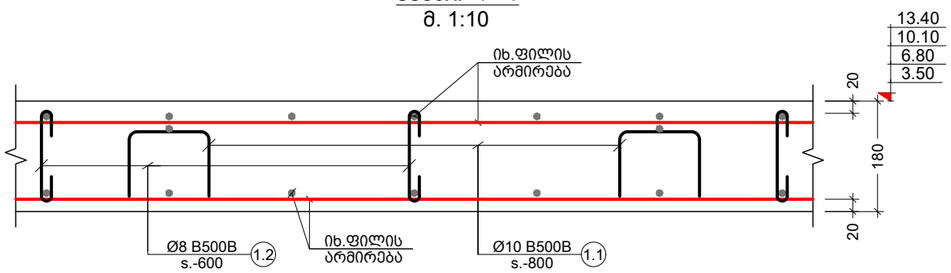

კვეთი 2 - 2
მ. 1:10

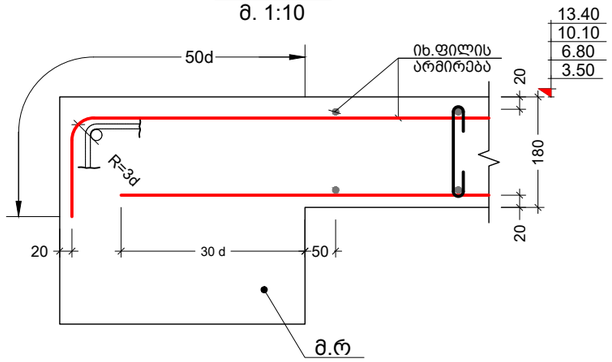

კვეთი 3 - 3
მ. 1:10

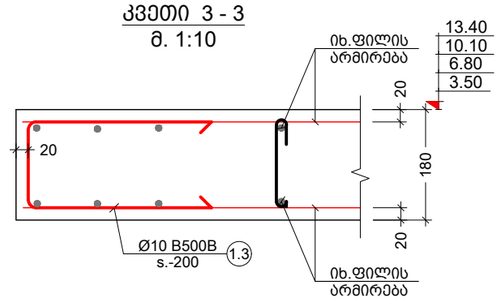

პოზ. №	ე ს კ ი ზ ი	L მმ
1.1	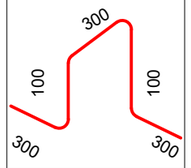	1100
1.2	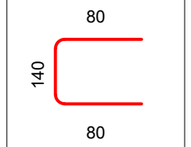	300
1.3	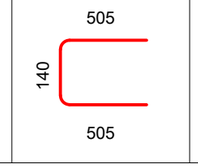	1150

არმირების ღიობებთან გაძლიერების სქემა
მ. 1:20

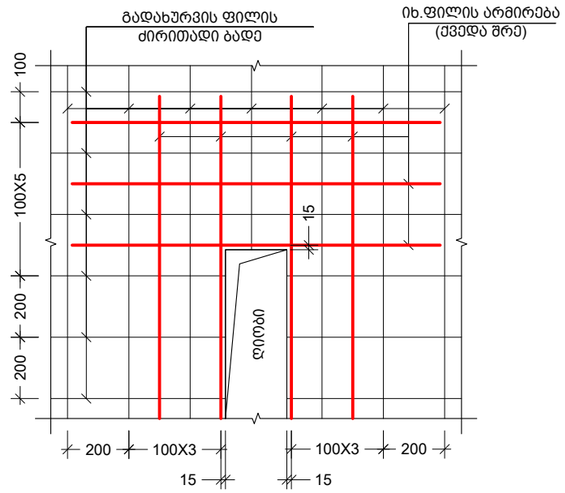

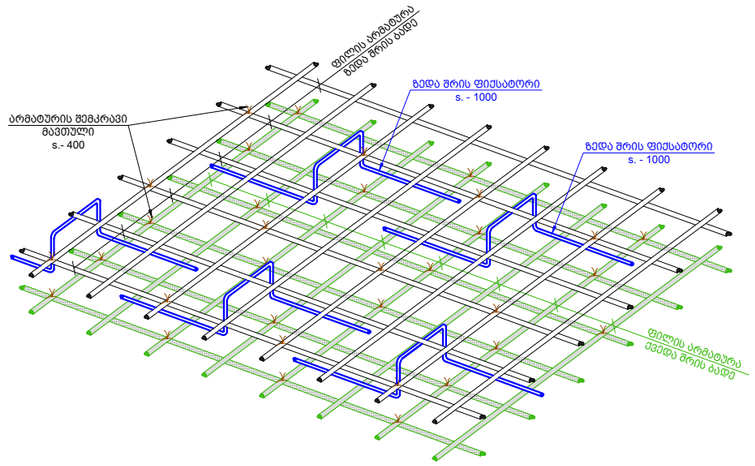

კონსტრ. დასახ. და სართული	პოზ. №	დიამეტრი ან კვეთი (მმ)	ერთეულის სიგრძე (მმ.)	რაოდენობა (ც.)	საერთო სიგრძე (მ.)	საერთო წონა (კგ.)
გად. ფილის სხვადასხვა 3.50 - 13.40 ნიშნულზე	1	Ø 10 B500B	დ.ა.	–	19096	11767
	1.1	Ø 10 B500B	1100	275 X 4	1211.38	746
	1.2	Ø 8 B500B	300	489 X 4	587.33	232
	1.3	Ø 10 B500B	1150	90 X 4	414.00	255
	მძიმე ბეტონი	B25	V = 31.7 X 4		= 126.86	მ³

შენიშვნა:
NOTE:

No	Date	Revision	Issued by
----	----	----	----
----	----	----	----
----	----	----	----
----	----	----	----
----	----	----	----
----	----	----	----

სიტუაციური სქემა
KEY PLAN

მისამართი
ADDRESS
ქ. თბილისი, მირიან მეფის ქუჩა N11 ბ
ს/კ (01.10.06.014.088)

პროექტი
PROJECT
ექვსსართულიანი შენობა (მიშენება)

ნახაზი
DRWG.
გადახურვის ფილის კვეთები და სპეციფიკაცია 3.50 - 13.40 ნიშნულზე

მთავარი კონსტრუქტორი:
ბ.ბერიძე

შესრულა: ISSUED BY: თ.ი.

შეამოწმა APPROVED BY: ლ.ა.

ფაილი FILE SL 3.50 - 13.40

პროექტის №: PROJECT No

ფორმატი PAPER SIZE A3

მასშტაბი SCALE ----

ნახ.კოდი DRWG. No S - 204

კორექტ. REVISION ----

სტადია STATUS

29.09.2026

გადახურვის ფილის საყალიბე გეგმა 16.70 ნიშნულზე

მ. 1:100

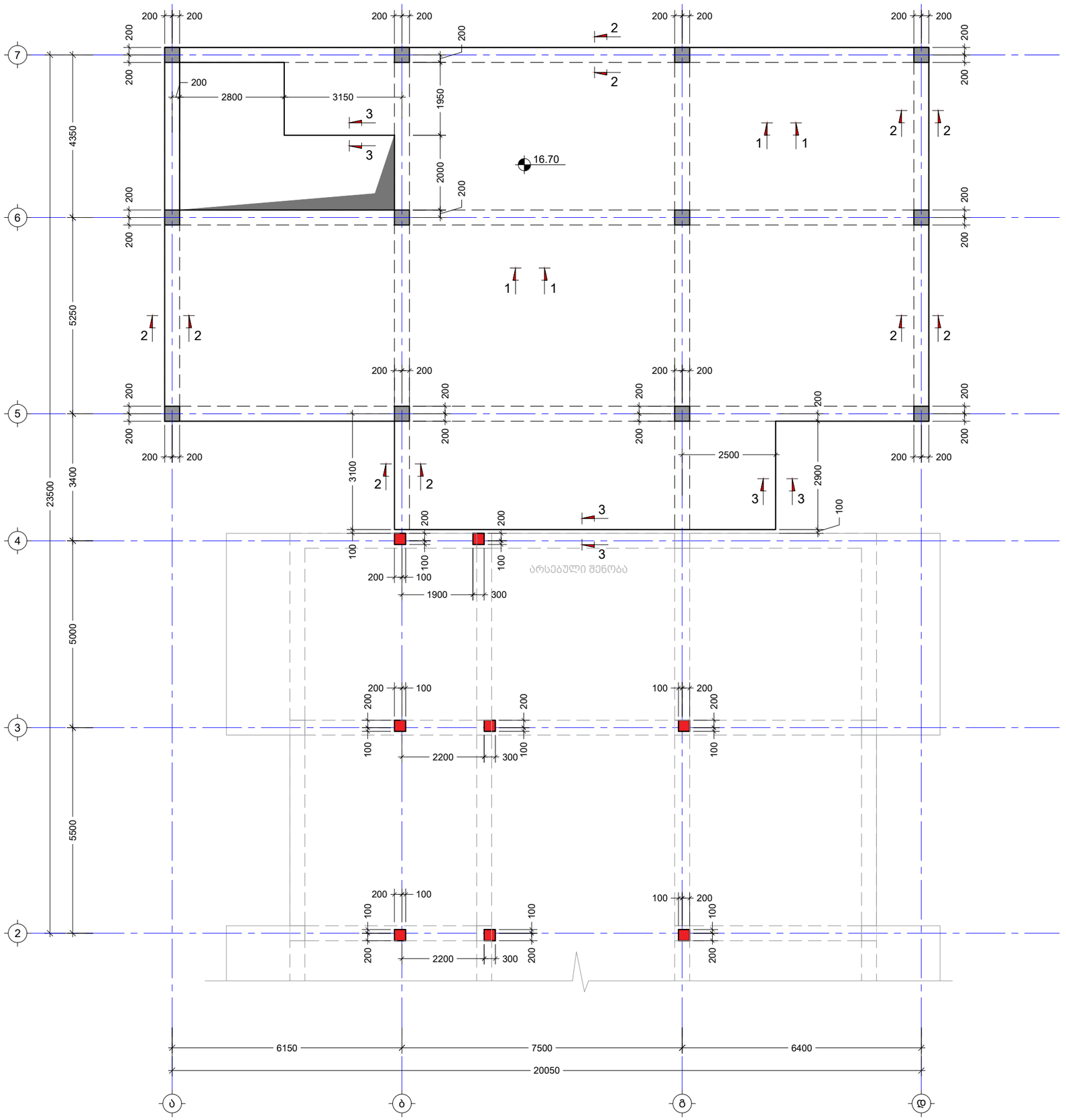

შენიშვნა:
NOTE:

----	----	----	----
----	----	----	----
----	----	----	----
----	----	----	----
----	----	----	----
No	Date	Revision	Issued by

სიტუაციური სქემა
KEY PLAN

მისამართი
ADDRESS
ქ. თბილისი, მირიან მეფის ქუჩა N11 ბ
ს/კ (01.10.06.014.088)

პროექტი
PROJECT
ექვსსართულიანი შენობა (მიშენება)

ნახაზი
DRWG.
გადახურვის ფილის გეგმა 16.70 ნიშნულზე

მთავარი კონსტრუქტორი:
ბ.ბერიძე

შესრულა: ISSUED BY: თ.ი.	შეამოწმა APPROVED BY: ლ.ა.	
ფაილი FILE SL 16.70	პროექტის №: PROJECT No	
ფორმატი PAPER SIZE A3	მასშტაბი SCALE ----	
ნახ.კოდი DRWG. No S - 205	კორექტ. REVISION ----	სტადია STATUS

29.09.2026

გადახურვის ფილის არმირების გეგმა 16.70 ნიშნულზე
მ. 1:100

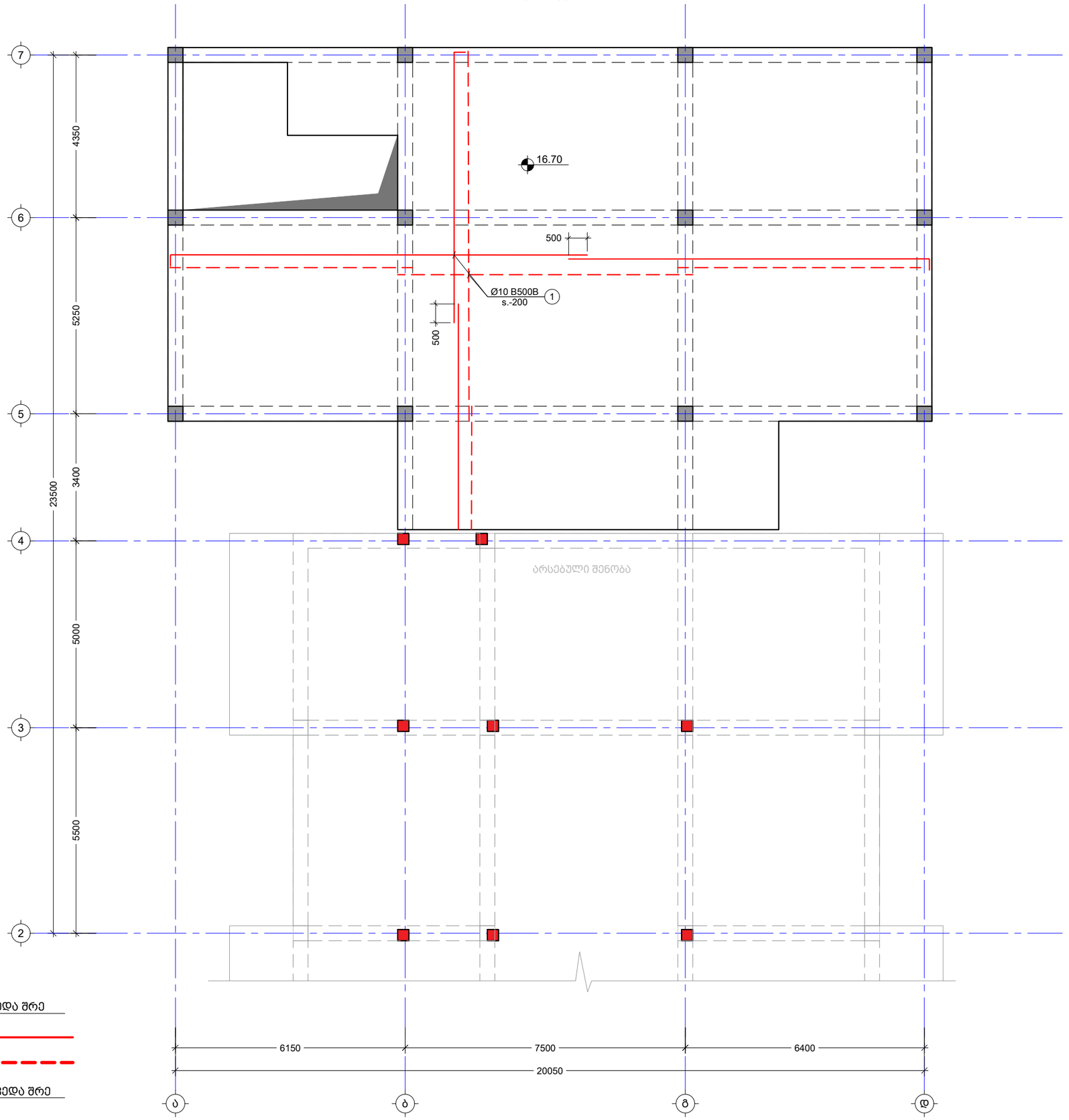

შენიშვნა:
NOTE:

1. ყოველი შემდეგი რიგი შესრულდეს პოზიციების ადგილმონაცვლეობით.

----	----	----	----
----	----	----	----
----	----	----	----
----	----	----	----
----	----	----	----
No	Date	Revision	Issued by

სიტუაციური სქემა
KEY PLAN

მისამართი
ADDRESS
ქ. თბილისი, მირიან მეფის ქუჩა N11 ბ
ს/კ (01.10.06.014.088)

პროექტი
PROJECT
ექვსსართულიანი შენობა (მიშენება)

ნახაზი
DRWG.
გადახურვის ფილის არმირების გეგმა 16.70 ნიშნულზე

მთავარი კონსტრუქტორი: ბ.ბერიძე	შესრულა: ISSUED BY: თ.ი.	შეამოწმა APPROVED BY: ლ.ა.
	ფაილი FILE SL 16.70	პროექტის №: PROJECT No
	ფორმატი PAPER SIZE A3	მასშტაბი SCALE ----
ნახ.კოდი DRWG. No S - 206	კორექტ. REVISION ----	სტადია STATUS

29.09.2026

კვეთი 1 - 1
მ. 1:10

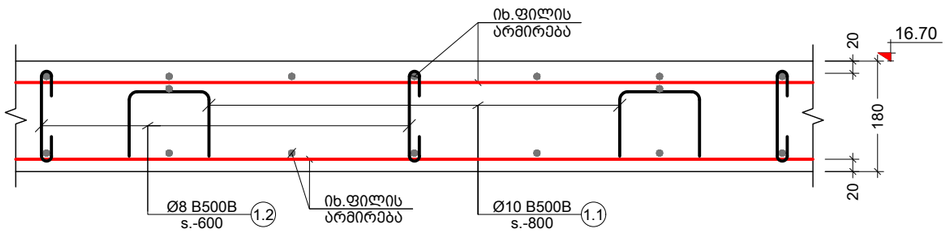

კვეთი 2 - 2
მ. 1:10

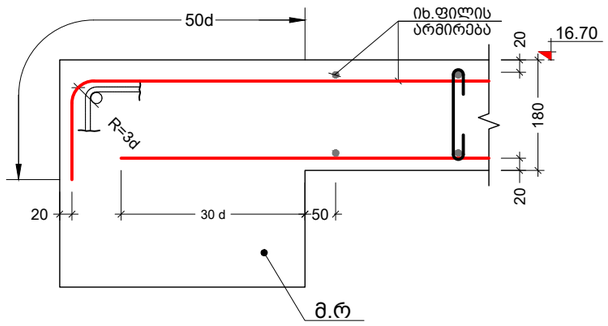

კვეთი 3 - 3
მ. 1:10

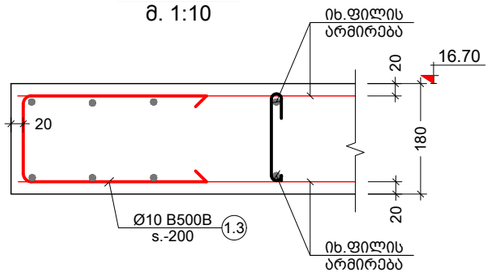

პოზ. №	ესკიზი	L მმ
1.1	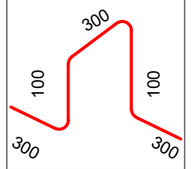	1100
1.2	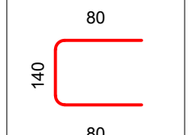	300
1.3	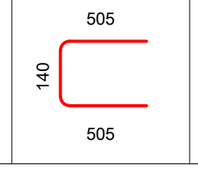	1150

არმირების ღიობებთან გაძლიერების სქემა
მ. 1:20

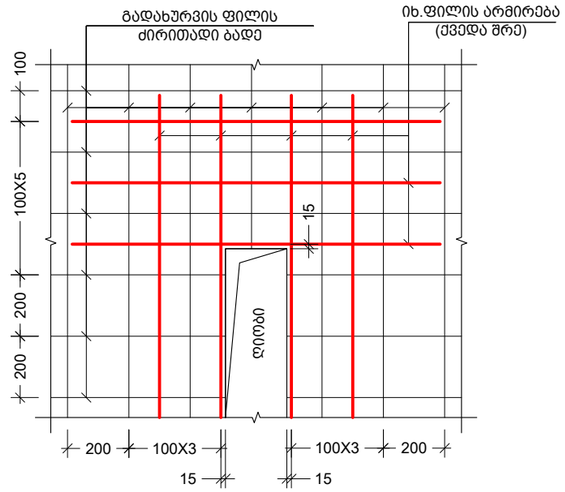

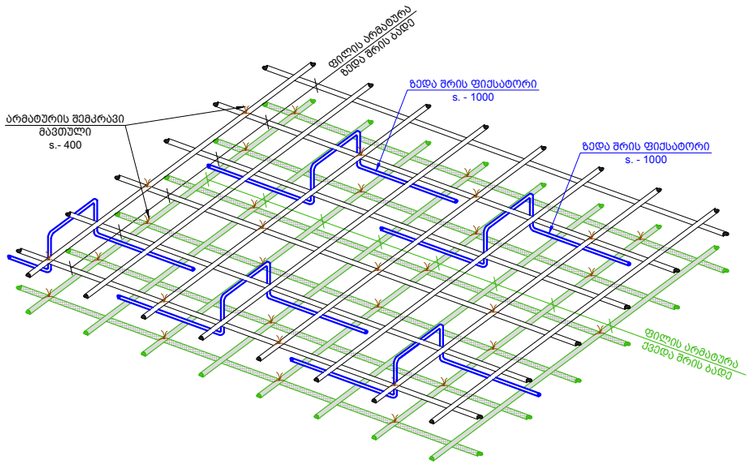

კონსტრ. დასახ. და სართული	პოზ. №	დიამეტრი ან კვეთი (მმ)	ერთეულის სიგრძე (მმ.)	რაოდენობა (ც.)	საერთო სიგრძე (მ.)	საერთო წონა (კგ.)
გად. ფილის სპეციფიკაცია 16.70 ნიშნულზე	1	Ø 10 B500B	დ.ა.	—	4774	2942
	1.1	Ø 10 B500B	1100	275 X 1	302.84	187
	1.2	Ø 8 B500B	300	489 X 1	146.83	58
	1.3	Ø 10 B500B	1150	90 X 1	103.50	64
	მძიმე ბეტონი	B25	V =	31.7 X 1	= 31.72	მ³

შენიშვნა:
NOTE:

No	Date	Revision	Issued by
----	----	----	----
----	----	----	----
----	----	----	----
----	----	----	----
----	----	----	----

სიტუაციური სქემა
KEY PLAN

მისამართი
ADDRESS
ქ. თბილისი, მირიან მეფის ქუჩა N11 ბ
ს/კ (01.10.06.014.088)

პროექტი
PROJECT
ექვსსართულიანი შენობა (მიშენება)

ნახაზი
DRWG.
გადახურვის ფილის კვეთები და სპეციფიკაცია 16.70 ნიშნულზე

მთავარი კონსტრუქტორი:
ბ.ბერიძე

შესრულა: ISSUED BY: თ.ი.
შეამოწმა APPROVED BY: ლ.ა.

ფაილი FILE SL 16.70
პროექტის №: PROJECT No

ფორმატი PAPER SIZE A3
მასშტაბი SCALE ----

ნახ.კოდი DRWG. No S - 207
კორექტ. REVISION ----
სტადია STATUS

29.09.2026

გადახურვის ფილის საყალიბე გეგმა 19.90 ნიშნულზე

მ. 1:100

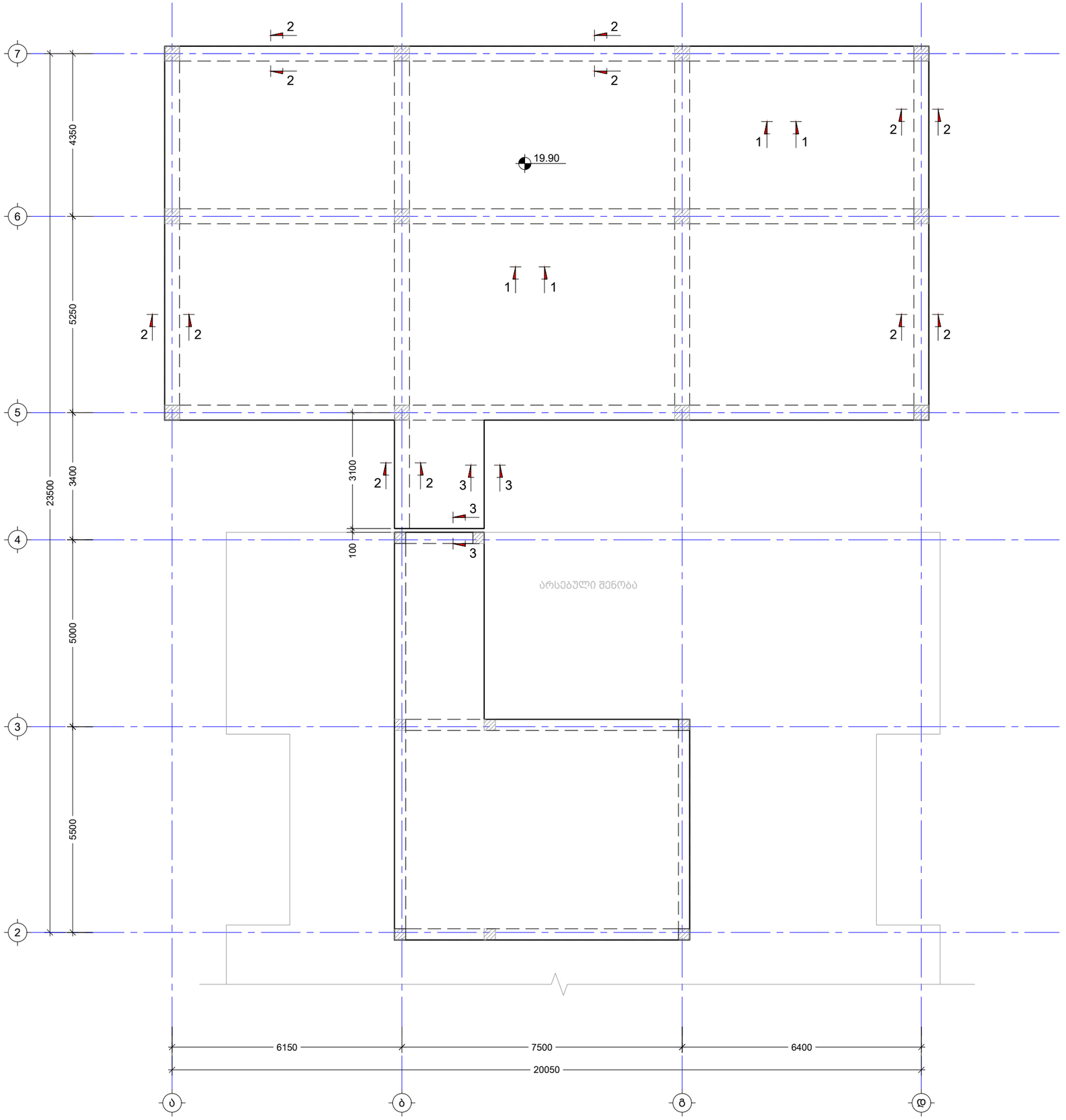

შენიშვნა:
NOTE:

----	----	----	----
----	----	----	----
----	----	----	----
----	----	----	----
----	----	----	----
No	Date	Revision	Issued by

სიტუაციური სქემა
KEY PLAN

მისამართი
ADDRESS
ქ. თბილისი, მირიან მეფის ქუჩა N11 ბ
ს/კ (01.10.06.014.088)

პროექტი
PROJECT
ექვსსართულიანი შენობა (მიშენება)

ნახაზი
DRWG.
გადახურვის ფილის გეგმა 19.90 ნიშნულზე

მთავარი კონსტრუქტორი:
ბ.ბერიძე

შესრულა:
ISSUED BY:
თ.ი.

შეამოწმა
APPROVED BY:
ლ.კ.

ფილი
FILE
SL 19.90

პროექტის №:
PROJECT No

ფორმატი
PAPER SIZE
A3

მასშტაბი
SCALE

ნახ.კოდი
DRWG. No
S - 208

კორექტ.
REVISION

სტადია
STATUS

29.09.2026

გადახურვის ფილის არმირების გეგმა 19.90 ნიშნულზე

მ. 1:100

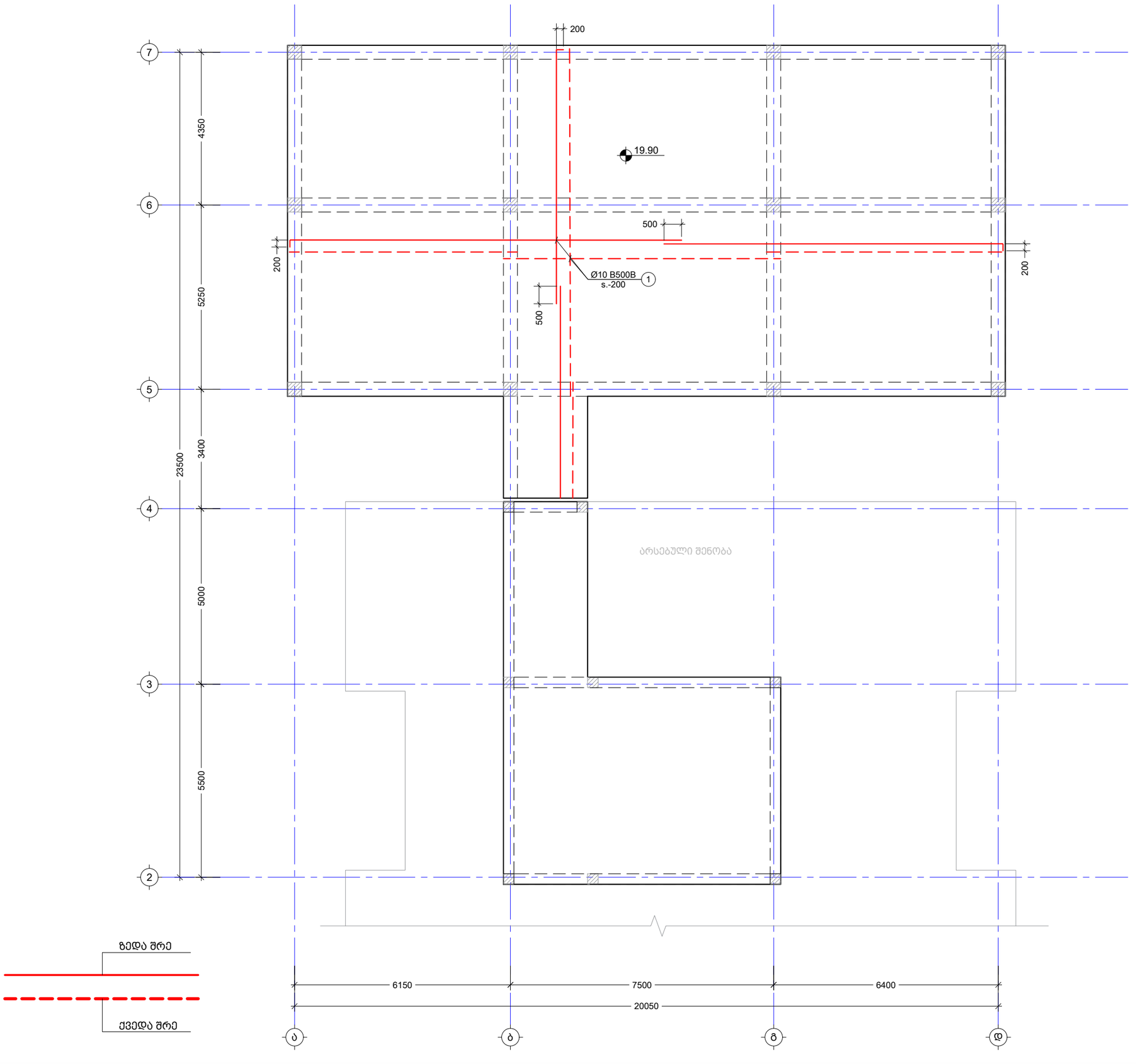

შენიშვნა:
NOTE:

1. ყოველი შემდეგი რიგი შესრულდეს პოზიციების ადგილმონაცვლეობით.

----	----	----	----
----	----	----	----
----	----	----	----
----	----	----	----
----	----	----	----
No	Date	Revision	Issued by

სიტუაციური სქემა
KEY PLAN

მისამართი
ADDRESS
ქ. თბილისი, მირიან მეფის ქუჩა N11 ბ
ს/კ (01.10.06.014.088)

პროექტი
PROJECT
ექვსსართულიანი შენობა (მიშენება)

ნახაზი
DRWG.
გადახურვის ფილის არმირების გეგმა 19.90 ნიშნულზე

მთავარი კონსტრუქტორი:
ბ.ბერიძე

შესრულა:
ISSUED BY:
თ.ი.

შეამოწმა
APPROVED BY:
ლ.კ.

ფილი
FILE
SL 19.90

პროექტის №:
PROJECT No

ფორმატი
PAPER SIZE
A3

მასშტაბი
SCALE

ნახ.კოდი
DRWG. No
S - 29

კორექტ.
REVISION

სტადია
STATUS

29.09.2026

კვეთი 1 - 1
მ. 1:10

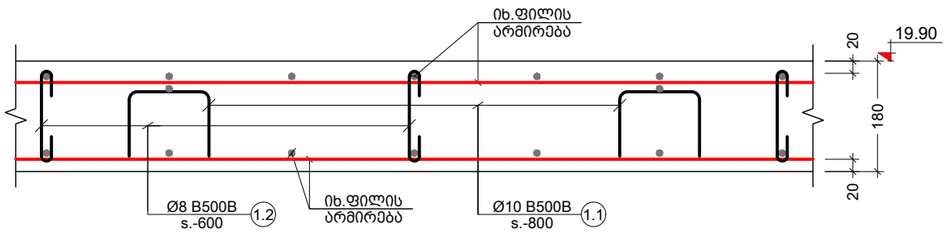

კვეთი 2 - 2
მ. 1:10

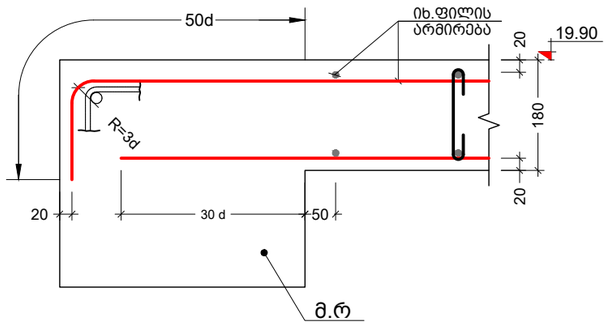

კვეთი 3 - 3
მ. 1:10

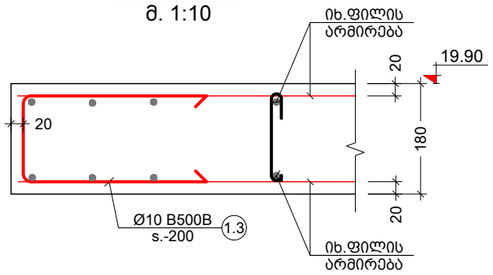

პოზ. №	ესკიზი	L მმ
1.1	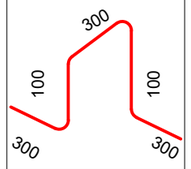	1100
1.2	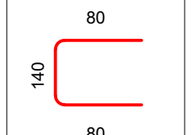	300
1.3		1150

არმირების ღიობებთან გაძლიერების სქემა
მ. 1:20

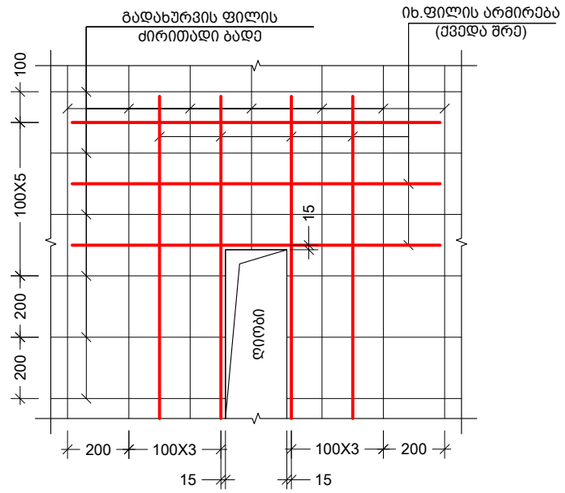

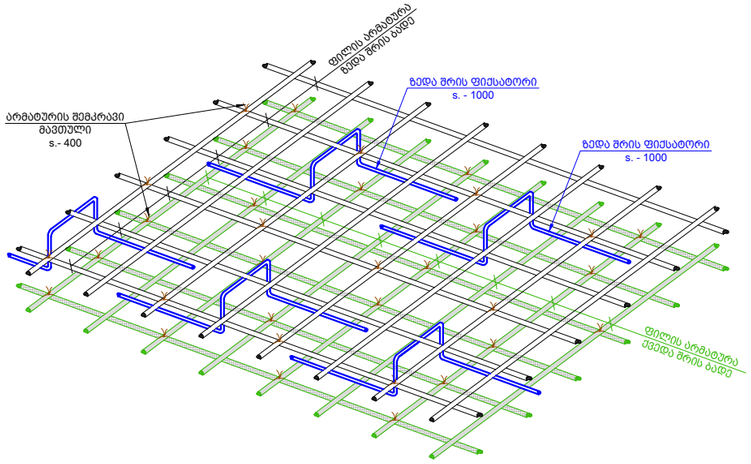

კონსტრ. დასახ. და სართული	პოზ. №	დიამეტრი ან კვეთი (მმ)	ერთეულის სიგრძე (მმ.)	რაოდენობა (ც.)	საერთო სიგრძე (მ.)	საერთო წონა (კგ.)
გად. ფილის სპეციფიკაცია 19.90 ნიშნულზე	1	Ø 10 B500B	დ.ა.	–	4653	2867
	1.1	Ø 10 B500B	1100	268 X 1	295.11	182
	1.2	Ø 8 B500B	300	477 X 1	143.08	56
	1.3	Ø 10 B500B	1150	25 X 1	28.75	18
	მძიმე ბეტონი B25		V = 30.9 X 1		= 30.91	მ³

შენიშვნა:
NOTE:

No	Date	Revision	Issued by
----	----	----	----
----	----	----	----
----	----	----	----
----	----	----	----
----	----	----	----
----	----	----	----

სიტუაციური სქემა
KEY PLAN

მისამართი
ADDRESS
ქ. თბილისი, მირიან მეფის ქუჩა N11 ბ

ს/კ (01.10.06.014.088)

პროექტი
PROJECT
ექვსსართულიანი შენობა (მიშენება)

ნახაზი
DRWG.
გადახურვის ფილის კვეთები და სპეციფიკაცია 19.90 ნიშნულზე

მთავარი კონსტრუქტორი:
ბ.ბერიძე

შესრულა: ISSUED BY: თ.ი.	შეამოწმა APPROVED BY: ლ.ა.
ფაილი FILE SL 19.90	პროექტის №: PROJECT No
ფორმატი PAPER SIZE A3	მასშტაბი SCALE ----
ნახ.კოდი DRWG. No S - 210	კორექტ. REVISION ----
	სტადია STATUS

29.09.2026

სვეტების მარკირების გეგმა -0.10 ნიშნულზე
მ. 1:100

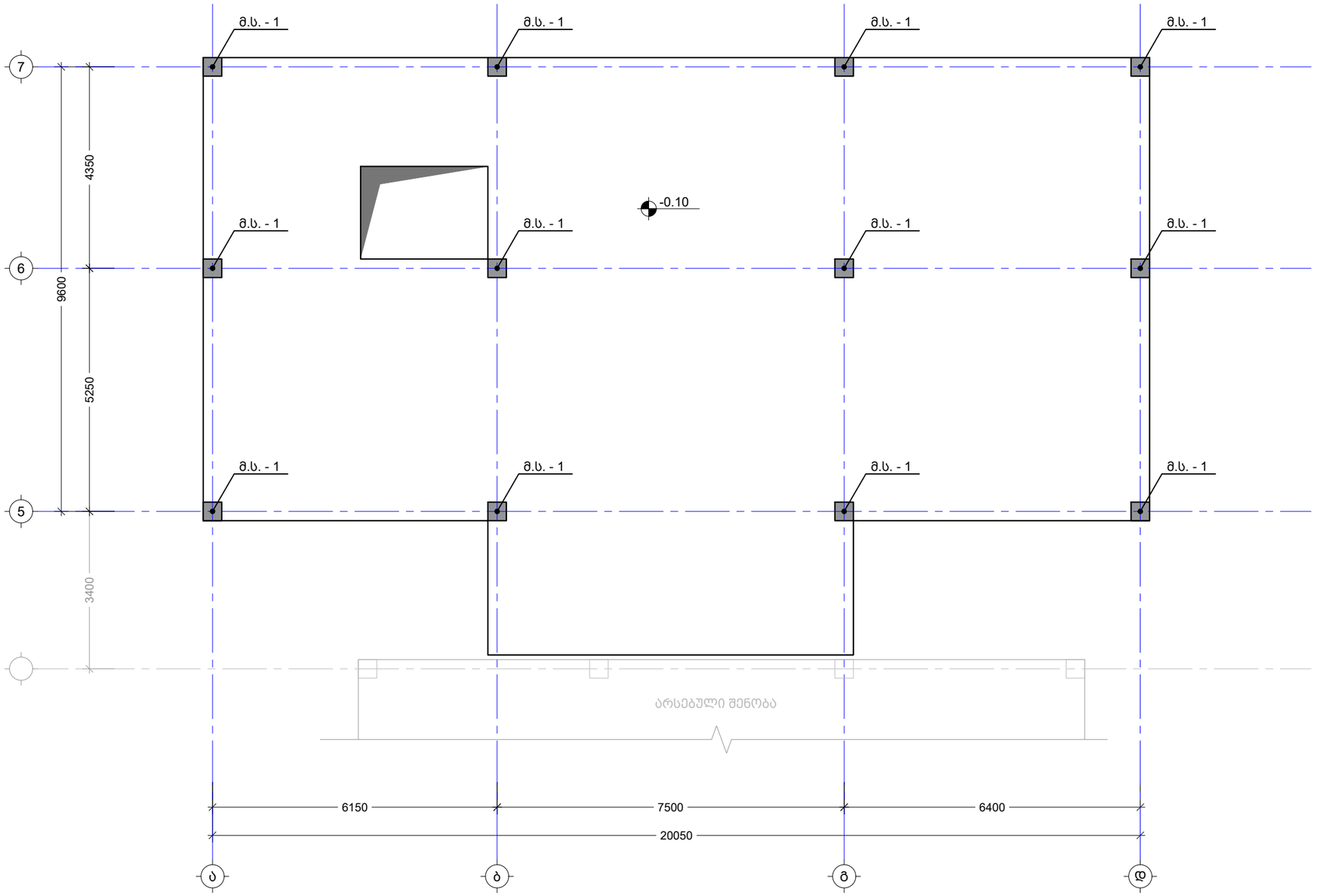

შენიშვნა:
NOTE:

----	----	----	----
----	----	----	----
----	----	----	----
----	----	----	----
----	----	----	----
No	Date	Revision	Issued by

სიტუაციური სქემა
KEY PLAN

მისამართი
ADDRESS
ქ. თბილისი, მირიან მეფის ქუჩა N11 ბ
ს/კ (01.10.06.014.088)

პროექტი
PROJECT
ექვსსართულიანი შენობა (მიშენება)

ნახაზი
DRWG.
სვეტების მარკირების გეგმა -0.10 ნიშნულზე

მთავარი კონსტრუქტორი: ბ.ბერიძე	შესრულა: ISSUED BY: თ.ი.	შეამოწმა APPROVED BY: ლ.კ.
	ფაილი FILE COLUMN	პროექტის №: PROJECT No
	ფორმატი PAPER SIZE A3	მასშტაბი SCALE ----
ნახ.კოდი DRWG. No S - 301	კორექტ. REVISION ----	სტადია STATUS

29.09.2026

სვეტების მარკირების გეგმა 3.50 - 13.40 ნიშნულზე
მ. 1:100

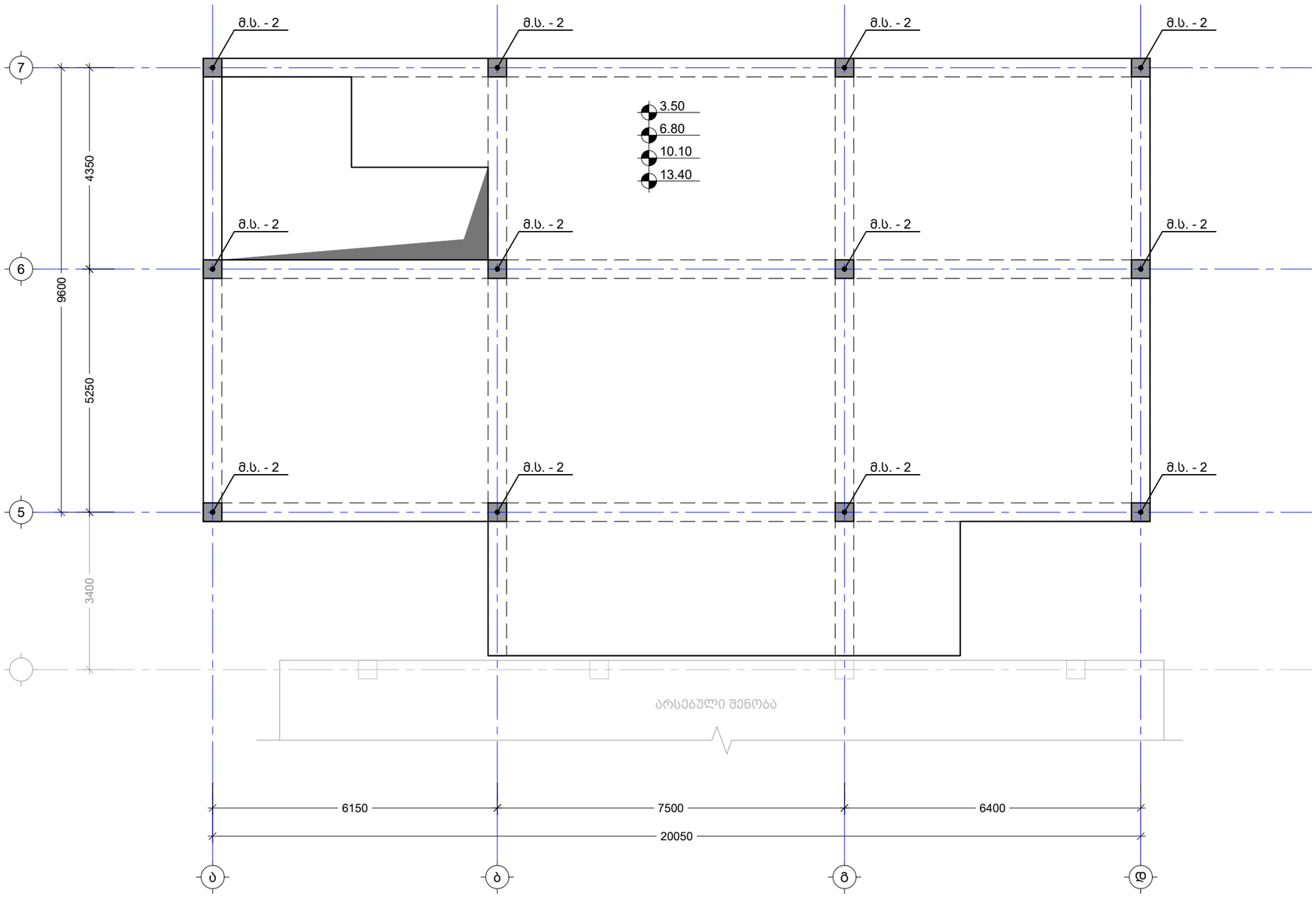

შენიშვნა:
NOTE:

No	Date	Revision	Issued by
----	----	----	----
----	----	----	----
----	----	----	----
----	----	----	----
----	----	----	----

სიტუაციური სქემა
KEY PLAN

მისამართი
ADDRESS
ქ. თბილისი, მირიან მეფის ქუჩა N11 ბ
ს/კ (01.10.06.014.088)

პროექტი
PROJECT
ექვსსართულიანი შენობა (მიშენება)

ნახაზი
DRWG.
სვეტების მარკირების გეგმა 3.50 - 13.40 ნიშნულზე

მთავარი კონსტრუქტორი:
ბ.ბერიძე

შეასრულა:
ISSUED BY:
თ.ი.

შეამოწმა
APPROVED BY:
ლ.კ.

ფაილი
FILE
COLUMN

პროექტის №:
PROJECT No

ფორმატი
PAPER SIZE
A3

მასშტაბი
SCALE

ნახ.კოდი
DRWG. No
S - 302

კორექტ.
REVISION

სტადია
STATUS

29.09.2026

სვეტების მარკირების გეგმა 16.70 ნიშნულზე
მ. 1:100

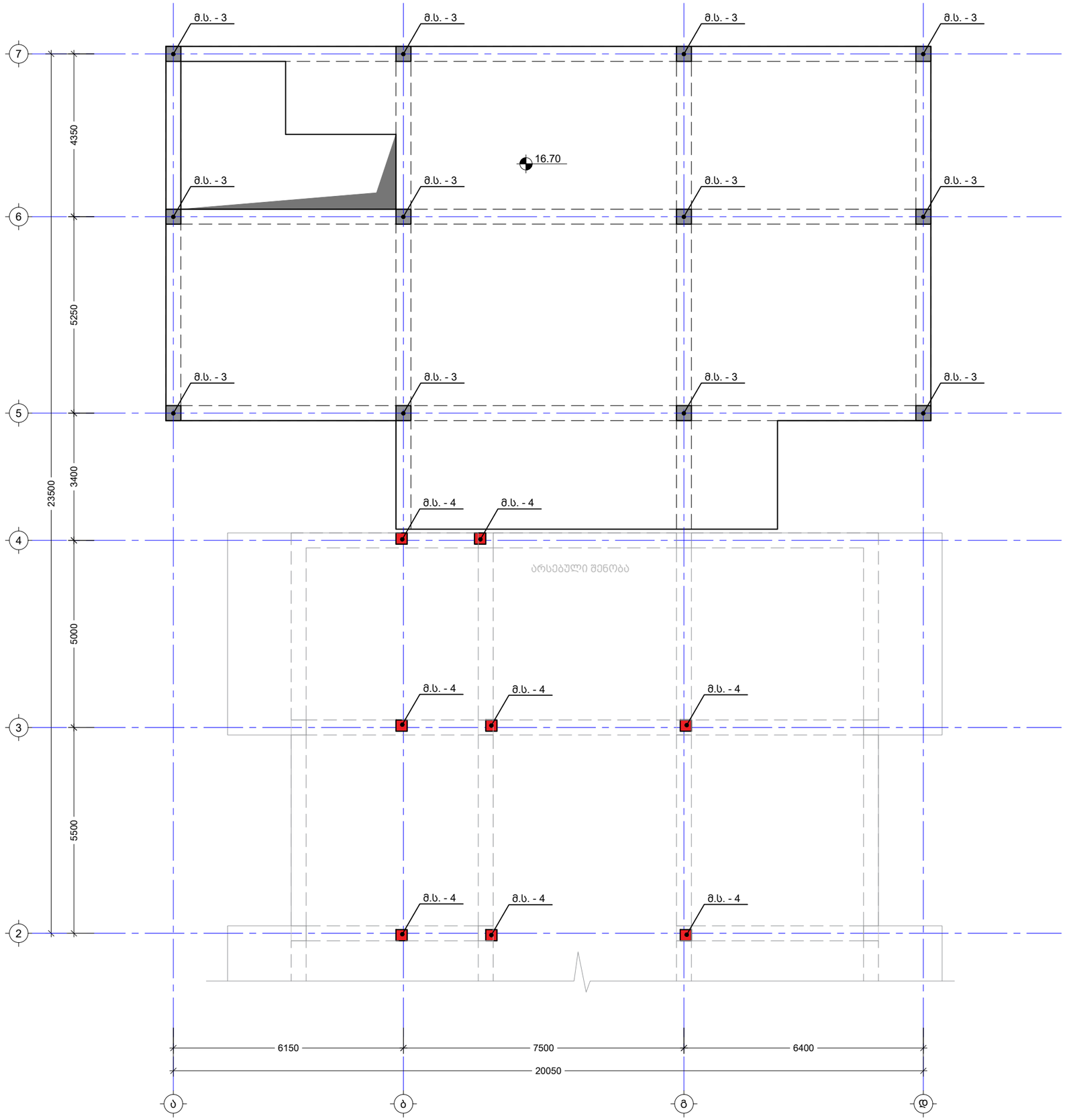

შენიშვნა:
NOTE:

----	----	----	----
----	----	----	----
----	----	----	----
----	----	----	----
----	----	----	----
No	Date	Revision	Issued by

სიტუაციური სქემა
KEY PLAN

მისამართი
ADDRESS
ქ. თბილისი, მირიან მეფის ქუჩა N11 ბ
ს/კ (01.10.06.014.088)

პროექტი
PROJECT
ექვსსართულიანი შენობა (მიშენება)

ნახაზი
DRWG.
სვეტების მარკირების გეგმა 16.70 ნიშნულზე

მთავარი კონსტრუქტორი:
ბ.ბერიძე

შესრულა:
ISSUED BY:
თ.ი.

შეამოწმა
APPROVED BY:
ლ.ქ.

ფაილი
FILE
COLUMN

პროექტის №:
PROJECT No

ფორმატი
PAPER SIZE
A3

მასშტაბი
SCALE

ნახ.კოდი
DRWG. No
S - 303

კორექტ.
REVISION

სტადია
STATUS

29.09.2026

მონოლითური სვეტი მ.ს - 1
მ. 1:25

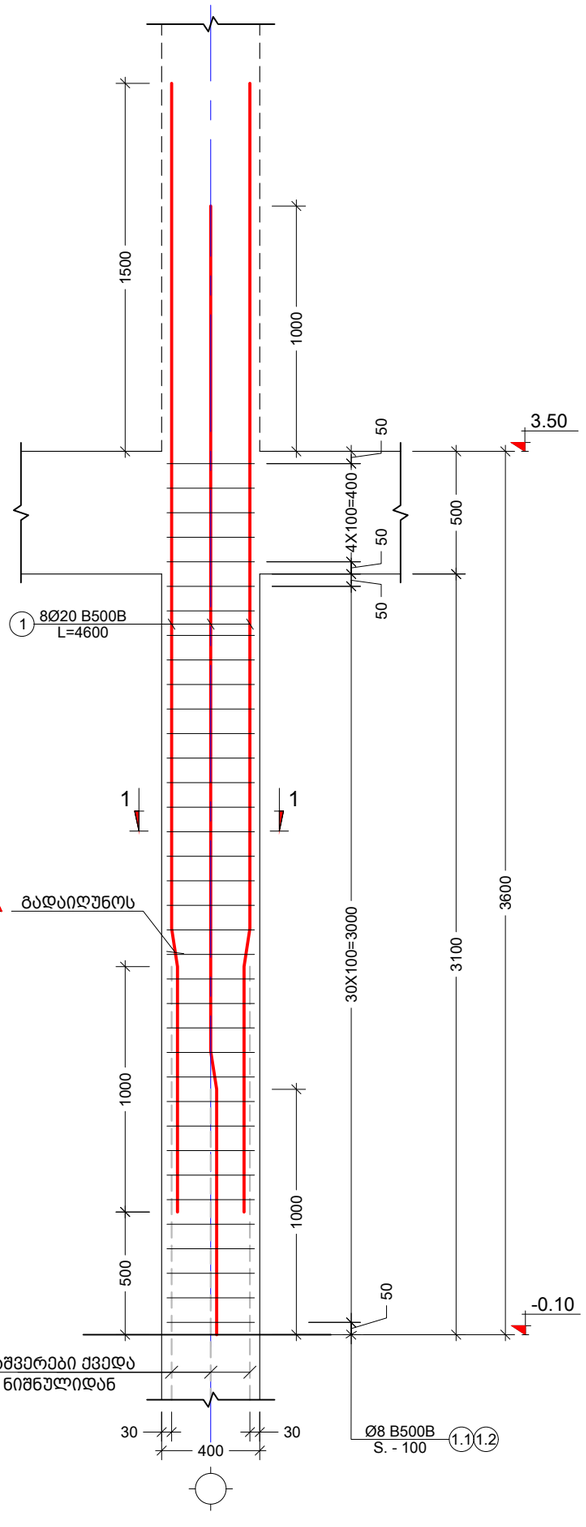

კვეთი 1 - 1
მ. 1:10

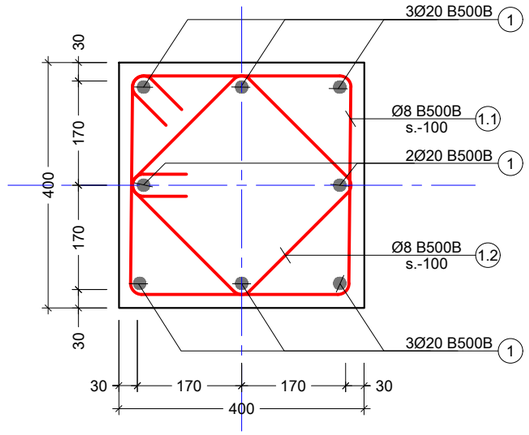

პოზ. №	ესკიზი	L მმ
1.1	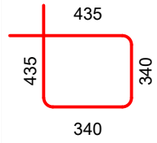	1550
1.2	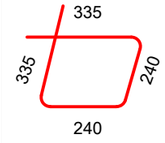	1150

კონსტრ. დასახ. და სართული	ელემენტის დასახ. და რაოდენობა	პოზ. №	დიამეტრი ან კვეთი (მმ)	ერთეულის სიგრძე (მმ.)	რაოდენობა (ც.)	საერთო სიგრძე (მ.)	საერთო წონა (კგ.)
მონოლითური სვეტების სპეციფიკაცია	მ.ს. - 1 12 (ც.)	1	Ø 20 B500B	4600	8 X 12	441.60	1088
		1.1	Ø 8 B500B	1550	36 X 12	669.60	264
		1.2	Ø 8 B500B	1150	36 X 12	496.80	196
		მძიმე ბეტონი	B25	V =	0.5 X 12	= 5.88	მ³

შენიშვნა:
NOTE:

No	Date	Revision	Issued by
----	----	----	----
----	----	----	----
----	----	----	----
----	----	----	----
----	----	----	----

სიტუაციური სქემა
KEY PLAN

მისამართი
ADDRESS
ქ. თბილისი, მირიან მეფის ქუჩა N11 ბ
ს/კ (01.10.06.014.088)

პროექტი
PROJECT
ექვსსართულიანი შენობა (მიშენება)

ნახაზი
DRWG.
მონოლითური სვეტი მ.ს - 1

მთავარი კონსტრუქტორი:
ბ.ბერიძე

შესრულა:
ISSUED BY:
თ.ი.

შეამოწმა
APPROVED BY:
ლ.კ.

ფაილი
FILE
COLUMN

პროექტის №:
PROJECT No

ფორმატი
PAPER SIZE
A3

მასშტაბი
SCALE

ნახ.კოდი
DRWG. No
S - 304

კორექტ.
REVISION

სტადია
STATUS

29.09.2026

მონოლითური სვეტი მ.ს - 2
მ. 1:25

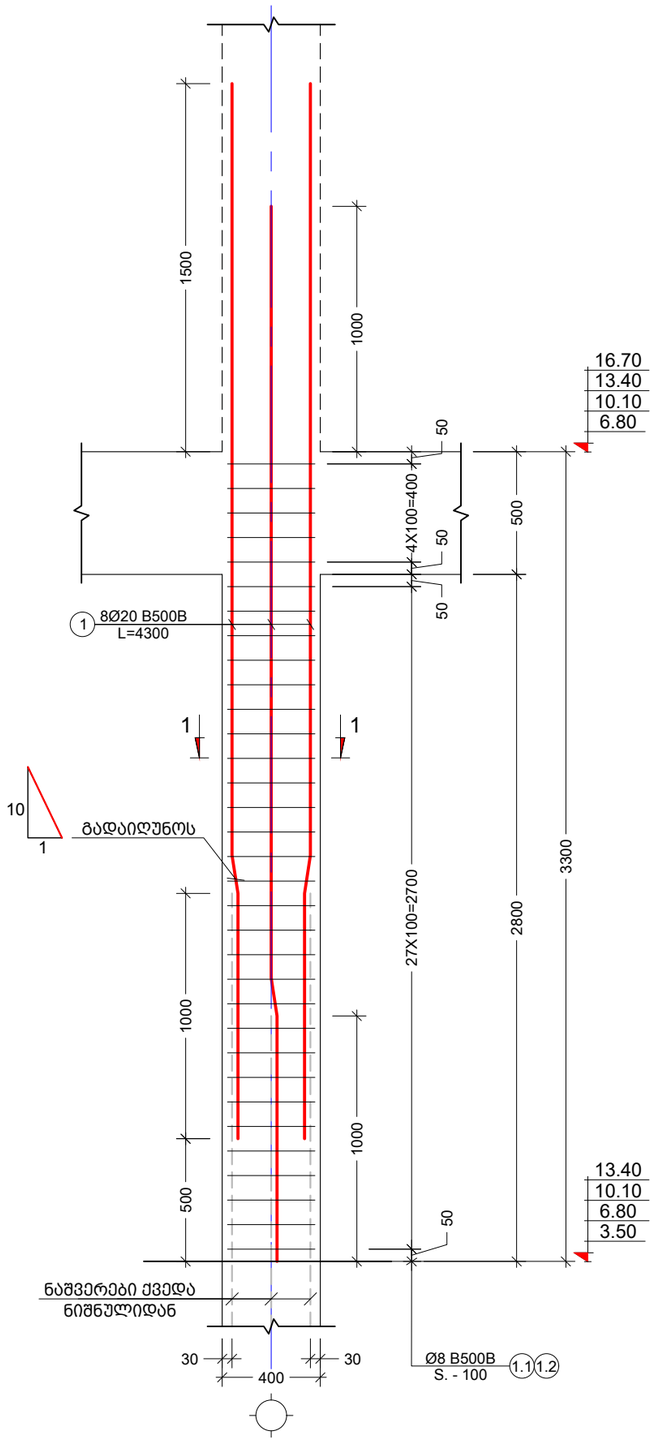

კვეთი 1 - 1
მ. 1:10

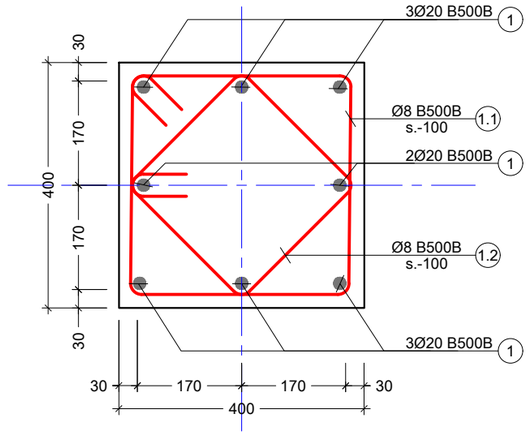

პოზ. №	ესკიზი	L მმ
1.1	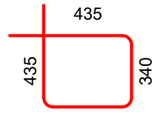	1550
1.2	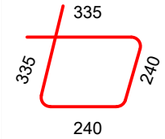	1150

კონსტრ. დასახ. და სართული	ელემენტის დასახ. და რაოდენობა	პოზ. №	დიამეტრი ან კვეთი (მმ)	ერთეულის სიგრძე (მმ.)	რაოდენობა (ც.)	საერთო სიგრძე (მ.)	საერთო წონა (კგ.)
მონოლითური სვეტების სპეციფიკაცია	მ.ს. - 2 12 (ც.)	1	Ø 20 B500B	4300	8 X 12	412.80	1018
		1.1	Ø 8 B500B	1550	33 X 12	613.80	242
		1.2	Ø 8 B500B	1150	33 X 12	455.40	180
		მძიმე ბეტონი	B25	V =	0.4 X 12	= 5.38 მ³	

შენიშვნა:
NOTE:

No	Date	Revision	Issued by
----	----	----	----
----	----	----	----
----	----	----	----
----	----	----	----
----	----	----	----

სიტუაციური სქემა
KEY PLAN

მისამართი
ADDRESS
ქ. თბილისი, მირიან მეფის ქუჩა N11 ბ
ს/კ (01.10.06.014.088)

პროექტი
PROJECT
ეკვსსართულიანი მენობა (მიშენება)

ნახაზი
DRWG.
მონოლითური სვეტი მ.ს - 2

მთავარი კონსტრუქტორი:
ბ.ბერიძე

შესრულა:
ISSUED BY:
თ.ი.

შეამოწმა
APPROVED BY:
ლ.კ.

ფაილი
FILE
COLUMN

პროექტის №:
PROJECT No

ფორმატი
PAPER SIZE
A3

მასშტაბი
SCALE

ნახ.კოდი
DRWG. No
S - 305

კორექტ.
REVISION

სტადია
STATUS

29.09.2026

მონოლითური სვეტი მ.ს - 3
მ. 1:25

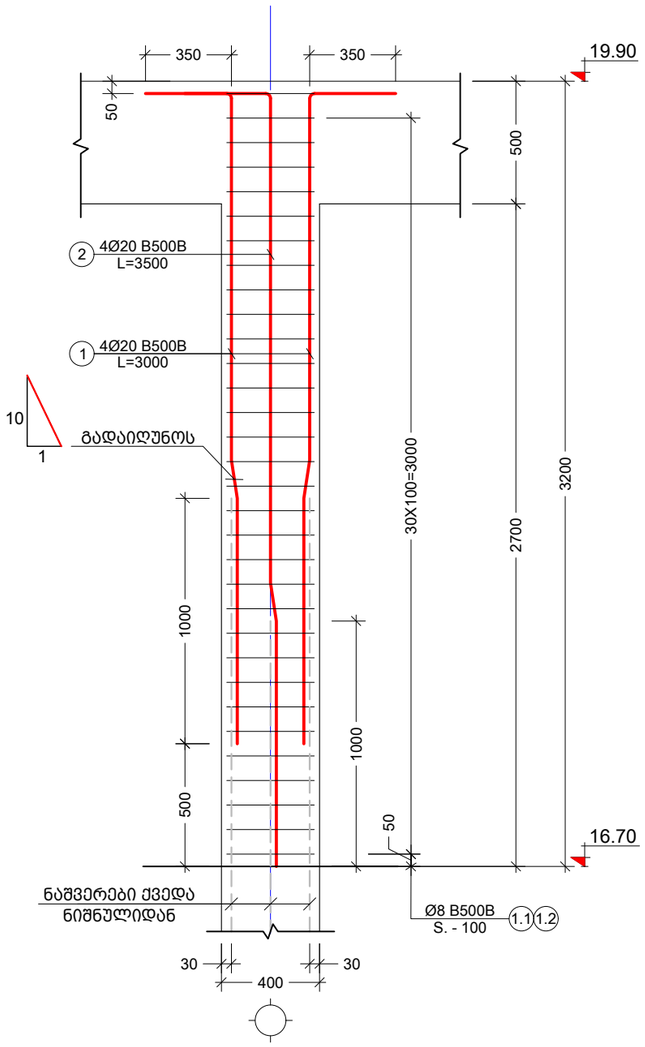

კვეთი 1 - 1
მ. 1:10

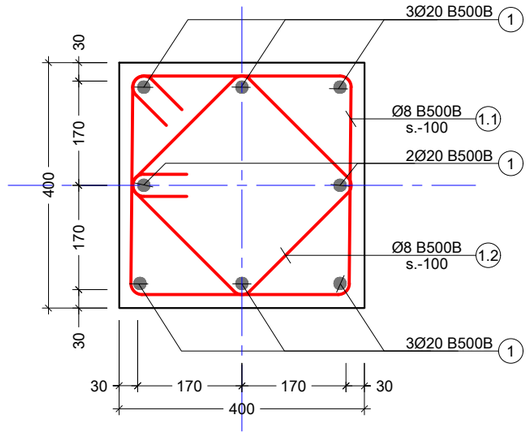

პოზ. №	ე ს კ ი ზ ი	ლ მმ
1.1	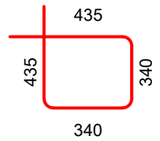	1550
1.2	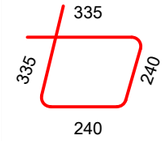	1150

კონსტრ. დასახ. და სართული	ელემენტის დასახ. და რაოდენობა	პოზ. №	დიამეტრი ან კვეთი (მმ)	ერთეულის სიგრძე (მმ.)	რაოდენობა (ც.)	საერთო სიგრძე (მ.)	საერთო წონა (კგ.)
მონოლითური სვეტების სპეციფიკაცია	მ.ს. - 3 12 (ც.)	1	Ø 20 B500B	3000	4 X 12	144.00	355
		2	Ø 20 B500B	3500	4 X 12	168.00	414
		1.1	Ø 8 B500B	1550	31 X 12	576.60	227
		1.2	Ø 8 B500B	1150	31 X 12	427.80	169
		მძიმე ბეტონი	B25	V =	0.4 X 12	= 5.18	მ³

შენიშვნა:
NOTE:

No	Date	Revision	Issued by
----	----	----	----
----	----	----	----
----	----	----	----
----	----	----	----
----	----	----	----

სიტუაციური სქემა
KEY PLAN

მისამართი
ADDRESS
ქ. თბილისი, მირიან მეფის ქუჩა N11 ბ
ს/კ (01.10.06.014.088)

პროექტი
PROJECT
ექვსსართულიანი მენობა (მიშენება)

ნახაზი
DRWG.
მონოლითური სვეტი მ.ს - 3

მთავარი კონსტრუქტორი:
ბ.ბერიძე

შეასრულა:
ISSUED BY:
თ.ი.

შეამოწმა
APPROVED BY:
ლ.კ.

ფაილი
FILE
COLUMN

პროექტის №:
PROJECT No

ფორმატი
PAPER SIZE
A3

მასშტაბი
SCALE

ნახ.კოდი
DRWG. No
S - 306

კორექტ.
REVISION

სტადია
STATUS

29.09.2026

მონოლითური სვეტი მ.ს - 4
მ. 1:25

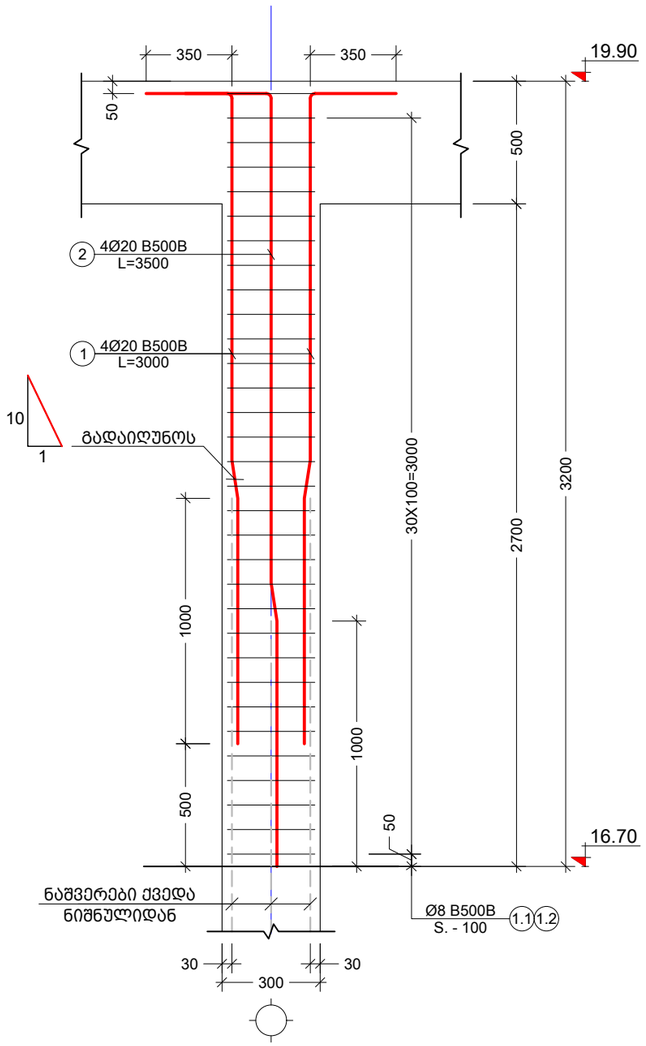

კვეთი 1 - 1
მ. 1:10

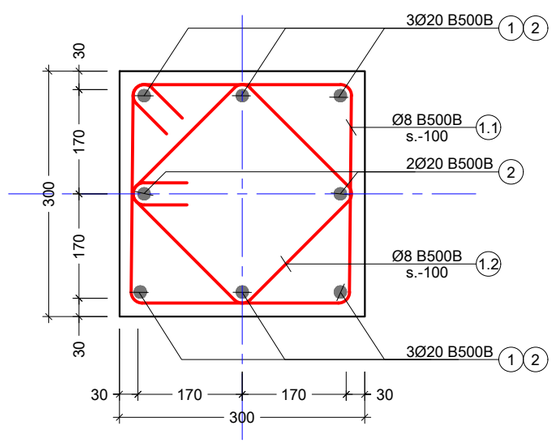

პოზ. №	ე ს კ ი ზ ი	L მმ
1.1	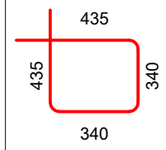	1550
1.2		1150

კონსტრ. დასახ. და სართული	ელემენტის დასახ. და რაოდენობა	პოზ. №	დიამეტრი ან კვეთი (მმ)	ერთეულის სიგრძე (მმ.)	რაოდენობა (ც.)	საერთო სიგრძე (მ.)	საერთო წონა (კგ.)
მონოლითური სვეტების სპეციფიკაცია	მ.ს. - 4 8 (ც.)	1	Ø 20 B500B	3000	4 X 8	96.00	237
		2	Ø 20 B500B	3500	4 X 8	112.00	276
		1.1	Ø 8 B500B	1550	31 X 8	384.40	152
		1.2	Ø 8 B500B	1150	31 X 8	285.20	112
		მძიმე ბეტონი	B25	V =	0.2 X 8	= 1.94	მ³

შენიშვნა:
NOTE:

No	Date	Revision	Issued by
----	----	----	----
----	----	----	----
----	----	----	----
----	----	----	----
----	----	----	----

სიტუაციური სქემა
KEY PLAN

მისამართი
ADDRESS
ქ. თბილისი, მირიან მეფის ქუჩა N11 ბ
ს/კ (01.10.06.014.088)

პროექტი
PROJECT
ექვსსართულიანი მენობა (მიშენება)

ნახაზი
DRWG.
მონოლითური სვეტი მ.ს - 4

მთავარი კონსტრუქტორი:
ბ.ბერიძე

შესრულა:
ISSUED BY:
თ.ი.

შეამოწმა
APPROVED BY:
ლ.კ.

ფაილი
FILE
COLUMN

პროექტის №:
PROJECT No

ფორმატი
PAPER SIZE
A3

მასშტაბი
SCALE

ნახ.კოდი
DRWG. No
S - 307

კორექტ.
REVISION

სტადია
STATUS

29.09.2026

რიგელების მარკირების გეგმა 3.50 - 16.70 ნიშნულზე
მ. 1:75

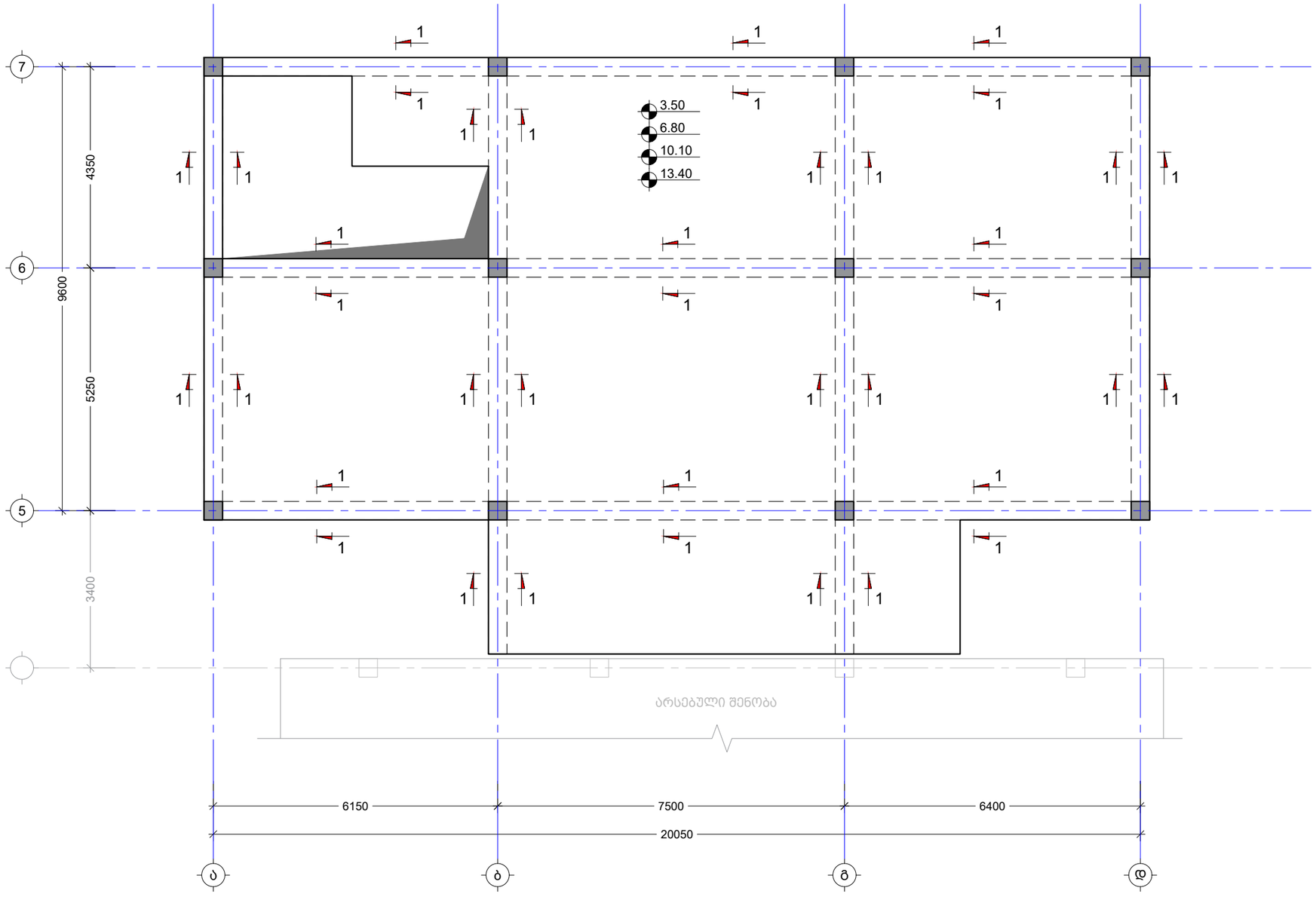

შენიშვნა:
NOTE:

No	Date	Revision	Issued by
----	----	----	----
----	----	----	----
----	----	----	----
----	----	----	----
----	----	----	----

სიტუაციური სქემა
KEY PLAN

მისამართი
ADDRESS
ქ. თბილისი, მირიან მეფის ქუჩა N11 ბ
ს/კ (01.10.06.014.088)

პროექტი
PROJECT
ექვსსართულიანი შენობა (მიმშენება)

ნახაზი
DRWG.
რიგელების მარკირების გეგმა 3.50 - 16.70 ნიშნულზე

მთავარი კონსტრუქტორი:
ბ.ბერიძე

შესრულა:
ISSUED BY:
თ.ი.

შეამოწმა
APPROVED BY:
ლ.ქ.

ფაილი
FILE
BEAM

პროექტის №:
PROJECT No

ფორმატი
PAPER SIZE
A3

მასშტაბი
SCALE

ნახ.კოდი
DRWG. No
S - 401

კორექტ.
REVISION

სტადია
STATUS

29.09.2026

რიგელების მარკირების გეგმა 19.90 ნიშნულზე
მ. 1:75

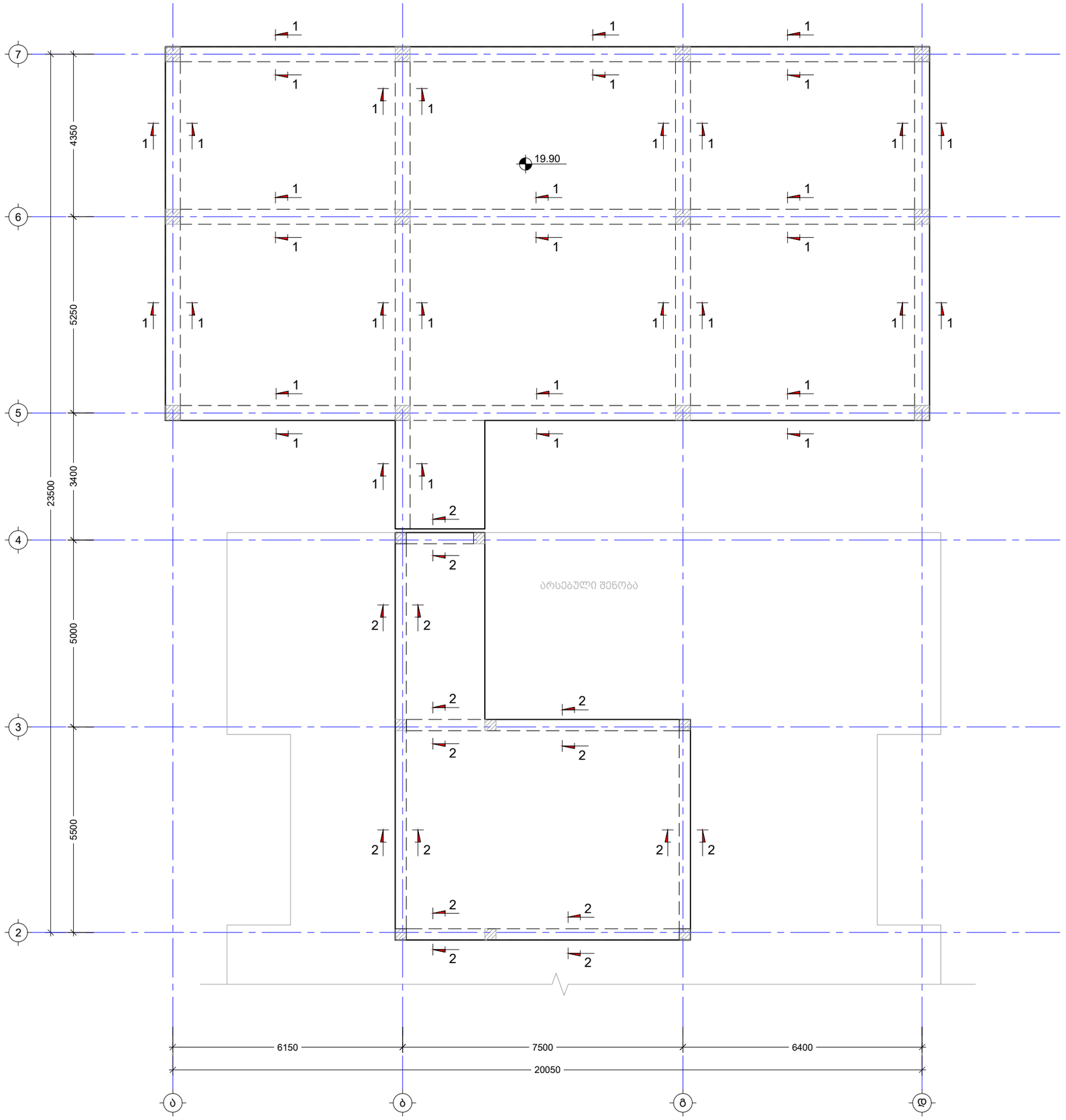

შენიშვნა:
NOTE:

----	----	----	----
----	----	----	----
----	----	----	----
----	----	----	----
----	----	----	----
No	Date	Revision	Issued by

სიტუაციური სქემა
KEY PLAN

მისამართი
ADDRESS
ქ. თბილისი, მირიან მეფის ქუჩა N11 ბ
ს/კ (01.10.06.014.088)

პროექტი
PROJECT
ექვსსართულიანი შენობა (მიმშენება)

ნახაზი
DRWG.
რიგელების მარკირების გეგმა 19.90 ნიშნულზე

მთავარი კონსტრუქტორი:
ბ.ბერიძე

შესრულა: ISSUED BY: თ.ი.	შეამოწმა APPROVED BY: ლ.კ.	
ფაილი FILE BEAM	პროექტის №: PROJECT No	
ფორმატი PAPER SIZE A3	მასშტაბი SCALE ----	
ნახ.კოდი DRWG. No S - 402	კორექტ. REVISION ----	სტადია STATUS

29.09.2026

კვეთი 1-1
მ. 1:10

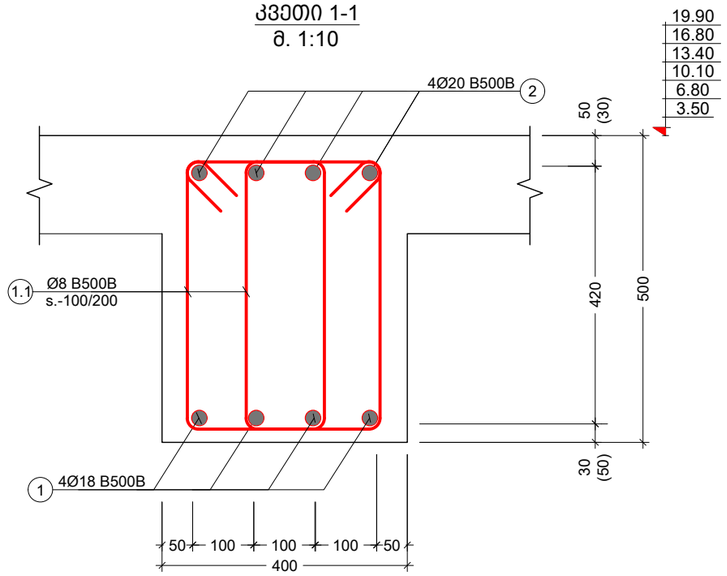

კვეთი 2-2
მ. 1:10

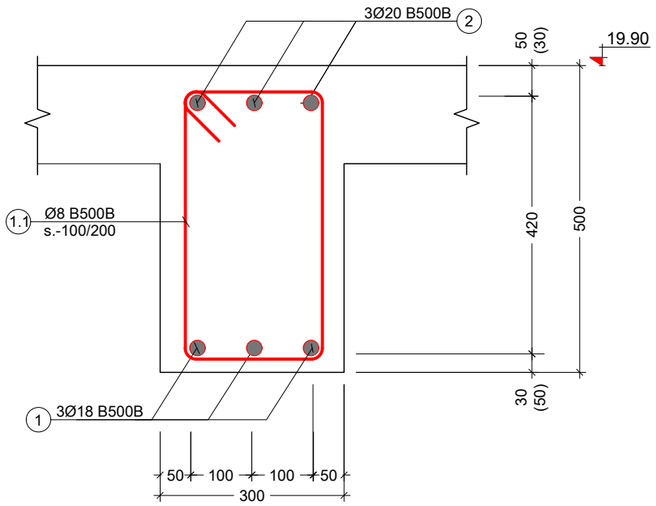

პოზ. №	ესკიზი	L მმ
1.1	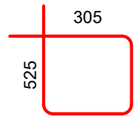	1450

კონსტრ. დასახ.	ელემენტის დასახ. და რაოდენობა	პოზ. №	დიამეტრი ან კვეთი (მმ)		ერთეულის სიგრძე (მმ.)	რაოდენობა (ც.)	საერთო სიგრძე (მ.)	საერთო წონა (კგ.)
მონოლითური რიგელი	3.60 - 16.70 ნიშნულებზე	1	Ø 18	B500B	დ.ა	-	2310.00	4612
		2	Ø 20	B500B	დ.ა	-	2390.00	5891
		1.1	Ø 8	B500B	1450	1300 X 5	9425.00	3717
		მძიმე ბეტონი		B25	V =	19.5 X 5	= 97.50 მ³	
	19.90 ნიშნულზე	1	Ø 18	B500B	დ.ა	-	573.00	1144
		2	Ø 20	B500B	დ.ა	-	589.00	1452
		1.1	Ø 8	B500B	1450	1262 X 1	1829.90	722
		მძიმე ბეტონი		B25	V =	23.7 X 1	= 23.72 მ³	

შენიშვნა:
NOTE:

No	Date	Revision	Issued by
----	----	----	----
----	----	----	----
----	----	----	----
----	----	----	----
----	----	----	----

სიტუაციური სქემა
KEY PLAN

მისამართი
ADDRESS
ქ. თბილისი, მირიან მეფის ქუჩა N11 ბ
ს/კ (01.10.06.014.088)

პროექტი
PROJECT
ექვსართულიანი შენობა (მიშენება)

ნახაზი
DRWG.
რიგელების არმირება და სპეციფიკაცია

მთავარი კონსტრუქტორი:
ბ.ბერიძე

შესრულა:
ISSUED BY:
თ.ი.

შეამოწმა
APPROVED BY:
ლ.ა.

ფაილი
FILE
BEAM

პროექტის №:
PROJECT No

ფორმატი
PAPER SIZE
A3

მასშტაბი
SCALE

ნახ.კოდი
DRWG. No
S - 403

კორექტ.
REVISION

სტადია
STATUS

29.09.2026

რიგელების ტიპიური დაარმირება
მ 1:20

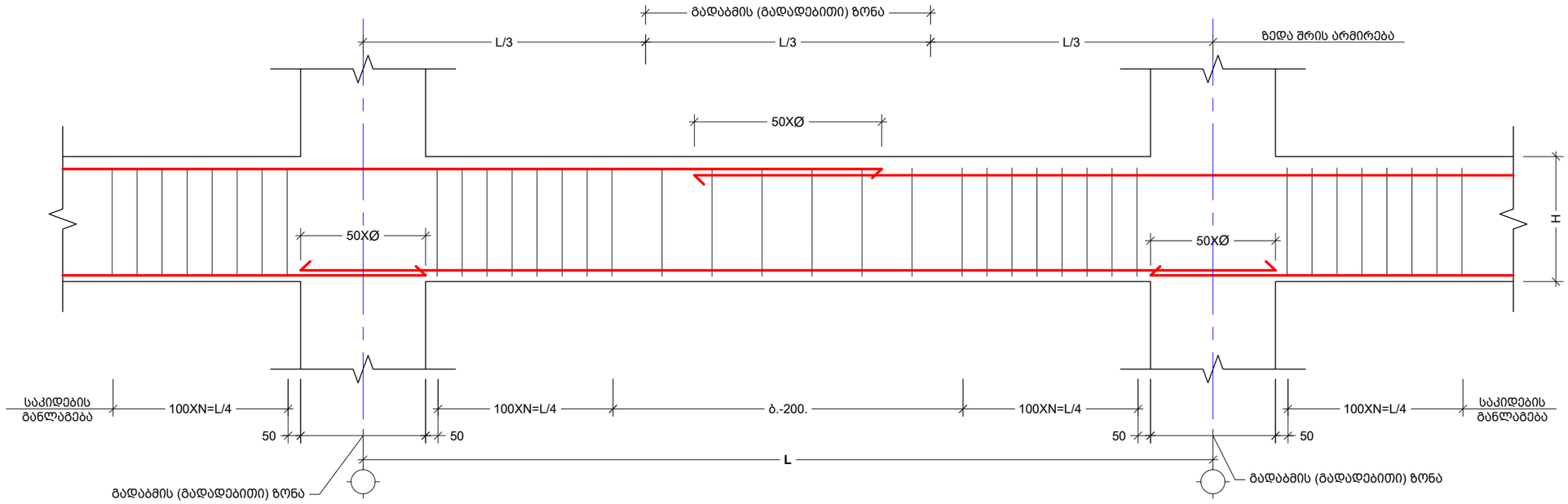

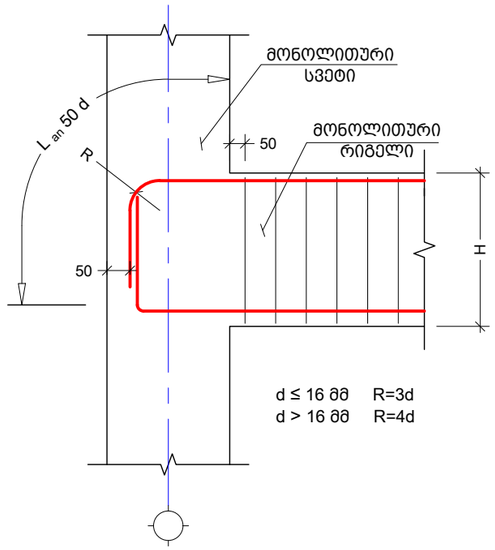

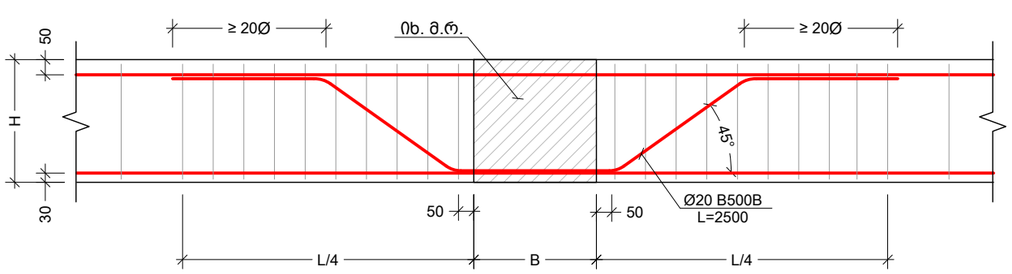

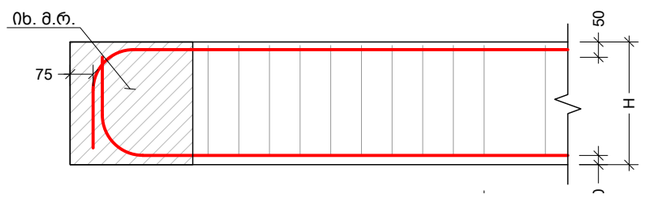

პოზ. №	ე ს კ ი ზ ი	L მმ
	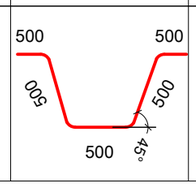	2500

შენიშვნა:
NOTE:

No	Date	Revision	Issued by
----	----	----	----
----	----	----	----
----	----	----	----
----	----	----	----
----	----	----	----
----	----	----	----

სიტუაციური სქემა
KEY PLAN

მისამართი
ADDRESS
ქ. თბილისი, მირიან მეფის ქუჩა N11 ბ
ს/კ (01.10.06.014.088)

პროექტი
PROJECT
ექვსსართულიანი შენობა (მიმენება)

ნახაზი
DRWG.
რიგელების ტიპიური დაარმირება

მთავარი კონსტრუქტორი:
ბ.ბერიძე

შესრულა:
ISSUED BY:
თ.ი.

შეამოწმა
APPROVED BY:
ლ.ქ.

ფაილი
FILE
BEAM

პროექტის №:
PROJECT No

ფორმატი
PAPER SIZE
A3

მასშტაბი
SCALE

ნახ.კოდი
DRWG. No
S - 404

კორექტ.
REVISION

სტადია
STATUS

29.09.2026

კიბის გეგმა
მ. 1:50

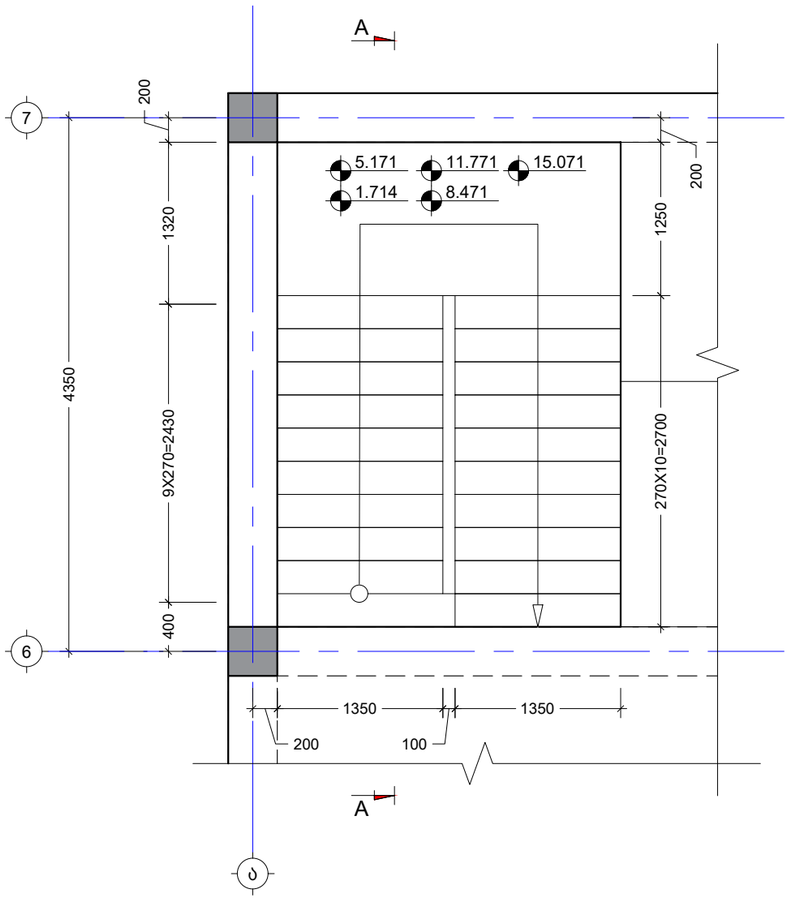

კვეთი A - A
მ. 1:50

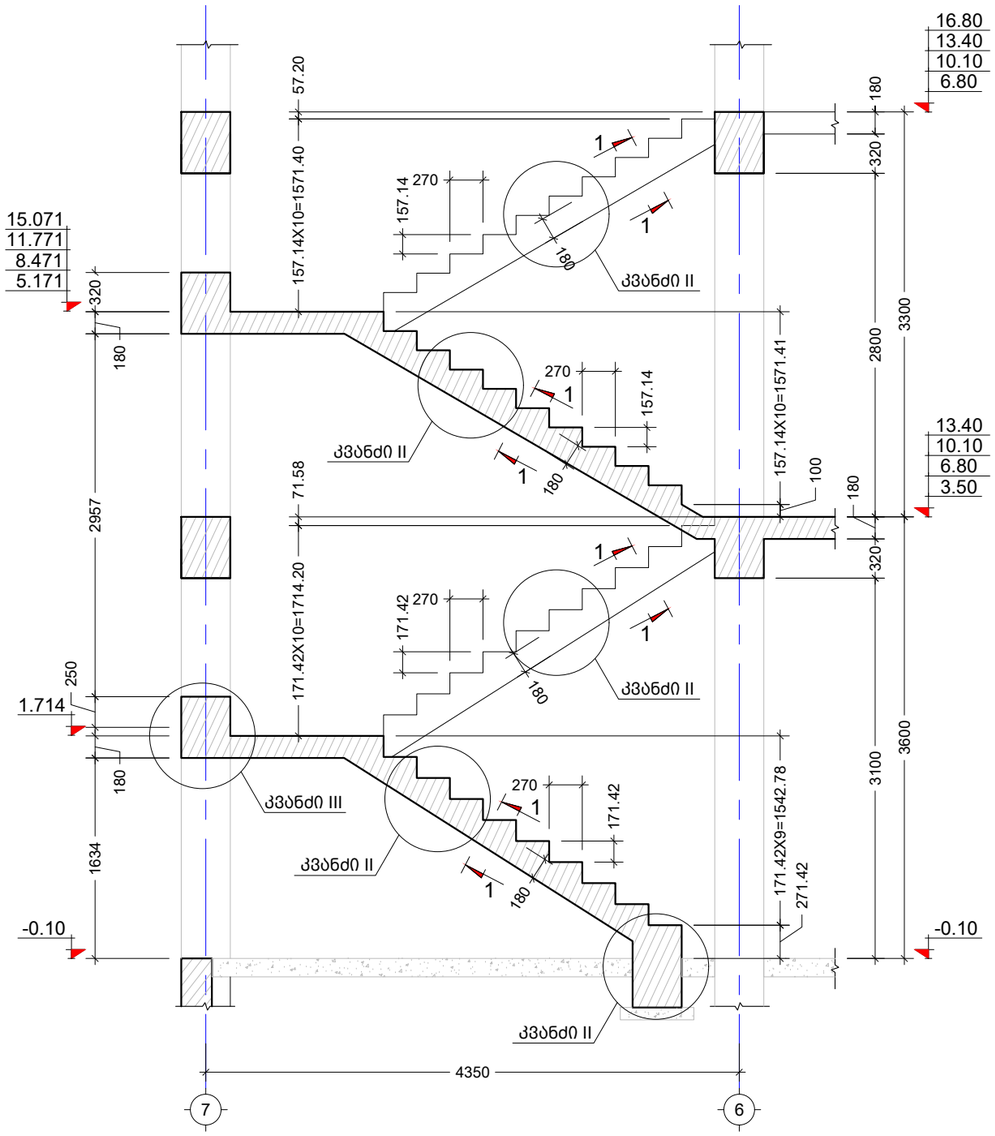

----	----	----	----
----	----	----	----
----	----	----	----
----	----	----	----
----	----	----	----
No	Date	Revision	Issued by

შენიშვნა:
NOTE:

სიტუაციური სქემა
KEY PLAN

მისამართი
ADDRESS
ქ. თბილისი, მირიან მეფის ქუჩა N11 ბ
ს/კ (01.10.06.014.088)

პროექტი
PROJECT
ექვსსართულიანი შენობა (მიმღებება)

ნახაზი
DRWG.
კიბის გეგმა და კვეთი

მთავარი კონსტრუქტორი:
ბ.ბერიძე

შესრულა:
ISSUED BY:
თ.ი.

შეამოწმა
APPROVED BY:
ლ.ა.

ფაილი
FILE
STAIR

პროექტის №:
PROJECT No

ფორმატი
PAPER SIZE
A3

მასშტაბი
SCALE

ნახ.კოდი
DRWG. No
S - 501

კორექტ.
REVISION

სტატუსი
STATUS

29.09.2026

კვანძი I
მ. 1:10

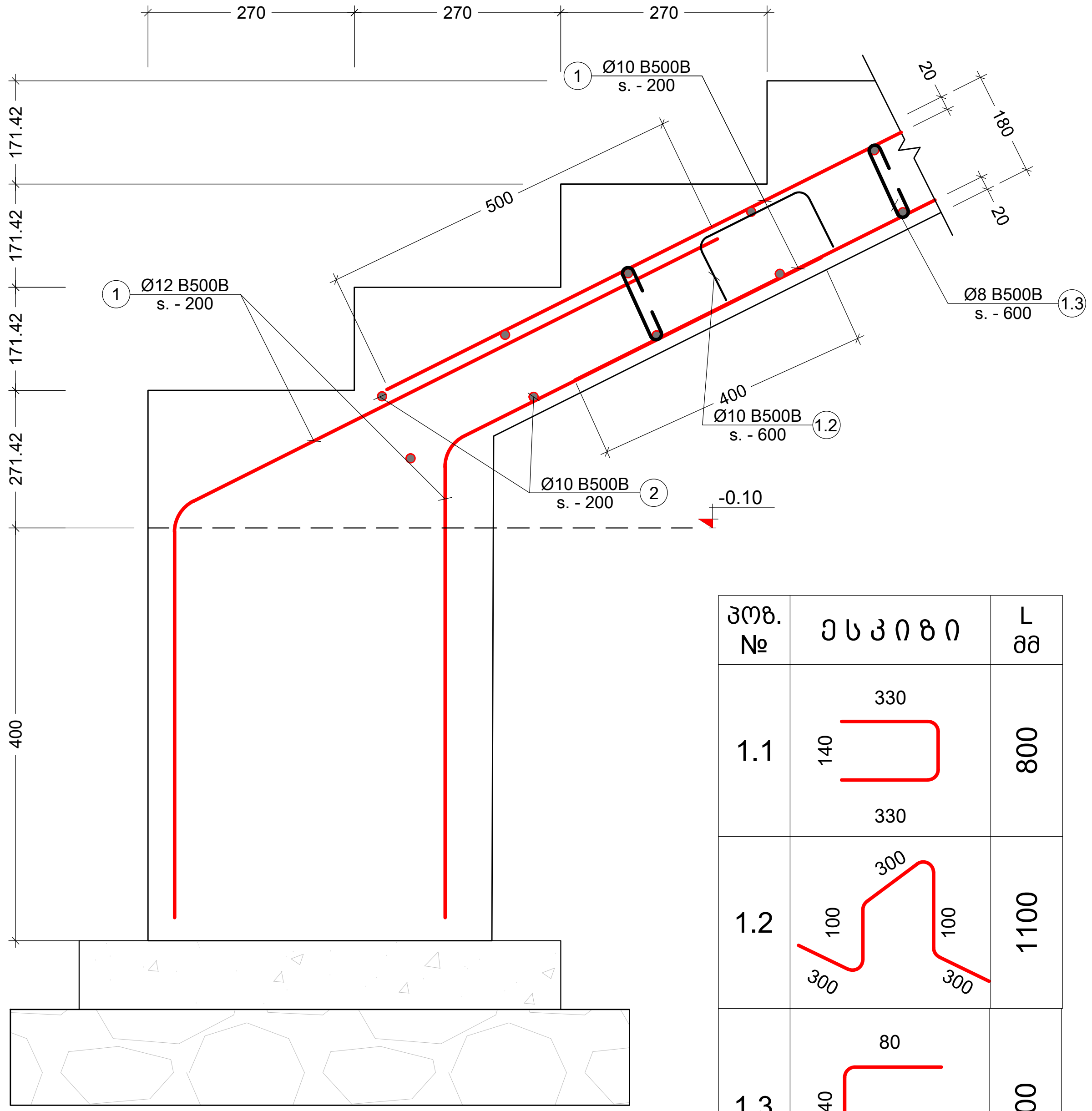

კვანძი - II
მ. 1:10

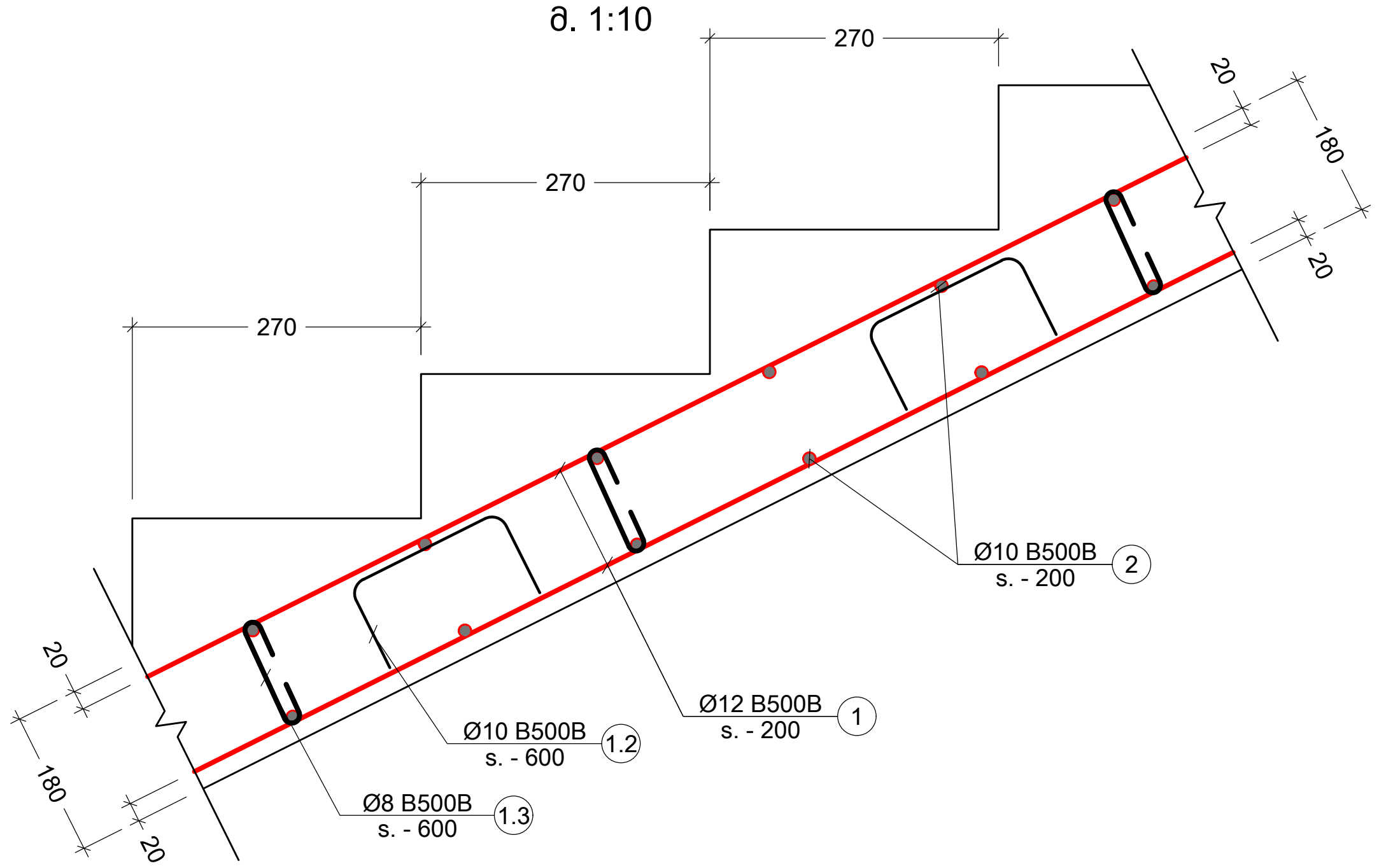

პოზ. №	ესკიზი	L მმ
1.1	330 / 140 / 330	800
1.2	300 / 100 / 100 / 300 / 300	1100
1.3	80 / 140 / 80	300

კვეთი 1-1
მ. 1:10

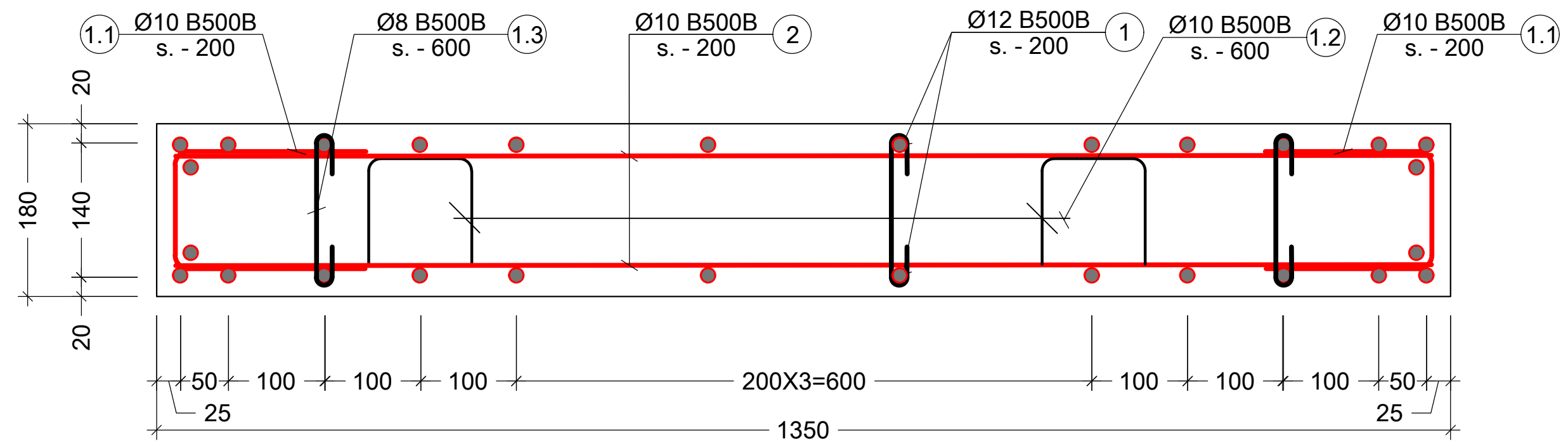

კვანძი - III
მ. 1:20

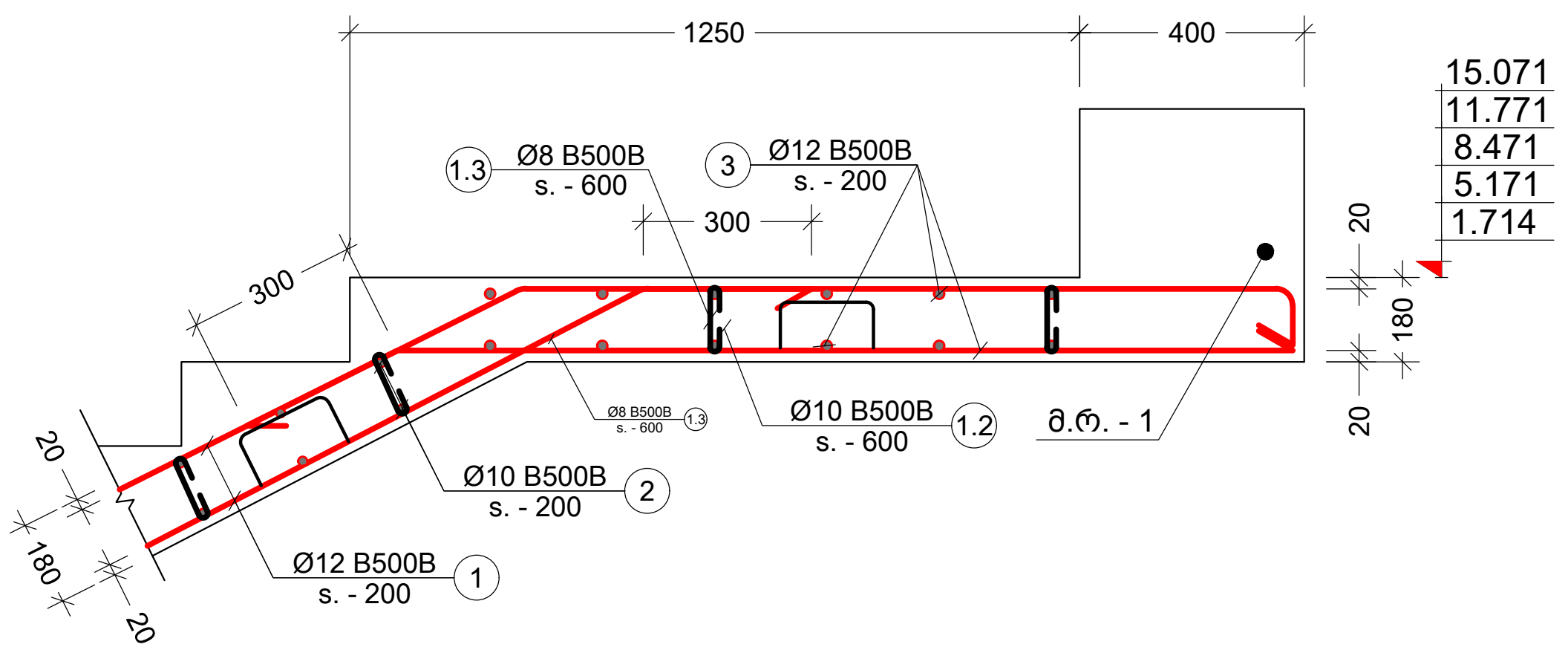

კონსტრ. დასახ. და	ელემენტის დასახ. და რაოდენობა	პოზ. №	დიამეტრი ან კვეთი (მმ)	ერთეულის სიგრძე (მმ.)	რაოდენობა (ც.)	საერთო სიგრძე (მ.)	საერთო წონა (კგ.)
კიბეების სპეციფიკაცია	კიბე № - 1	1	Ø 12 B500B	დ.ა.	—	1180	1047
		2	Ø 10 B500B	1300	324 X 1	421.20	260
		3	Ø 12 B500B	დ.ა.	—	290	257
		1.1	Ø 10 B500B	800	324 X 1	259.20	160
		1.2	Ø 10 B500B	1100	130 X 1	143.00	88
		1.3	Ø 8 B500B	300	195 X 1	58.50	23
		მძიმე ბეტონი	B25	V =	17.6 X 1	= 17.60 მ³	

შენიშვნა:
NOTE:

No	Date		Revision	Issued by
----	----	----		----
----	----	----		----
----	----	----		----
----	----	----		----
----	----	----		----

სიტუაციური სქემა
KEY PLAN

მისამართი
ADDRESS
ქ. თბილისი, მირიან მეფის ქუჩა N11 ბ
ს/კ (01.10.06.014.088)

პროექტი
PROJECT
ექვსსართულიანი შენობა (მიშენება)

ნახაზი
DRWG.
კიბის კვანძები და სპეციფიკაცია

მთავარი კონსტრუქტორი:	შეასრულა: ISSUED BY:	შეამოწმა APPROVED BY:
ბ.ბერიძე	თ.ი.	ლ.კ.
	ფაილი FILE: STAIR	პროექტის №: PROJECT No
	ფორმატი PAPER SIZE: A3	მასშტაბი SCALE: ----
ნახ.კოდი DRWG. No: S - 502	კორექტ. REVISION: ----	სტადია STATUS

29.09.2026

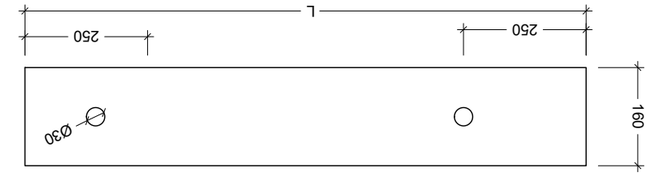

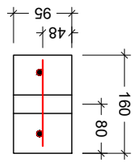

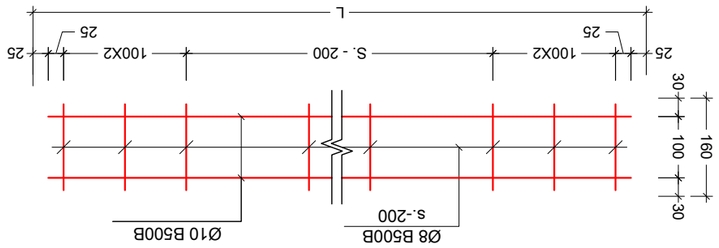

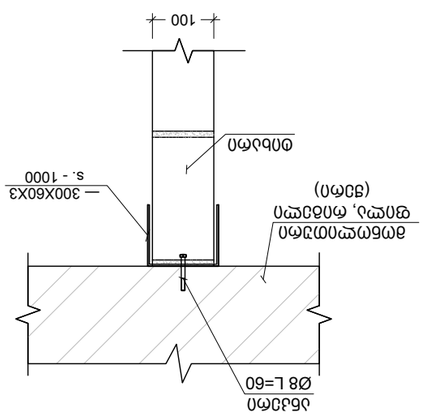

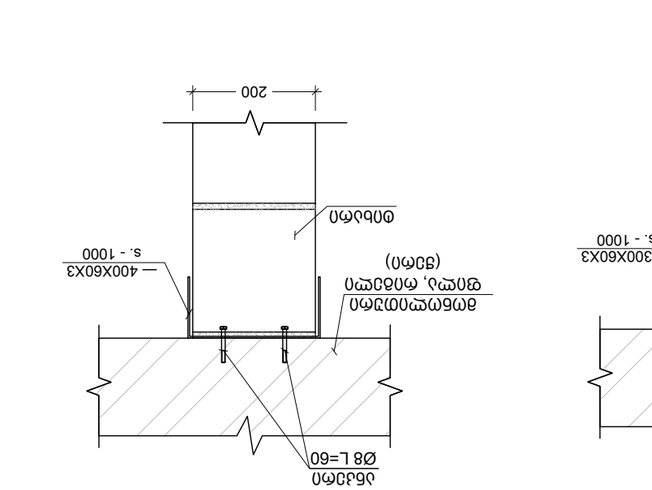

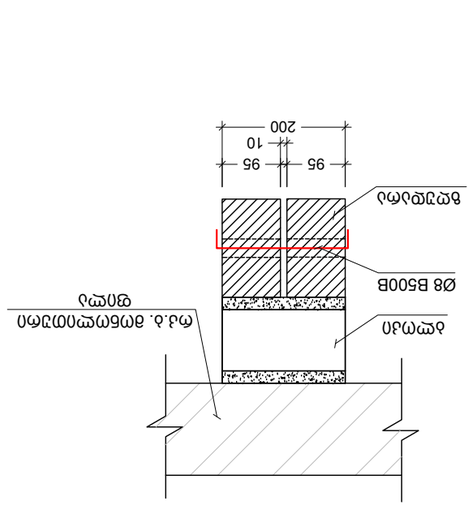

29.09.2026

ბინის ნომერი:	დასახელება:	ფორმატი:	
		A3	
	ფაილი:	მასშტაბი:	
	PROJECT No:	APPROVED BY:	
	ISSUED BY:		

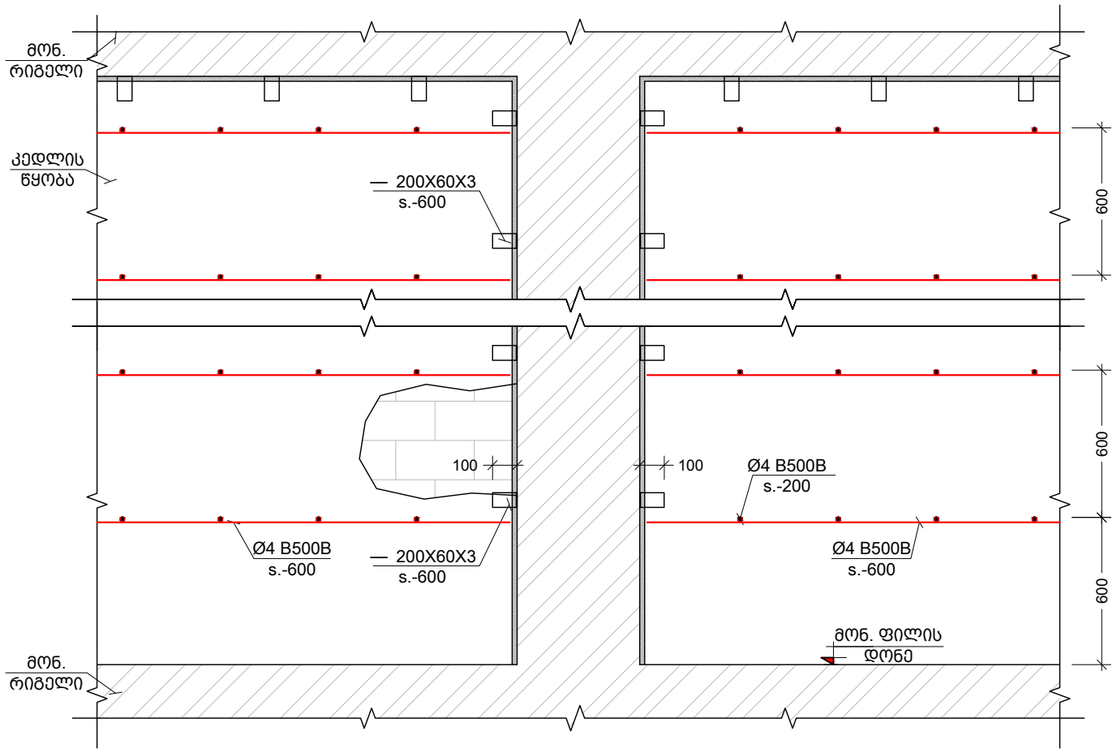

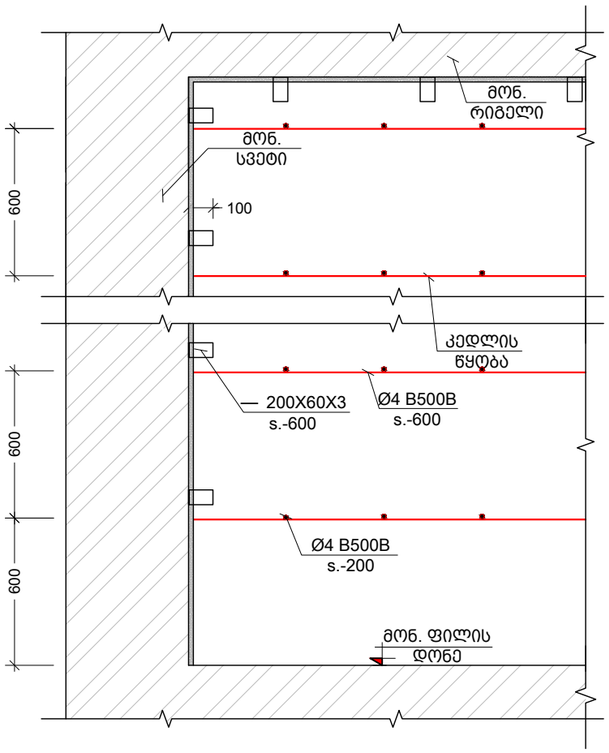

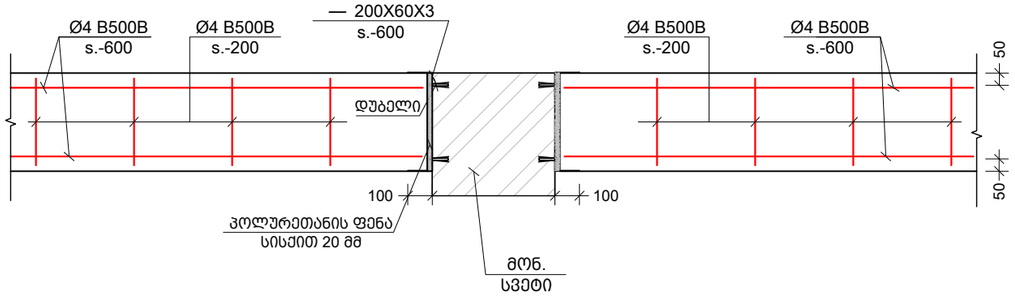

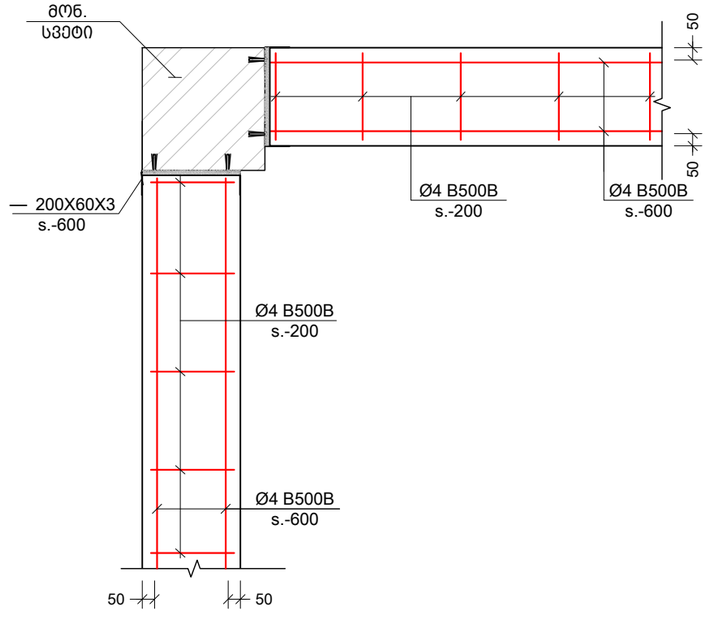

შენიშვნა:
NOTE:

No	Date	Revision	Issued by
----	----	----	----
----	----	----	----
----	----	----	----
----	----	----	----
----	----	----	----

სიტუაციური სქემა
KEY PLAN

მისამართი
ADDRESS
ქ. თბილისი, მირიან მეფის ქუჩა N11 ბ
ს/კ (01.10.06.014.088)

პროექტი
PROJECT
ექვსსართულიანი შენობა (მიშენება)

ნახაზი
DRWG.
მონ.რკ.ბ. სვ.-ის და გარე შემომზღუდავი კედლების მიერთების სქემა

მთავარი კონსტრუქტორი:
ბ.ბერიძე

შესრულა:
ISSUED BY:
თ.ი. ----

შეამოწმა
APPROVED BY:
ლ.კ.

ფაილი
FILE
KEDLEBIS GAMAGREBA

პროექტის №:
PROJECT No

ფორმატი
PAPER SIZE
A3

მასშტაბი
SCALE

ნახ.კოდი
DRWG. No
S - 802

კორექტ.
REVISION

სტადია
STATUS

29.09.2026