მთავარი არქიტექტორი :
ხმალაძე
არქიტექტორები

პროექტის ხელმძღვანელი:
გ.ხმალაძე

პროექტის ხელმძღვანელის
მოადგილეები, გიორგი ხელოვანი-ქურდი.

დიზაინერი:
ქ.ჩანთლიშვილი

პასუხისმგებელი არქიტექტორი:

LEGEND

ტროტუარი გარშემორტყმული	RGB 57-57-56
ასფალტირებული ტროტუარი	RGB 160-32-240
საკუთრების საზღვარი	RGB 79-12-187
გაწითლებული რეკრეაციული ზონა	RGB 255-0-0
საბურავების მიტანის რეკრეაციული ზონა	RGB 136-135-134
	RGB 220-185-0

ტექნიკური ავტომობილების მანევრირების ზონა

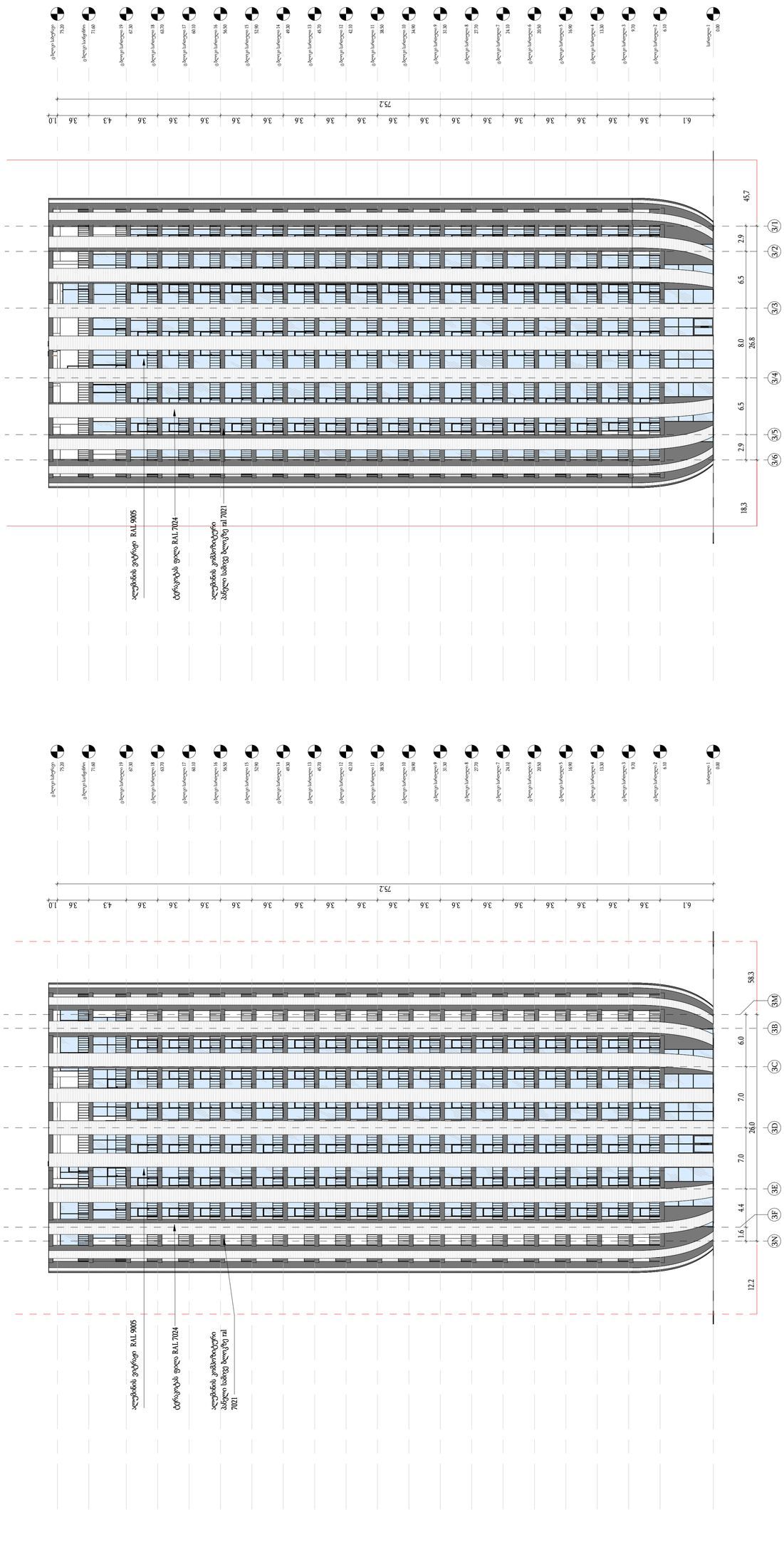

სტატუსი:	Project Status
მასშტაბი:	1 : 250
ფურცლის ზომა:	a2
თარიღი:	Issue Date
ფურცლის სახელი:	
ა ხლოკი - ფასადი - N-M ფას-ნ-1 ელ-ნ	

ფურცლის N:	B 105
ავტორი:	გ.ხმალაძე
დახაზა:	Author
შეამოწმა:	Checker

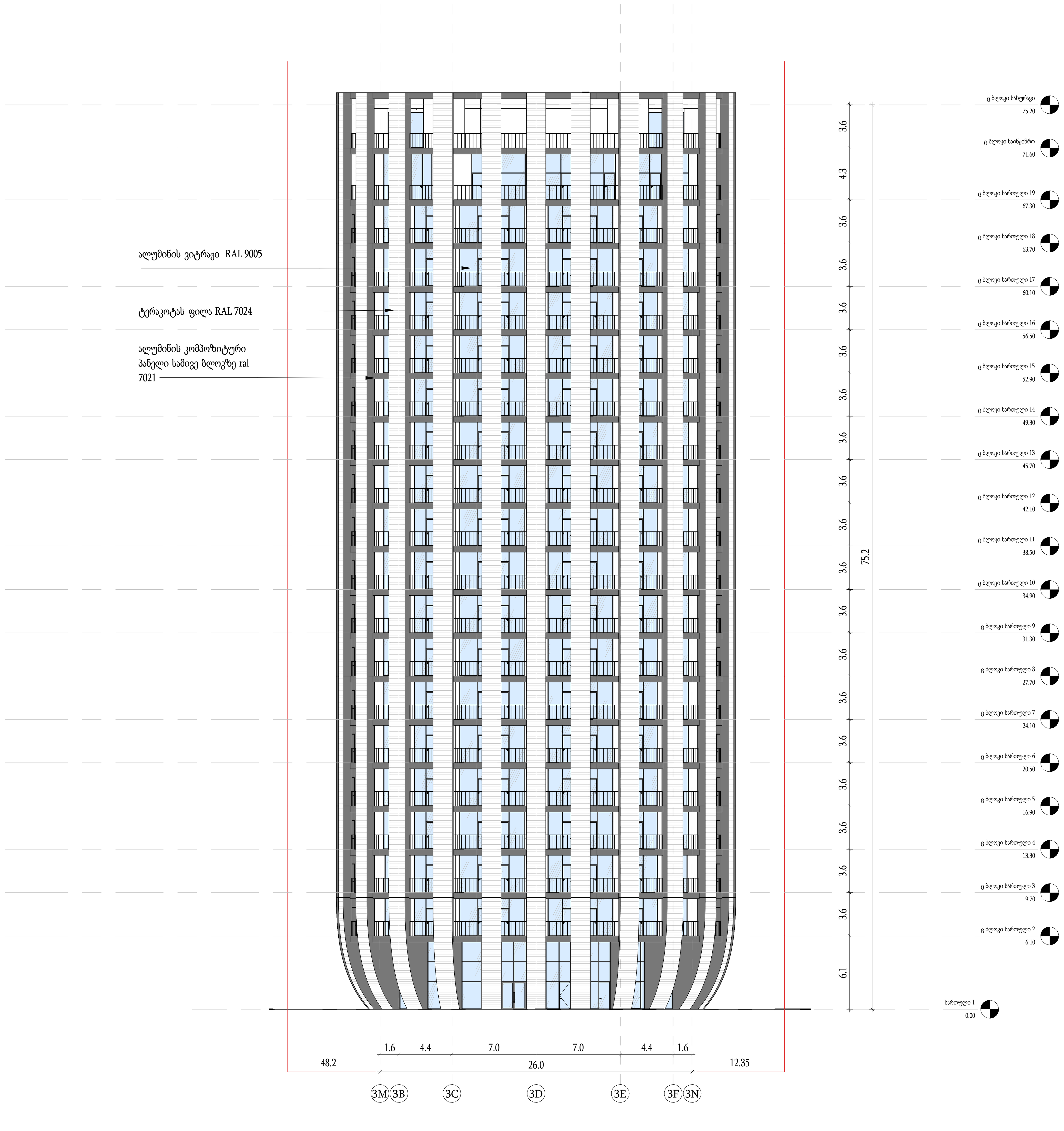

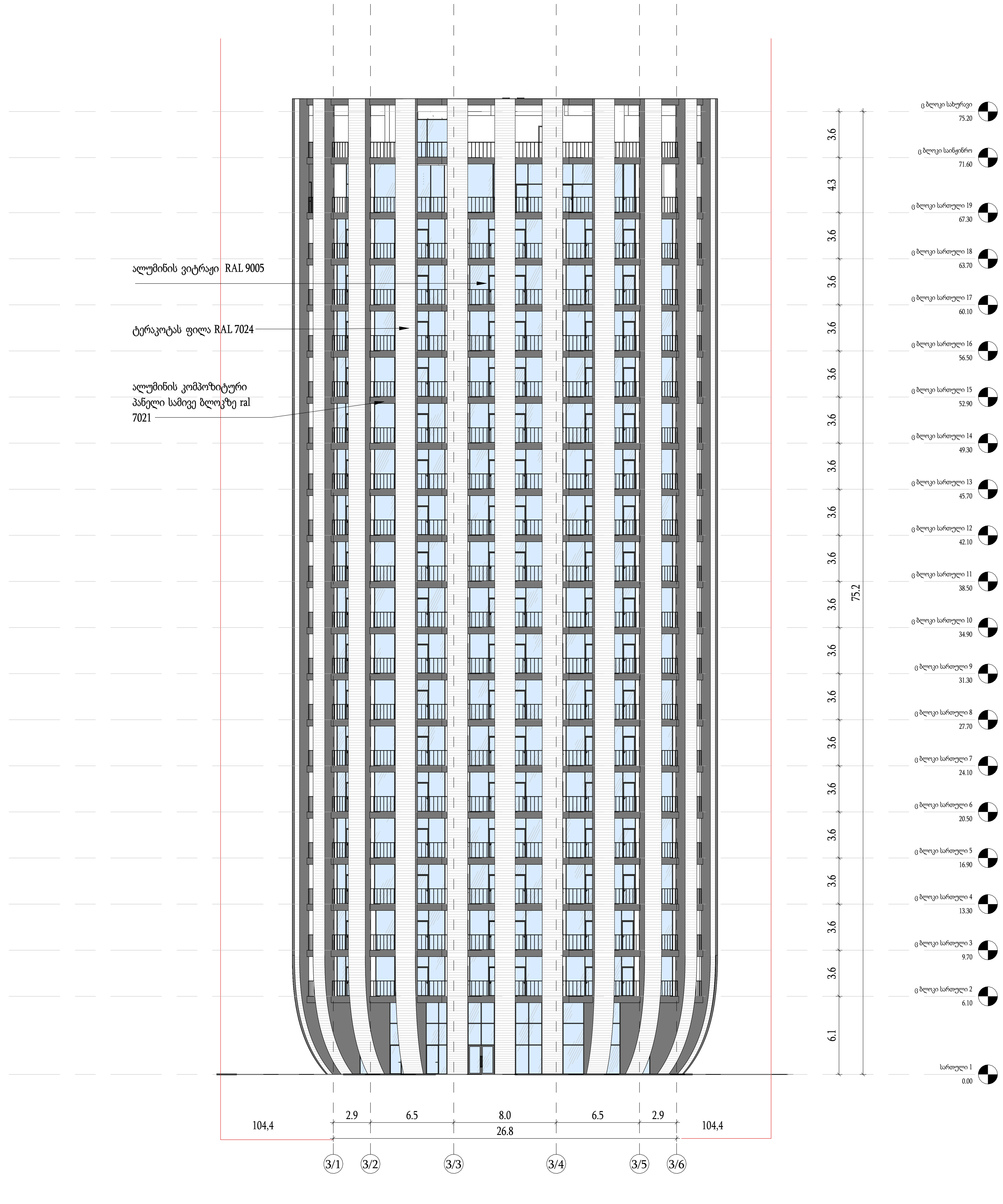

მთავარი არქიტექტორი :

ხმალაძე არქიტექტორები

პროექტის დასახელება:

მრავალფუნქციური კომპლექსი

პროექტის მისამართი:
ქ.თბილისი, გორგასლის ქუჩა.

დამკვეთი:
ქისთოუნ დეველოპმენტი

პირობითი აღნიშვნები:

აღნიშვნები	LEGEND
	მზიდი კონსტრუქცია
	არამზიდი კონსტრუქცია
	საკადასტრო საზღვარი
	განაშენიანების რეგულირების წითელი ხაზი
	სამეზობლო მიჯნის რეგულირების ხაზი

დაკავებულობის ჯგუფები	აღნიშვნა	ფერის კოდი
დამხმარე ჯგუფი (დს)		RGB 57-57-56
სამრეწველო ჯგუფი (სმ)		RGB 160-32-240
საქმიანი ჯგუფი (სქ)		RGB 79-12-187
სავაჭრო ჯგუფი (სვ)		RGB 255-0-0
სასაწყობე ჯგუფი (სწ)		RGB 136-135-134
საცხოვრებელი ჯგუფი (სც)		RGB 220-185-0

ტექნიკურ-ეკონომიკური მაჩვენებელი

სტადია:	Project Status
მასშტაბი:	1 : 250
ფურცლის ზომა:	a2
თარიღი:	Issue Date
ფურცლის სახელი:	

ც ბლოკი - ფასადი - M-N და 1-6 ღერძზე

ფურცლის N:	B 106
ავტორი:	გ.ხმალაძე
დახაზა:	Author
შეამოწმა:	Checker

ბინათმშენებლობა :
ბინა 1
არქიტექტურული ნაწილი

არქიტექტურული ნაწილი

ტექნიკური პროექტი

არქიტექტურული ელემენტების ნუსხა

LEGEND

აღნიშვნები	LEGEND
	მოცულობითი კონსტრუქციები
	არაბეტონის კონსტრუქციები
	საკონსტრუქციო ელემენტები
	მასშტაბური ელემენტების ჭრილში ხედის ხაზი
	ხედის ხაზი ფრონტალურ პროექციაში
	ხედის ხაზი ჭრილში
	ფანჯრების, ბალკონის კარების ბლოკების ნომრები
	ფასადის ელემენტების ნომრები
	ფანჯრების ბლოკები
	ფანჯრების ბლოკები (ცის)
	ფანჯრების ბლოკები (ნაცრისფერი)
	ბალკონის კარების ბლოკები (ნაცრისფერი)
	ბალკონის კარების ბლოკები (ცის)
	ბალკონის ბლოკები (ნაცრისფერი)
	ბალკონის ბლოკები (ცის)
	ბალკონის ბლოკები (ყვითელი)
	ბალკონის ბლოკები (ნარინჯისფერი)
	ბალკონის ბლოკები (წითელი)
	ბალკონის ბლოკები (ვარდისფერი)
	ბალკონის ბლოკები (იისფერი)
	ბალკონის ბლოკები (ლურჯი)
	ბალკონის ბლოკები (ცისფერი)
	ბალკონის ბლოკები (მწვანე)
	ბალკონის ბლოკები (ნათელი მწვანე)
	ბალკონის ბლოკები (ყვითელ-მწვანე

პარკინგი 1 - პანდუსი 1

1 : 100

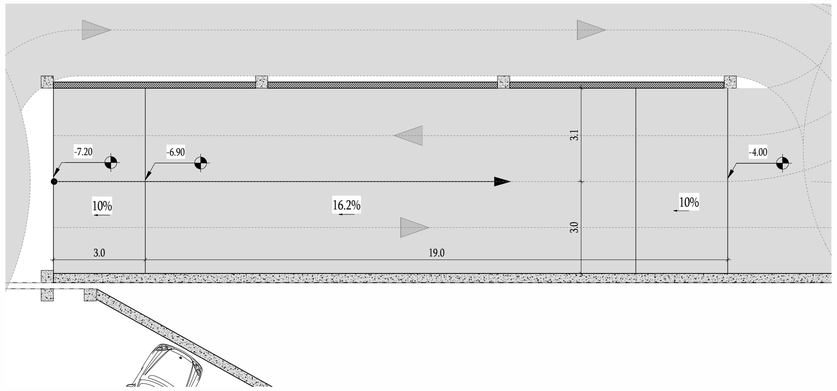

პარკინგი 2 - პანდუსი 1

1 : 100

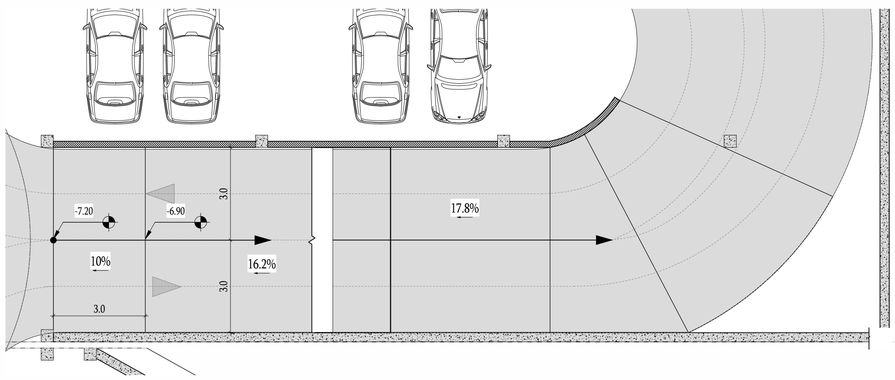

პარკინგი 3 - პანდუსი 1

1 : 100

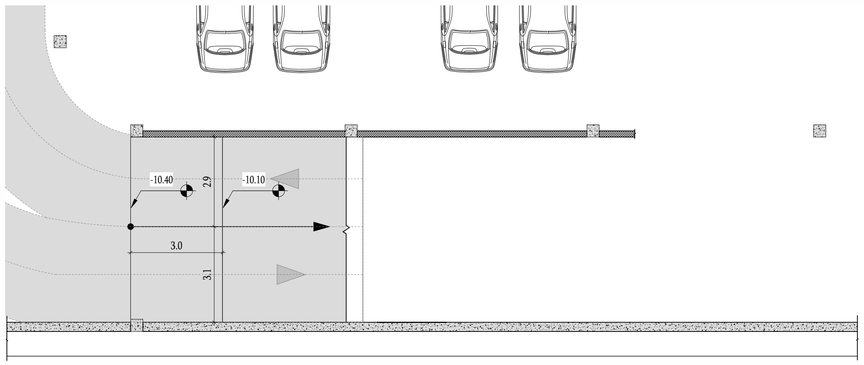

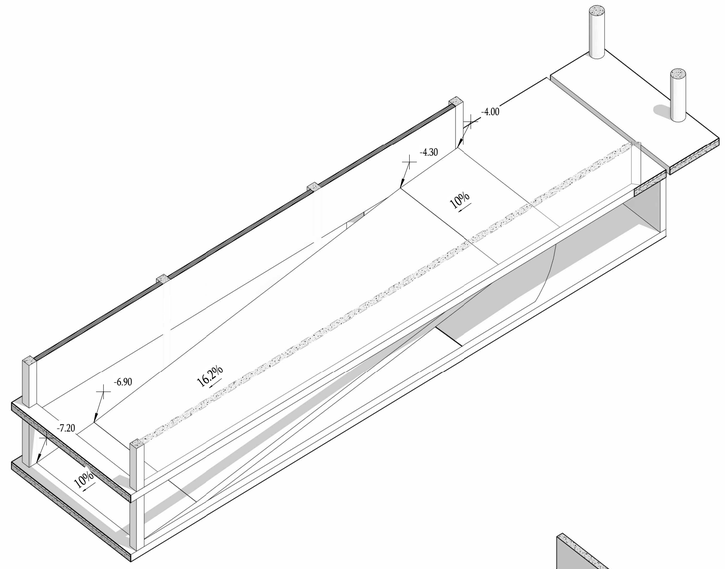

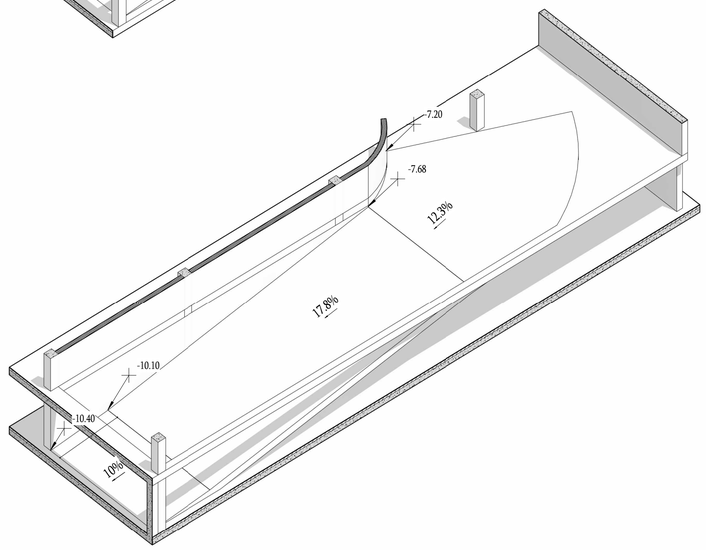

პანდუსი 1 - ჭრილი

1 : 100

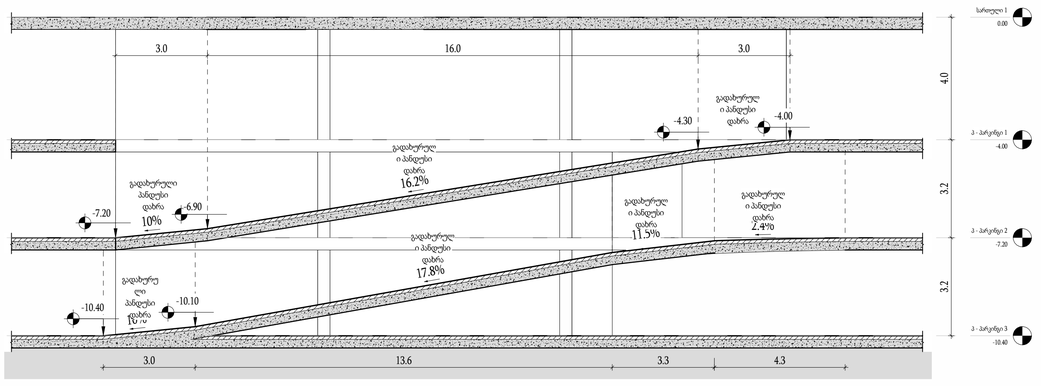

მთავარი არქიტექტორი :

ხმალაძე არქიტექტორები

პროექტის დასახელება:

მრავალფუნქციური კომპლექსი

პროექტის მისამართი:
ქ.თბილისი, გორგასლის ქუჩა.

დამკვეთი:
ქისთოუნ დეველოპმენტი

პირობითი აღნიშვნები:

აღნიშვნები	LEGEND
	მზიდი კონსტრუქცია
	არამზიდი კონსტრუქცია
	საკადასტრო საზღვარი
	განაშენიანების რეგულირების წითელი ხაზი
	სამეხობლო მიწის რეგულირების ხაზი

დაკავებულობის ჯგუფები	აღნიშვნა	ფერის კოდი
დამხმარე ჯგუფი (დს)		RGB 57-57-56
სამრეწველო ჯგუფი (სმ)		RGB 160-32-240
საქმიანი ჯგუფი (სქ)		RGB 79-12-187
სავაჭრო ჯგუფი (სვ)		RGB 255-0-0
სასაწყობე ჯგუფი (სწ)		RGB 136-135-134
საცხოვრებელი ჯგუფი (სც)		RGB 220-185-0

ტექნიკურ ეკონომიკური მაჩვენებელი

სტადია:	Project Status
მასშტაბი:	1 : 100
ფურცლის ზომა:	a2
თარიღი:	Issue Date
ფურცლის სახელი:	დეტალი - პანდუსის 1
ფურცლის N:	D 103
ავტორი:	გ.ხმალაძე
დახაზა:	Author
შეამოწმა:	Checker

პარკინგი 1 - პანდუსი 2

1 : 100

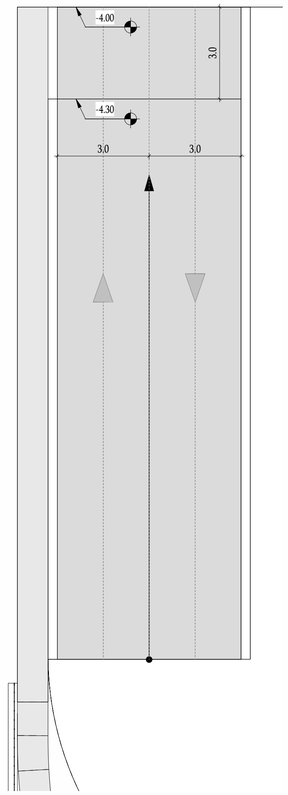

პარკინგი 2 - პანდუსი 2

1 : 100

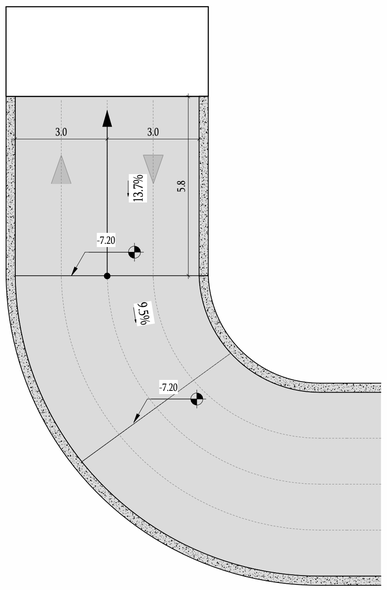

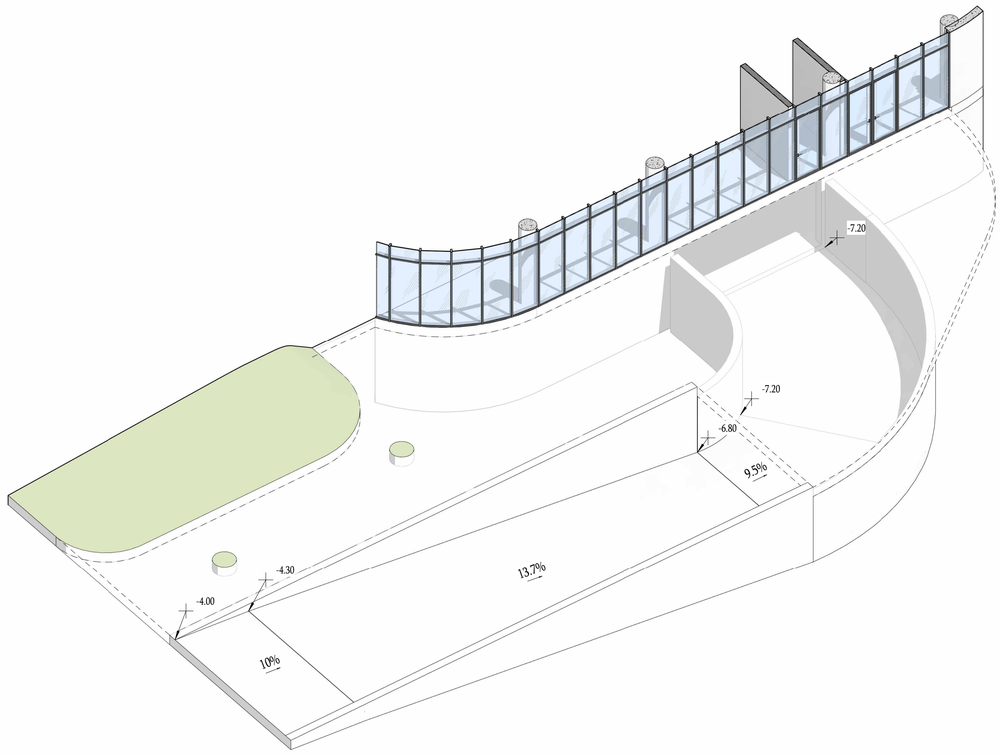

პანდუსი 2 - ჭრილი

1 : 100

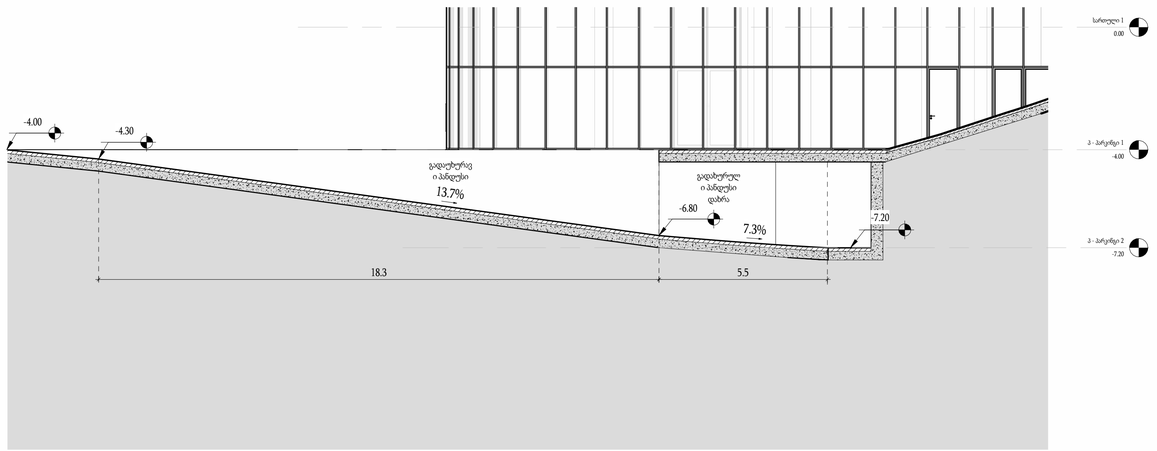

მთავარი არქიტექტორი :

ხმალაძე არქიტექტორები

პროექტის დასახელება:

მრავალფუნქციური კომპლექსი

პროექტის მისამართი:
ქ.თბილისი, გორგასლის ქუჩა.

დამკვეთი:
ქისთოუნ დეველოპმენტი

პირობითი აღნიშვნები:

აღნიშვნები	LEGEND
	მზიდი კონსტრუქცია
	არამზიდი კონსტრუქცია
	საკადასტრო საზღვარი
	განაშენიანების რეგულირების წითელი ხაზი
	სამეხობლო მიწის რეგულირების ხაზი

დაკავებულობის ჯგუფები	აღნიშვნა	ფერის კოდი
დაბინძარე ჯგუფი (დბ)		RGB 57-57-56
სამრეწველო ჯგუფი (სმ)		RGB 160-32-240
საქმიანი ჯგუფი (სქ)		RGB 79-12-187
სავაჭრო ჯგუფი (სვ)		RGB 255-0-0
სასაწყობე ჯგუფი (სწ)		RGB 136-135-134
საცხოვრებელი ჯგუფი (სც)		RGB 220-185-0

ტექნიკურ-ეკონომიკური მაჩვენებელი

სტადია:	Project Status
მასშტაბი:	1 : 100
ფურცლის ზომა:	a2
თარიღი:	Issue Date
ფურცლის სახელი:	

დეტალი - პანდუსის 2

ფურცლის N:	D 104
ავტორი:	გ.ხმალაძე
დახაზა:	Author
შეამოწმა:	Checker

პარკინგი 1 - პანდუსი 3

1 : 100

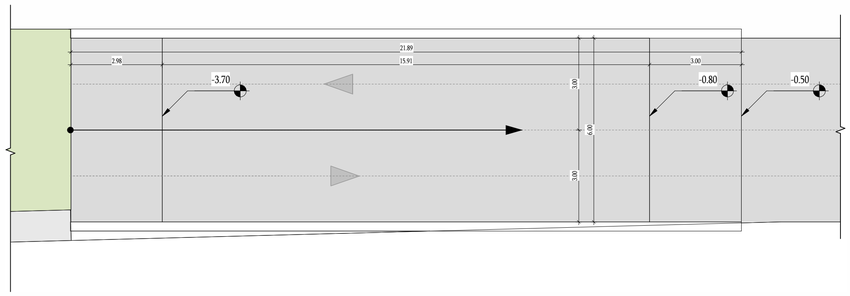

პარკინგი 2 - პანდუსი 3

1 : 100

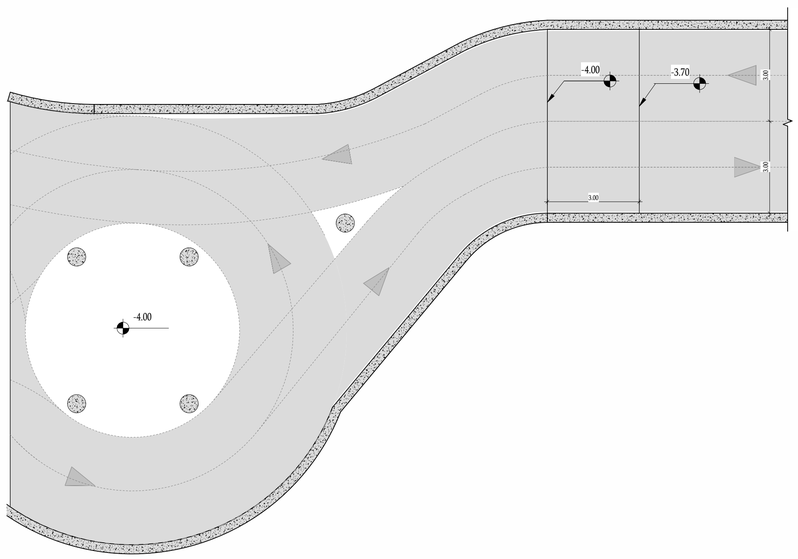

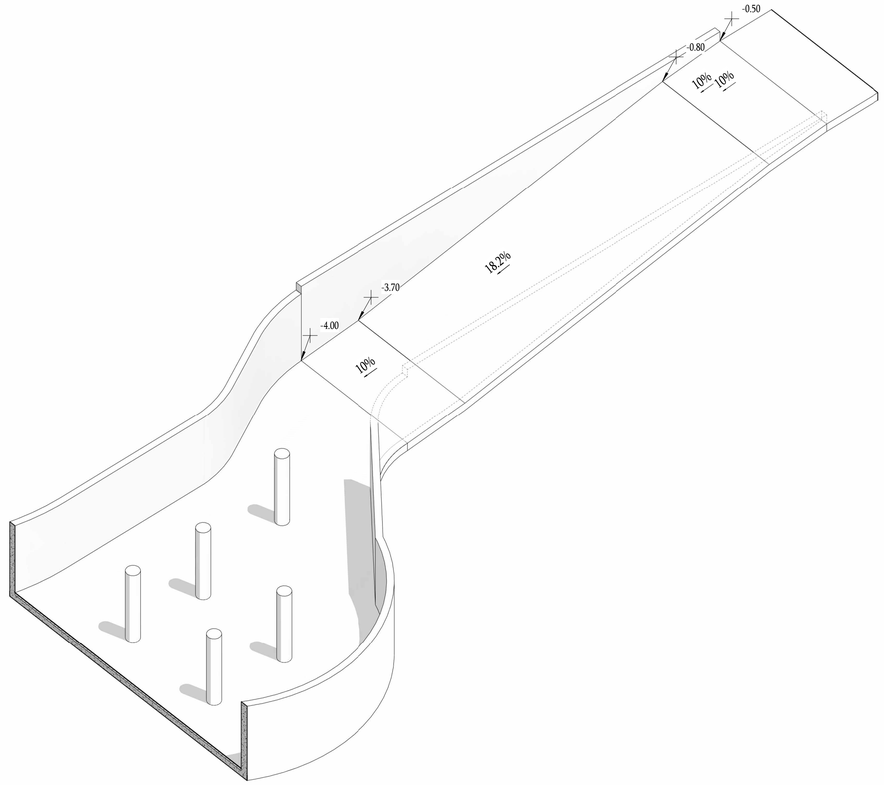

პანდუსი 3 - ჭრილი

1 : 100

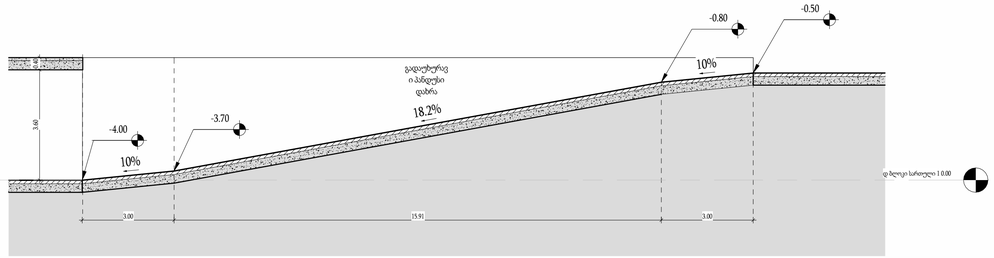

მთავარი არქიტექტორი :

ხმალაძე არქიტექტორები

პროექტის დასახელება:

მრავალფუნქციური კომპლექსი

პროექტის მისამართი:
ქ.თბილისი, გორგასლის ქუჩა.

დამკვეთი:
ქისთოუნ დეველოპმენტი

პირობითი აღნიშვნები:

აღნიშვნები	LEGEND
	მზიდი კონსტრუქცია
	არამზიდი კონსტრუქცია
	საკადასტრო საზღვარი
	განაშენიანების რეგულირების წითელი ხაზი
	სამეხობლო მიწის რეგულირების ხაზი

დაკანონებულობის ჯგუფები	აღნიშვნა	ფერის კოდი
დაბინძარე ჯგუფი (დბ)		RGB 57-57-56
სამრეწველო ჯგუფი (სმ)		RGB 160-32-240
საქმიანი ჯგუფი (სქ)		RGB 79-12-187
სავაჭრო ჯგუფი (სვ)		RGB 255-0-0
სასაწყობე ჯგუფი (სწ)		RGB 136-135-134
საცხოვრებელი ჯგუფი (სც)		RGB 220-185-0

ტექნიკურ-ეკონომიკური მაჩვენებელი

სტადია:	Project Status
მასშტაბი:	1 : 100
ფურცლის ზომა:	a2
თარიღი:	Issue Date
ფურცლის სახელი:	

დეტალი - პანდუსის 3

ფურცლის N:	D 105
ავტორი:	გ.ხმალაძე
დახაზა:	Author
შეამოწმა:	Checker

ბინათმშენებლობა ამონაწერი :
ბინა 106
ამონაწერი ფასადის ხედი

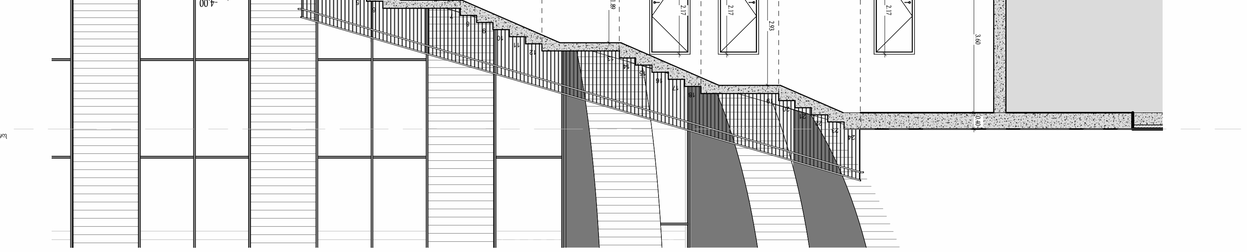
0.00
-4.00
3.60
2.72
2.72
2.72
0.99
0.99
0.99
2.00
1.90
2.00
2.00
1.90
2.00
13.69
1.80
0.60
0.90
0.90
0.90

კიბის მოაჯირის ტიპური დეტალი

1 : 15

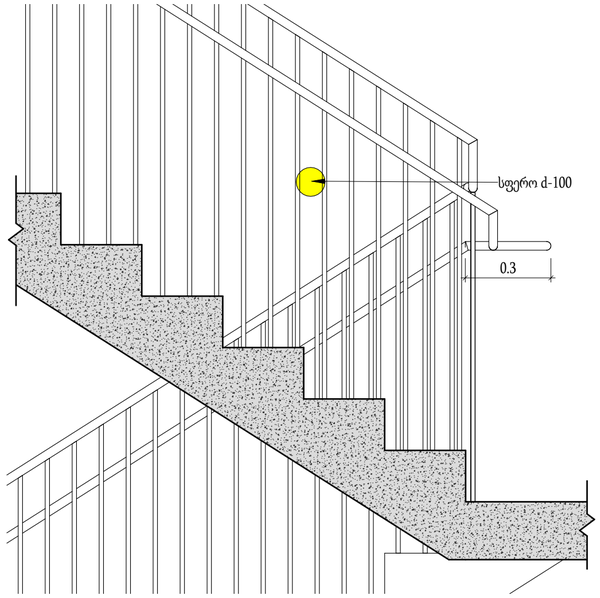

კიბის სახელურის ტიპური დეტალი

1 : 2

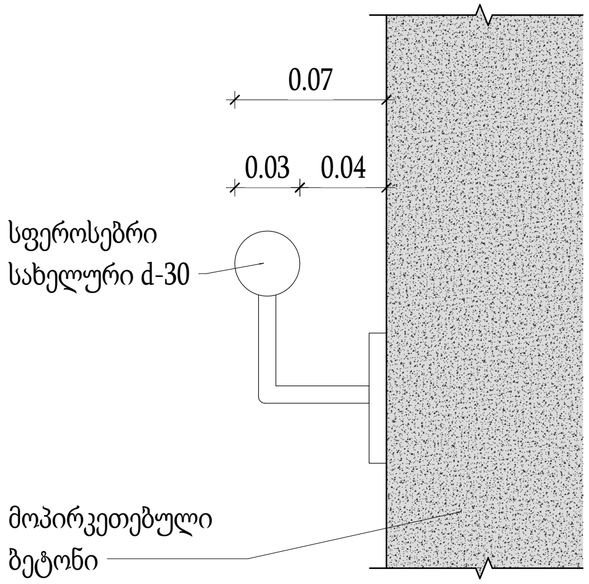

კიბის თავისუფალი მანძილის ტიპური დეტალი

1 : 10

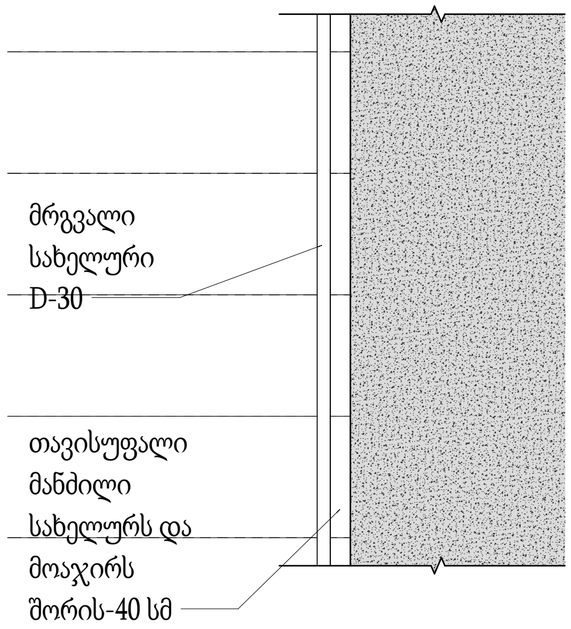

მთავარი არქიტექტორი :

ხმალაძე არქიტექტორები

პროექტის დასახელება:

მრავალფუნქციური კომპლექსი

პროექტის მისამართი:
ქ.თბილისი, გორგასლის ქუჩა.

დამკვეთი:
ქისთიოუნ დეველოპმენტი

პირობითი აღნიშვნები:

აღნიშვნები	LEGEND
	მზიდი კონსტრუქცია
	არამზიდი კონსტრუქცია
	საკადასტრო საზღვარი
	განაშენიანების რეგულირების წითელი ხაზი
	სამეზობლო მიჯნის რეგულირების ხაზი

დაკავებულობის ჯგუფები	აღნიშვნა	ფერის კოდი
დამხმარე ჯგუფი (დს)		RGB 57-57-56
სამრეწველო ჯგუფი (სმ)		RGB 160-32-240
საქმიანი ჯგუფი (სქ)		RGB 79-12-187
სავაჭრო ჯგუფი (სვ)		RGB 255-0-0
სასაწყობე ჯგუფი (სწ)		RGB 136-135-134
საცხოვრებელი ჯგუფი (სც)		RGB 220-185-0

ტექნიკურ-ეკონომიკური მაჩვენებელი

სტადია:	Project Status
მასშტაბი:	As indicated
ფურცლის ზომა:	a2
თარიღი:	Issue Date
ფურცლის სახელი:	
კიბე ტიპური დეტალები	
ფურცლის N:	D 200
ავტორი:	გ.ხმალაძე
დახაზა:	Author
შეამოწმა:	Checker

ც ბლოკი -1 სრ. კიბის უჯრედის ჭრილი

1 : 50

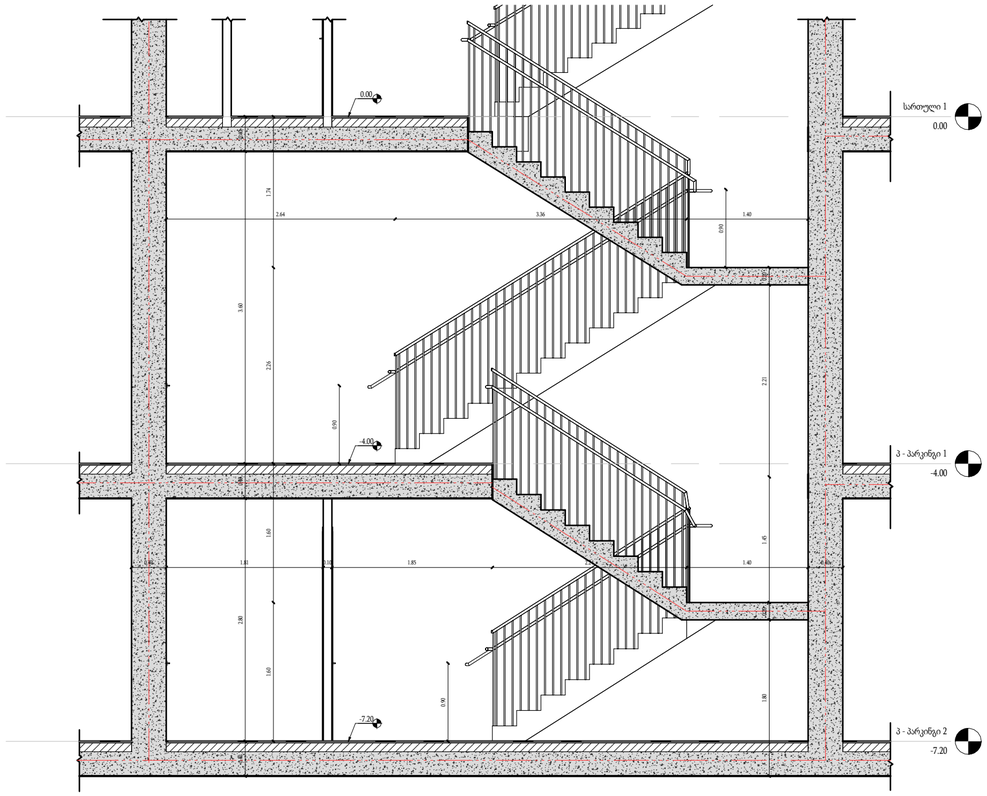

ც ბლოკი -1 სრ. კიბის უჯრედის ჭრილი (თავშესაფრიანი)

1 : 50

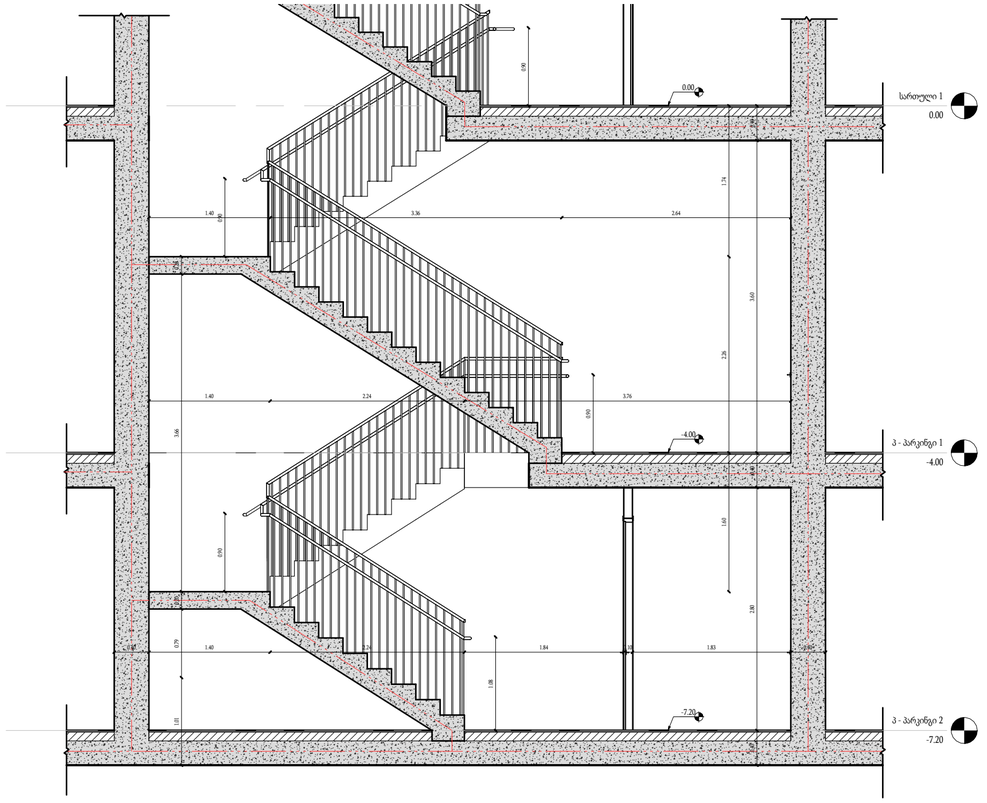

ც ბლოკი -1 სრ. კიბის უჯრედი

1 : 50

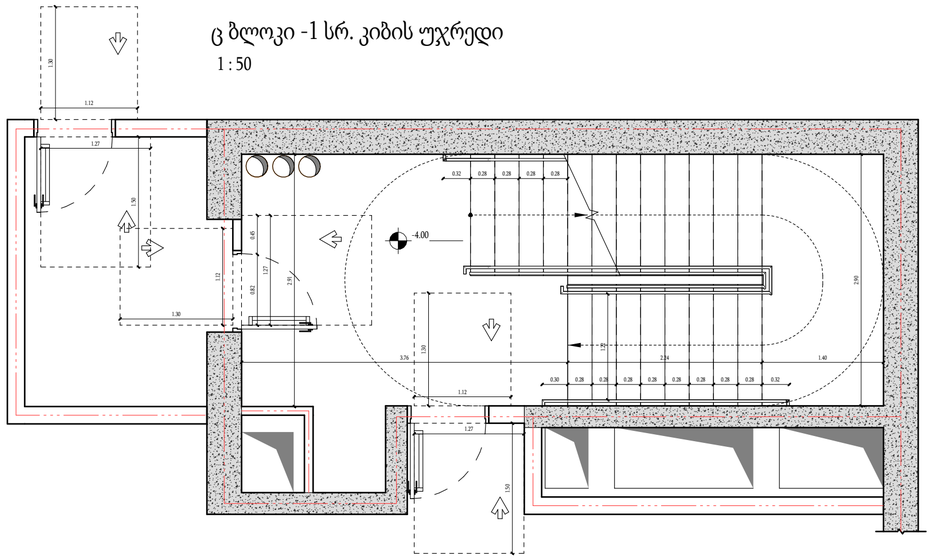

ც ბლოკი -1 სრ. კიბის უჯრედი (თავშესაფრიანი)

1 : 50

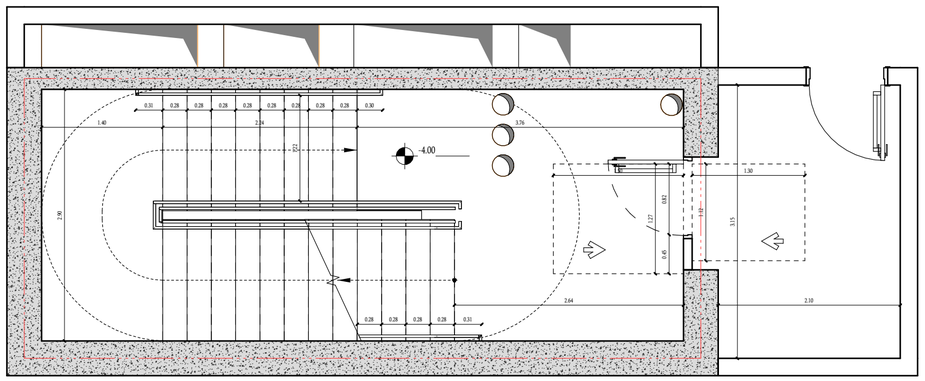

მთავარი არქიტექტორი :

ხმალაძე არქიტექტორები

პროექტის დასახელება:

მრავალფუნქციური კომპლექსი

პროექტის მისამართი:
ქ.თბილისი, გორგასლის ქუჩა.

დამკვეთი:
ქისთოუნ დეველოპმენტი

პირობითი აღნიშვნები:

აღნიშვნები	LEGEND
	მზიდი კონსტრუქცია
	არამზიდი კონსტრუქცია
	საკადასტრო საზღვარი
	განაშენიანების რეგულირების წითელი ხაზი
	სამეზობლო მიჯნის რეგულირების ხაზი

დაკავებულობის ჯგუფები	აღნიშვნა	ფერის კოდი
დამხმარე ჯგუფი (დს)		RGB 57-57-56
სამრეწველო ჯგუფი (სმ)		RGB 160-32-240
საქმიანი ჯგუფი (სქ)		RGB 79-12-187
სავაჭრო ჯგუფი (სვ)		RGB 255-0-0
სასაწყობე ჯგუფი (სწ)		RGB 136-135-134
საცხოვრებელი ჯგუფი (სც)		RGB 220-185-0

ტექნიკურ-ეკონომიკური მაჩვენებელი

სტადია:	Project Status
მასშტაბი:	1 : 50
ფურცლის ზომა:	a2
თარიღი:	Issue Date
ფურცლის სახელი:	
კიბე დეტალი ც ბლოკი	
ფურცლის N:	D 211
ავტორი:	გ.ხმალაძე
დახაზა:	Author
შეამოწმა:	Checker

ც ბლოკი 1 სრ. კიბის უჯრედის ჭრილი

1 : 50

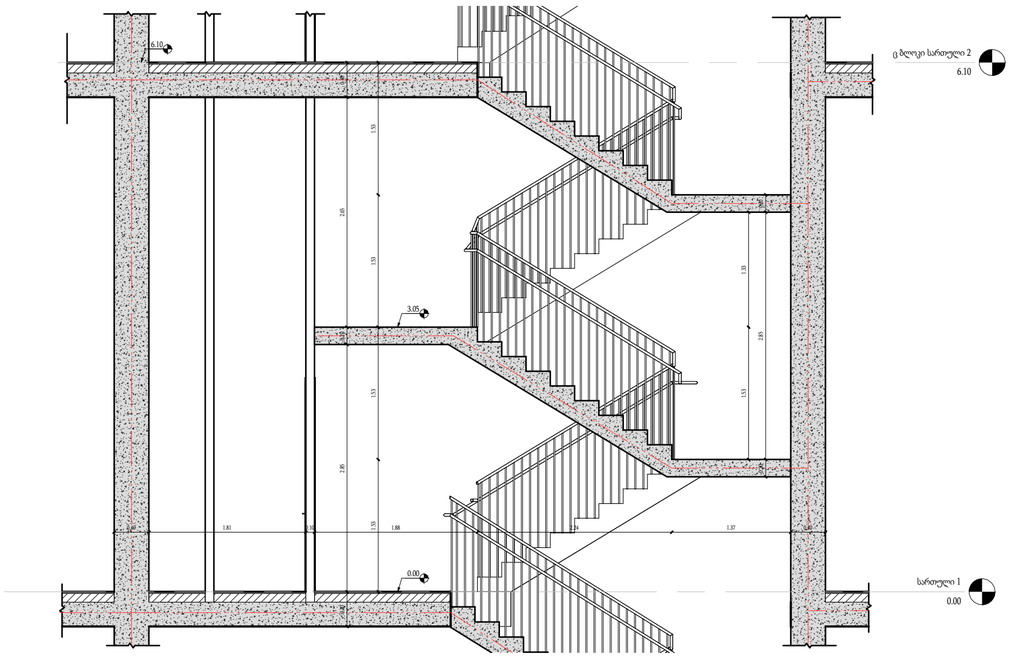

ც ბლოკი 1 სრ. კიბის უჯრედის ჭრილი (თავშესაფრიანი)

1 : 50

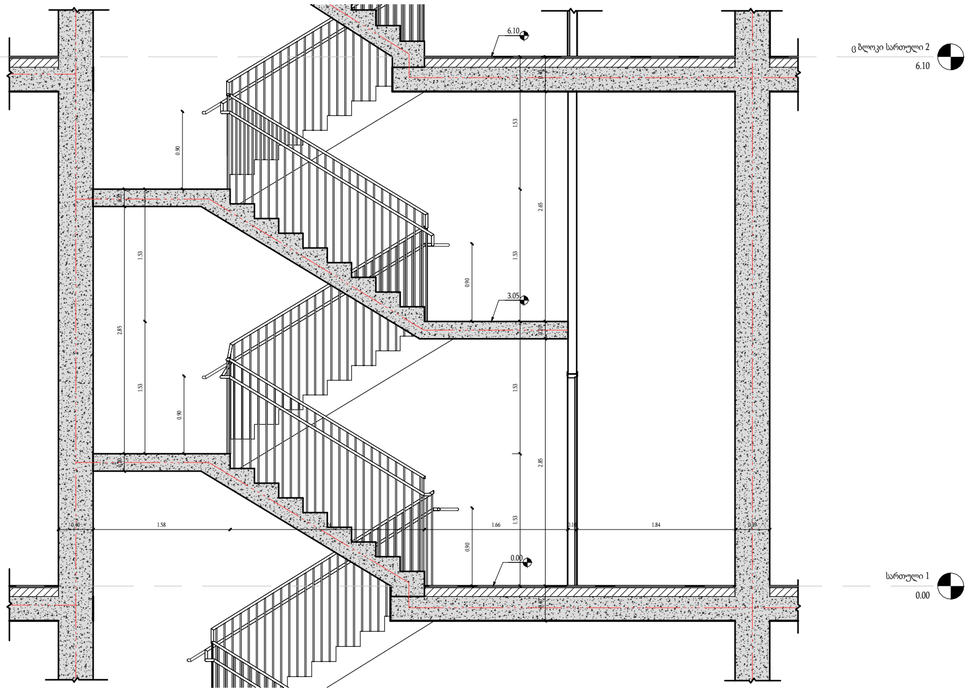

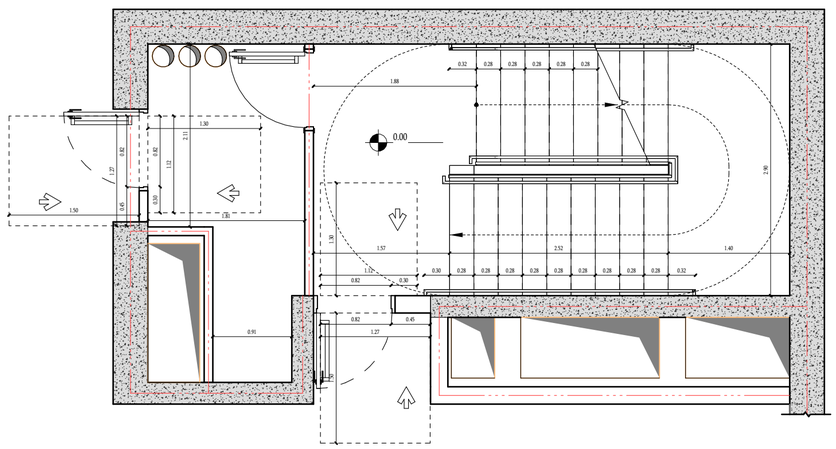

ც ბლოკი 1 სრ. კიბის უჯრედი

1 : 50

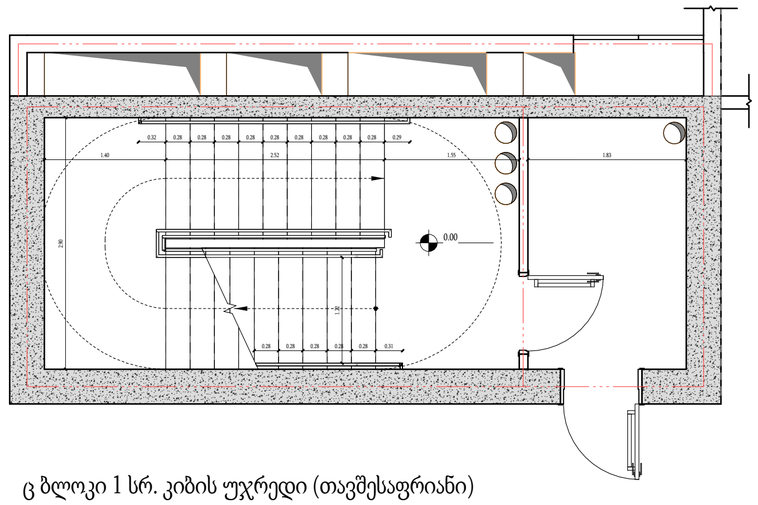

ც ბლოკი 1 სრ. კიბის უჯრედი (თავშესაფრიანი)

1 : 50

მთავარი არქიტექტორი :

ხმალაძე არქიტექტორები

პროექტის დასახელება:

მრავალფუნქციური კომპლექსი

პროექტის მისამართი:
ქ.თბილისი, გორგასლის ქუჩა.

დამკვეთი:
ქისთიოუნ დეველოპმენტი

პირობითი აღნიშვნები:

აღნიშვნები	LEGEND
	მზიდი კონსტრუქცია
	არამზიდი კონსტრუქცია
	საკადასტრო საზღვარი
	განაშენიანების რეგულირების წითელი ხაზი
	სამეზობლო მიჯნის რეგულირების ხაზი

დაკავებულობის ჯგუფები	აღნიშვნა	ფერის კოდი
დამხმარე ჯგუფი (დს)		RGB 57-57-56
სამრეწველო ჯგუფი (სმ)		RGB 160-32-240
საქმიანი ჯგუფი (სქ)		RGB 79-12-187
სავაჭრო ჯგუფი (სვ)		RGB 255-0-0
სასაწყობე ჯგუფი (სწ)		RGB 136-135-134
საცხოვრებელი ჯგუფი (სც)		RGB 220-185-0

ტექნიკურ-ეკონომიკური მაჩვენებელი

სტადია:	Project Status
მასშტაბი:	1 : 50
ფურცლის ზომა:	a2
თარიღი:	Issue Date
ფურცლის სახელი:	

კიბე დეტალი ც ბლოკი

ფურცლის N:	D 212
ავტორი:	გ.ხმალაძე
დახაზა:	Author
შეამოწმა:	Checker

ც ბლოკი ტიპიური სრ. კიბის უჯრედის ჭრილი

1 : 50

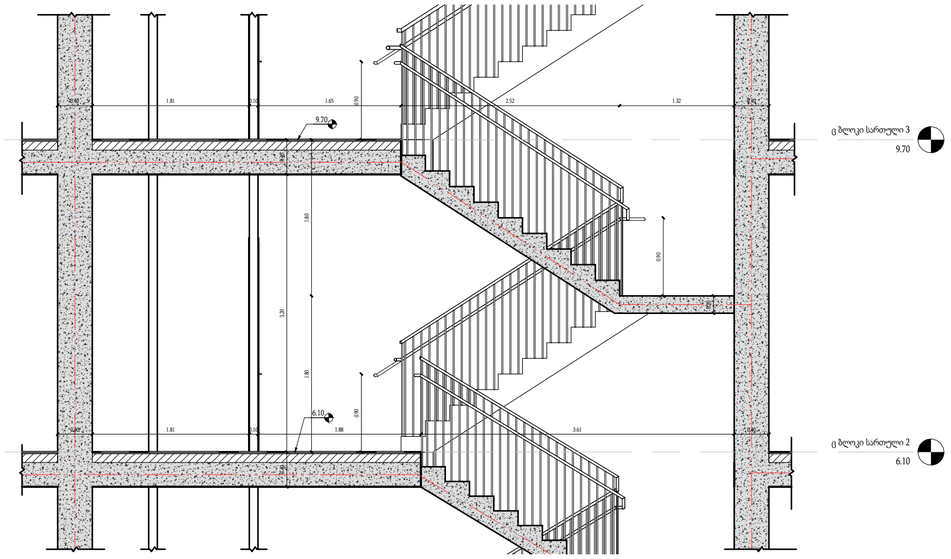

ც ბლოკი ტიპიური სრ. კიბის უჯრედი

1 : 50

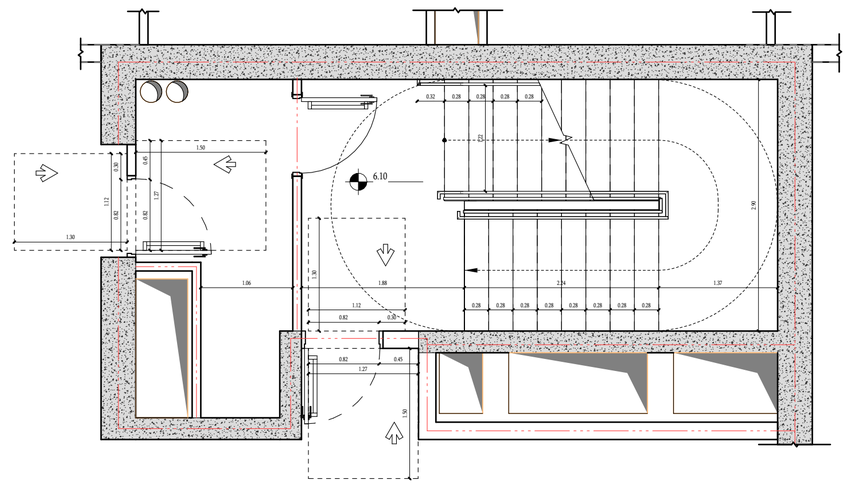

ც ბლოკი ტიპიური სრ. კიბის უჯრედის ჭრილი (თავშესაფრიანი)

1 : 50

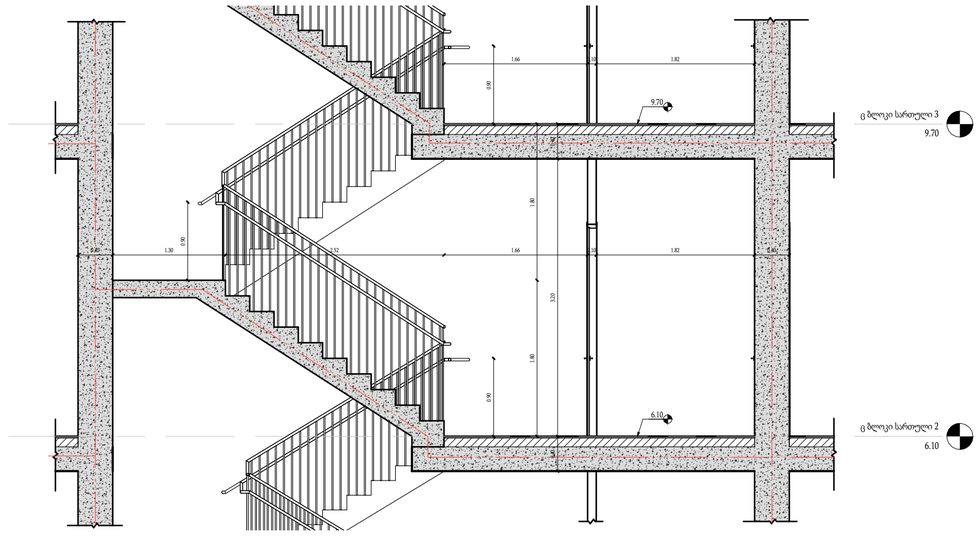

ც ბლოკი ტიპიური სრ. კიბის უჯრედი (თავშესაფრიანი)

1 : 50

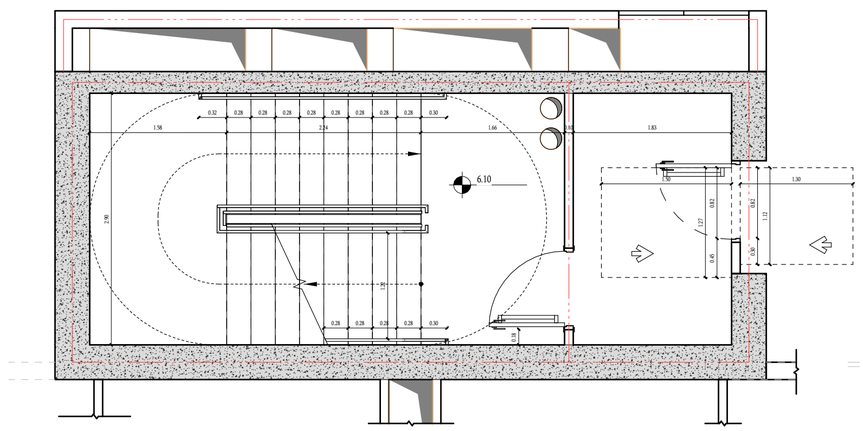

მთავარი არქიტექტორი :
ხმალაძე არქიტექტორები

პროექტის დასახელება:

მრავალფუნქციური კომპლექსი

პროექტის მისამართი:
ქ.თბილისი, გორგასლის ქუჩა.

დამკვეთი:
ქისთიოუნ დეველოპმენტი

პირობითი აღნიშვნები:

აღნიშვნები	LEGEND
	მზიდი კონსტრუქცია
	არამზიდი კონსტრუქცია
	საკადასტრო საზღვარი
	განაშენიანების რეგულირების წითელი ხაზი
	სამეზობლო მიჯნის რეგულირების ხაზი

დაკავებულობის ჯგუფები	აღნიშვნა	ფერის კოდი
დამხმარე ჯგუფი (დხ)		RGB 57-57-56
სამრეწველო ჯგუფი (სმ)		RGB 160-32-240
საქმიანი ჯგუფი (სქ)		RGB 79-12-187
სავაჭრო ჯგუფი (სვ)		RGB 255-0-0
სასაწყობე ჯგუფი (სწ)		RGB 136-135-134
საცხოვრებელი ჯგუფი (სც)		RGB 220-185-0

ტექნიკურ-ეკონომიკური მაჩვენებელი

სტადია:	Project Status
მასშტაბი:	1 : 50
ფურცლის ზომა:	a2
თარიღი:	Issue Date
ფურცლის სახელი:	

კიბე დეტალი ც ბლოკი

ფურცლის N:	D 213
ავტორი:	გ.ხმალაძე
დახაზა:	Author
შეამოწმა:	Checker

ც ბლოკი 19 სრ. კიბის უჯრედის ჭრილი

1 : 50

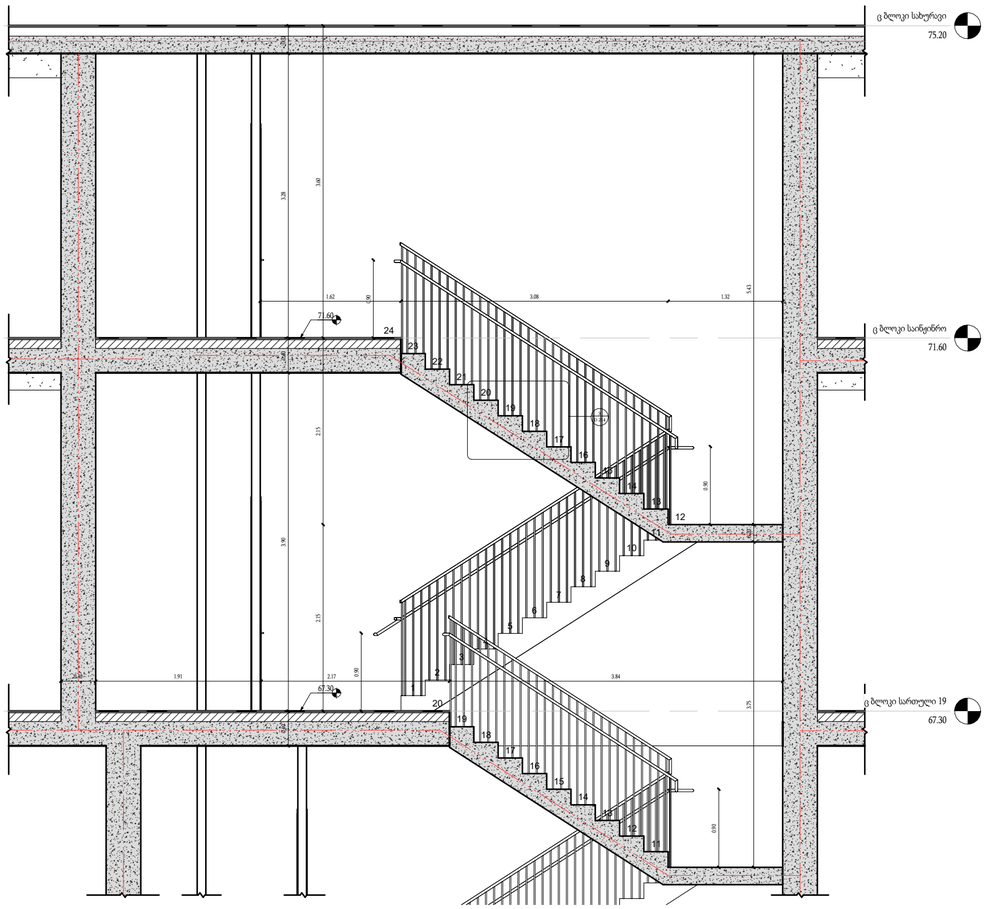

ც ბლოკი 19 სრ. კიბის უჯრედი

1 : 50

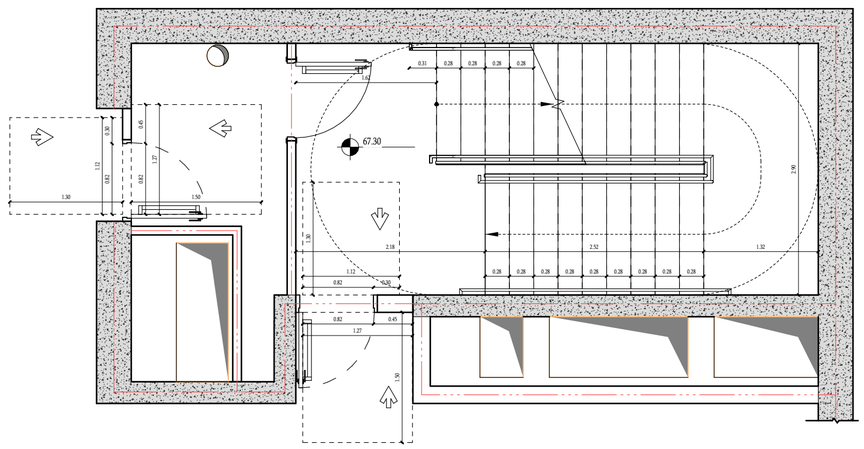

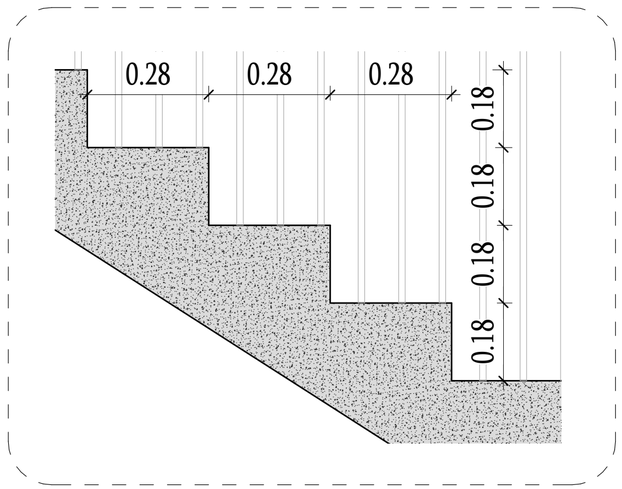

მთავარი არქიტექტორი :

ხმალაძე არქიტექტორები

პროექტის დასახელება:

მრავალფუნქციური კომპლექსი

პროექტის მისამართი:
ქ.თბილისი, გორგასლის ქუჩა.

დამკვეთი:
ქისთიოუნ დეველოპმენტი

პირობითი აღნიშვნები:

აღნიშვნები	LEGEND
	მზიდი კონსტრუქცია
	არამზიდი კონსტრუქცია
	საკადასტრო საზღვარი
	განაშენიანების რეგულირების წითელი ხაზი
	სამეზობლო მიჯნის რეგულირების ხაზი

დაკავებულობის ჯგუფები	აღნიშვნა	ფერის კოდი
დამხმარე ჯგუფი (დს)		RGB 57-57-56
სამრეწველო ჯგუფი (სმ)		RGB 160-32-240
საქმიანი ჯგუფი (სქ)		RGB 79-12-187
სავაჭრო ჯგუფი (სვ)		RGB 255-0-0
სასაწყობე ჯგუფი (სწ)		RGB 136-135-134
საცხოვრებელი ჯგუფი (სც)		RGB 220-185-0

ტექნიკურ-ეკონომიკური მაჩვენებელი

სტადია:	Project Status
მასშტაბი:	As indicated
ფურცლის ზომა:	a2
თარიღი:	Issue Date
ფურცლის სახელი:	კიბე დეტალი ც ბლოკი
ფურცლის N:	D 214
ავტორი:	გ.ხმალაძე
დახაზა:	Author
შეამოწმა:	Checker

ც ბლოკი ლიფტის გეგმის დეტალი პარკინგი 2

1 : 75

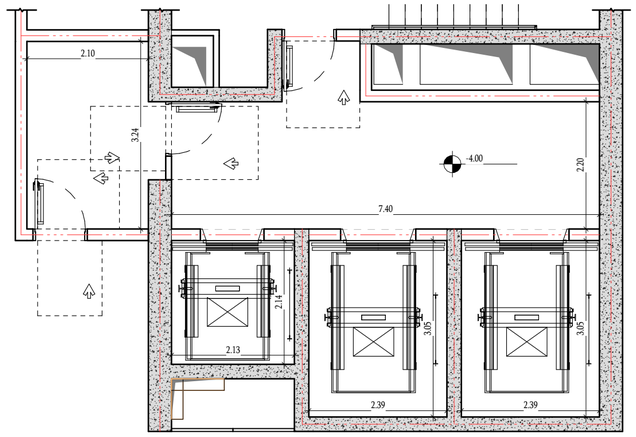

ც ბლოკი ლიფტის გეგმის დეტალი ტიპიური სართული

1 : 75

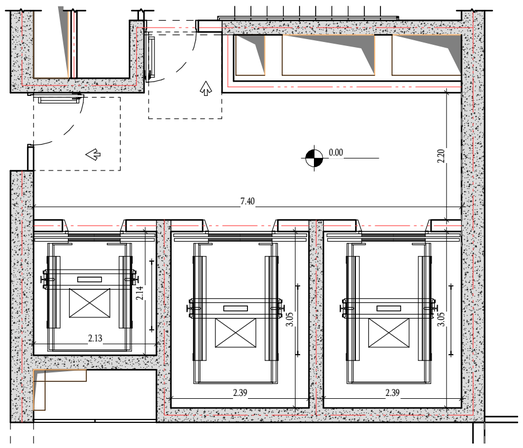

ც ბლოკი ლიფტის გეგმის დეტალი სამანქანე

1 : 75

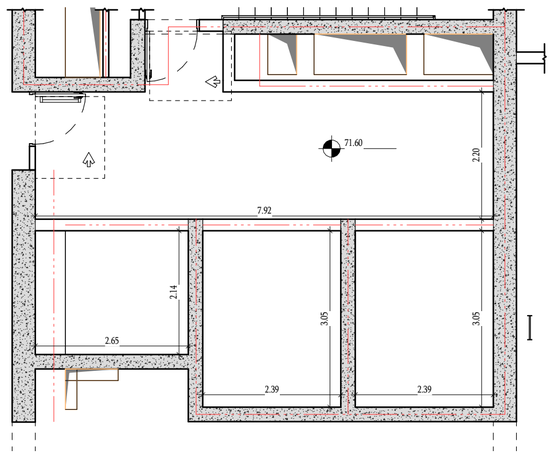

ც ბლოკი - ლიფტის ჭრილი სამანქანე სართულები

1 : 100

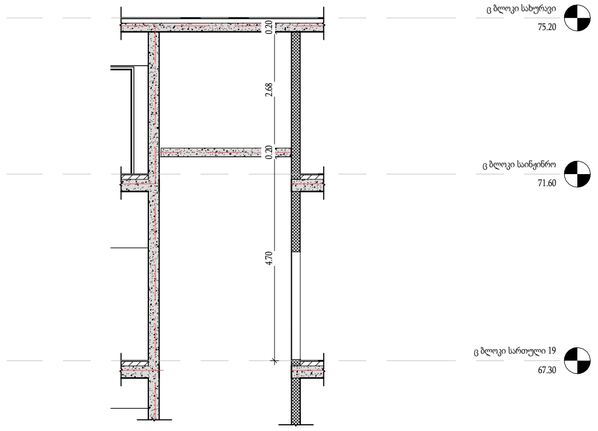

ც ბლოკი - ლიფტის ჭრილი ტიპიური სართულები

1 : 100

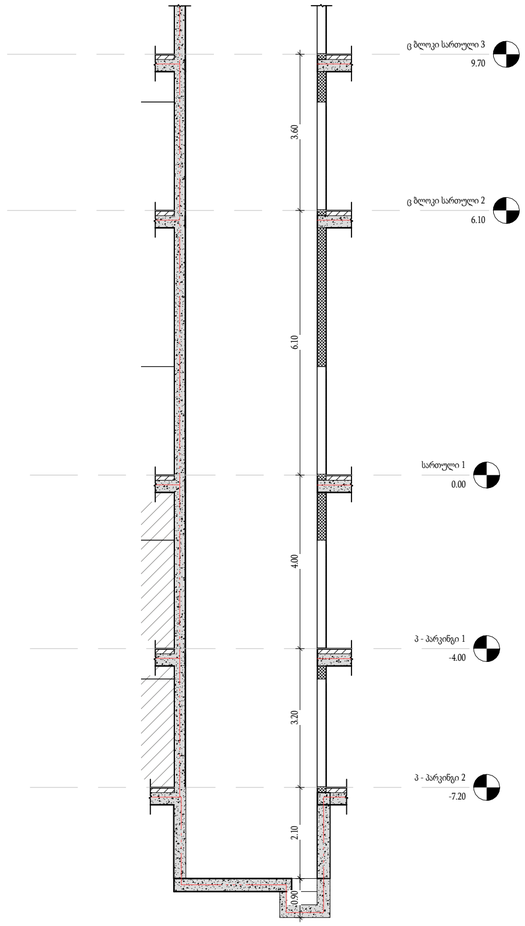

მთავარი არქიტექტორი :

ხმალაძე არქიტექტორები

პროექტის დასახელება:

მრავალფუნქციური კომპლექსი

პროექტის მისამართი:
ქ.თბილისი, გორგასლის ქუჩა.

დამკვეთი:
ქისთოუნ დეველოპმენტი

პირობითი აღნიშვნები:

აღნიშვნები	LEGEND
	მზიდი კონსტრუქცია
	არამზიდი კონსტრუქცია
	საკადასტრო საზღვარი
	განაშენიანების რეგულირების წითელი ხაზი
	სამეზობლო მიჯნის რეგულირების ხაზი

დაკავებულობის ჯგუფები	აღნიშვნა	ფერის კოდი
დამხმარე ჯგუფი (დს)		RGB 57-57-56
სამრეწველო ჯგუფი (სმ)		RGB 160-32-240
საქმიანი ჯგუფი (სქ)		RGB 79-12-187
სავაჭრო ჯგუფი (სვ)		RGB 255-0-0
სასაწყობე ჯგუფი (სწ)		RGB 136-135-134
საცხოვრებელი ჯგუფი (სც)		RGB 220-185-0

ტექნიკურ-ეკონომიკური მაჩვენებელი

სტადია:	Project Status
მასშტაბი:	As indicated
ფურცლის ზომა:	a2
თარიღი:	Issue Date
ფურცლის სახელი:	

ლიფტი დეტალი ც ბლოკი

ფურცლის N:	D 221
ავტორი:	გ.ხმალაძე
დახაზა:	Author
შეამოწმა:	Checker

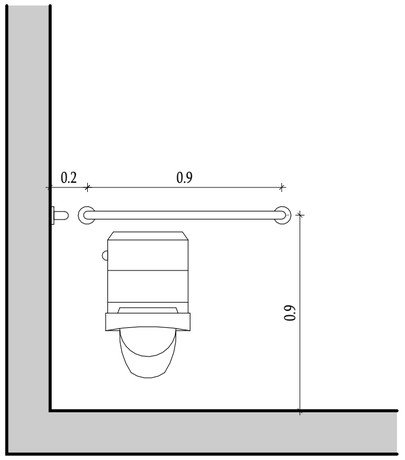

თავისუფალი მანძილი უნიტაზთან "ა" ტიპის ერთეული

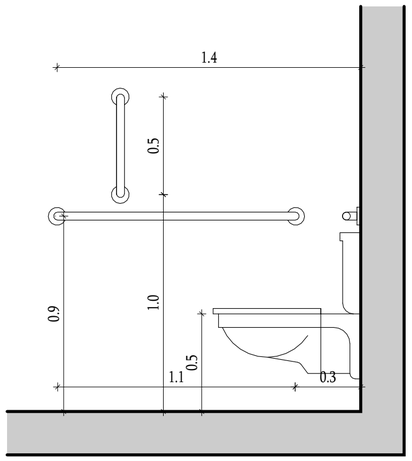

თავისუფალი მანძილი უნიტაზთან "ა" ტიპის ერთეული

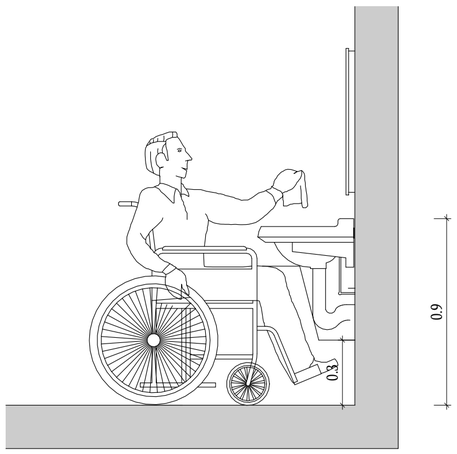

თავისუფალი სივრცე ფეხის ფალანგისთვის

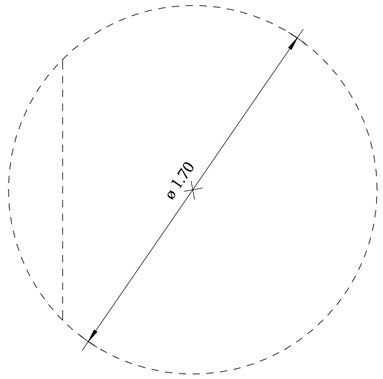

მოსატრიალებელი სივრცე 1

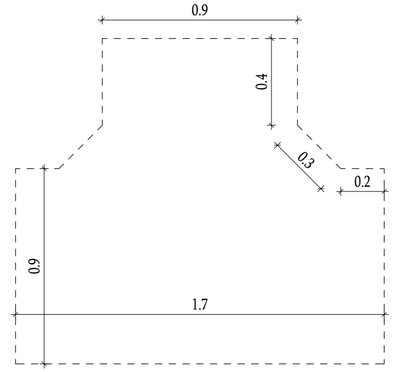

მოსატრიალებელი სივრცე 2

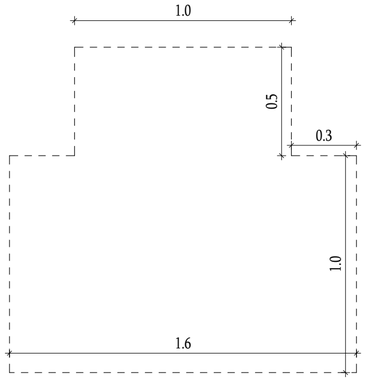

მოსატრიალებელი სივრცე 3

მთავარი არქიტექტორი :

ხმალაძე არქიტექტორები

პროექტის დასახელება:

მრავალფუნქციური კომპლექსი

პროექტის მისამართი:
ქ.თბილისი, გორგასლის ქუჩა.

დამკვეთი:
ქისთოუნ დეველოპმენტი

პირობითი აღნიშვნები:

აღნიშვნები	LEGEND
	მზიდი კონსტრუქცია
	არამზიდი კონსტრუქცია
	საკადასტრო საზღვარი
	განაშენიანების რეგულირების წითელი ხაზი
	სამეზობლო მიჯნის რეგულირების ხაზი

დაკავებულობის ჯგუფები	აღნიშვნა	ფერის კოდი
დამხმარე ჯგუფი (დს)		RGB 57-57-56
სამრეწველო ჯგუფი (სმ)		RGB 160-32-240
საქმიანი ჯგუფი (სქ)		RGB 79-12-187
სავაჭრო ჯგუფი (სვ)		RGB 255-0-0
სასაწყობე ჯგუფი (სწ)		RGB 136-135-134
საცხოვრებელი ჯგუფი (სც)		RGB 220-185-0

ტექნიკურ-ეკონომიკური მაჩვენებელი

სტადია:	Project Status
მასშტაბი:	1 : 20
ფურცლის ზომა:	a2
თარიღი:	Issue Date
ფურცლის სახელი:	

სან.კვანძის ტიპური დეტალები

ფურცლის N:	D 300
ავტორი:	გ.ხმალაძე
დახაზა:	Author
შეამოწმა:	Checker

სან.კვანძის აბრა

1 : 25



დეტალი - ნიშნები პიქტოგრამებით, ამობურცული ნიშნებით და ბრაილით

1 : 2

განთავსდება მისაწვდომ ტუალეტებთან კარის მომიჯნავედ

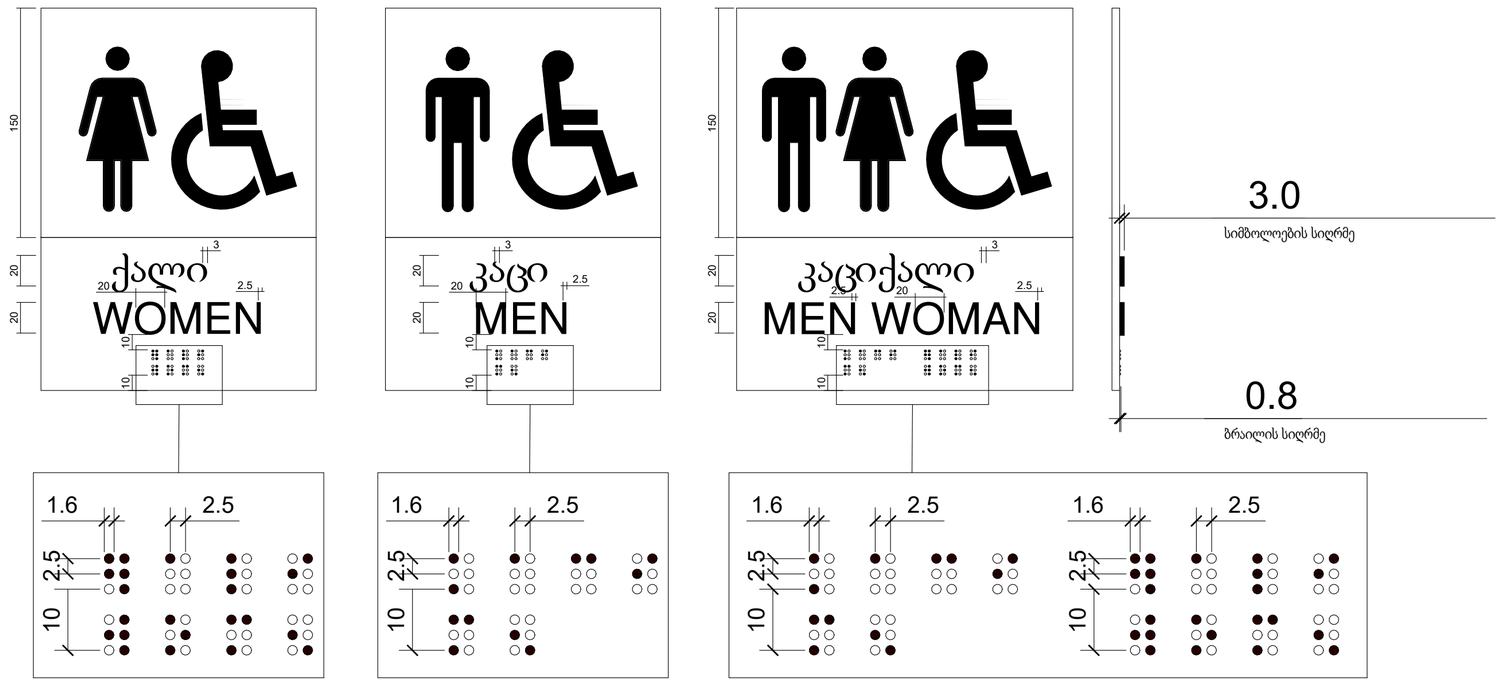

მთავარი არქიტექტორი :

ხმალაძე არქიტექტორები

პროექტის დასახელება:

მრავალფუნქციური კომპლექსი

პროექტის მისამართი:
ქ.თბილისი, გორგასლის ქუჩა.

დამკვეთი:
ქისთოუნ დეველოპმენტი

პირობითი აღნიშნები:

აღნიშნები	LEGEND
	მზიდი კონსტრუქცია
	არამზიდი კონსტრუქცია
	საკადასტრო საზღვარი
	განაშენიანების რეგულირების წითელი ხაზი
	სამეზობლო მიჯნის რეგულირების ხაზი

დაკავებულობის ჯგუფები	აღნიშვნა	ფერის კოდი
დამხმარე ჯგუფი (დხ)		RGB 57-57-56
სამრეწველო ჯგუფი (სმ)		RGB 160-32-240
საქმიანი ჯგუფი (სქ)		RGB 79-12-187
სავაჭრო ჯგუფი (სვ)		RGB 255-0-0
სასაწყობე ჯგუფი (სწ)		RGB 136-135-134
საცხოვრებელი ჯგუფი (სც)		RGB 220-185-0

ტექნიკურ-ეკონომიკური მაჩვენებელი

სტადია:	Project Status
მასშტაბი:	As indicated
ფურცლის ზომა:	a2
თარიღი:	Issue Date
ფურცლის სახელი:	

სან.კვანძის აბრა

ფურცლის N:	D 301
ავტორი:	გ.ხმალაძე
დახაზა:	Author
შეამოწმა:	Checker

გეგმებზე exit სიმბოლოთი აღნიშნული
კარების მოწყობის ტიპური კვანძი

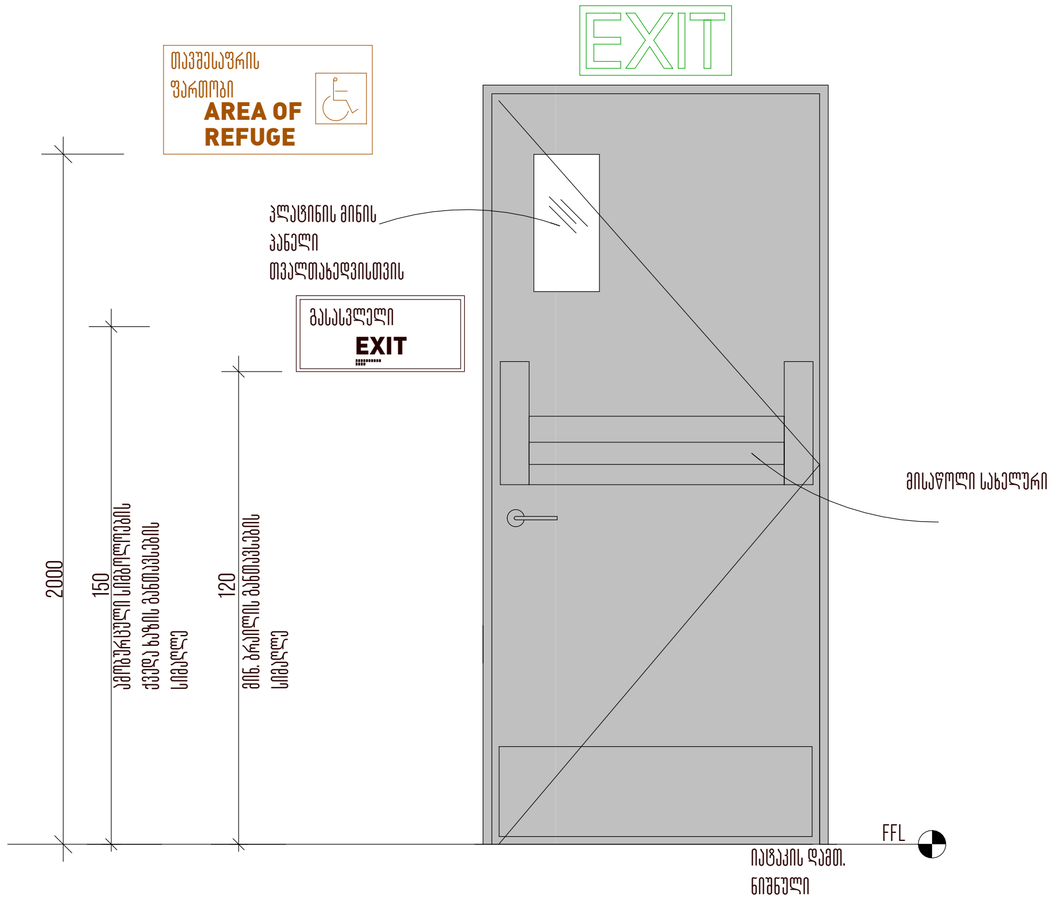

გასასვლელის აღმნიშვნელი აბრები,
განთავსდეს ყველა ქვემოთ ჩამოთვლილ სივრცის კართან
დერეფნიდან კიბის უჯრედში შემოსასვლელი კარი
შენობიდან გასასვლელის დონეზე, კიბიდან საევაკუაციო ჰოლში
შენობიდან გარეთ გამავალი კარი

ნიშანი ამობურცული სიმბოლოებით და ბრაილით
გზა-კიბის შესასვლელთან და გარეთ მიმავალ ყველა კართან

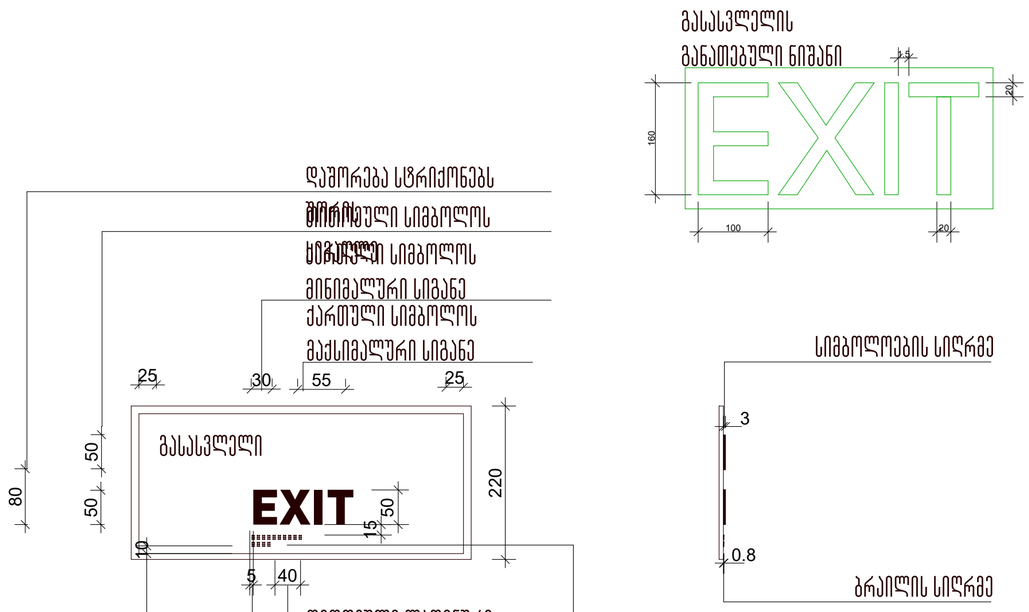

მთავარი არქიტექტორი :
ხმალაძე
არქიტექტორები

პროექტის დასახელება:
მრავალფუნქციური კომპლექსი

პროექტის მისამართი:
ქ.თბილისი, გორგასლის ქუჩა.

დამკვეთი:
ქისთოუნ დეველოპმენტი

პირობითი აღნიშვნები:

აღნიშვნები	LEGEND
	მზიდი კონსტრუქცია
	არამზიდი კონსტრუქცია
	საკადასტრო საზღვარი
	განაშენიანების რეგულირების წითელი ხაზი
	სამეზობლო მიჯნის რეგულირების ხაზი

დაკავებულობის ჯგუფები	აღნიშვნა	ფერის კოდი
დამხმარე ჯგუფი (დხ)		RGB 57-57-56
სამრეწველო ჯგუფი (სმ)		RGB 160-32-240
საქმიანი ჯგუფი (სქ)		RGB 79-12-187
სავაჭრო ჯგუფი (სვ)		RGB 255-0-0
სასაწყობე ჯგუფი (სწ)		RGB 136-135-134
საცხოვრებელი ჯგუფი (სც)		RGB 220-185-0

ტექნიკურ-ეკონომიკური მაჩვენებელი

სტადია:	Project Status
მასშტაბი:	1 : 10
ფურცლის ზომა:	a2
თარიღი:	Issue Date
ფურცლის სახელი:	
	გასასვლელის აბრა
ფურცლის N:	D 302
ავტორი:	გ.ხმალაძე
დახაზა:	Author
შეამოწმა:	Checker

თავშესაფრის ფართი

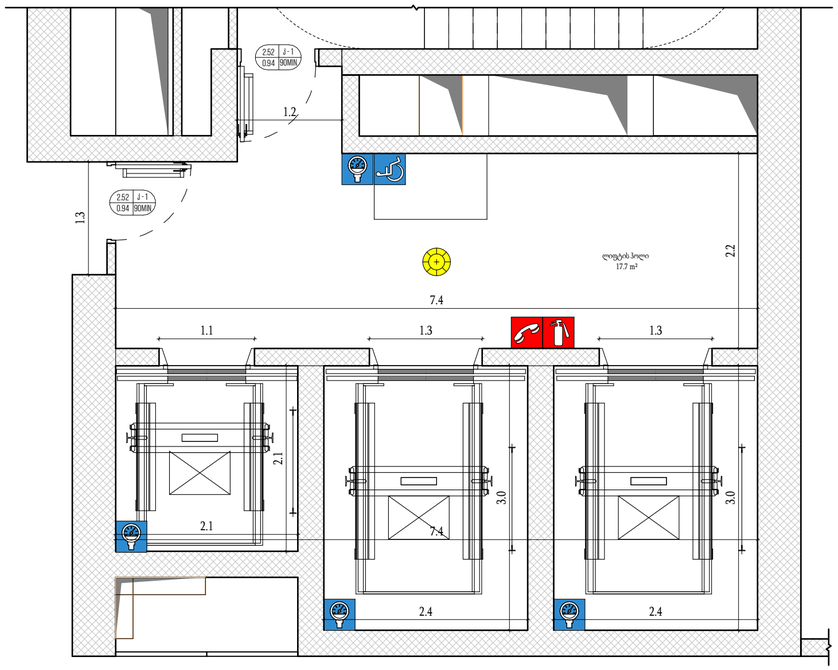

თავშესაფრის ფართი

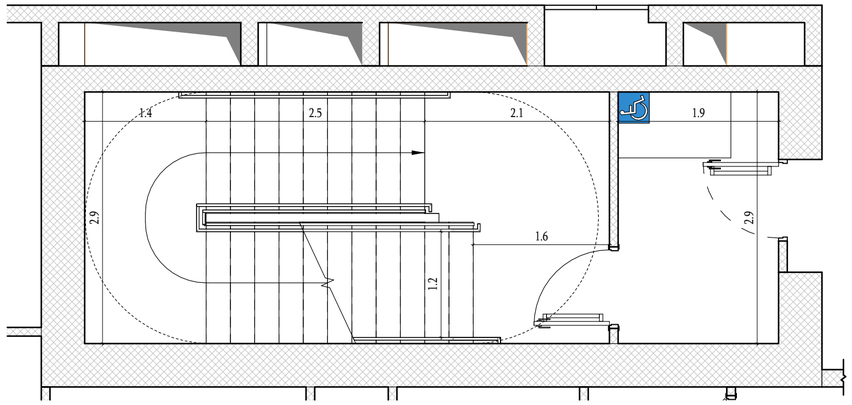

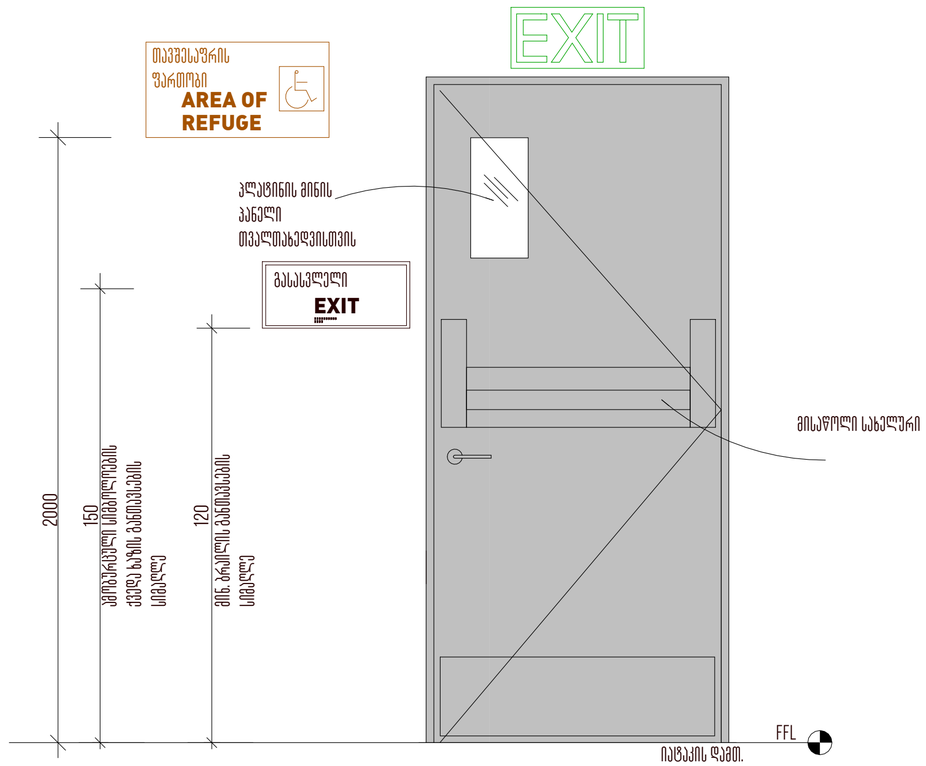

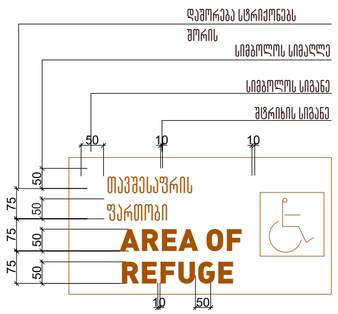

განათებული ნიშანი თავშესაფრის ფართობთან მიმავალ კართან

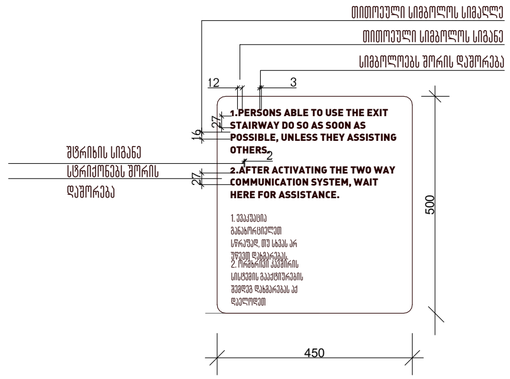

ორმხრივი კავშირის გამოყენების წესები, ნიშანი უნდა გაიკრას თავშესაფრის ფართობებთან

მთავარი არქიტექტორი :
ხმალაძე არქიტექტორები

პროექტის დასახელება:

მრავალფუნქციური კომპლექსი

პროექტის მისამართი:
ქ.თბილისი, გორგასლის ქუჩა.

დამკვეთი:
ქისთოუნ დეველოპმენტი

პირობითი აღნიშვნები:

აღნიშვნები	LEGEND
	მზიდი კონსტრუქცია
	არამზიდი კონსტრუქცია
	საკადასტრო საზღვარი
	განაშენიანების რეგულირების წითელი ხაზი
	სამეზობლო მიჯნის რეგულირების ხაზი

დაკავებულობის ჯგუფები	აღნიშვნა	ფერის კოდი
დამხმარე ჯგუფი (დს)		RGB 57-57-56
სამრეწველო ჯგუფი (სმ)		RGB 160-32-240
საქმიანი ჯგუფი (სქ)		RGB 79-12-187
სავაჭრო ჯგუფი (სვ)		RGB 255-0-0
სასაწყობე ჯგუფი (სწ)		RGB 136-135-134
საცხოვრებელი ჯგუფი (სც)		RGB 220-185-0

ტექნიკურ-ეკონომიკური მაჩვენებელი

სტადია:	Project Status
მასშტაბი:	As indicated
ფურცლის ზომა:	a2
თარიღი:	Issue Date
ფურცლის სახელი:	
	თავშესაფრის ფართობი
ფურცლის N:	D 303
ავტორი:	გ.ხმალაძე
დახაზა:	Author
შეამოწმა:	Checker

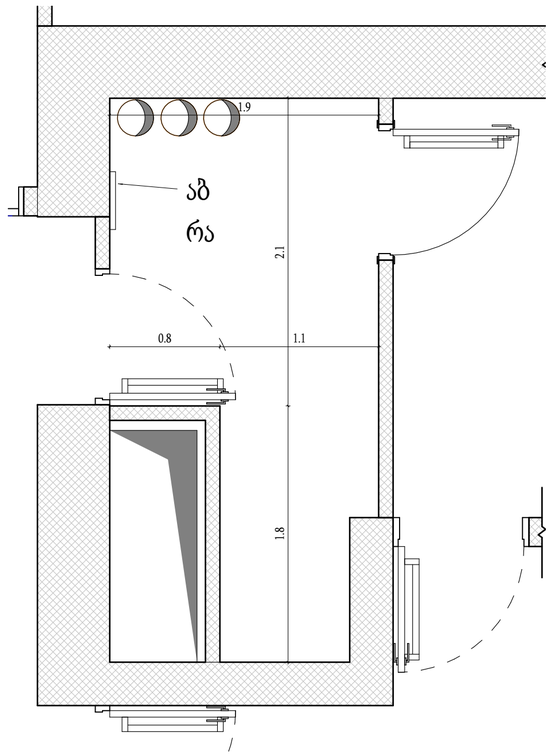

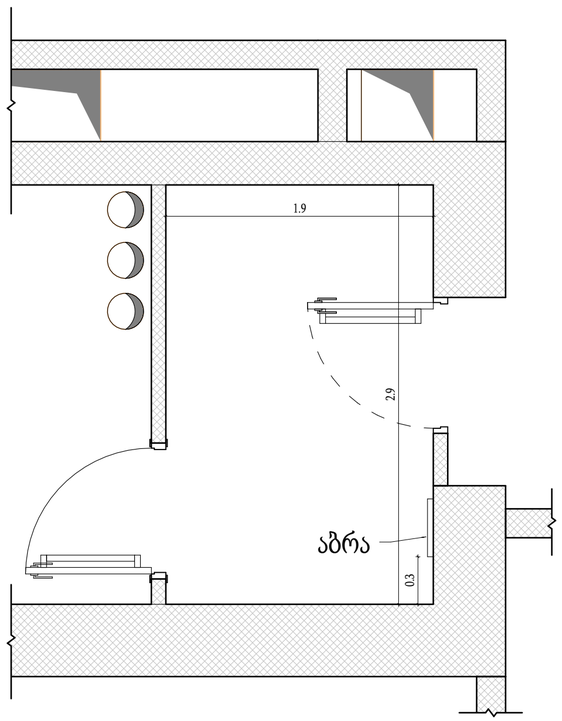

გზა-კიბის ამოსაცნობის ნიშანი,
გზა-კიბის საზღვრებში,
დერეფანში გამავალი კარის
საკეტის მომიჯნავედ

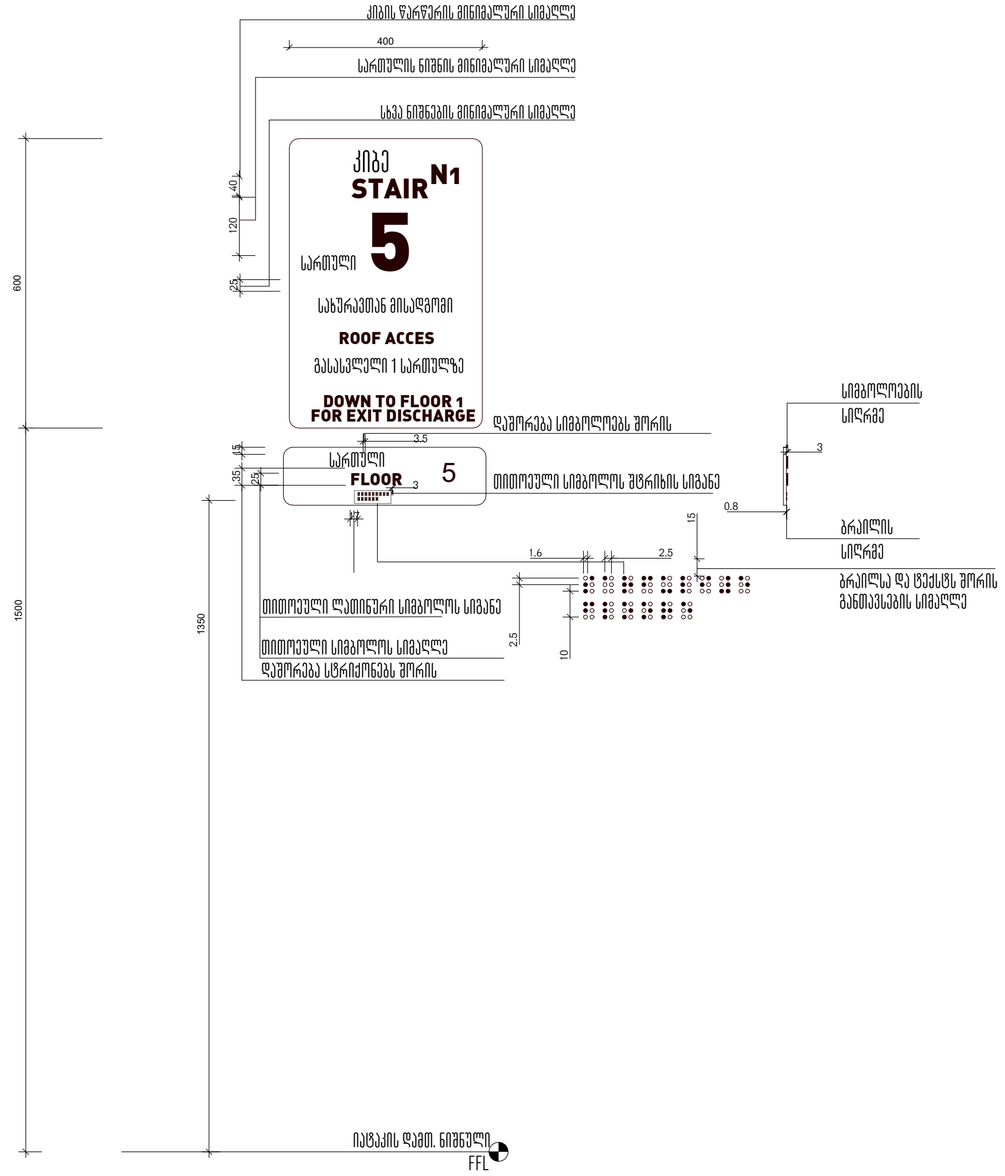

მთავარი არქიტექტორი :
ხმალაძე
არქიტექტორები

პროექტის დასახელება:

მრავალფუნქციური კომპლექსი

პროექტის მისამართი:
ქ.თბილისი, გორგასლის ქუჩა.

დამკვეთი:
ქისთოუნ დეველოპმენტი

პირობითი აღნიშვნები:

აღნიშვნები	LEGEND
	მზიდი კონსტრუქცია
	არამზიდი კონსტრუქცია
	საკადასტრო საზღვარი
	განაშენიანების რეგულირების წითელი ხაზი
	სამეზობლო მიჯნის რეგულირების ხაზი

დაკავებულობის ჯგუფები	აღნიშვნა	ფერის კოდი
დამხმარე ჯგუფი (დს)		RGB 57-57-56
სამრეწველო ჯგუფი (სმ)		RGB 160-32-240
საქმიანი ჯგუფი (სქ)		RGB 79-12-187
სავაჭრო ჯგუფი (სვ)		RGB 255-0-0
სასაწყობე ჯგუფი (სწ)		RGB 136-135-134
საცხოვრებელი ჯგუფი (სც)		RGB 220-185-0

ტექნიკურ-ეკონომიკური მაჩვენებელი

სტადია:	Project Status
მასშტაბი:	As indicated
ფურცლის ზომა:	a2
თარიღი:	Issue Date
ფურცლის სახელი:	სართულის აბრა
ფურცლის N:	D 304
ავტორი:	გ.ხმალაძე
დახაზა:	Author
შეამოწმა:	Checker

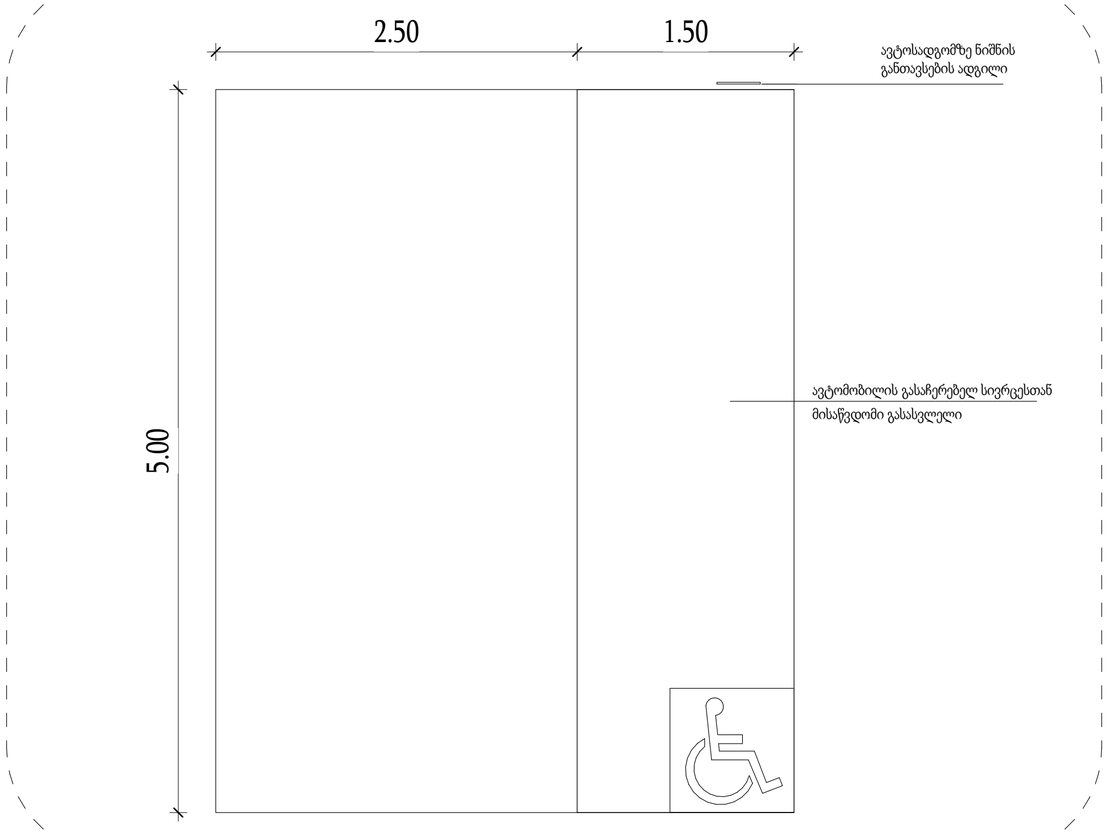

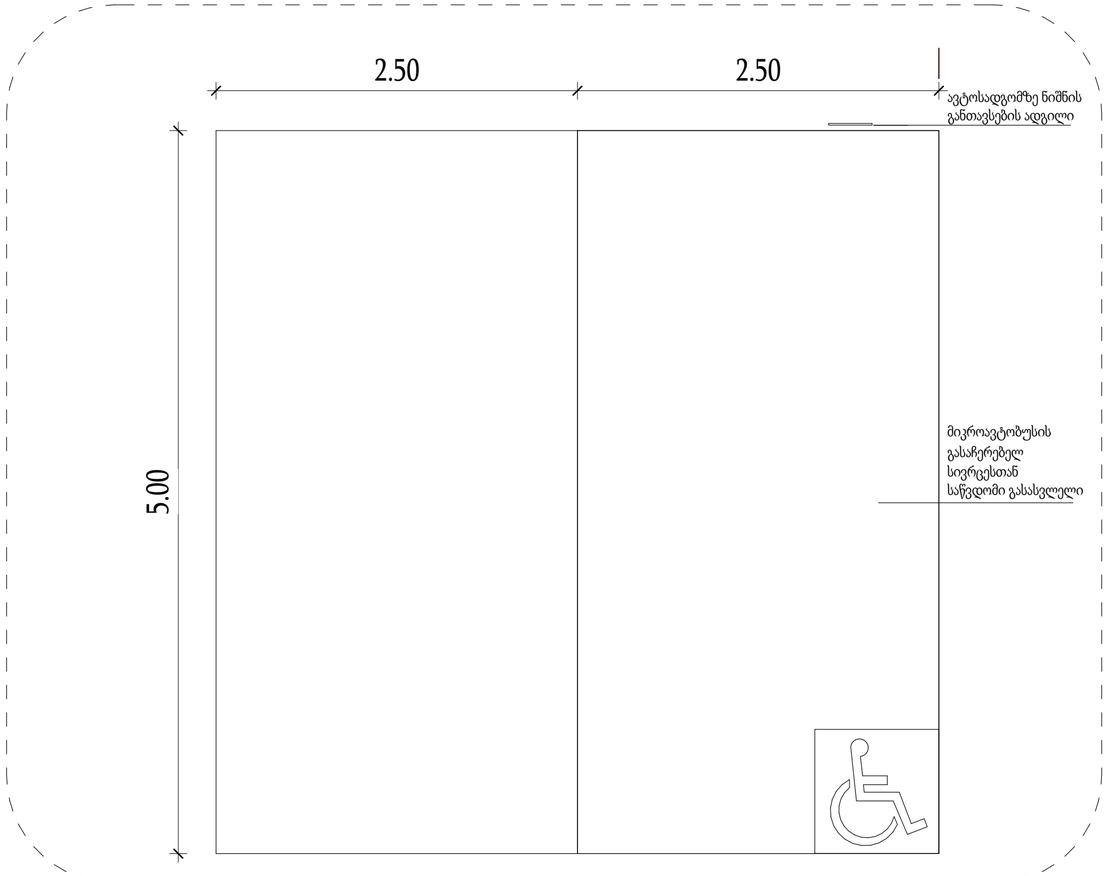

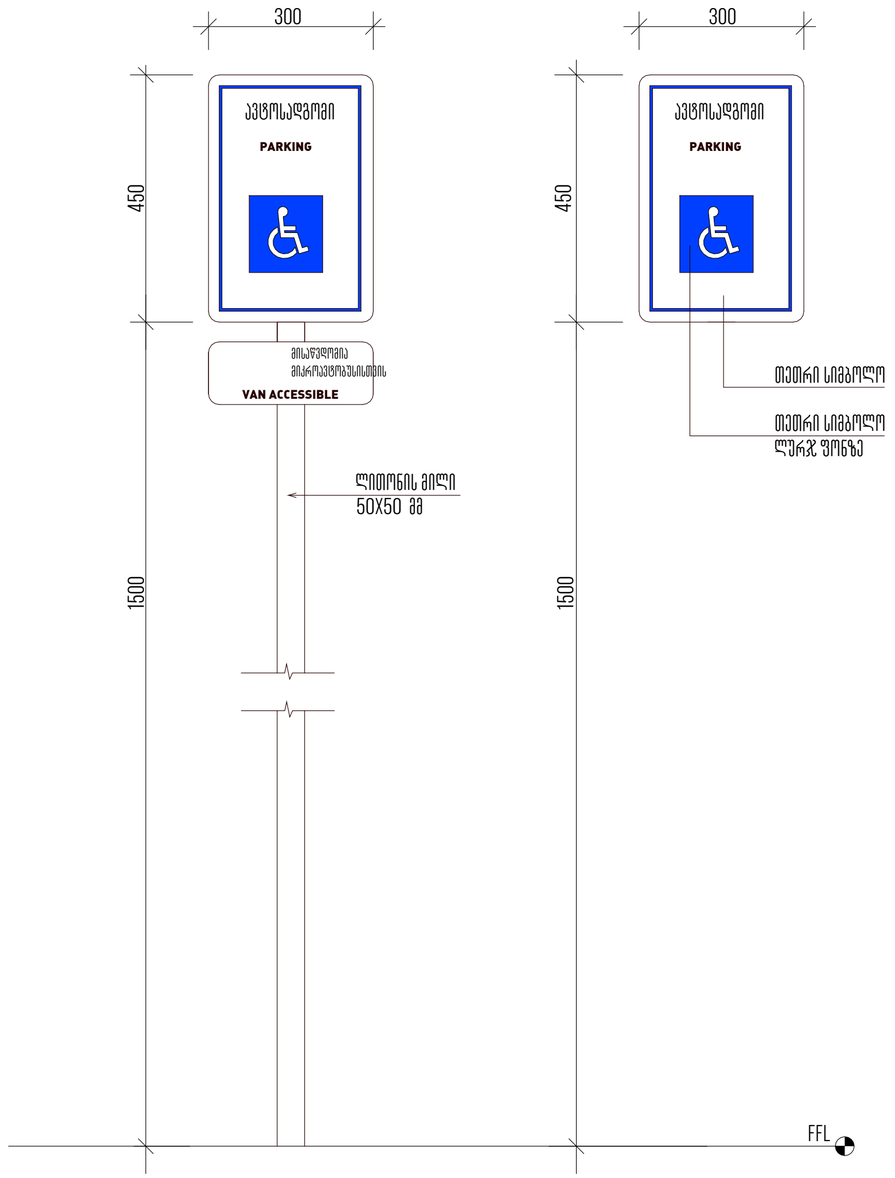

მთავარი არქიტექტორი :

ხმალაძე
არქიტექტორები

პროექტის დასახელება:

მრავალფუნქციური კომპლექსი

პროექტის მისამართი:
ქ.თბილისი, გორგასლის ქუჩა.

დამკვეთი:
ქისთოუნ დეველოპმენტი

პირობითი აღნიშვნები:

აღნიშვნები	LEGEND
	მზიდი კონსტრუქცია
	არამზიდი კონსტრუქცია
	საკადასტრო საზღვარი
	განაშენიანების რეგულირების წითელი ხაზი
	სამეზობლო მიჯნის რეგულირების ხაზი

დაკავებულობის ჯგუფები	აღნიშვნა	ფერის კოდი
დამხმარე ჯგუფი (დს)		RGB 57-57-56
სამრეწველო ჯგუფი (სმ)		RGB 160-32-240
საქმიანი ჯგუფი (სქ)		RGB 79-12-187
სავაჭრო ჯგუფი (სვ)		RGB 255-0-0
სასაწყობე ჯგუფი (სწ)		RGB 136-135-134
საცხოვრებელი ჯგუფი (სც)		RGB 220-185-0

ტექნიკურ-ეკონომიკური მაჩვენებელი

სტადია:	Project Status
მასშტაბი:	1 : 30
ფურცლის ზომა:	a2
თარიღი:	Issue Date
ფურცლის სახელი:	
ავტოსადგომის აბრა	
ფურცლის N:	D 305
ავტორი:	გ.ხმალაძე
დახაზა:	Author
შეამოწმა:	Checker

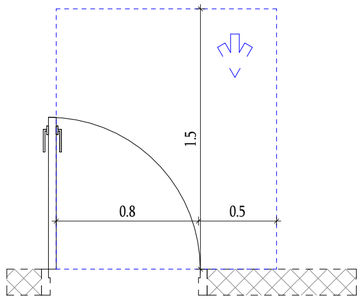

თავისუფალი სივრცე კართან მანევრირებისთვის - ანჯამიანი კარი - წინიდან მისაწვდომი - გამოწევით გაღება

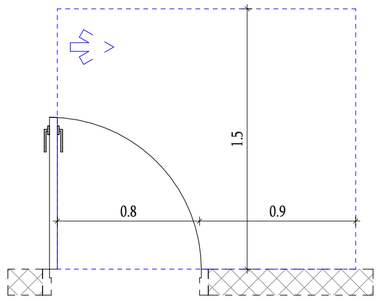

თავისუფალი სივრცე კართან მანევრირებისთვის - ანჯამიანი კარი - ანჯამის მხრიდან მისაწვდომი - გამოწევით გაღება

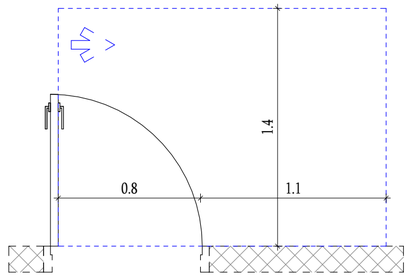

თავისუფალი სივრცე კართან მანევრირებისთვის - ანჯამიანი კარი - ანჯამის მხრიდან მისაწვდომი - გამოწევით გაღება

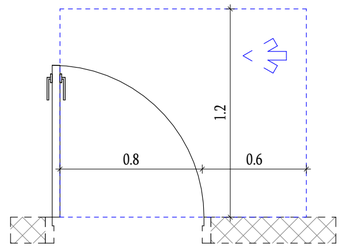

თავისუფალი სივრცე კართან მანევრირებისთვის - ანჯამიანი კარი - საკეტის მხრიდან მისაწვდომი - გამოწევით გაღება

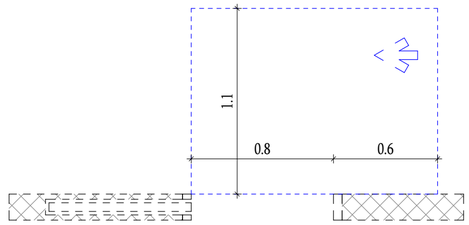

თავისუფალი სივრცე კართან მანევრირებისთვის - მოსრიალე და დასაკეცი კარი - შემჩერებლის ან საკეტის მხრიდან

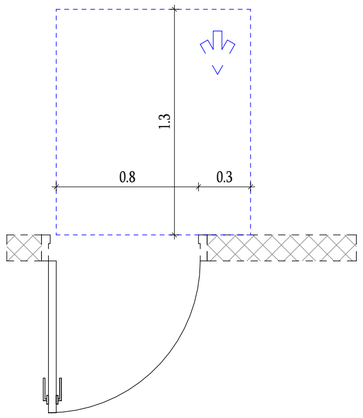

თავისუფალი სივრცე კართან მანევრირებისთვის - ანჯამიანი კარი - წინიდან მისაწვდომი - მიწოლით გაღება - ახალი შენობები

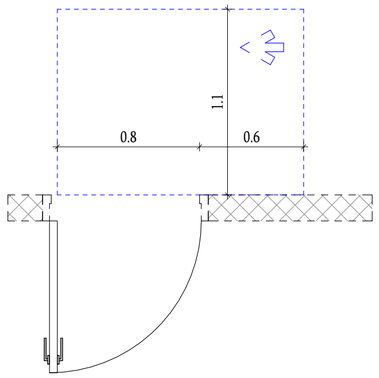

თავისუფალი სივრცე კართან მანევრირებისთვის - ანჯამიანი კარი - საკეტის მხრიდან მისაწვდომი - მიწოლით გაღება

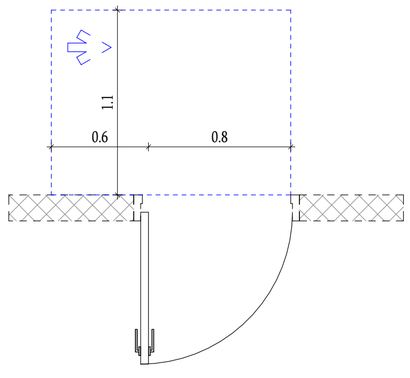

თავისუფალი სივრცე კართან მანევრირებისთვის - ანჯამიანი კარი - ანჯამის მხრიდან მისაწვდომი - მიწოლით გაღება

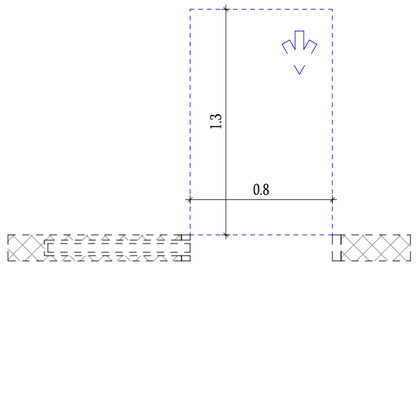

თავისუფალი სივრცე კართან მანევრირებისთვის - მოსრიალე და დასაკეცი კარი - წინიდან მისაწვდომი

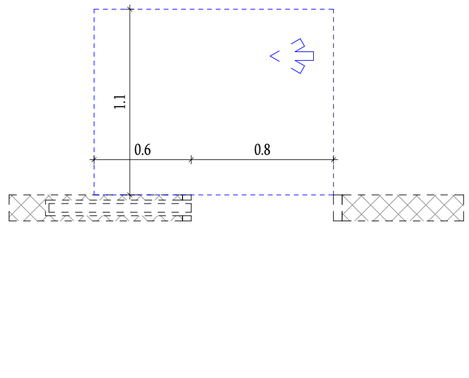

თავისუფალი სივრცე კართან მანევრირებისთვის - მოსრიალე და დასაკეცი კარი - ჯიბის ან ანჯამის მხრიდან

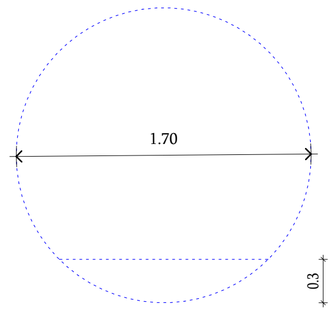

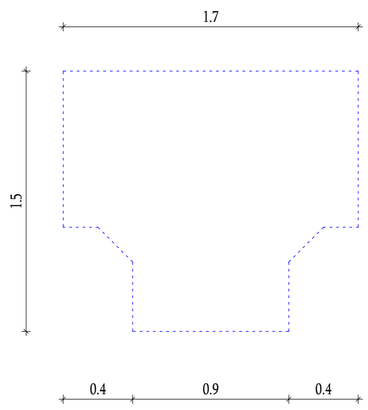

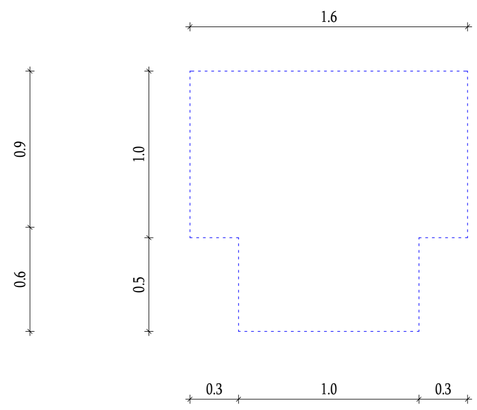

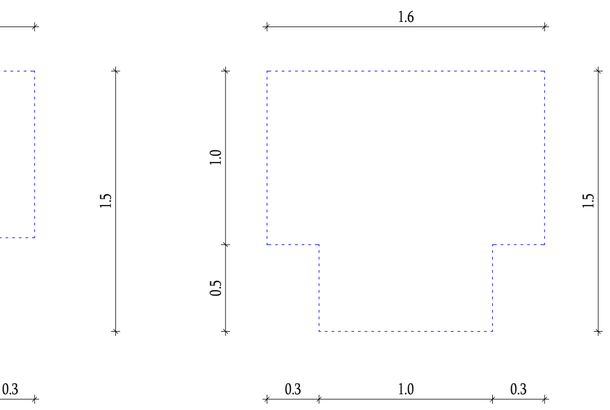

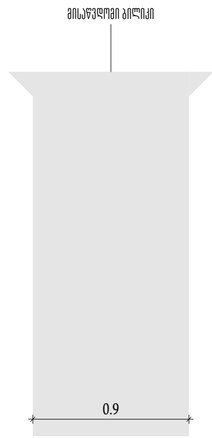

მთავარი არქიტექტორი :

ხმალაძე არქიტექტორები

პროექტის დასახელება:

მრავალფუნქციური კომპლექსი

პროექტის მისამართი:
ქ.თბილისი, გორგასლის ქუჩა.

დამკვეთი:
ქისთოუნ დეველოპმენტი

პირობითი აღნიშვნები:

აღნიშვნები	LEGEND
	მზიდი კონსტრუქცია
	არამზიდი კონსტრუქცია
	საკადასტრო საზღვარი
	განაშენიანების რეგულირების წითელი ხაზი
	სამეზობლო მიჯნის რეგულირების ხაზი

დაკავებულობის ჯგუფები	აღნიშვნა	ფერის კოდი
დამხმარე ჯგუფი (დს)		RGB 57-57-56
სამრეწველო ჯგუფი (სმ)		RGB 160-32-240
საქმიანი ჯგუფი (სქ)		RGB 79-12-187
სავაჭრო ჯგუფი (სვ)		RGB 255-0-0
სასაწყობე ჯგუფი (სწ)		RGB 136-135-134
საცხოვრებელი ჯგუფი (სც)		RGB 220-185-0

ტექნიკურ-ეკონომიკური მაჩვენებელი

სტადია:	Project Status
მასშტაბი:	1 : 25
ფურცლის ზომა:	a2
თარიღი:	Issue Date
ფურცლის სახელი:	

კარის და მოსატრიალებლის თავისუფალი სივრცე

ფურცლის N:	D 306
ავტორი:	გ.ხმალაძე
დახაზა:	Author
შემოწმა:	Checker

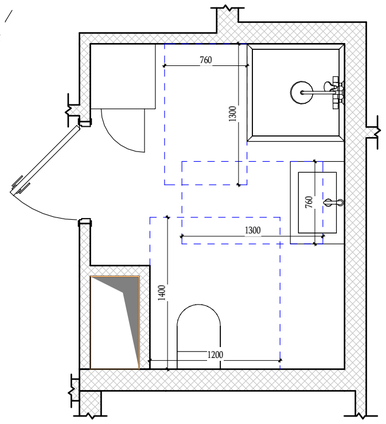

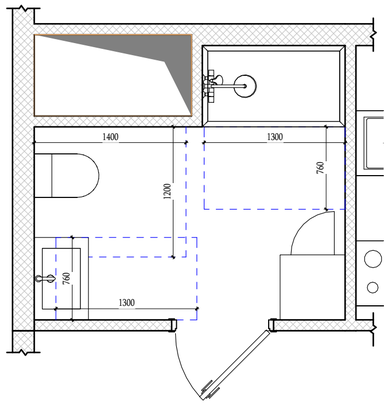

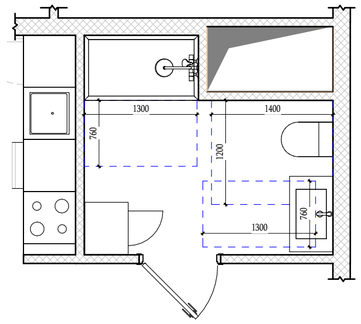

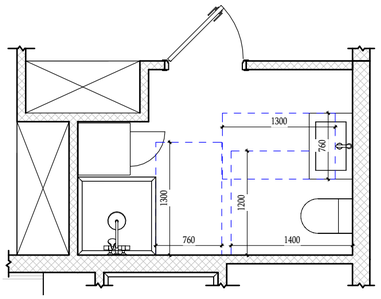

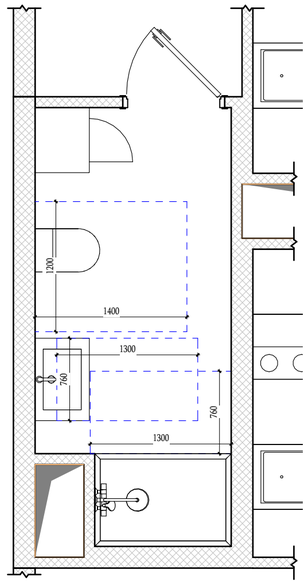

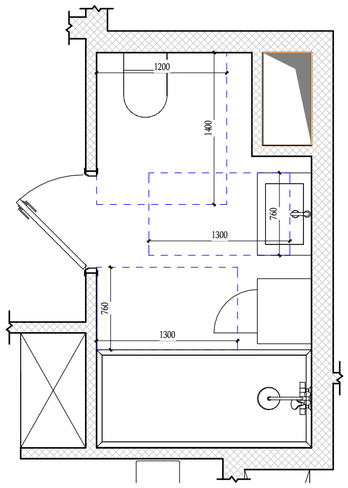

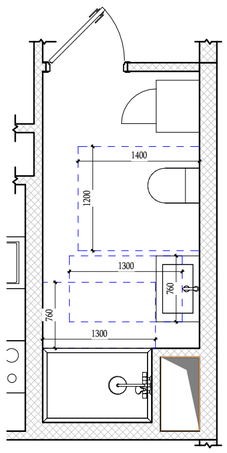

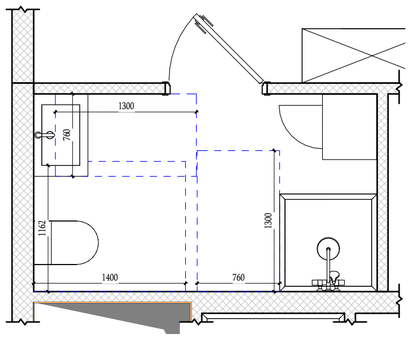

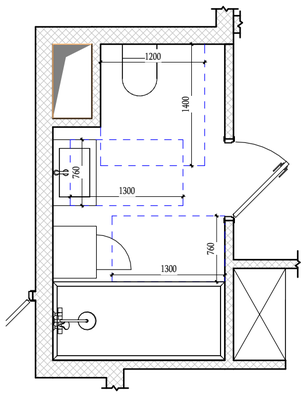

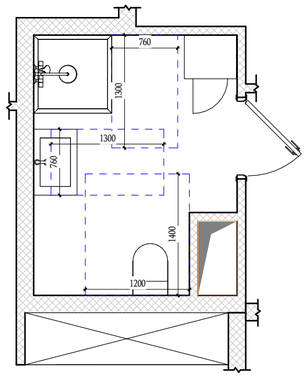

თავისუფალი მანძილი უნიტაზთან "ბ" ტიპის ერთეულში

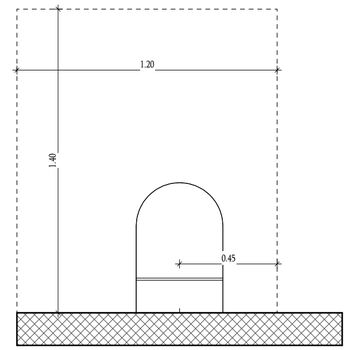

თავისუფალი სივრცე ფეხით ფალანგისთვის

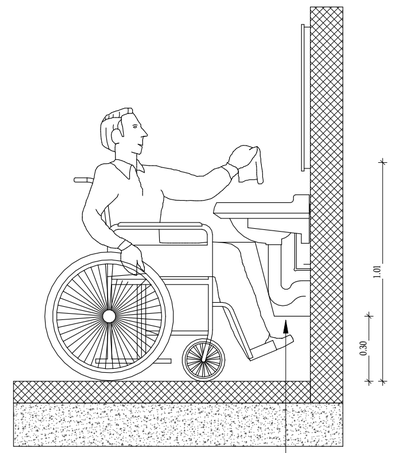

ფეხით ფალანგის თავისუფალი სივრცე

თავისუფალი მანძილი ხელსაბანთან "ბ" ტიპის ერთეულში

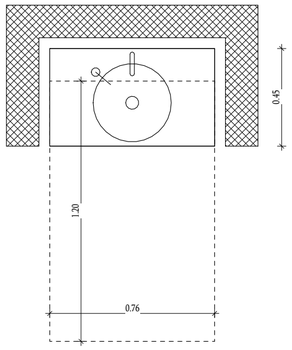

მთავარი არქიტექტორი :
ხმალაძე არქიტექტორები

პროექტის დასახელება:

მრავალფუნქციური კომპლექსი

პროექტის მისამართი:
ქ.თბილისი, გორგასლის ქუჩა.

დამკვეთი:
ქისთოუნ დეველოპმენტი

პირობითი აღნიშვნები:

აღნიშვნები	LEGEND
	მზიდი კონსტრუქცია
	არამზიდი კონსტრუქცია
	საკადასტრო საზღვარი
	განაშენიანების რეგულირების წითელი ხაზი
	სამეზობლო მიჯნის რეგულირების ხაზი

დაკავებულობის ჯგუფები	აღნიშვნა	ფერის კოდი
დამხმარე ჯგუფი (დს)		RGB 57-57-56
სამრეწველო ჯგუფი (სმ)		RGB 160-32-240
საქმიანი ჯგუფი (სქ)		RGB 79-12-187
სავაჭრო ჯგუფი (სვ)		RGB 255-0-0
სასაწყობე ჯგუფი (სწ)		RGB 136-135-134
საცხოვრებელი ჯგუფი (სც)		RGB 220-185-0

ტექნიკურ-ეკონომიკური მაჩვენებელი

სტადია:	Project Status
მასშტაბი:	As indicated
ფურცლის ზომა:	a2
თარიღი:	Issue Date
ფურცლის სახელი:	(ც ბლკი) ბ ტიპის მისაწვდომი სან. კვანძების დეტალები
ფურცლის N:	D 345
ავტორი:	გ.ხმალაძე
დახაზა:	Author
შეამოწმა:	Checker

(ც ბლკი) ა ტიპის ერთეული 2 ოთახიან ბინაში N - 3

1 : 40

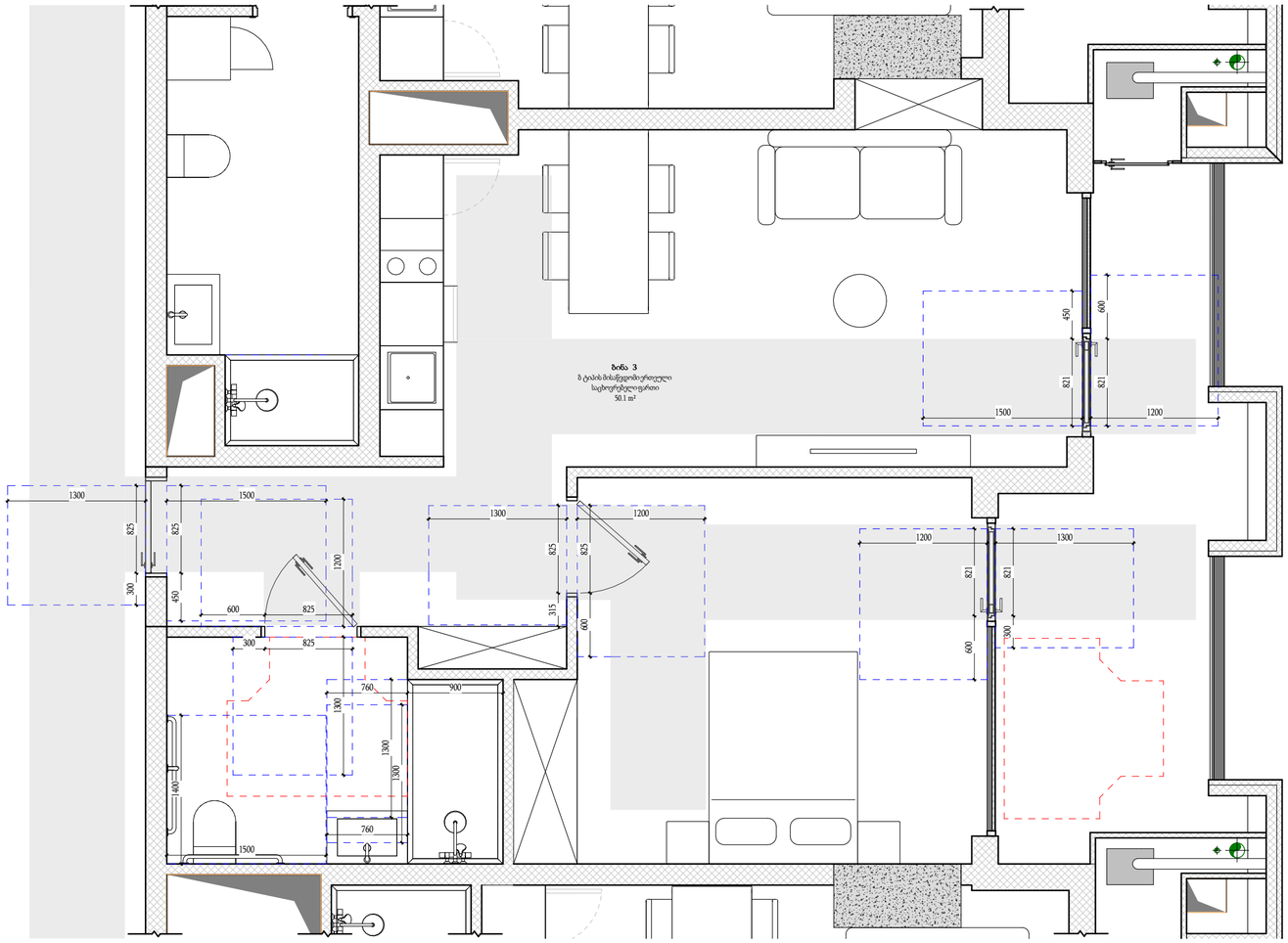

მთავარი არქიტექტორი :

ხმალაძე არქიტექტორები

პროექტის დასახელება:

მრავალფუნქციური კომპლექსი

პროექტის მისამართი:
ქ.თბილისი, გორგასლის ქუჩა.

დამკვეთი:
ქისთოუნ დეველოპმენტი

პირობითი აღნიშვნები:

აღნიშვნები	LEGEND
	მზიდი კონსტრუქცია
	არამზიდი კონსტრუქცია
	საკადასტრო საზღვარი
	განაშენიანების რეგულირების წითელი ხაზი
	სამეზობლო მიჯნის რეგულირების ხაზი

დაკავებულობის ჯგუფები	აღნიშვნა	ფერის კოდი
დამხმარე ჯგუფი (დს)		RGB 57-57-56
სამრეწველო ჯგუფი (სმ)		RGB 160-32-240
საქმიანი ჯგუფი (სქ)		RGB 79-12-187
სავაჭრო ჯგუფი (სვ)		RGB 255-0-0
სასაწყობე ჯგუფი (სწ)		RGB 136-135-134
საცხოვრებელი ჯგუფი (სც)		RGB 220-185-0

ტექნიკურ-ეკონომიკური მაჩვენებელი

სტადია:	Project Status
მასშტაბი:	1 : 40
ფურცლის ზომა:	a2
თარიღი:	Issue Date
ფურცლის სახელი:	

(ც ბლკი) ა ტიპის ერთეული 2 ოთახიან ბინაში

ფურცლის N:	D 346
ავტორი:	გ.ხმალაძე
დახაზა:	Author
შეამოწმა:	Checker

(ც ბლკი) ა ტიპის ერთეული 2 ოთახიან ბინაში N - 5

1 : 40

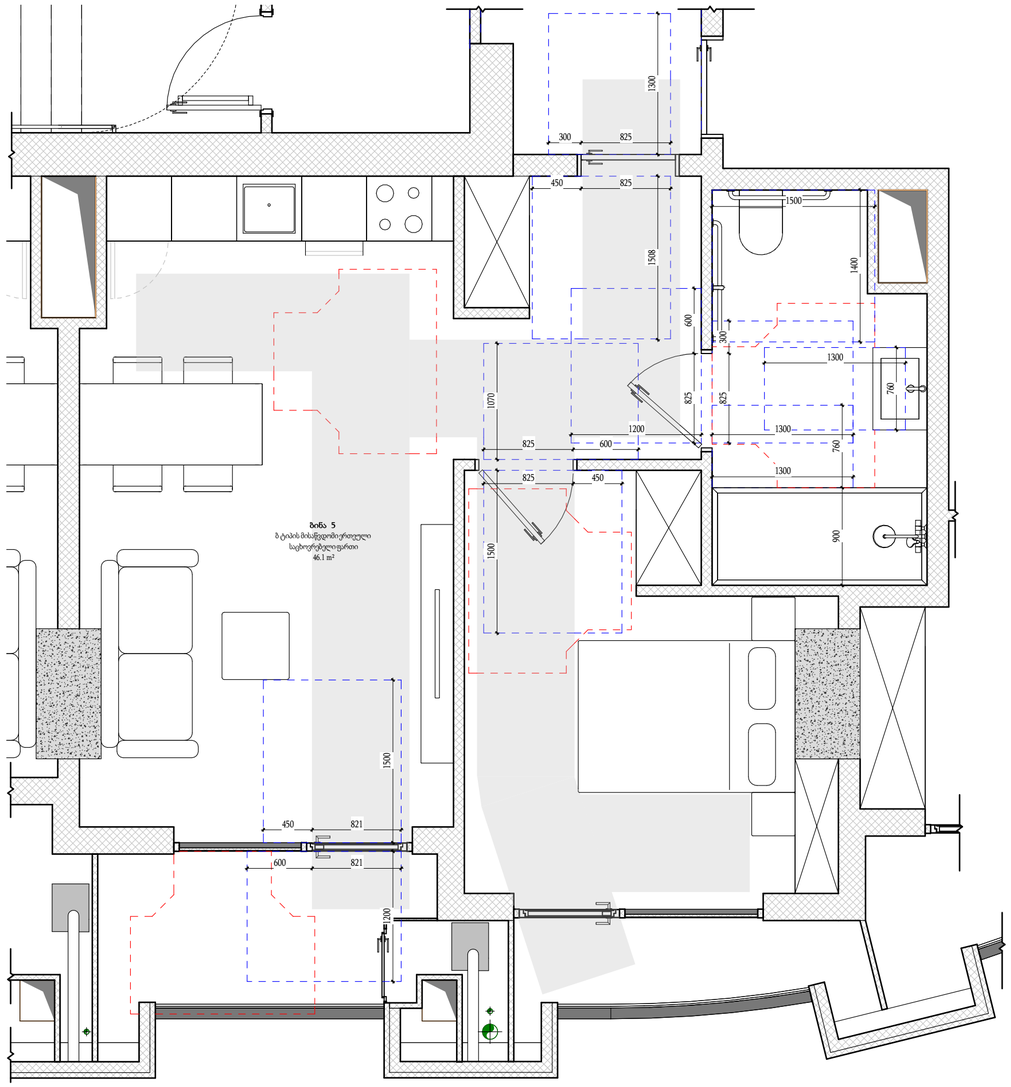

მთავარი არქიტექტორი :

ხმალაძე არქიტექტორები

პროექტის დასახელება:

მრავალფუნქციური კომპლექსი

პროექტის მისამართი:
ქ.თბილისი, გორგასლის ქუჩა.

დამკვეთი:
ქისთოუნ დეველოპმენტი

პირობითი აღნიშვნები:

აღნიშვნები	LEGEND
	მზიდი კონსტრუქცია
	არამზიდი კონსტრუქცია
	საკადასტრო საზღვარი
	განაშენიანების რეგულირების წითელი ხაზი
	სამეზობლო მიჯნის რეგულირების ხაზი

დაკავებულობის ჯგუფები	აღნიშვნა	ფერის კოდი
დამხმარე ჯგუფი (დს)		RGB 57-57-56
სამრეწველო ჯგუფი (სმ)		RGB 160-32-240
საქმიანი ჯგუფი (სქ)		RGB 79-12-187
სავაჭრო ჯგუფი (სვ)		RGB 255-0-0
სასაწყობე ჯგუფი (სწ)		RGB 136-135-134
საცხოვრებელი ჯგუფი (სც)		RGB 220-185-0

ტექნიკურ-ეკონომიკური მაჩვენებელი

სტადია:	Project Status
მასშტაბი:	1 : 40
ფურცლის ზომა:	a2
თარიღი:	Issue Date
ფურცლის სახელი:	

(ც ბლკი) ა ტიპის ერთეული 2 ოთახიან ბინაში

ფურცლის N:	D 347
ავტორი:	გ.ხმალაძე
დახაზა:	Author
შეამოწმა:	Checker

(ც ბლკი) ა ტიპის ერთეული 2 ოთახიან ბინაში N - 6

1 : 40

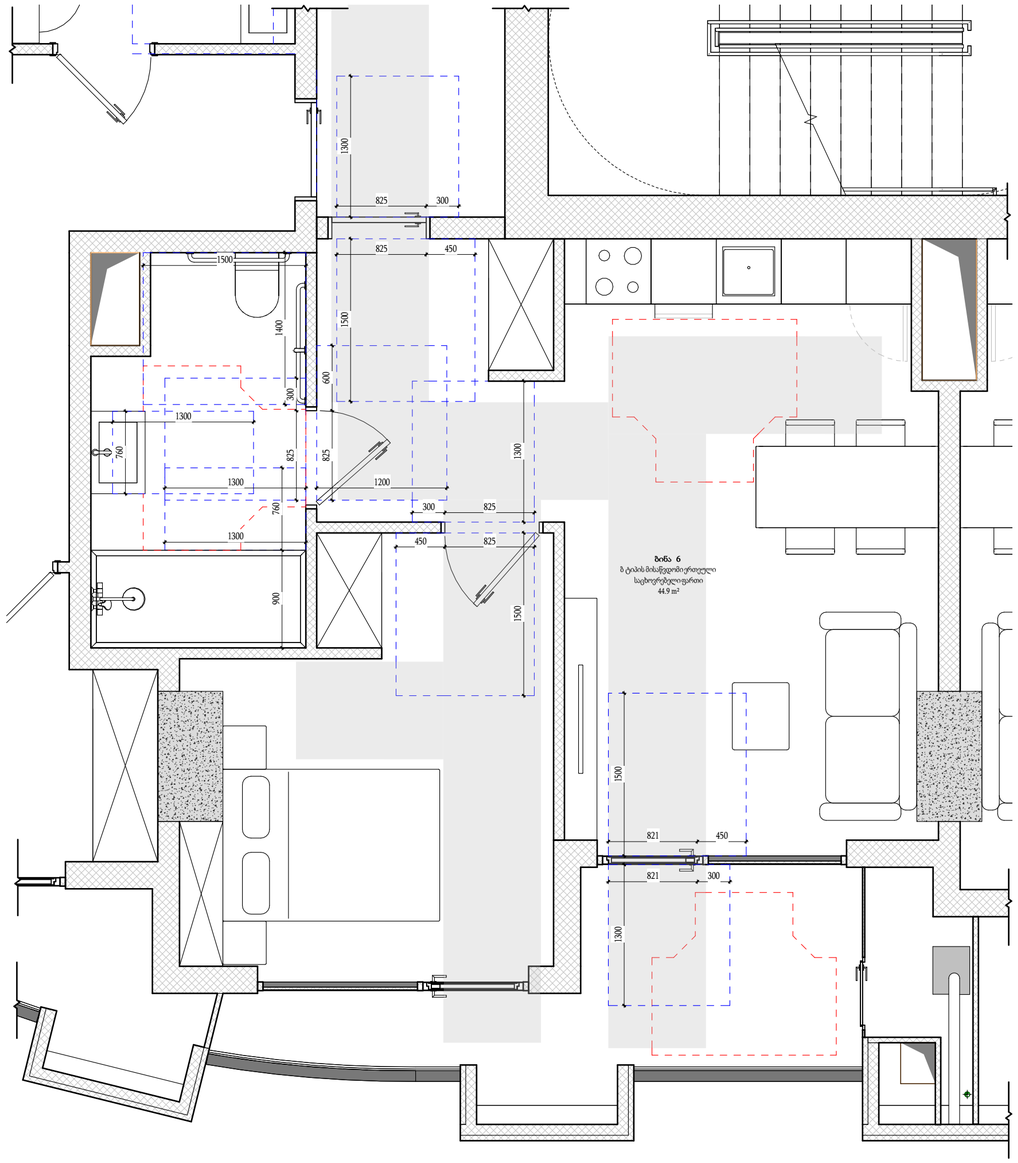

მთავარი არქიტექტორი :

ხმალაძე არქიტექტორები

პროექტის დასახელება:

მრავალფუნქციური კომპლექსი

პროექტის მისამართი:
ქ.თბილისი, გორგასლის ქუჩა.

დამკვეთი:
ქისთოუნ დეველოპმენტი

პირობითი აღნიშვნები:

აღნიშვნები	LEGEND
	მზიდი კონსტრუქცია
	არამზიდი კონსტრუქცია
	საკადასტრო საზღვარი
	განაშენიანების რეგულირების წითელი ხაზი
	სამეზობლო მიჯნის რეგულირების ხაზი

დაკავებულობის ჯგუფები	აღნიშვნა	ფერის კოდი
დამხმარე ჯგუფი (დს)		RGB 57-57-56
სამრეწველო ჯგუფი (სმ)		RGB 160-32-240
საქმიანი ჯგუფი (სქ)		RGB 79-12-187
სავაჭრო ჯგუფი (სვ)		RGB 255-0-0
სასაწყობე ჯგუფი (სწ)		RGB 136-135-134
საცხოვრებელი ჯგუფი (სც)		RGB 220-185-0

ტექნიკურ-ეკონომიკური მაჩვენებელი

სტადია:	Project Status
მასშტაბი:	1 : 40
ფურცლის ზომა:	a2
თარიღი:	Issue Date
ფურცლის სახელი:	

(ც ბლკი) ა ტიპის ერთეული 2 ოთახიან ბინაში

ფურცლის N:	D 348
ავტორი:	გ.ხმალაძე
დახაზა:	Author
შეამოწმა:	Checker

(ც ბლკი) ა ტიპის ერთეული 2 ოთახიან ბინაში N - 8

1 : 40

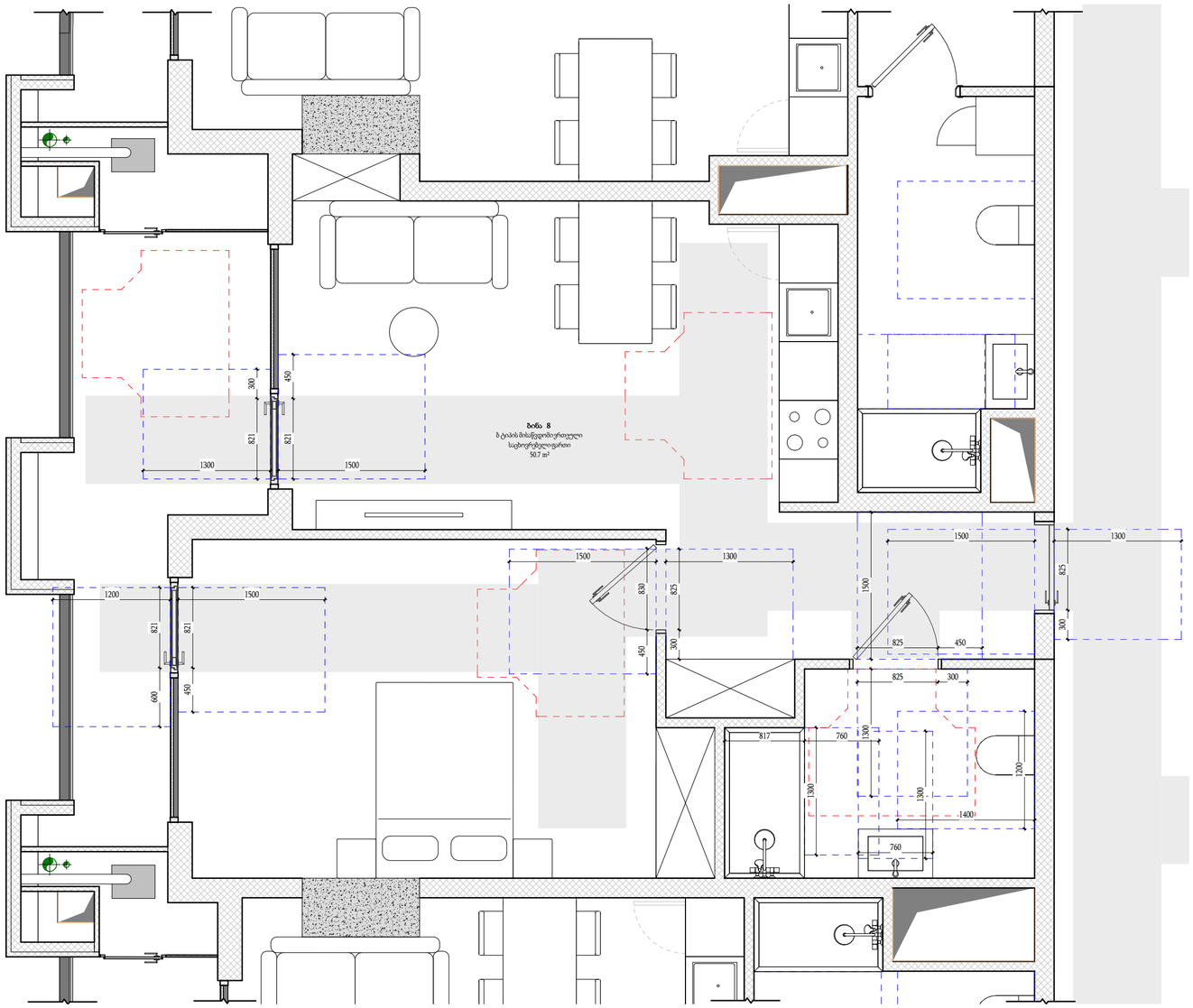

მთავარი არქიტექტორი :

ხმალაძე არქიტექტორები

პროექტის დასახელება:

მრავალფუნქციური კომპლექსი

პროექტის მისამართი:
ქ.თბილისი, გორგასლის ქუჩა.

დამკვეთი:
ქისთოუნ დეველოპმენტი

პირობითი აღნიშვნები:

აღნიშვნები	LEGEND
	მზიდი კონსტრუქცია
	არამზიდი კონსტრუქცია
	საკადასტრო საზღვარი
	განაშენიანების რეგულირების წითელი ხაზი
	სამეზობლო მიჯნის რეგულირების ხაზი

დაკავებულობის ჯგუფები	აღნიშვნა	ფერის კოდი
დამხმარე ჯგუფი (დს)		RGB 57-57-56
სამრეწველო ჯგუფი (სმ)		RGB 160-32-240
საქმიანი ჯგუფი (სქ)		RGB 79-12-187
სავაჭრო ჯგუფი (სვ)		RGB 255-0-0
სასაწყობე ჯგუფი (სწ)		RGB 136-135-134
საცხოვრებელი ჯგუფი (სც)		RGB 220-185-0

ტექნიკურ-ეკონომიკური მაჩვენებელი

სტადია:	Project Status
მასშტაბი:	1 : 40
ფურცლის ზომა:	a2
თარიღი:	Issue Date
ფურცლის სახელი:	

(ც ბლკი) ა ტიპის ერთეული 2 ოთახიან ბინაში

ფურცლის N:	D 349
ავტორი:	გ.ხმალაძე
დახაზა:	Author
შეამოწმა:	Checker

სახურავი

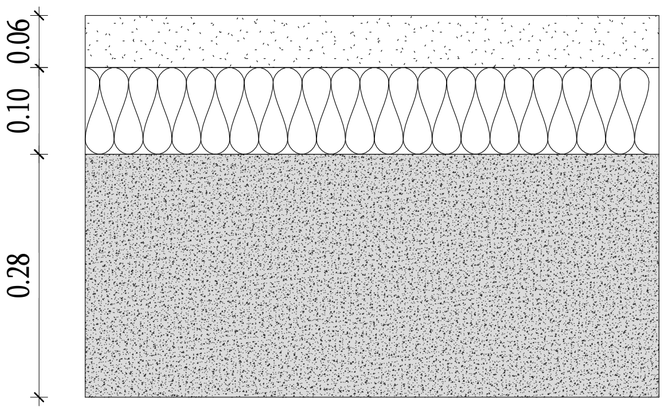

1. ბეტონი 28 სმ
2. ექსტრუდირებული პოლისტირონის ქაფი (XPS) 10სმ
3. ცემენტით მოჭიმვა 6 სმ

იატაკი

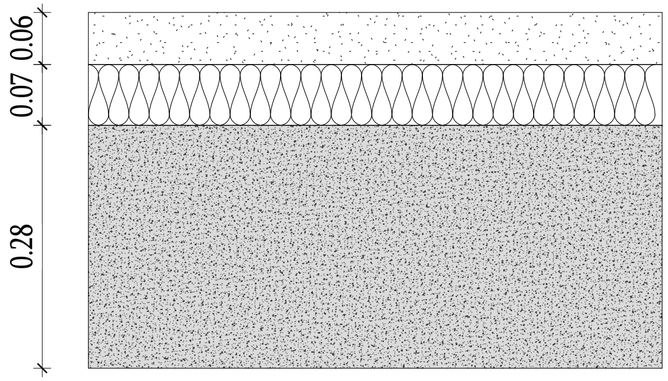

1. ბეტონი 28 სმ
2. ექსტრუდირებული პოლისტირონის ქაფი (XPS) 7სმ
3. ცემენტით მოჭიმვა 6 სმ

აირბლოკის კედელი

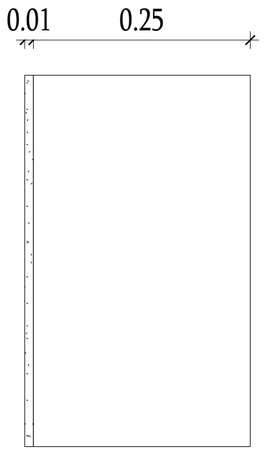

1. აირბლოკი 25 სმ
2. თაბაშირის ფითხი/ზათქაში 1სმ

მონოლითრი ბეტონის სვეტი

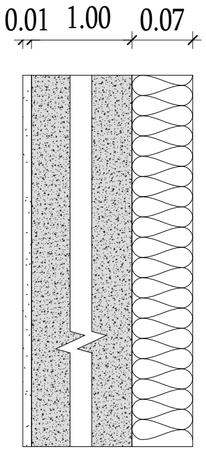

1. თაბაშირის ფითხი/ზათქაში 1სმ
2. ბეტონი 10სმ
3. მინერალური ბამბა (MW) 7სმ

მთავარი არქიტექტორი :
ხმალაძე არქიტექტორები

პროექტის დასახელება:

მრავალფუნქციური კომპლექსი

პროექტის მისამართი:
ქ.თბილისი, გორგასლის ქუჩა.

დამკვეთი:
ქისთოუნ დეველოპმენტი

პირობითი აღნიშვნები:

აღნიშვნები	LEGEND
	მზიდი კონსტრუქცია
	არამზიდი კონსტრუქცია
	საკადასტრო საზღვარი
	განაშენიანების რეგულირების წითელი ხაზი
	სამეზობლო მიჯნის რეგულირების ხაზი

დაკავებულობის ჯგუფები	აღნიშვნა	ფერის კოდი
დამხმარე ჯგუფი (დს)		RGB 57-57-56
სამრეწველო ჯგუფი (სმ)		RGB 160-32-240
საქმიანი ჯგუფი (სქ)		RGB 79-12-187
სავაჭრო ჯგუფი (სვ)		RGB 255-0-0
სასაწყობე ჯგუფი (სწ)		RGB 136-135-134
საცხოვრებელი ჯგუფი (სც)		RGB 220-185-0

ტექნიკურ-ეკონომიკური მაჩვენებელი

სტადია:	Project Status
მასშტაბი:	1 : 5
ფურცლის ზომა:	a2
თარიღი:	Issue Date
ფურცლის სახელი:	

ენერგოეფექტურობა ა,ბ,ც ბლოკი

ფურცლის N:	D 501
ავტორი:	გ.ხმალაძე
დახაზა:	Author
შეამოწმა:	Checker