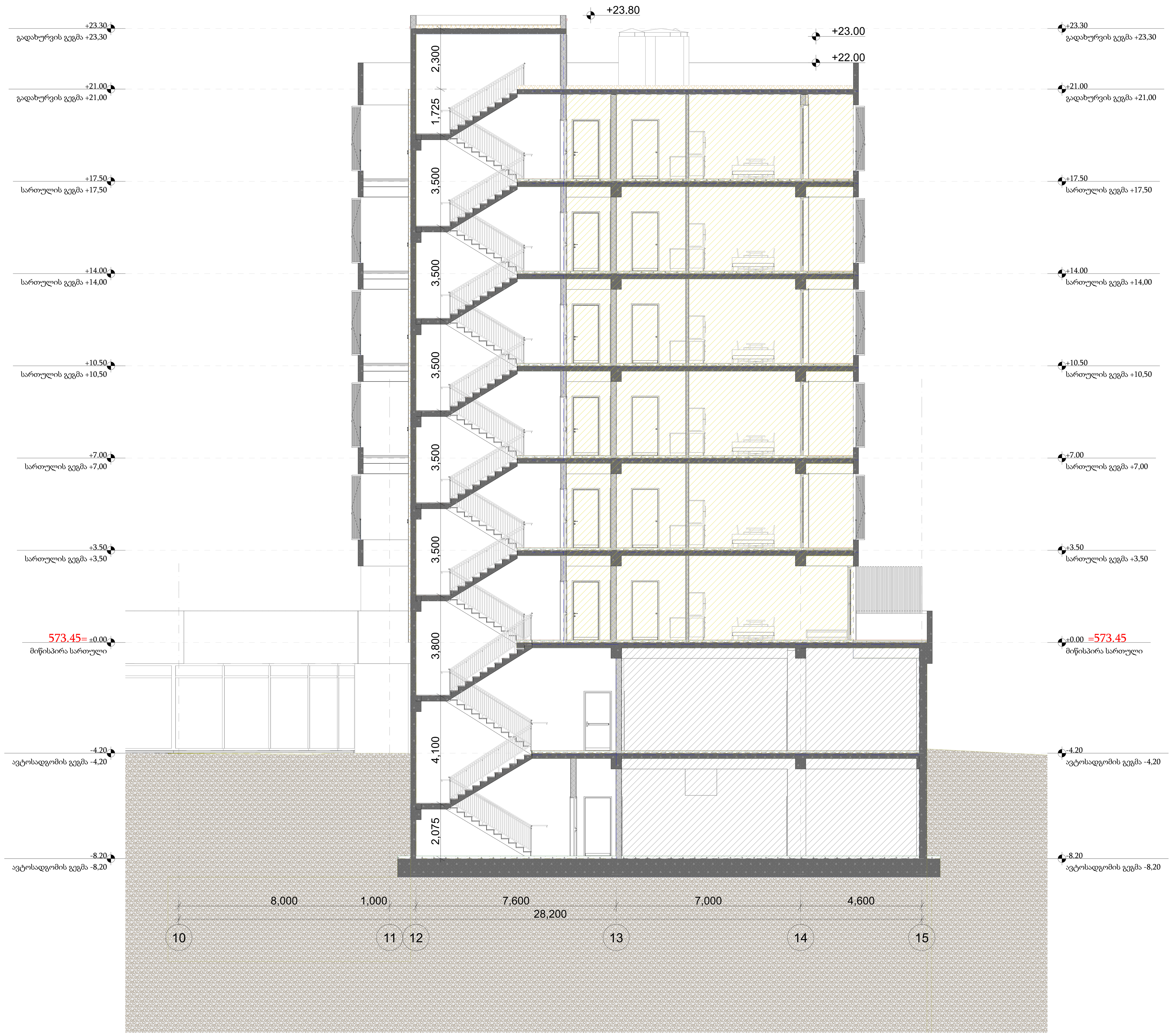

-შენიშვნები

- არ გაზომოთ ნახაზები
- ყველა ზომა უნდა გადამოწმდეს ადგილზე
- ნახაზებს შორის ნებისმიერი უზუსტობა დაუყოვნებლივ უნდა ეცნობოს საპროექტო კომპანიის უზუსტობის ხარისხის შესაფასებლად
- ყველა ნახაზი განხილული უნდა იყოს, როგორც მთლიანი პროექტის ალბომის ნაწილი, ყველა მნიშვნელოვანი დოკუმენტის, კონსტრუქციული ნახაზების, შიდა და გარე სისტემების ნახაზების და დეტალური სამშენებლო ნახაზების გათვალისწინებით
- დოკუმენტაციის გამოყენება დაუშვებელია პროექტის მენეჯერ ორგანიზაციასთან შეთანხმების გარეშე
- შენობის ყველა ნაშვერი იქნება არაწვადი
- სახანძრო სისტემები პროექტში ასახულია პირობითად. მათი ადგილმდებარეობა და რაოდენობა დაზუსტდება შესაბამის სტანდარტს მორგებული სახანძრო სისტემების საინჟინრო პროექტის დამუშავების სტადიზე.

ავტოსადგომის ფართი
საცხოვრებელი ფართი
საზაფხულო ფართი
დამხმარე ფართი
კომერციული ფართი
საოფისე ფართი
კიბის უჯრედის ფართი

დემკვეთი

შპს ეკო ინვესტი : 400237463

მთავარი არქიტექტორი

მაცაცო ჯინჭარაშვილი

პროექტის ავტორები

ზაზა ჯოლოხავა

გურამი სიჭინავა

სათაური

მრავალფუნქციური სასტუმრო კომპლექსი თბილისის ზღვის მიმდებარედ

მისამართი

ქალაქი თბილისი,
უცნობ გმირთა ქუჩა №7

პროექტის სტადია

არქიტექტურული ნაწილი

ნახაზის სახელწოდება

კიბის ჭრილი 1

მასშტაბი

1:100

Code

A.02.1

თარიღი

დეკემბერი 2023 წ.

შპს: " *Line Georgia* "

0112 თბილისი, საქართველო

მტკვრის ქუჩა №6

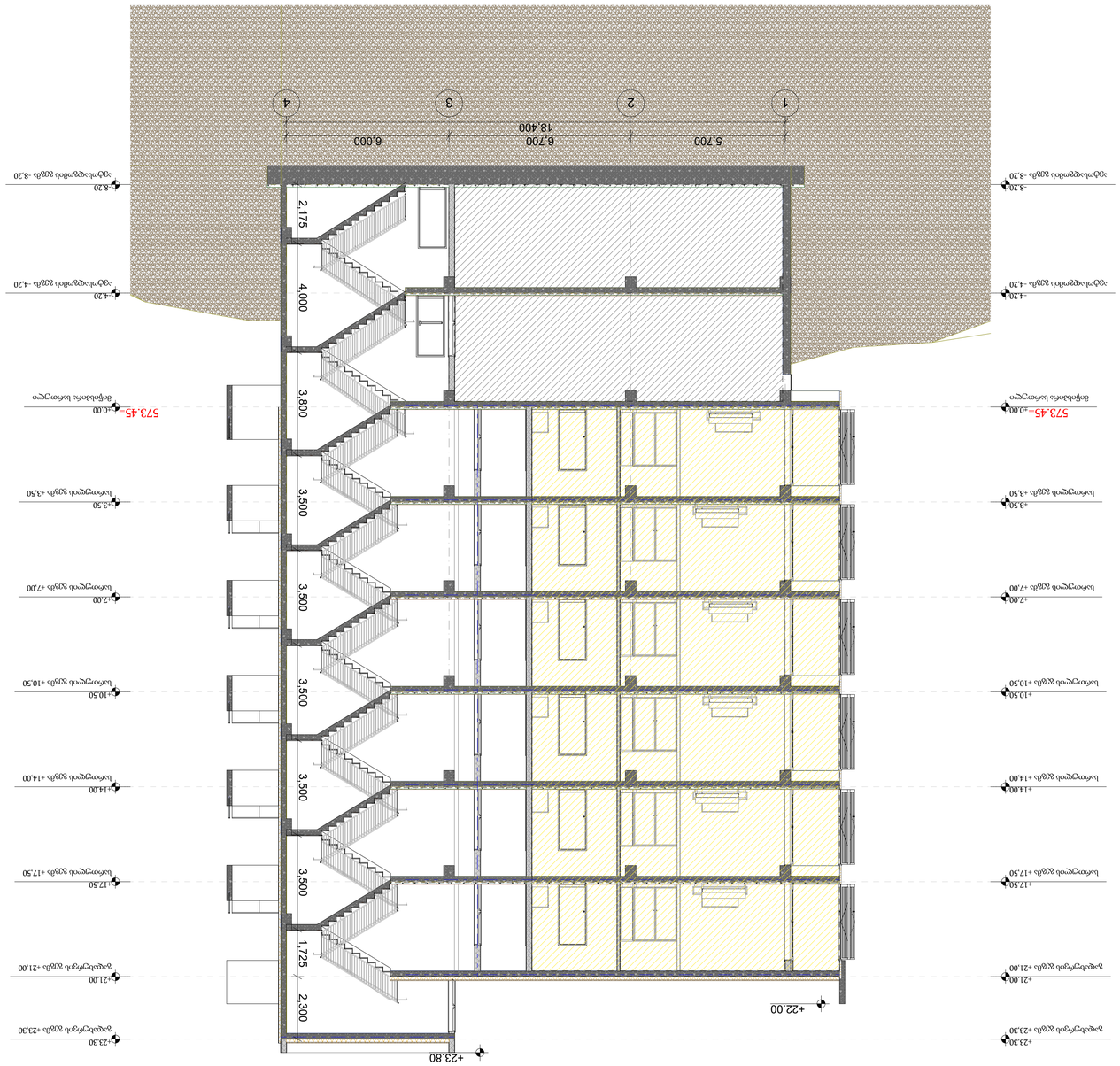

ნებადართულია

- ნებადართულია ფასადის ცვლილება
- ნებადართულია ფასადის ცვლილება
- ნებადართულია ფასადის ცვლილება



-შენიშვნები

- ყველა ზომა უნდა გადამოწმდეს ადგილზე
- ნახაზებსა შორის წინააღმდეგობის შემთხვევაში დაუყოვნებლივ უნდა ეცნობოს სპეციალურ კომპანიის უზრუნველყოფის ხარისხის მენეჯერს
- ყველა ნახაზი განხილული უნდა იქნეს, როგორც მთლიანი პროექტის ერთეული ნაწილი, ყველა ინფორმაციული დოკუმენტის, კონსტრუქციული ნახაზების, მიწა და მარე სისტემების ნახაზების და დეტალური სამუშაო ნახაზების გათვალისწინებით
- ტოპოგრაფიული მეგობრობა დაემთხვეს პროექტის მენეჯერ ორგანიზაციასთან შეთანხმების გარეშე
- შენობის ყველა ნაშენი ელემენტი არ ანგარიშდეს
- სახანძრო სისტემის პროექტები პასუხობს პირობითად. მათი ადგილმდებარეობა და რაოდენობა დაზუსტდება შესაბამის სპეციალურ მორგებული სახანძრო სისტემის სპინჭირო პროექტის დამთხვევის ადგილზე.

ავტოსადგომის ფარები
საცხოვრებელი ფარები
სახანძრო ფარები
დამხმარე ფარები
კომერციული ფარები
საოფისე ფარები
ჯიხის უჯრედის ფარები

დემაკვეთი

შპს ეკო ინვესტი : 400237463

მთავარი არქიტექტორი

მაცაცო ჯინჯარაძვილი

პროექტის ავტორები

ზაზა ჯოლოხავა

გერამი სვინცავა

სათაური

მრავლფუნქციური სასტუმრო კომპლექსი თბილისის ზღვის მიმდებარედ

მისამართი

კალაქი თბილისი, უცნობ გმირთა ქუჩა №7

პროექტის სტადია

არქიტექტურული ნაწილი

ნახაზის სახელწოდება

დერეფნის ჭრილი 1

მასშტაბი

1:100

Code

A.02.3

თარიღი

დეკემბერი 2023 წ.

შპს: " *Line Georgia* "

0112 თბილისი, საქართველო

მბაჟრის ქუჩა №6

პანდუსის ჭრილი

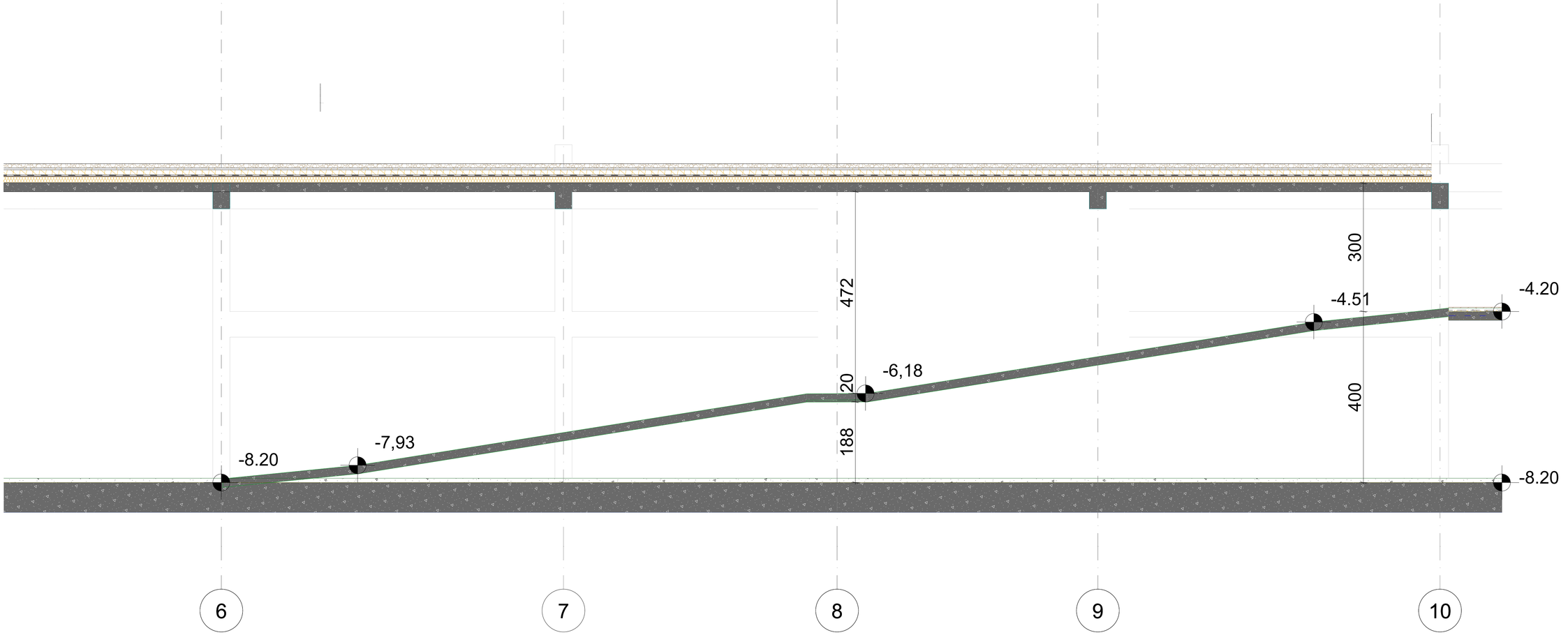

შენიშვნები

- არ გაზომოთ ნახაზები
- ყველა ზომა უნდა გადამოწმდეს ადგილზე
- ნახაზებს შორის ნებისმიერი უზუსტობა დაუყოვნებლივე უნდა ეცნობოს საპროექტო კომპანიის უზუსტობის ხარისხის მესაფასებლად
- ყველა ნახაზი განხილული უნდა იქნეს, რომორიც მთლიანი პროექტის ულტიმეტის ნაწილი, ყველა ინჟინერული დოკუმენტის, ტოპოგრაფიული ნახაზების, მიდე და გარე სისტემების ნახაზების და დეტალური სამშენებლო ნახაზების გათვალისწინებით
- დოკუმენტაციის გადმოცემა დაგეგმარების პროექტის მენეჯერ ორგანიზაციასთან შეთანხმების გარეშე
- შენობის ყველა ნაწილი ნებისმიერ ნანვა
- სახანძრო სისტემები პროექტში ასახული პირობითად. მათი ადგილმდებარეობა და რაოდენობა დაზუსტდება მესაბამის სტანდარტს მორგებული სახანძრო სისტემის საინჟინრო პროექტის დამუშავების სტადიაზე.

ავტოსადგომის ფარეხი
სანიტარული ფარეხი
სახანძრო ფარეხი
დამხმარე ფარეხი
კომერციული ფარეხი
საოფისე ფარეხი
ბინის უჯრედის,ტამბურის და დერეფნის ფარეხი

დეველოპერი

შპს უაო ინვესტი : 400237463

მთავარი არქიტექტორი

მაცაცო ჯინჯარაშვილი

პროექტის ავტორი

ზაზა ჯოლოლაძე

მარიამ ბოჭორიშვილი

სათაური

მრავალფუნქციური სასტუმრო კომპლექსი თბილისის ზღვის მიმდებარედ

მისამართი

უცნობ გმირთა ქუჩა №7

პროექტის სტადია

არქიტექტურული ნაწილი

ნახაზის სახელწოდება

პანდუსის ჭრილი

მასშტაბი

1:50

Code

A.02.5

თარიღი

ივლისი 2023 წ.

შპს: " *Line Georgia* "

0112 თბილისი, საქართველო

მტკვრის ქუჩა №6

ჯიბის დეტალური ნახაზი

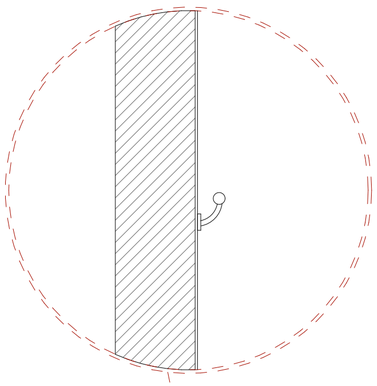

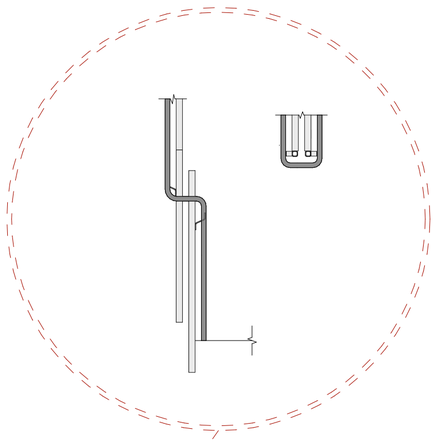

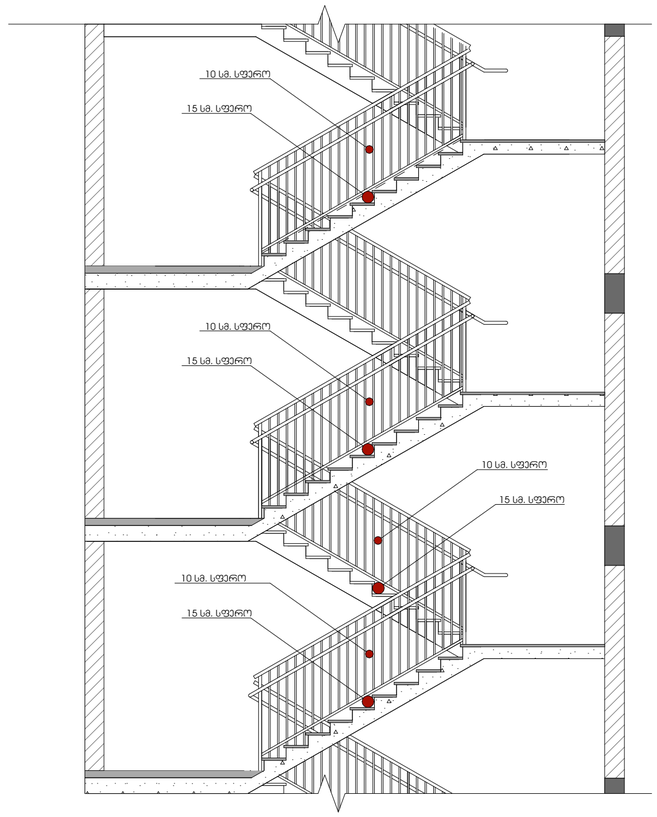

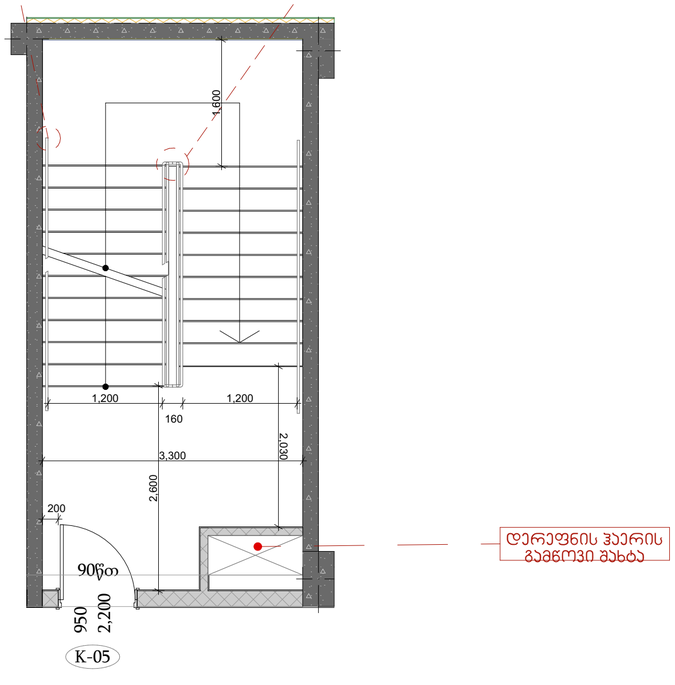

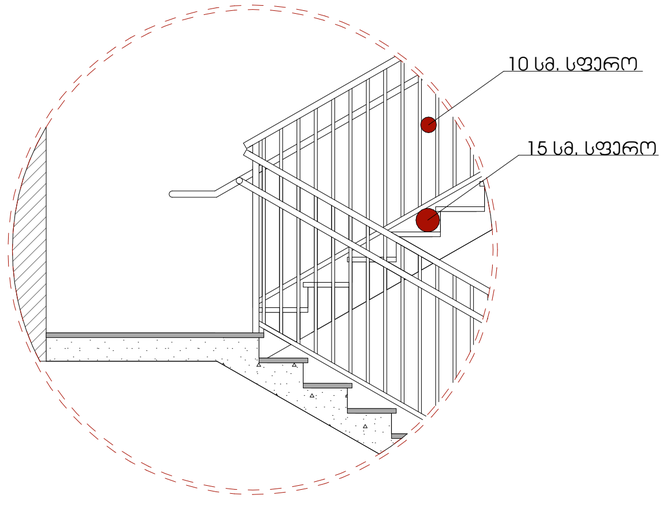

ლიფტების ჯვანძები და სპეციფიკაცია.

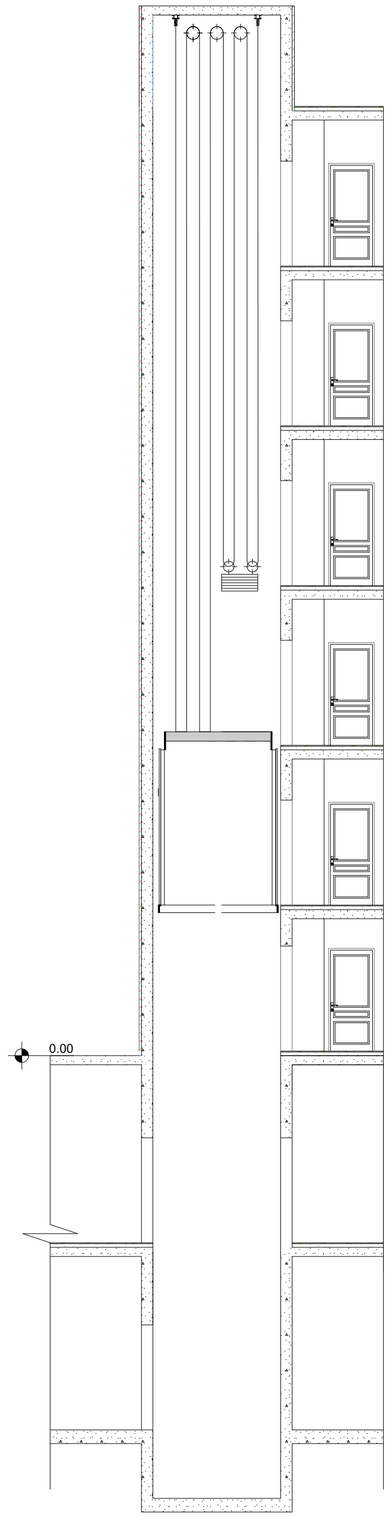

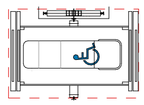

განმარტება:

პროექტით გათვალისწინებულია , ოთხი საპასიანი ლიფტი სამანქანო სართულის გარეშე. ლიფტის ძრავი და ყველა საჭირო კონსტრუქცია გათვალისწინებულია ლიფტის შახტაში. სუფთა კაბინის ზომები წარმოადგენს 2.40 მ X 1.40 მ-ზე. პროექტით გათვალისწინებული ლიფტები შესაბამისობაშია 2016 წლის 28 იანვრის №41-ე დადგინლებასთან.