შენობა-ნაგებობის უსაფრთხოების წესებთან შესაბამისობის ანალიზი

გამოყენებული წესები - **„შენობა-ნაგებობის უსაფრთხოების წესები“**

ჩამოთვალეთ შენობის დაკავებულებები და აღწერეთ თითოეული გამოყენება
1. სასაწყობო ჯგუფი სწ-2 (ავტოსადგომი მიწის დონის ქვედა სართულებზე -3.20,ნიშნულზე)
2. დამხმარე და სხვახასხვა დს (-7,50 ნიშნუზე)
3. საცხოვრებელი ჯგუფი სც -2(საცხოვრებელი ფართები მუდმივი დაკავებულობით +0,00, +3,30 ,6,60 ნიშნულებზე)

კონსტრუქციის ტიპი:	
განსაზღვრეთ კონსტრუქციის არსებული შენობისთვის: მაგალითი: II-A, II-B, V-A, V-B	
განსაზღვრეთ კონსტრუქციის ტიპი ახალი შენობისთვის: მაგალითი: II-A, II-B, V-A, V-B	**I-A** მიწის ქვემოთ 2 სართული **I-B** მიწის ზემოთ 3
შერეული კონსტრუქციის შემთხვევაში მიუთითეთ ტიპები, რომელიც გამოყენებული იქნება, განსაზღვრეთ ტიპები და მათი მდებარეობა:	

სიმაღლის შეზღუდვები ცხრილი 503 -ის მიხედვით		
დაკავებულობები	**დასაშვები სართულიანობა**	**შემოთავაზებული სართულიანობა**
1. სასაწყობო ჯგუფი სწ-2	11	1 სართული
2. დამხმარე და სხვადასხვა დს	5	1 სართული
4. საცხოვრებელი ჯგუფი სც-2	11	3 სართული
	დასაშვები სიმაღლე	**შემოთავაზებული სიმაღლე**
შენობის საერთო სიმაღლე =	**48,8**	**14.050**
მიწის ზემოთ სართულის რაოდენობა =		**3**

ფართობის შეზღუდვები ცხრილი 503 -ის მიხედვით			
დაკავებულობები		დასაშვები ფართობი კვ.მ.	შემოთავაზებული ფართობი კვ.მ.
1..სასაწყობო ჯგუფი სწ-2 (ავტოსადგომი)	-3.20	შეუზღუდავი	278.35
2,დამხმარე და სხვადასხვა დს (დამხმარე)	-7,50	შეუზღუდავი	304,05
4. საცხოვრებელი ჯგუფი სც-2	0.00;+3.30;+6.60; +10.050	შეუზღუდავი	თითო სართულზე 334,45 სულ 1196,2
შემოთავაზებული ფართობების ჯამი =		1778,60 მათ შორის: -7,50 ნიშნულზე 304,05 მ² -3,20 ნიშნულზე 278,35 მ² 0,00;+3.30;+6.60; +10,05 ნიშნულებზე 1196,2 მ²	
სართულების რაოდენობა =		მიწის დონის ქვედა 2 + მიწის დონის ზედა 3	
შენობის საერთო ფართობი =		1778,60	

გარე კედლის ცეცხლმედეგობისა და ღიობისადმი მოთხოვნები ცხრილების 602-ის და 705.8 -ის მიხედვით

	ხანძარსაწინააღმდეგო მანძილი (მეტრი)	ცეცხლმედეგობის ხარისხი (საათი)		კედლის ღიობების ფართობი (კედლის %)					
		მოთხოვნილი	გათვალისწინებული	დასაშვები			გათვალისწინებული		
				დაცული	დაუცველი საშხეფებით	დაუცველი	დაცული	დაუცველი საშხეფებით	დაუცველი
4-1 ღერძებში გარე კედელი ±0.00 ნიშნულზე	9-ზე მეტი(მანძილი საზოგადოებრივი გზის მხარეს)	0	0	შეუზღუდავია	შეუზღუდავია	შეუზღუდავია	აკმაყოფილებს	-	-
1-4ღერძებში ±0.00 ნიშნულზე	9-ზე მეტი(მანძილი მომიჯნავე მხარეს)	0	0	შეუზღუდავია	შეუზღუდავია	შეუზღუდავია	აკმაყოფილებს	-	-
ა-დ ღერძებში ±0.00 ნიშნულზე	0,2-ზე მეტი(მანძილი	2	2	-	-	-	-	-	-
დ-ა ღერძებში ±0.00 ნიშნულზე	9-ზე საზოგადოებრივი გზის მხარეს)	0	0	-	-	-	-	-	-

ხანძრისაგან დაცვის სისტემებისადმი მოთხოვნები								
დაკავებულობები/სივრცეები /გასასვლელი საშუალებები	ავტოსახშეფი სისტემა	ალტერნატიული ავტომატური ცეცხლსაქრობი სისტემა	სახანძრო განგაშისა და ცეცხლაღმოჩენი სისტემები	სახანძრო მილდგარების სისტემები	კვამლის საკონტროლო სისტემები	ხელის ცეცხლმაქრები	საავარიო განგაშის სისტემები	ხანძრის მართვის ცენტრი
			საგანგებო					

სასაწყობო ჯგუფი სწ-2	-	-	ხმოვანი განგაშის საკომუნიკაციო სისტემა .კვამლის ავტომატური აღმომჩენი	-	მექანიკური განიავება	კი	_	არა
დამხმარე და სხვადასხვადს	-	-	1.კვამლის ავტომატური აღმომჩენი	კი	კი	კი	კი	
საცხოვრებელო ჯგუფი -2	_	-	1.კვამლის ავტომატური აღმომჩენი	კი	კი	კი	კი	
კიბის უჯრედები	-	_	1.სახანძრო განყოფ. კავშირის სისტემა 2.საგანგებო ხმოვანი განგაშის საკომუნიკაციო სისტემა 3.კვამლის ავტომატური აღმომჩენი	-	-	-	_	

დერეფნები	-	-	1.საგანგებო ხმოვანი განგაშის საკომუნიკაციო სისტემა 2.კვამლის ავტომატური აღმომჩენი 3. სახანძრო განგაშის ხელით სამართავი კოლოფები	კი	მექანიკური განიავება	კი	-	
ლიფტი	-	_	სახანძრო განყოფ. კავშირის სისტემა	-	დაწნევის სისტემა	-	_	
სახანძრო-სამაშველო სამსახურის მიერ გამოსაყენებელი მისაერთებლები				კი (ეზოში)				
სახანძრო ტუმბოები და წყლის რეზერვუარი				კი_				

თითოეული სართულიდან და სივრციდან გასასვლელი საშუალება									
სართულები	დაკავებულობა და დაკავებულობის დატვირთვის ჯამური მაჩვენებელი	მოთხოვნილი გასასვლელების/გასასვლელთან მისადგომის რაოდენობა	გათვალისწინებული გასასვლელების /გასასვლელთან მისადგომის რაოდენობა და ტიპი	გასასვლელი საშუალებების სიგანე (მეტრი)					
				გზა-კიბეები		დერაფანი,		გასასვლელის გზა-კარი	
				მოთხოვნილი	გათვალისწინებული	მოთხოვნილი	გათვალისწინებული	მოთხოვნილი	გათვალისწინებული (თავისუფალი)

-7,50 ნიშნულზე	დამხმარე და სხვადასხვა დს (სათავსო)	1	1 (გზა-კიბე)	1.20	1.25	-	-	0.82	1.00
-3,20 ნიშნულზე	სასაწყობო ჯგუფი სწ-2 (ავტოსადგომი)	1	1	_	_	-	-	0.82	1,80
0,00;+3.30; +6,60; +10.05 ნიშნულებზე	საცხოვრებელი ჯგუფი (ბინები)	1	1 (გზა-კიბე)	1.20	1.25	1,2	1,4	0.82	1.00

დაკავებულობები/სივრცეები/გასასვლელი საშუალებები	ბუნებრივი განიავება	ხელოვნური განიავება
სასაწყობო ჯგუფი	კი	-
სწ-2 -3.20	კი	-
საცხოვრებელი ჯგუფი სც-2 (ბინები)	კი	-
კიბის უჯრედი		-კი
ლიფტები		კი-
დერეფანი	-	კი

წყალსადენი სისტემის ფიქსირებული მოწყობილობების რაოდენობა ცხრილი 1602.1-ის მიხედვით													
სართულები	დაკავებულობა და დაკავებულობის დატვირთვის ჯამური მაჩვენებელი	**ფიქსირებული მოწყობილობები** (ცალი)											
		უნიტაზი		ტუალეტის ხელსაბანები		აბაზანა/შხაპი		სასმელი წყლის ფანტანი		სამომსახურეო ნიჟარა		**სხვა** სამზარეულოს ნიჟარა სარეცხი მანქანის მისაერთებელი	
		მოთხოვნილი	გათვალისწინებული	მოთხოვნილი	გათვალისწინებული	მოთხოვნილი	გათვალისწინებული	მოთხოვნილი	გათვალისწინებული	მოთხოვნილი	გათვალისწინებული	მოთხოვნილი	გათვალისწინებული
-3,20 ნიშნულზე	სწ-2 დ.დ.	-	-	-	-	-	-	1	1 (ეზოში)	-	-	-	-
0,00;+3,30; +6.60; +10,05 ნიშნულებზე	საცხოვრებელი ჯგუფი (ბინები) (თითო სართული)	1 (ცალი ერთ საცხოვრებელ ერთეულზე)	1	1 (ცალი ერთ საცხოვრებელ ერთეულზე)	1	1 (ცალი ერთ საცხოვრებელ ერთეულზე)	1					1 (ცალი ერთ საცხოვრებელ ერთეულზე)	1

დაკავებულობის ჯგუფები	დაკავებულობის ჯგუფის აღნიშვნა	ფერის კოდი	დაშტრიხვა/HATCH	ხაზის სისქე/LINE THICKNESS	დაშტრიხვის მასშტაბი/HATCH SCALE	დაშტრიხვის კუთხე/HATCH ANGLE
სასაწყობო ჯგუფი (სწ)		RGB (136,135,134)	ANSI31	0.05 mm	40	0
სავაჭრო ჯგუფი (სვ)		RGB (255,0,0)	ANSI31	0.05 mm	40	0
საქმიანი ჯგუფი (სქ)		RGB (79,12,187)	ANSI31	0.05 mm	40	0
საცხოვრებელი ჯგუფი (სვ)		RGB (255,255,0)	ANSI31	0.05 mm	40	0

შენიშვნა:

დაკავებულობის აღნიშვნის დაშტრიხვა, ხაზის სისქე, დაშტრიხვის მასშტაბი და დაშტრიხვის კუთხე მორგებულია უტოჩ - ის სახაზავ პროგრამისთვის, სხვა სახაზავი პროგრამის გამოყენების შემთხვევაში, დაშტრიხვის ტიპი, ხაზის სისქე, მასშტაბი და კუთხე უნდა იყოს აღნიშნულთან მაქსიმალურად მიახლოებული, ხოლო დაკავებულობის ფერი სხვა სახაზავი პროგრამების შემთხვევაშიც უნდა იყოს მოცემული კოდების მიხედვით

მიწის ნაკვეთის საკადასტრო საზღვარი

I სართული (ი.მ.ნ. 0.00) — იატაკის მოპირკეთების ნიშნული

L=1500 6% — პანდუსის დახრის მიმართულება (ქვემოდან ზემოთ)

1 — ჭრილის ხაზი

a — ღერძი

სც-2 — დაკავებულობის ჯგუფი (ქვეჯგუფი)
დ.დ.5 — დაკავებულობის დატვირთვა
ბინის № — ბ. №2
85.6 — საერთო ფართი
ფართობი შიდა კონტურზე — 85.6
საზაფხულო ფართი

82 / 235 — 90 წთ / კ1
კარის თავისუფალი სიგანე
ხანძარმედეგობა
კარის ნუმერაცია
კარის თავისუფალი სიმაღლე

კედლის ცეცხლმედეგობა (ერთსაათიანი)
კედლის ცეცხლმედეგობა (ორსაათიანი)
კედლის ცეცხლმედეგობა (სამსაათიანი)

ღიობი ფილაში

ბეტონის ბლოკის წყობა

გაძლიერებული ბეტონის სტრუქტურული ელემენტები - 2 სთ მეტი ხანძარმედეგობით (კედელი, სვეტი, ფილა, რიგელი დიაფრაგმა)

გრუნტი

მწვანე საფარი

სადარბაზო

N — ჩრდილოეთის აღნიშვნა

გასასვლელამდე სავალი მანძილი

1.00 — კარის სუფთა გასასვლელი
2.20 — კარის სიმაღლე

დაკავებულობის ჯგუფების აღნიშვნები

დაკავებულობის ჯგუფები	დაკავებულობის ჯგუფის აღნიშვნა	ფერის კოდი	დაშტრიხვა/HATCH	ხაზის სისქე/LINE THICKNESS	დაშტრიხვის მასშტაბი/HATCH SCALE	დაშტრიხვის კუთხე/HATCH ANGLE
თავშეყრის ჯგუფი (თვ)		RGB (34,139,34)	ANSI31	0.05 მმ	40	0
საქმიანი ჯგუფი (სქ)		RGB (79,12,187)	ANSI31	0.05 მმ	40	0
საგანმანათლებლო ჯგუფი - (სგ)		RGB (245,99,20)	ANSI31	0.05 მმ	40	0
სამრეწველო ჯგუფი (სმ)		RGB (160,32,240)	ANSI31	0.05 მმ	40	0
დიდი საფრთხის შემცველი ჯგუფი - (დსშ)		RGB (94,8,58)	ANSI31	0.05 მმ	40	0
დაწესებულებითი ჯგუფი (დწ)		RGB (0,0,255)	ANSI31	0.05 მმ	40	0
სავაჭრო ჯგუფი (სვ)		RGB (255,0,0)	ANSI31	0.05 მმ	40	0
საცხოვრებელი ჯგუფი (სვ)		RGB (255,255,0)	ANSI31	0.05 მმ	40	0
სასაწყობო ჯგუფი (სწ)		RGB (136,135,134)	ANSI31	0.05 მმ	40	0
დამხმარე ჯგუფი (დს)		RGB (57,57,56)	ANSI31	0.05 მმ	40	0

შენიშვნა:

დაკავებულობის აღნიშვნის დაშტრიხვა, ხაზის სისქე, დაშტრიხვის მასშტაბი და დაშტრიხვის კუთხე მორგებულია AutoCAD - ის სახაზავ პროგრამისთვის, სხვა სახაზავი პროგრამის გამოყენების შემთხვევაში, დაშტრიხვის ტიპი, ხაზის სისქე, მასშტაბი და კუთხე უნდა იყოს აღნიშნულთან მაქსიმალურად მიახლოებული, ხოლო დაკავებულობის ფერი სხვა სახაზავი პროგრამების შემთხვევაშიც უნდა იყოს მოცემული კოდების მიხედვით.

პოზ.	სიმბოლო ნახაზზე	დასახელება/აღწერა	განზ.
1	SD	ელექტროძრავიანი დამპერი გაწოვისთვის 400°c	ც
2	MD	ელექტროძრავიანი დამპერი კომპენსაციისთვის 400°c	ც
3	sd	ელექტროძრავიანი არხული დამპერი 400°c	ც
4	sg	ცხაური	ც
5	ჰაერსატარი	გალვანზირებული ფურცლის საჰაერო მილები სისქე 0,7მმ.	მ
6	ჰაერსატარი	შედუღებული , შავი ფოლადის საჰაერო მილები სისქე 1,2 მმ	მ
7	ვენტილატორი	fsf დაწნევის ვენტილატორი 3-400V/50HZ	ც
8	ვენტილატორი	SEF კვამლგამწოვი ვენტილატორი 3-400V/50HZ@400°c	ც

სპ-1	საშხეფი, ვერტიკალური ტიპის
სპ-2	საშხეფი, ზევით მიმართული
	ზონალური საკონტროლო სარქველების წყობა : პეპელა სარქველი, წყლის ნაკადის გადამრთველი, გამოსაცდელი და სანიაღვრე ორთქლის სარქველი, წნევის საზომი, წნევის საზომის სარქველი
	სახანძრო-სამაშველო სამსახურის მიერ გამოსაყენებელი მისაერთებელი
FHC	სახანძრო კარადა, FHC, კედელზე დასამონტაჟებელი
	მილი, ფოლადის, შედუღებული, DN65 - dn200
	მილი, ფოლადის, შედუღებული, dn25 - DN50
	სადრენაჟო ფოლადის მილი, შედუღებული
	წყლის მილი, HDPE
	სახანძრო მანქანის მისაერთებელი

	სამისამართო კვამლის დეტექტორი
	ავტონომიური კვამლის დეტექტორი
	ტემპერატურის დეტექტორი
	ცეცხლგამძლე სახანძრო სადენი დენის სადენი 2x1.5
I/O Module	შემსვლელ/გამომსვლელი მოდული
Input Module	შემსვლელი მოდული
output Module	გამსვლელი მოდული
	სამისამართო სირენა
	საგანგაშო ღილაკი
	სამართავი პანელი
	საავარიო განათება
EXIT	გასასვლელის მაჩვენებელი სანათი

	ხმამაღლა მოლაპარაკე (დინამიკი)
	ცეცხლგამძლე სადენი
	ხმოვანი შეტყობინების მოდული

შენიშვნები

შპს "კონსოლი"

ობიექტი: მრავალბინიანი საცხოვრებელი სახლი

მისამართი: ქ.თბილისი, ლისის ტბის მიმდებარედ ნაკვეთი ს/კ;01.10.18.009.014

არქიტექტურული ნაწილი

ნახაზი: პირობითი აღნიშვნები

მასშტაბი: 1:100

დირექტორი: დავით ლექვთაძე

პრ. მთ. არქიტექტორი: რ. ტყემალაძე

დაამუშავა: რ.ტყემალაძე

ფორმატი: A2

ფურცელი: ფურცლები:

გეგმა -7.50 ნიშნულზე
მ. 1:100

დამხმარე სათავსო - 304.25 მ²
ჯიხის უჯრედი და სადარბაზო - 38.80 მ²

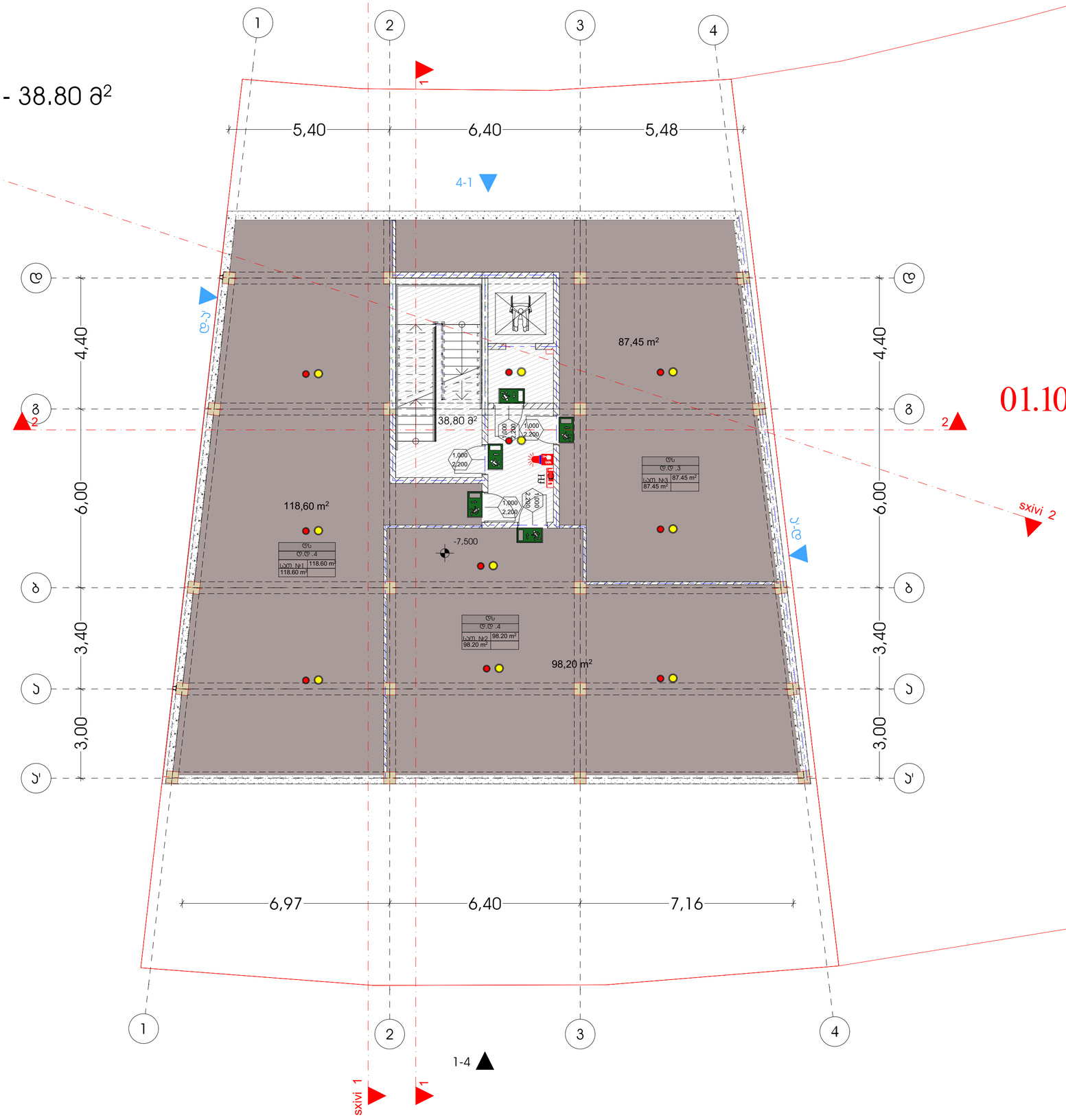

01.10.18.009.077

	სამისამართო კვამლის დეტექტორი
	ავტონომიური კვამლის დეტექტორი
	ტემპერატურის დეტექტორი
	ცეცხლგამძლე სახანძრო სადენი დენის სადენი 2x1.5
	შემსვლელი/გამომსვლელი მოდული
	შემსვლელი მოდული
	გამსვლელი მოდული
	სამისამართო სირენა
	საგანგაშო ღილაკი
	სამართავი პანელი
	საავარიო განათება
EXIT	გასასვლელის მაჩვენებელი სანათი

შენიშვნები

შპს "კონსოლი"

ობიექტი:	მრავალბინიანი საცხოვრებელი სახლი
მისამართი:	ქ.თბილისი, ლისის ტბის მიმდებარედ ნაკვეთი ს/კ:01.10.18.009.014

არქიტექტურული ნაწილი

ნახაზი:	გეგმა -7.50
მასშტაბი:	1:97,68, 1:100
დირექტორი:	დავით ლექვეიშვილი
პრ. მთ. არქიტექტორი:	რ. ტყემალაძე
დაამუშავა:	რ.ტყემალაძე
ფორმატი: A2	
ფურცელი:	ფურცლები:

გეგმა -3,20 ნიშნულზე
მ. 1:100

ავტოფარეხი - 271.25 მ²
დამხმარე სათავსო - 40.45 მ²
ჯიხის უჯრედი და სადარბაზო - 31.80 მ²

01.10.18.009.077

არსებულ გზაზე მოწყობილი გზის არეალი ტერიტორიაზე მეჯრის მოსაწყობად

არსებული გზა შეთანხმებული გრგ-ის მიხედვით

ფართობი 251.25-ის 20%=50.2

პერიმეტრი P=78.51 40%=31.40

საპროექტო ღიობების ფართობის ჯამი - 79.25 მ² =31,5%

საპროექტო ღიობების პერიმეტრის ჯამი - 31.7 მ =40,4%

	სამისამართო კვამლის დეტექტორი
	ავტონომიური კვამლის დეტექტორი
	ტემპერატურის დეტექტორი
	ცეცხლგამძლე სახანძრო სადენი დენის სადენი 2x1.5
	შემსვლელი/გამომსვლელი მოდული
	შემსვლელი მოდული
	გამსვლელი მოდული
	სამისამართო სირენა
	სადენაში ღილაკი
	სამართავი პანელი
	საავარიო განათება
EXIT	გასასვლელის მაჩვენებელი სანათი

შენიშვნები

შპს "კონსული"

ობიექტი:	მრავალბინიანი საცხოვრებელი სახლი
მისამართი:	ქ.თბილისი, ლისის ტბის მიმდებარედ ნაკვეთი ს/კ:01.10.18.009.014

არქიტექტურული ნაწილი

ნახაზი:	გეგმა -3.2
მასშტაბი:	1:97,68, 1:200, 1:100
დირექტორი:	დავით ლექვეიძე
პრ. მთ. არქიტექტორი:	რ. ტყემალაძე
დაამუშავა:	რ.ტყემალაძე
ფორმატი: A2	
ფურცელი:	ფურცლები:

გეგმა +0,00 ნიშნულზე
მ. 1:100

სცხოვრებელი - 206.15 მ²

ჯიბის უჯრედი და სადარბაზო - 41.90 მ²

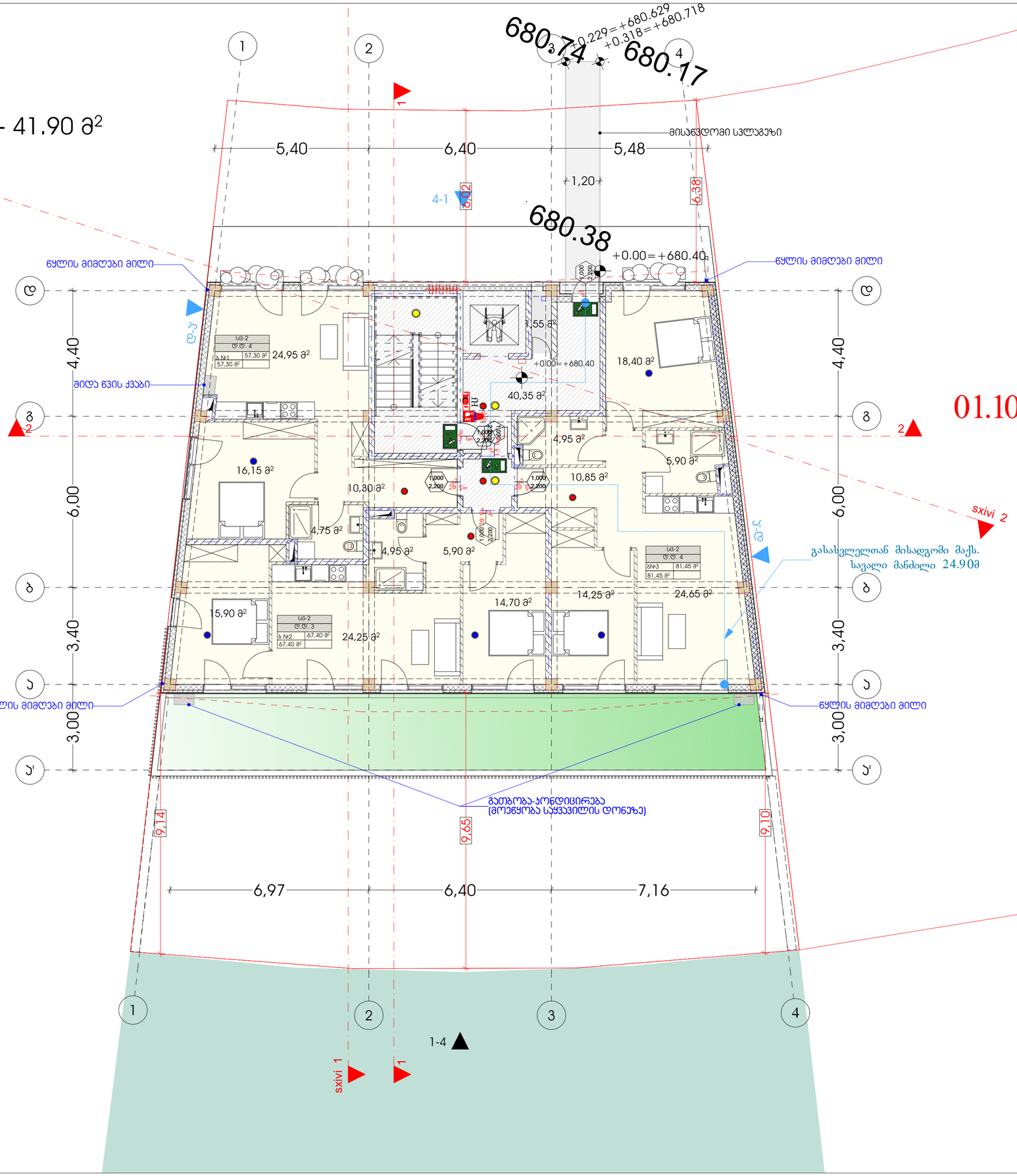

	სამისამართო კვამლის დეტექტორი
	ავტონომიური კვამლის დეტექტორი
	ტემპერატურის დეტექტორი
	დენხლეგამძლე სახანძრო სადენი დენის სადენი 2x1.5
	შემსვლელი/გამომსვლელი მოდული
	შემსვლელი მოდული
	გამსვლელი მოდული
	სამისამართო სირენა
	სადენაში ღილაკი
	სამართავი პანელი
	საავარიო განათება
EXIT	გასასვლელის მაჩვენებელი სანათი

შენიშვნები

შპს "კონსოლი"

ობიექტი:	მრავალბინიანი საცხოვრებელი სახლი
მისამართი:	ქ.თბილისი, ლისის ტბის მიმდებარედ ნაკვეთი ს/კ:01.10.18.009.014

არქიტექტურული ნაწილი

ნახაზი:	გეგმა +0.00
მასშტაბი:	1:97,68, 1:100
დირექტორი:	დავით ღუდუშაძე
პრ. მთ. არქიტექტორი:	რ. ტყემალაძე
დაამუშავა:	რ.ტყემალაძე
ფორმატი: A2	
ფურცელი:	ფურცლები:

გეგმა +3,30 ნიშნულზე
მ. 1:100

საცხოვრებელი - 239.25 მ²
საზაფხულო - 62.80 მ²
ჯიბის უჯრედი და სადარბაზო - 36.60 მ²

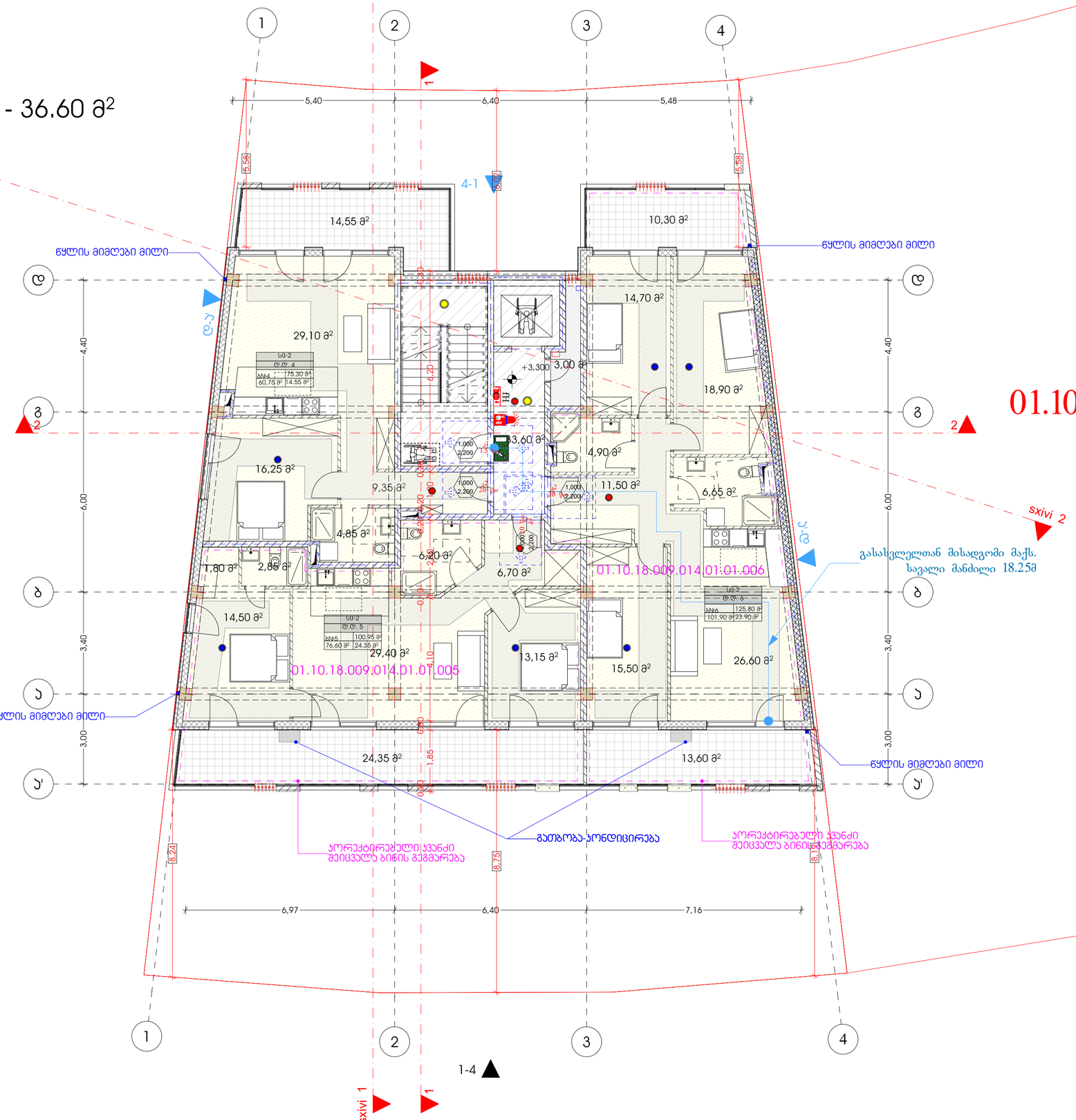

	სამისამართო კვამლის დეტექტორი
	ავტონომიური კვამლის დეტექტორი
	ტემპერატურის დეტექტორი
	ცეცხლგამძლე სახანძრო სადენი დენის სადენი 2x1.5
M2 Module	შემსვლელი/გამომსვლელი მოდული
Input Module	შემსვლელი მოდული
output Module	გამსვლელი მოდული
	სამისამართო სირენა
	საგანგაშო ღილაკი
	სამართავი პანელი
	საავარიო განათება
EXIT	გასასვლელის მაჩვენებელი სანათი

შენიშვნები

შპს "კონსოლი"

ობიექტი:	მრავალბინიანი საცხოვრებელი სახლი
მისამართი:	ქ.თბილისი, ლიახის ტბის მიმდებარედ ნაკვეთი ს/კ 01.10.18.009.014

არქიტექტურული ნაწილი

ნახაზი:	გეგმა +3.3
მასშტაბი:	1:97,68, 1:100
დირექტორი:	დავით ლექვეიშვილი
პრ. მთ. არქიტექტორი:	რ. ტყემალაძე
დაამუშავა:	რ.ტყემალაძე
ფორმატი: A2	
ფურცელი:	ფურცლები:

გეგმა +6,60 ნიშნულზე
მ. 1:100

საცხოვრებელი - 238.40 მ²
საზაფხულო - 62.85 მ²
ჯიბის უჯრედი და სადარბაზო - 36.60 მ²

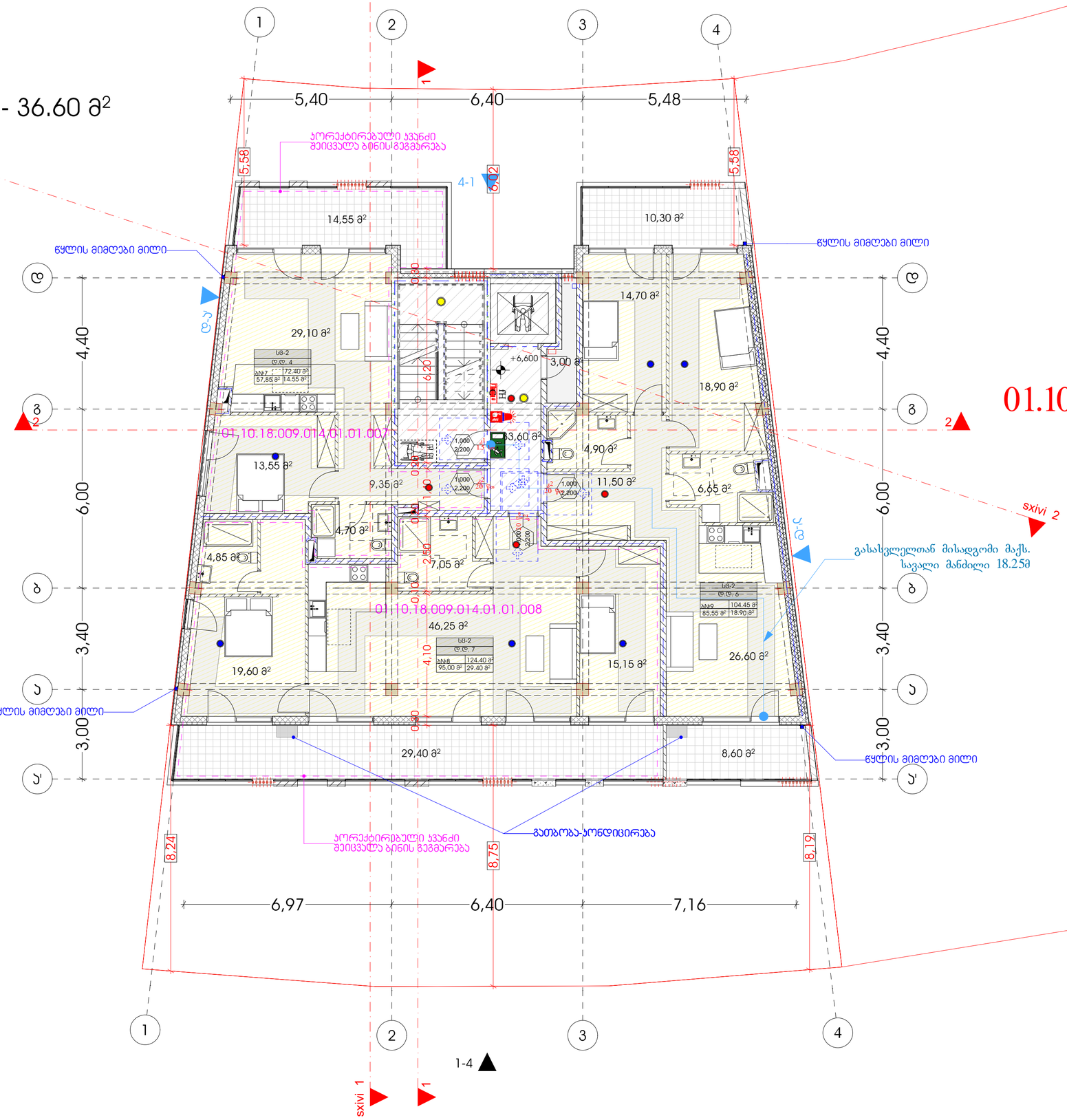

	სამისამართო კვამლის დეტექტორი
	ავტონომიური კვამლის დეტექტორი
	ტემპერატურის დეტექტორი
	ცეცხლგამძლე სახანძრო სადენი დენის სადენი 2x1.5
I/O Module	შემსვლელ/გამომსვლელი მოდული
Input Module	შემსვლელი მოდული
output Module	გამსვლელი მოდული
	სამისამართო სირენა
	საგანგაშო ღილაკი
	სამრთავი პანელი
	საავარიო განათება
EXIT	გასასვლელის მარჯვნებელი სანათი

შენიშვნები

შპს "კონსოლი"

ობიექტი:	მრავალბინიანი საცხოვრებელი სახლი
მისამართი:	ქ.თბილისი, ლისის ტბის მიმდებარედ ნაკვეთი ს/კ:01.10.18.009.014

არქიტექტურული ნაწილი

ნახაზი:	გეგმა +6.6
მასშტაბი:	1:97,68, 1:100
დირექტორი:	დავით ლექვეიძე
პრ. მთ. არქიტექტორი:	რ. ტყემალაძე
დაამუშავა:	რ.ტყემალაძე
ფორმატი: A2	
ფურცელი:	ფურცლები:

გეგმა +10.050 ნიშნულზე
მ. 1:100

საზაფხულო - 239.70 მ²
ჯიბის უჯრედი და სადარბაზო - 39.90 მ²

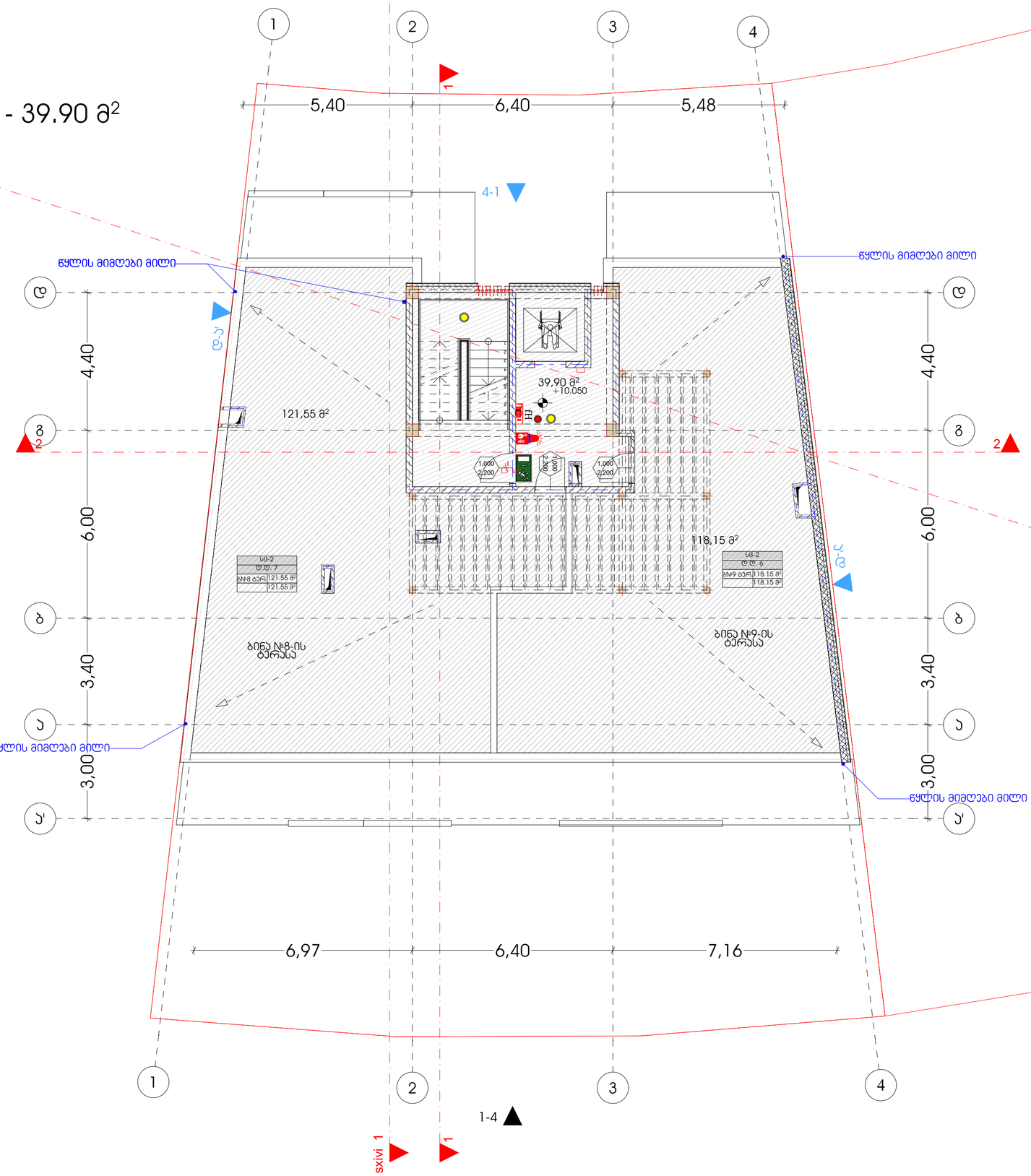

01.10.18.009.077

	სამისამართო კვამლის დეტექტორი
	ავტონომიური კვამლის დეტექტორი
	ტემპერატურის დეტექტორი
	ცეცხლგამძლე სახანძრო სადენი დენის სადენი 2x1.5
	შემსვლელი/გამომსვლელი მოდული
	შემსვლელი მოდული
	გამსვლელი მოდული
	სამისამართო სირენა
	საგანგაშო ღილაკი
	სამართავი პანელი
	საავარიო განათება
EXIT	გასასვლელის მაჩვენებელი სანათი

შენიშვნები

შპს "კონსოლი"

ობიექტი:	შრავალბინიანი საცხოვრებელი სახლი
მისამართი:	ქ.თბილისი, ლისის ტბის მიმდებარედ ნაკვეთი ს/კ:01.10.18.009.014

არქიტექტურული ნაწილი

ნახაზი:	გეგმა +10.05
მასშტაბი:	1:97,68, 1:100
დირექტორი:	დავით ღუდუშაძე
პრ. მთ. არქიტექტორი:	რ. ტყემალაძე
დაამუშავა:	რ.ტყემალაძე
ფორმატი: A2	
ფურცელი:	ფურცლები:

გადახურვის გეგმა
მ. 1:100

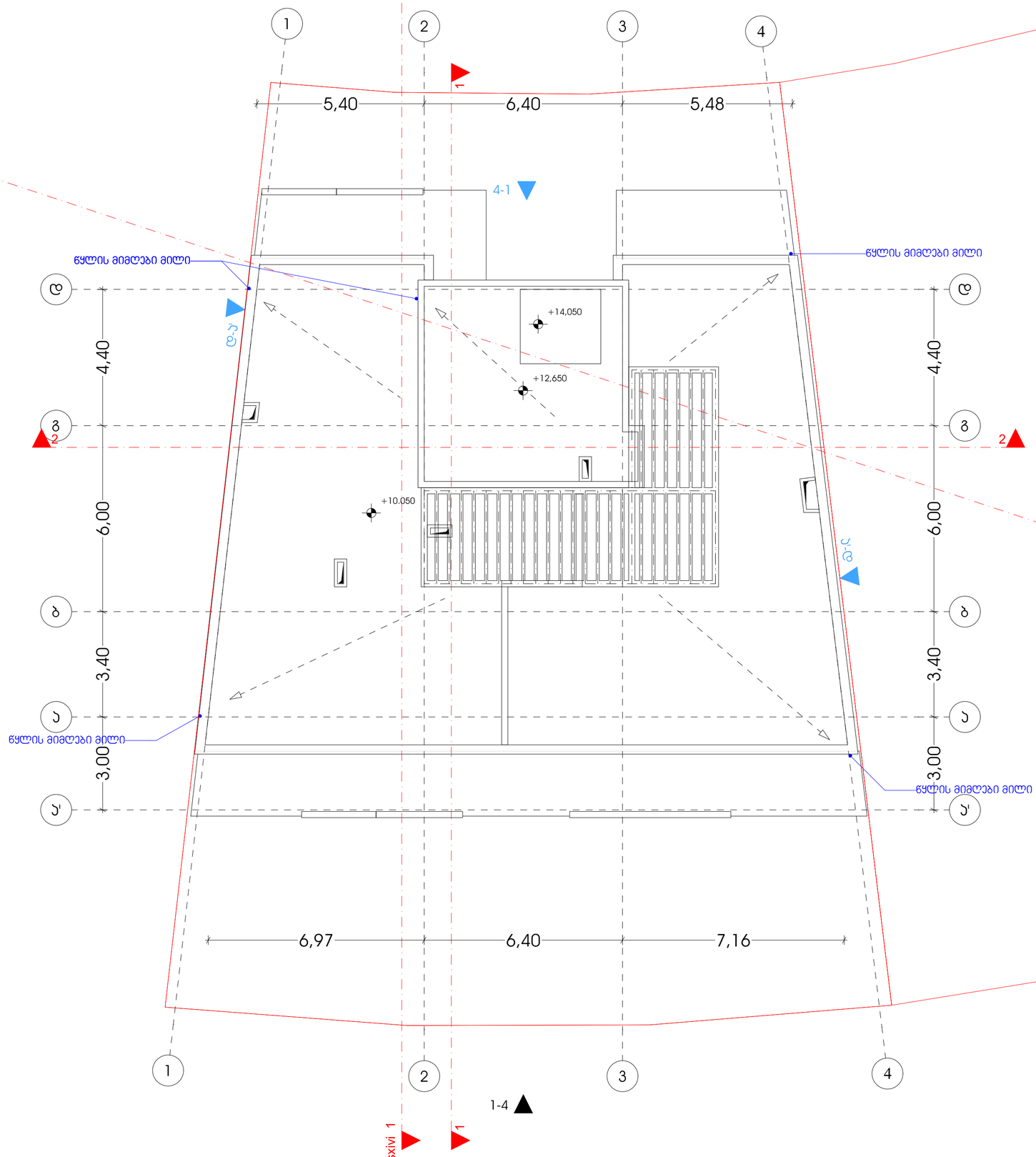

01.10.18.009.077

	სამისამართო კვამლის დეტექტორი
	ავტონომიური კვამლის დეტექტორი
	ტემპერატურის დეტექტორი
	ცეცხლგამძლე სახანძრო სადენი დენის სადენი 2x1.5
	შემსვლელი/გამომსვლელი მოდული
	შემსვლელი მოდული
	გამსვლელი მოდული
	სამისამართო სირენა
	საგანგაშო ღილაკი
	სამართავი პანელი
	საავარიო განათება
EXIT	გასასვლელის მაჩვენებელი სანათი

შენიშვნები

შპს "კონსოლი"

ობიექტი:	მრავალბინიანი საცხოვრებელი სახლი
მისამართი:	ქ.თბილისი, ლისის ტბის მიმდებარედ ნაკვეთი ს/კ:01.10.18.009.014

არქიტექტურული ნაწილი

ნახაზი:	გადახურვის გეგმა
მასშტაბი:	1:97,68, 1:100
დირექტორი:	დავით ლეკვეიძე
პრ. მთ. არქიტექტორი:	რ. ტყემალაძე
დაამუშავა:	რ.ტყემალაძე
ფორმატი: A2	
ფურცელი:	ფურცლები:

გეგმა -7.50 ნიშნულზე
მ. 1:100

დამხმარე სათავსო - 304.25 $მ^2$
კიბის უჯრედი და სადარბაზო - 38.80 $მ^2$

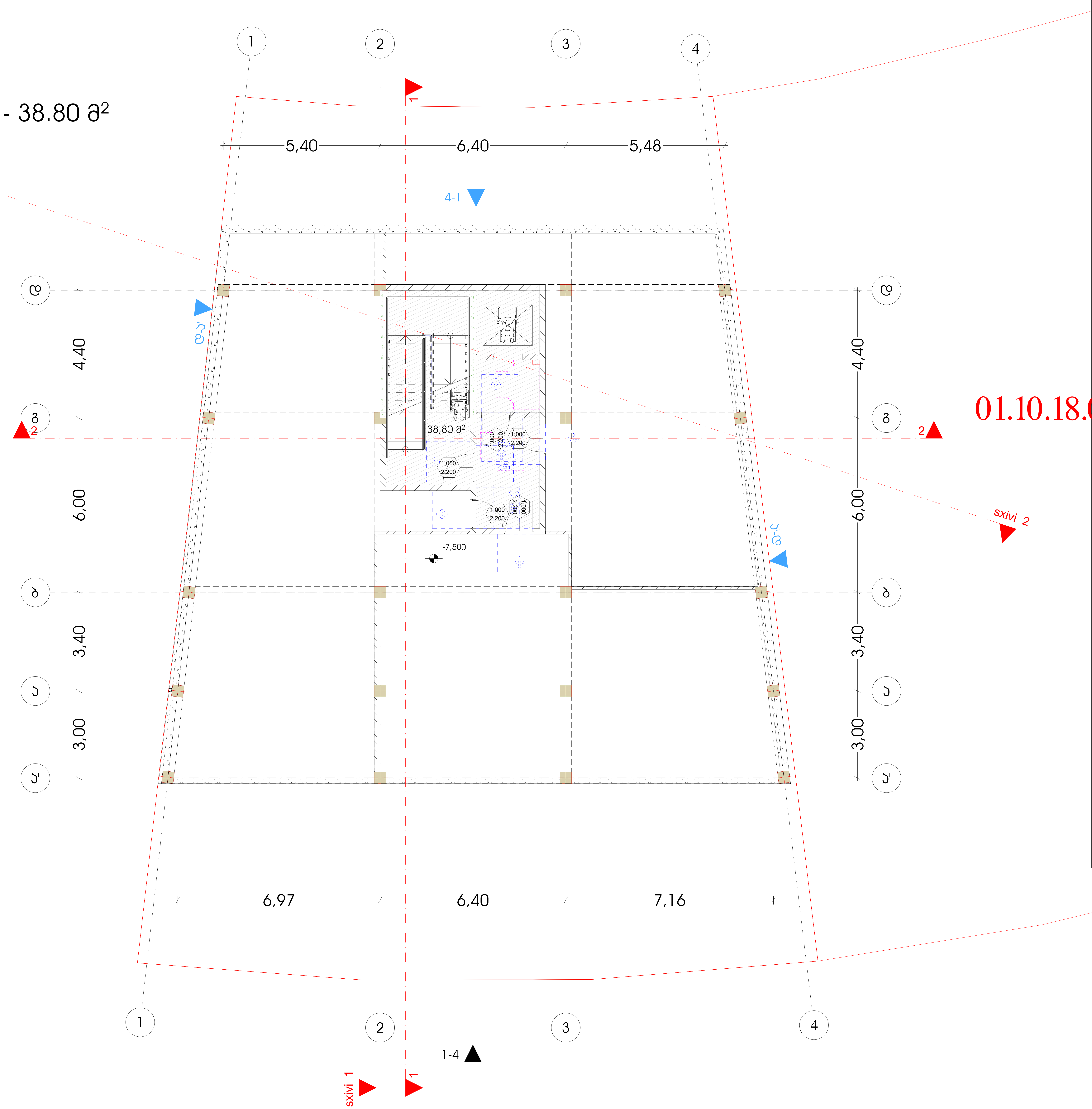

პირობითი ნიშნები

მისაწვდომი სვლაგზები

მოსატრიალებელი სივრცეები

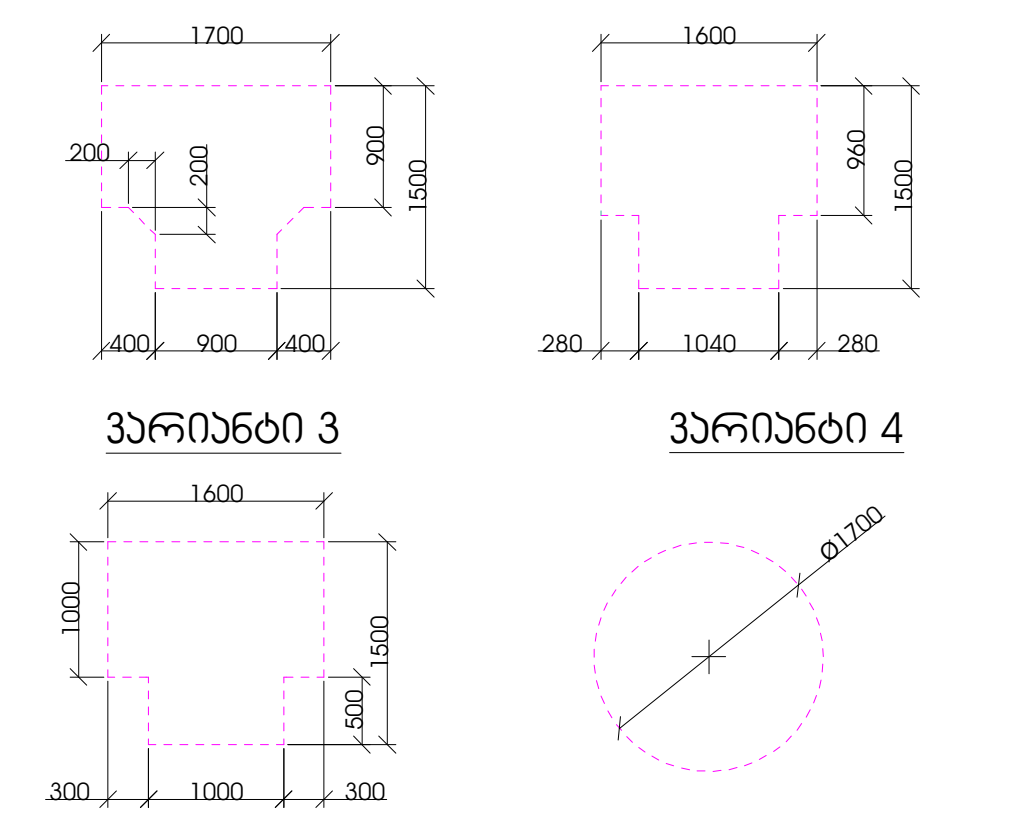

კარის წინ თავისუფალი სივრცე

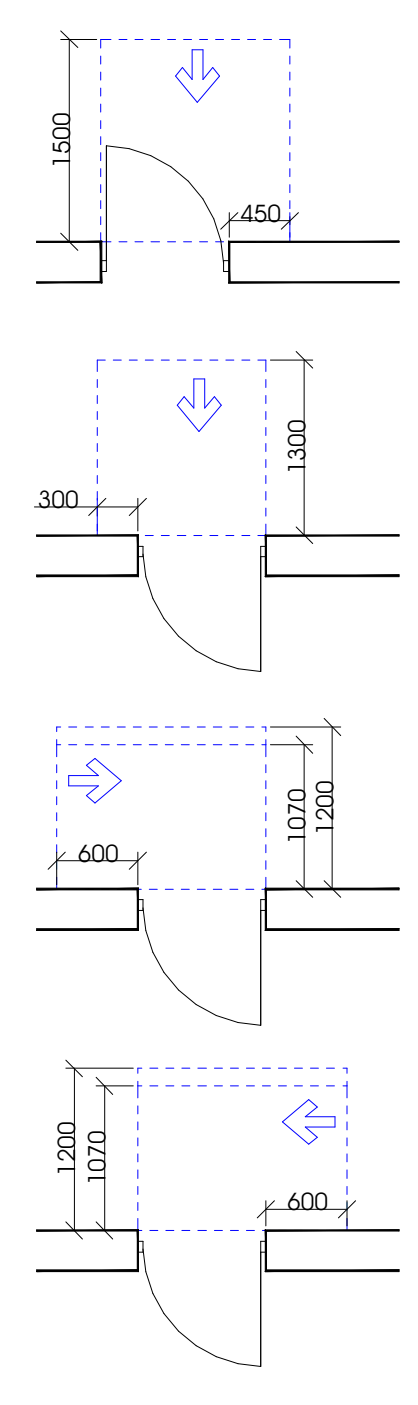

თავისუფალი სივრცე კართან მანევრირებისთვის
- ანჯამიანი კარი
წინიდან მისაწვდომი - გამოწევით გაღება

თავისუფალი სივრცე კართან მანევრირებისთვის
- ანჯამიანი კარი
წინიდან მისაწვდომი - მიწოლით გაღება

თავისუფალი სივრცე კართან მანევრირებისთვის
- ანჯამიანი კარი
საკეტის მხრიდან მისაწვდომი - მიწოლით გაღება
120 მინ. თუ მოწყობილია მიმხურავი

თავისუფალი სივრცე კართან მანევრირებისთვის
- ანჯამიანი კარი
ანჯამის მხრიდან მისაწვდომი - მიწოლით გაღება
120 მინ. თუ მოწყობილია მიმხურავი

შენიშვნები

1. იატაკის ზედაპირები მოეწყობა ისე, რომ იქნება მდგრადი, მყარი და არასრიალა.
2. განათების სამართავები, ელექტრო გამანაწილებლები, ელექტრო ჩამრთველები და დენსართები, ტემპერატურის მარეგულირებლები, მოწყობილობების სამართავები, წყალსადენი სისტემის მოწყობილობების მარეგულირებლები და დამცავი და ორმხრივი საკომუნიკაციო სისტემების სამართავები "ა" ტიპის ერთეულში მოეწყობა სტანდარტის 309-ე ქვეთავის შესაბამისად ".
3. სინათლის ჩამრთველები, ელექტრო ჩამრთველები, დენსართები, ტემპერატურის მარეგულირებლები, ელექტრო გამანაწილებლები, და უსაფრთხოების ან შიდასაკომუნიკაციო სისტემების სამართავები "ბ" ტიპის ერთეულებში მოეწყობა სტანდარტის 309.2 და 1104.1.1 ქვეთავების მიხედვით.

შენიშვნები	
შპს "კონსოლი"	
ობიექტი:	მრავალბინიანი საცხოვრებელი სახლი
მისამართი:	ქ.თბილისი, ლისის ტბის მიმდებარედ ნაკვეთი ს/კ;01.10.18.009.014
არქიტექტურული ნაწილი	
ნახაზი:	გეგმა -7.50
მასშტაბი:	1:100
დირექტორი:	დავით ლექვთაძე
პრ. მთ. არქიტექტორი:	რ. ტყემალაძე
დაამუშავა:	რ.ტყემალაძე
ფორმატი: A2	
ფურცელი:	ფურცლები:

გეგმა -3,20 ნიშნულზე
მ. 1:100

ავტოფარეხი - 271.25 მ²
დამხმარე სათავსო - 40.45 მ²
კიბის უჯრედი და სადარბაზო - 31.80 მ²

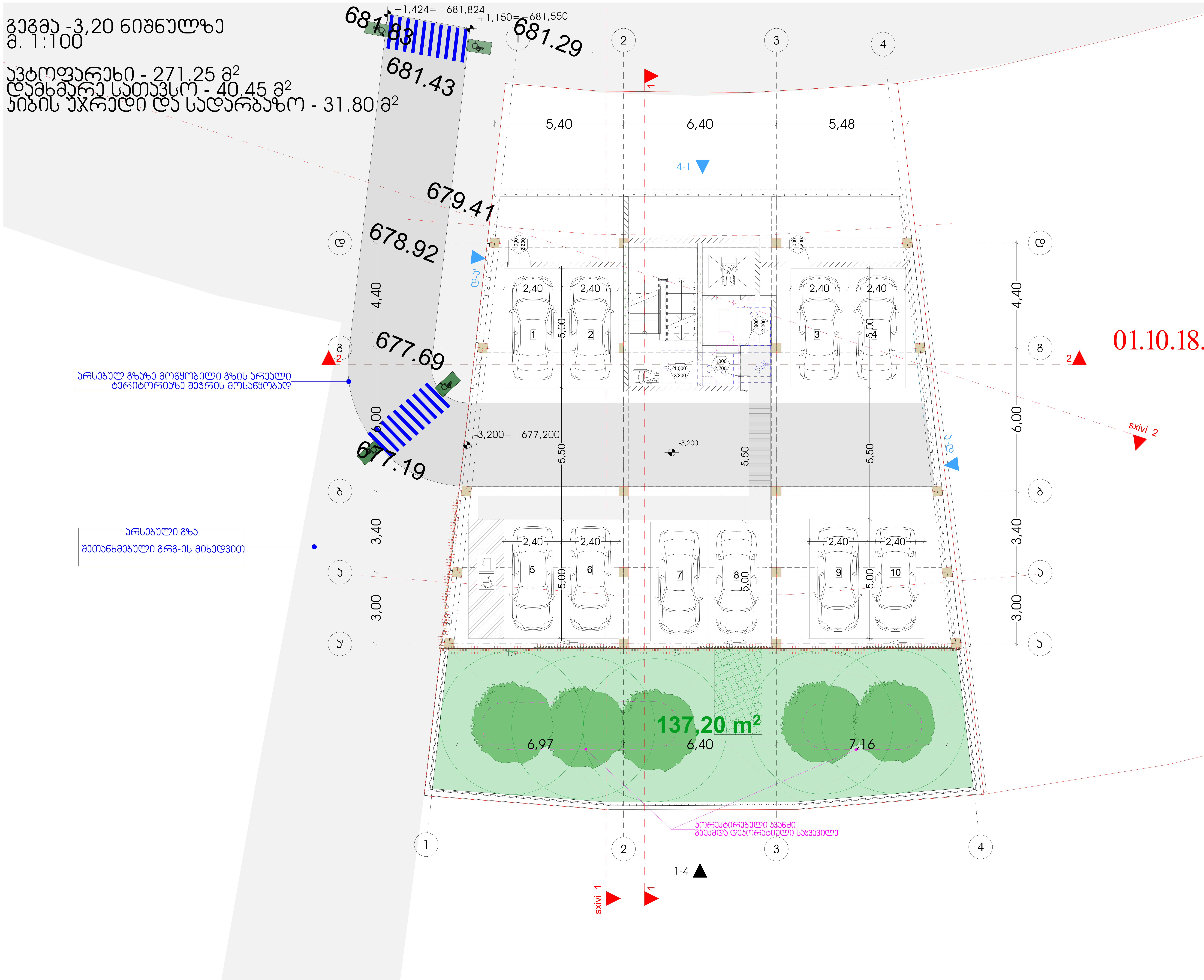

პირობითი ნიშნები

მისაწვდომი სვლაგეზი

მოსატრიალებელი სივრცეები

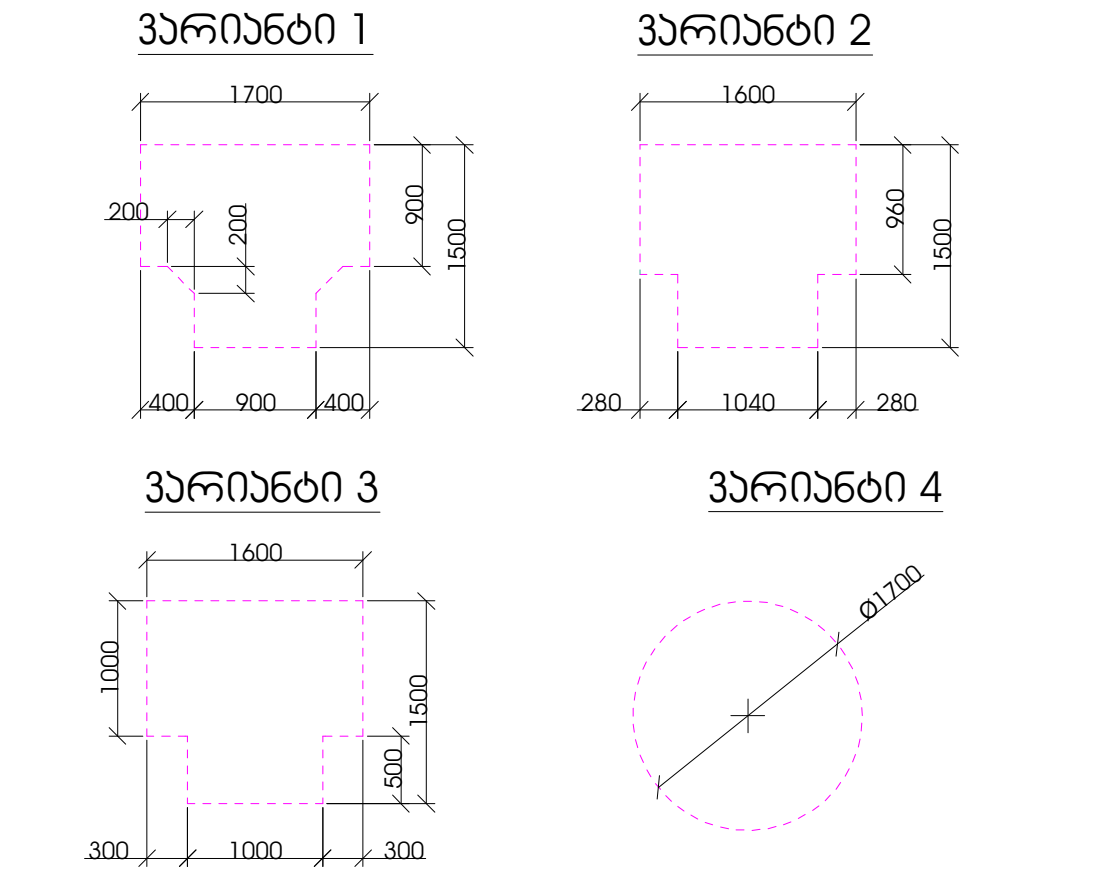

კარის წინ თავისუფალი სივრცე

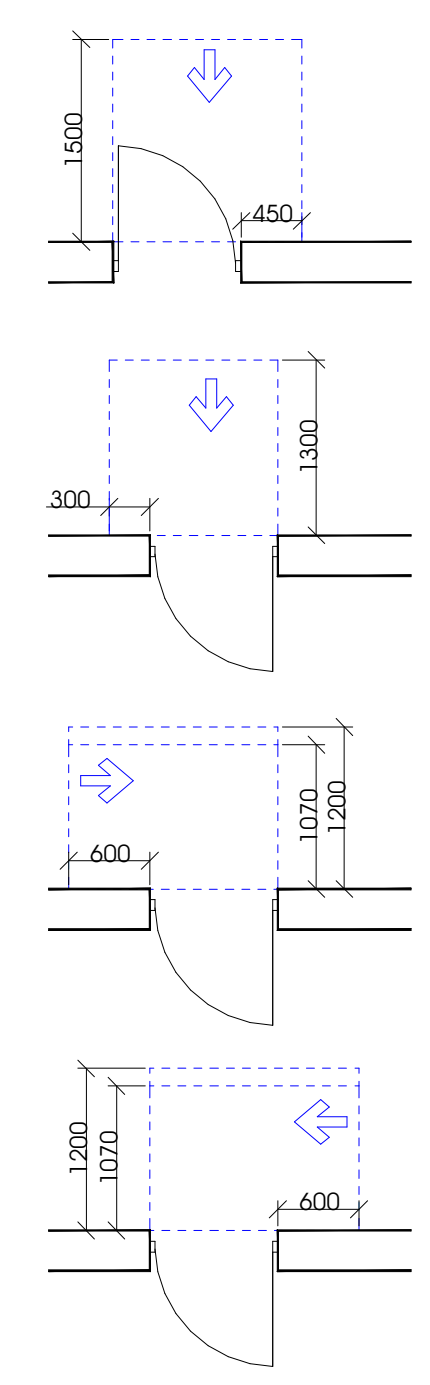

თავისუფალი სივრცე კართან მანევრირებისთვის - ანჯამიანი კარი
წინიდან მისაწვდომი - გამოწევით გაღება

თავისუფალი სივრცე კართან მანევრირებისთვის - ანჯამიანი კარი
წინიდან მისაწვდომი - მიწოლით გაღება

თავისუფალი სივრცე კართან მანევრირებისთვის - ანჯამიანი კარი
საკეტის მხრიდან მისაწვდომი - მიწოლით გაღება
120 მინ. თუ მოწყობილია მიმხურავი

თავისუფალი სივრცე კართან მანევრირებისთვის - ანჯამიანი კარი
ანჯამის მხრიდან მისაწვდომი - მიწოლით გაღება
120 მინ. თუ მოწყობილია მიმხურავი

შენიშვნები

1. იატაკის ზედაპირები მოეწყობა ისე, რომ იქნება მდგრადი, მყარი და არასრიალა.
2. განათების სამართავები, ელექტრო გამანაწილებლები, ელექტრო ჩამრთველები და დენსართები, ტემპერატურის მარეგულირებლები, მოწყობილობების სამართავები, წყალსადენი სისტემის მოწყობილობების მარეგულირებლები და დამცავი და ორმხრივი საკომუნიკაციო სისტემების სამართავები "ა" ტიპის ერთეულში მოეწყობა სტანდარტის 309–ე ქვეთავის შესაბამისად".
3. სინათლის ჩამრთველები, ელექტრო ჩამრთველები, დენსართები, ტემპერატურის მარეგულირებლები, ელექტრო გამანაწილებლები, და უსაფრთხოების ან შიდასაკომუნიკაციო სისტემების სამართავები "ბ" ტიპის ერთეულებში მოეწყობა სტანდარტის 309.2 და 1104.1.1 ქვეთავების მიხედვით.

შენიშვნები	
შპს "კონსოლი"	
ობიექტი:	მრავალბინიანი საცხოვრებელი სახლი
მისამართი:	ქ.თბილისი, ლისის ტბის მიმდებარედ ნაკვეთი ს/კ;01.10.18.009.014
არქიტექტურული ნაწილი	
ნახაზი:	გეგმა -3.20
მასშტაბი:	1:100
დირექტორი:	დავით ლექვთაძე
პრ. მთ. არქიტექტორი:	რ. ტყემალაძე
დაამუშავა:	რ.ტყემალაძე
ფორმატი: A2	
ფურცელი:	ფურცლები:

გეგმა +0,00 ნიშნულზე
მ. 1:100

სცხოვრებელი - 206.15 მ²

ჯიბის უჯრედი და სადარბაზო - 41.90 მ²

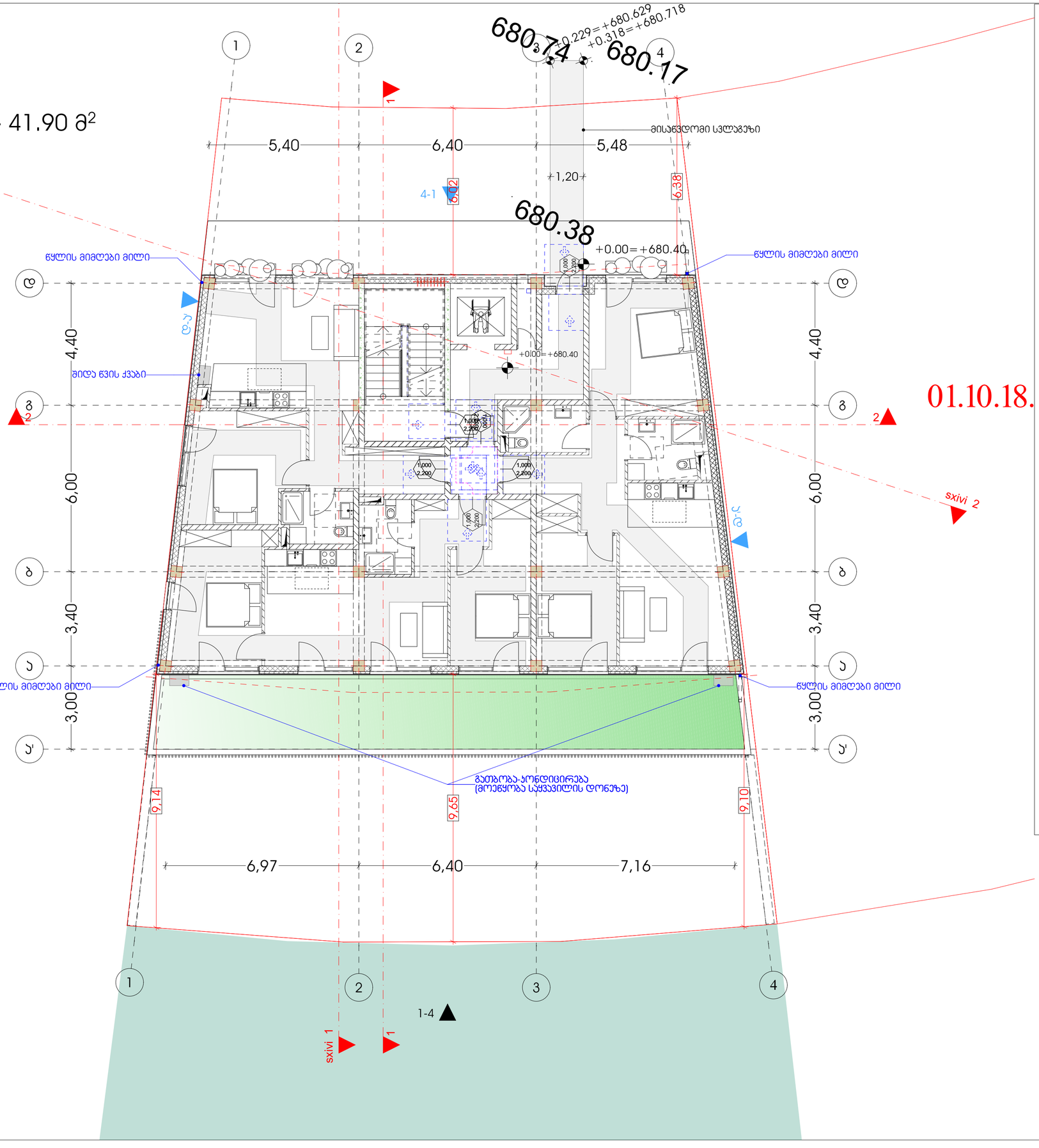

ჯირობითი ნიშნები

მისაბმელობი სვლაგზა

მოსატრიალებელი სივრცეები

ვარიანტი 1

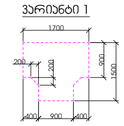

ვარიანტი 2

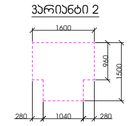

ვარიანტი 3

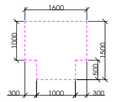

ვარიანტი 4

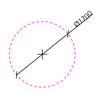

ჯარის წინ თავისუფალი სივრცე

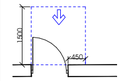

თავისუფალი სივრცე კართან მანევრირებისთვის - ანაბმული კარი
წინიდან მისაბმელობი - გვერდიდან გაღება

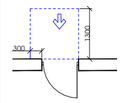

თავისუფალი სივრცე კართან მანევრირებისთვის - ანაბმული კარი
წინიდან მისაბმელობი - მიმოლით გაღება

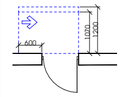

თავისუფალი სივრცე კართან მანევრირებისთვის - ანაბმული კარი
სავალის მხრიდან მისაბმელობი - მიმოლით გაღება
120 მმ. თუ მოწყობილია მიმახარვი

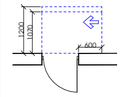

თავისუფალი სივრცე კართან მანევრირებისთვის - ანაბმული კარი
ანაბმის მხრიდან მისაბმელობი - მიმოლით გაღება
120 მმ. თუ მოწყობილია მიმახარვი

შენიშვნები

1. იატაკის ზედაპირები მოეწყობა ისე, რომ იქნება მდგრადი, მყარი და არასრიალა.
2. განათების სამართავები , ელექტრო გამანაწილებლები , ელექტრო ჩამრთველები და დენსართები , ტემპერატურის მარეგულირებლები , მოწყობილობების სამართავები , წყალსადენი სისტემის მოწყობილობების მარეგულირებლები და დამცავი და ორმხრივი საკომუნიკაციო სისტემების სამართავები "ა" ტიპის ერთეულში მოეწყობა სტანდარტის 309–ე ქვეთავის შესაბამისად ".
3. სინათლის ჩამრთველები , ელექტრო ჩამრთველები , დენსართები , ტემპერატურის მარეგულირებლები , ელექტრო გამანაწილებლები , და უსაფრთხოების ან შიდასაკომუნიკაციო სისტემების სამართავები "ბ" ტიპის ერთეულებში მოეწყობა სტანდარტის 309.2 და 1104.1.1 ქვეთავების მიხედვით.

შენიშვნები

შპს "კონსოლი"

ობიექტი:	მრავალბინიანი საცხოვრებელი სახლი
მისამართი:	ქ.თბილისი, ლისის ტბის მიმდებარედ ნაკვეთი ს/კ:01.10.18.009.014

არქიტექტურული ნაწილი

ნახაზი:	გეგმა +0.00
მასშტაბი:	1:100
დირექტორი:	დავით ლეკვეიშვილი
პრ. მთ. არქიტექტორი:	რ. ტყემალაძე
დაამუშავა:	რ.ტყემალაძე
ფორმატი: A2	
ფურცელი:	ფურცლები:

გეგმა +3,30 ნიშნულზე
მ. 1:100

საცხოვრებელი - 239.25 მ²
საზაფხულო - 62.80 მ²
კიბის უჯრედი და სადარბაზო - 36.60 მ²

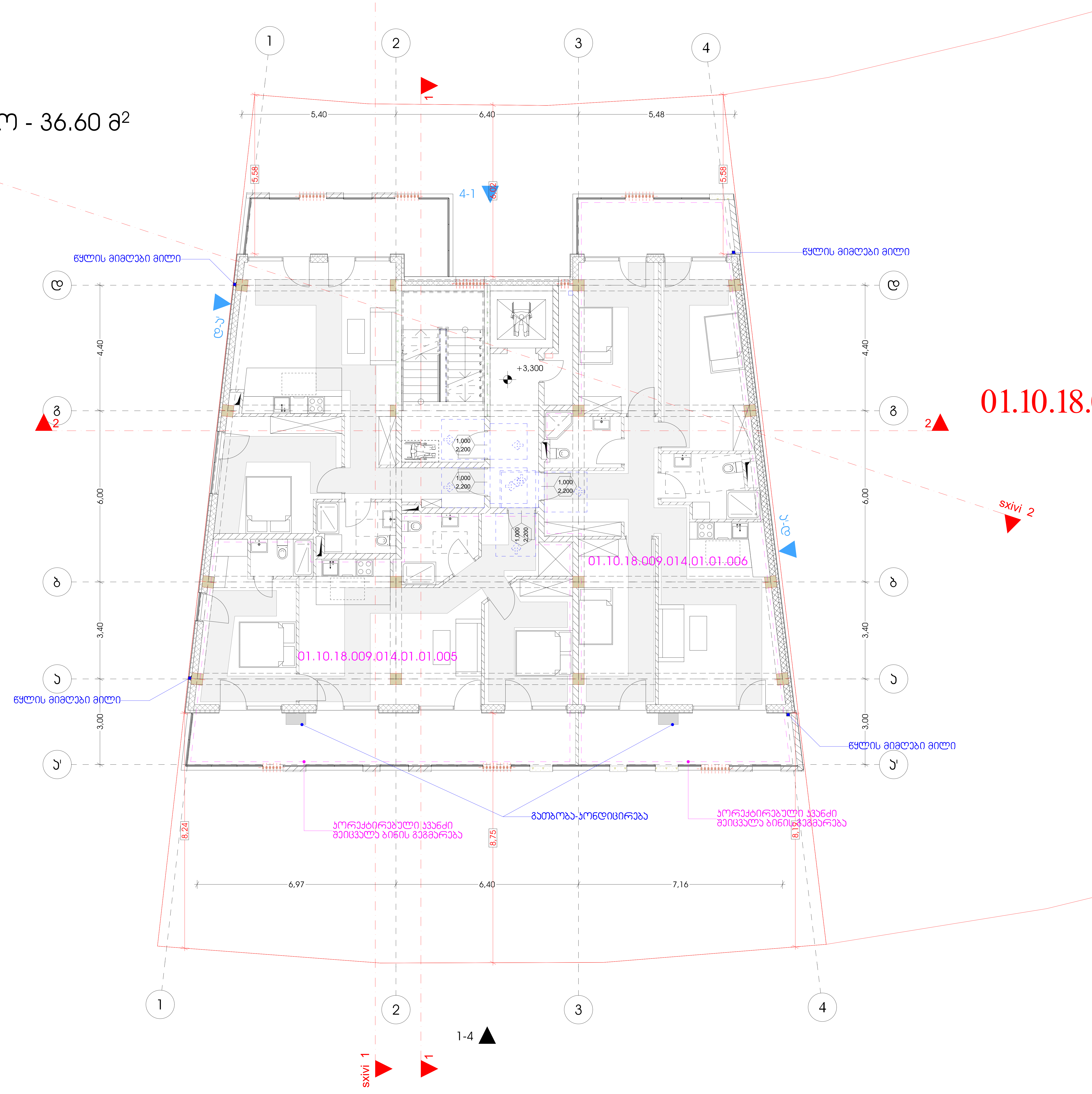

პირობითი ნიშნები

მისაწვდომი სვლაგზები

მოსატრიალებელი სივრცეები

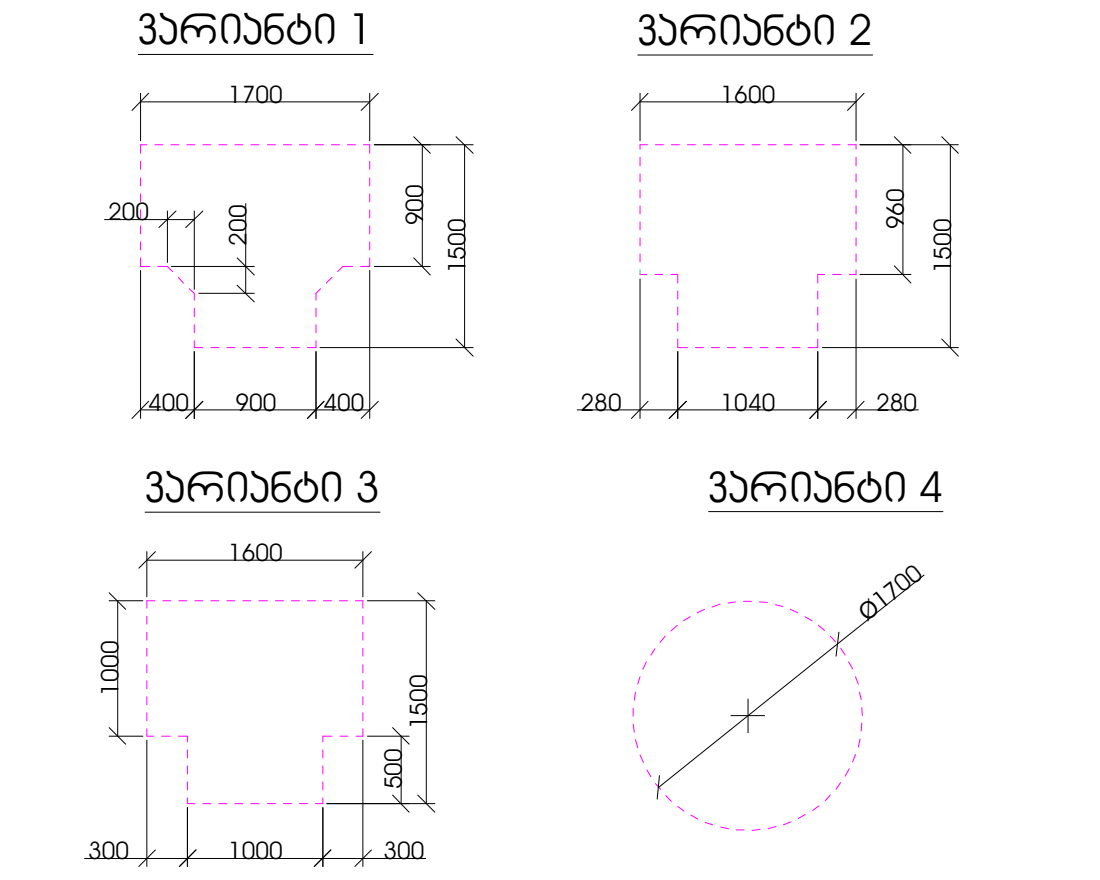

კარის წინ თავისუფალი სივრცე

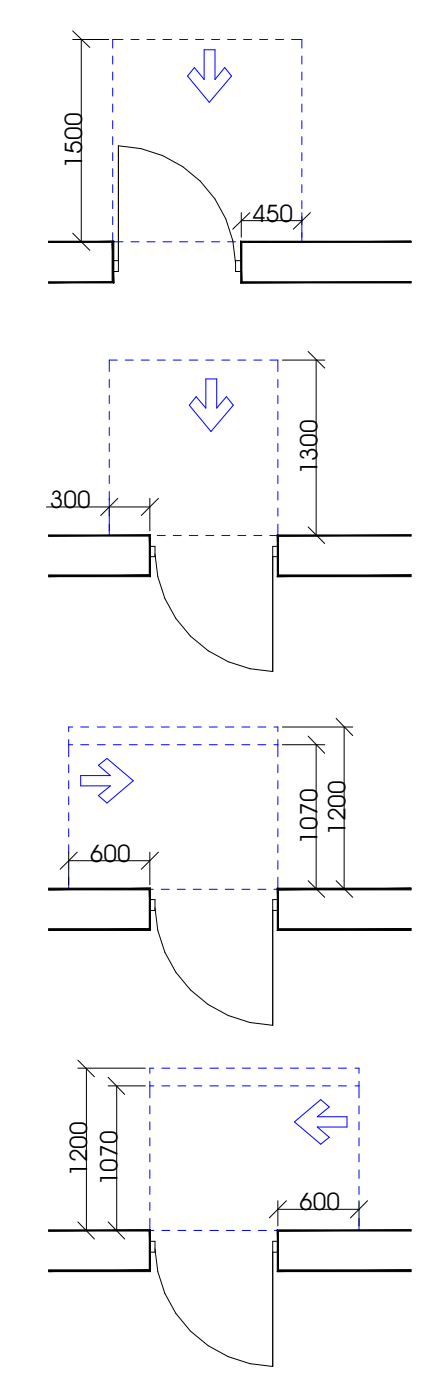

თავისუფალი სივრცე კართან მანევრირებისთვის - ანჯამიანი კარი წინიდან მისაწვდომი - გამოწევით გაღება

თავისუფალი სივრცე კართან მანევრირებისთვის - ანჯამიანი კარი წინიდან მისაწვდომი - მიწოლით გაღება

თავისუფალი სივრცე კართან მანევრირებისთვის - ანჯამიანი კარი საკეტის მხრიდან მისაწვდომი - მიწოლით გაღება 120 მინ. თუ მოწყობილია მიმხურავი

თავისუფალი სივრცე კართან მანევრირებისთვის - ანჯამიანი კარი ანჯამის მხრიდან მისაწვდომი - მიწოლით გაღება 120 მინ. თუ მოწყობილია მიმხურავი

შენიშვნები

1. იატაკის ზედაპირები მოეწყობა ისე, რომ იქნება მდგრადი, მყარი და არასრიალა.
2. განათების სამართავები, ელექტრო გამანაწილებლები, ელექტრო ჩამრთველები და დენსართები, ტემპერატურის მარეგულირებლები, მოწყობილობების სამართავები, წყალსადენი სისტემის მოწყობილობების მარეგულირებლები და დამცავი და ორმხრივი საკომუნიკაციო სისტემების სამართავები "ა" ტიპის ერთეულში მოეწყობა სტანდარტის 309-ე ქვეთავის შესაბამისად".
3. სინათლის ჩამრთველები, ელექტრო ჩამრთველები, დენსართები, ტემპერატურის მარეგულირებლები, ელექტრო გამანაწილებლები, და უსაფრთხოების ან შიდასაკომუნიკაციო სისტემების სამართავები "ბ" ტიპის ერთეულებში მოეწყობა სტანდარტის 309.2 და 1104.1.1 ქვეთავების მიხედვით.

შენიშვნები	
შპს "კონსოლი"	
ობიექტი:	მრავალბინიანი საცხოვრებელი სახლი
მისამართი:	ქ.თბილისი, ლისის ტბის მიმდებარედ ნაკვეთი ს/კ;01.10.18.009.014
არქიტექტურული ნაწილი	
ნახაზი:	გეგმა +3.3
მასშტაბი:	1:100
დირექტორი:	დავით ლექვთაძე
პრ. მთ. არქიტექტორი:	რ. ტყემალაძე
დაამუშავა:	რ.ტყემალაძე
ფორმატი: A2	
ფურცელი:	ფურცლები:

გეგმა +6,60 ნიშნულზე
მ. 1:100

საცხოვრებელი - 238.40 მ^2
საზაფხულო - 62.85 მ^2
კიბის უჯრედი და სადარბაზო - 36.60 მ^2

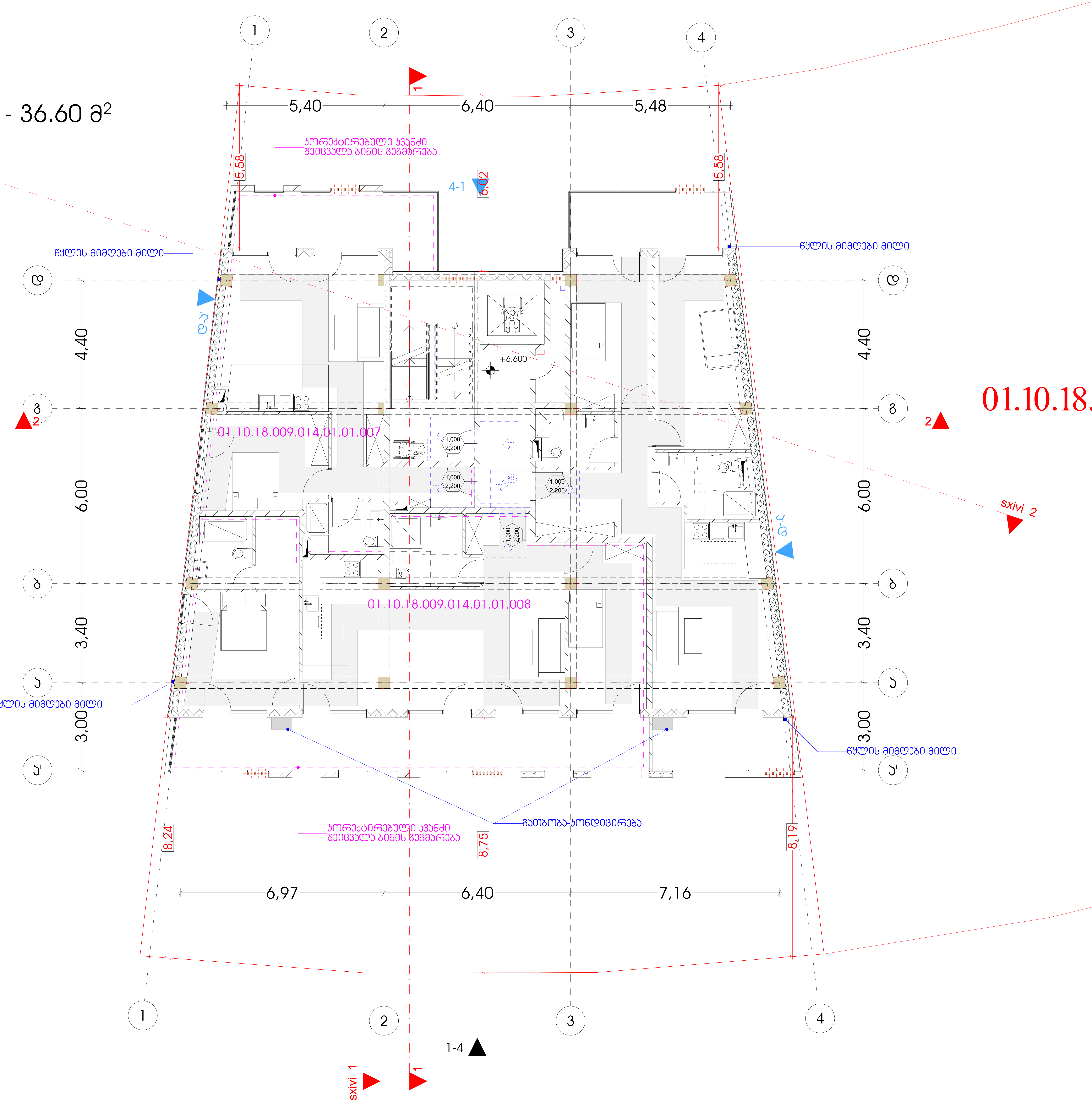

პირობითი ნიშნები

მისაწვდომი სვლაგეზი

მოსატრიალებელი სივრცეები

ვარიანტი 1 · ვარიანტი 2 · ვარიანტი 3 · ვარიანტი 4

კარის წინ თავისუფალი სივრცე

თავისუფალი სივრცე კართან მანევრირებისთვის - ანჯამიანი კარი
წინიდან მისაწვდომი - გამოწევით გაღება

თავისუფალი სივრცე კართან მანევრირებისთვის - ანჯამიანი კარი
წინიდან მისაწვდომი - მიწოლით გაღება

თავისუფალი სივრცე კართან მანევრირებისთვის - ანჯამიანი კარი
საკეტის მხრიდან მისაწვდომი - მიწოლით გაღება
120 მინ. თუ მოწყობილია მიმხურავი

თავისუფალი სივრცე კართან მანევრირებისთვის - ანჯამიანი კარი
ანჯამის მხრიდან მისაწვდომი - მიწოლით გაღება
120 მინ. თუ მოწყობილია მიმხურავი

შენიშვნები

1. იატაკის ზედაპირები მოეწყობა ისე, რომ იქნება მდგრადი, მყარი და არასრიალა.
2. განათების სამართავები, ელექტრო გამანაწილებლები, ელექტრო ჩამრთველები და დენსართები, ტემპერატურის მარეგულირებლები, მოწყობილობების სამართავები, წყალსადენი სისტემის მოწყობილობების მარეგულირებლები და დამცავი და ორმხრივი საკომუნიკაციო სისტემების სამართავები "ა" ტიპის ერთეულში მოეწყობა სტანდარტის 309-ე ქვეთავის შესაბამისად ".
3. სინათლის ჩამრთველები, ელექტრო ჩამრთველები, დენსართები, ტემპერატურის მარეგულირებლები, ელექტრო გამანაწილებლები, და უსაფრთხოების ან შიდასაკომუნიკაციო სისტემების სამართავები "ბ" ტიპის ერთეულებში მოეწყობა სტანდარტის 309.2 და 1104.1.1 ქვეთავების მიხედვით.

შენიშვნები	
შპს "კონსოლი"	
ობიექტი:	მრავალბინიანი საცხოვრებელი სახლი
მისამართი:	ქ.თბილისი, ლისის ტბის მიმდებარედ ნაკვეთი ს/კ;01.10.18.009.014
არქიტექტურული ნაწილი	
ნახაზი:	გეგმა +6.6
მასშტაბი:	1:100
დირექტორი:	დავით ლექვთაძე
პრ. მთ. არქიტექტორი:	რ. ტყემალაძე
დაამუშავა:	რ.ტყემალაძე
ფორმატი: A2	
ფურცელი:	ფურცლები:

გეგმა +10.050 ნიშნულზე
მ. 1:100

საზაფხულო - 239.70 მ²
ჯიბის უჯრედი და სადარბაზო - 39.90 მ²

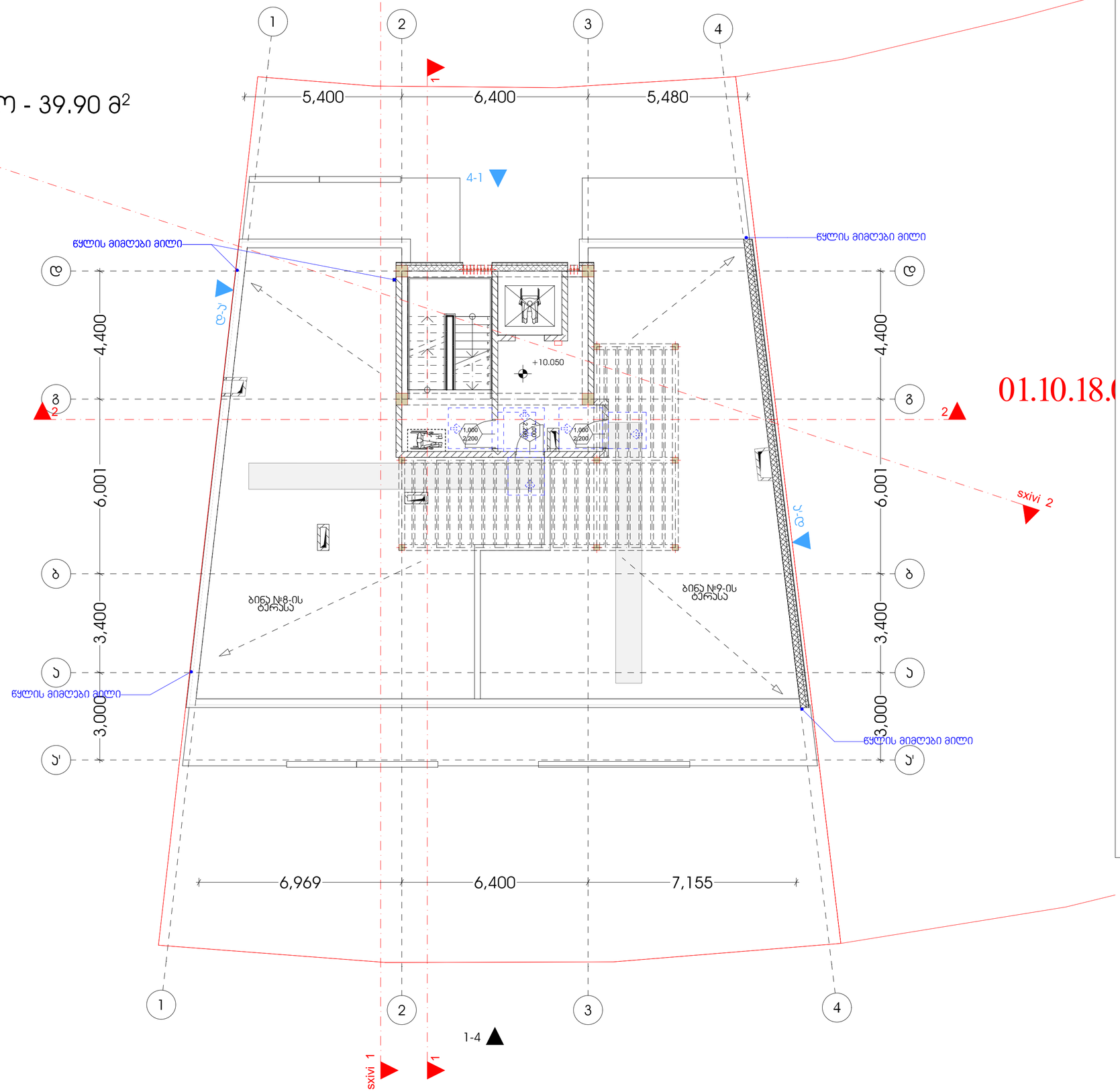

ჯირობითი ნიშნები

მისანვდომი სვლაგეზი

მოსატრიალებელი სივრცეები

ვარიანტი 1

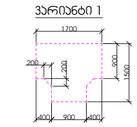

ვარიანტი 2

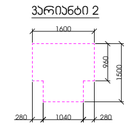

ვარიანტი 3

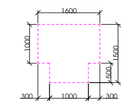

ვარიანტი 4

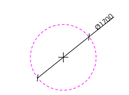

ჯარის წინ თავისუფალი სივრცე

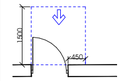

თავისუფალი სივრცე კარებთან მანევრირებისთვის - ანაკიდიანი კარი
წინიდან მისანვდომი - გამოქვეთით გაღება

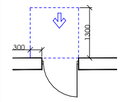

თავისუფალი სივრცე კარებთან მანევრირებისთვის - ანაკიდიანი კარი
წინიდან მისანვდომი - მიმოლით გაღება

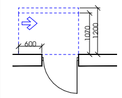

თავისუფალი სივრცე კარებთან მანევრირებისთვის - ანაკიდიანი კარი
სავანის მხრიდან მისანვდომი - მიმოლით გაღება
120 მმ. თუ მოწყობილია მიმახარვი

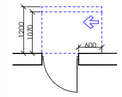

თავისუფალი სივრცე კარებთან მანევრირებისთვის - ანაკიდიანი კარი
ანაკიდის მხრიდან მისანვდომი - მიმოლით გაღება
120 მმ. თუ მოწყობილია მიმახარვი

შენიშვნები

1. იატაკის ზედაპირები მოეწყობა ისე, რომ იქნება მდგრადი, მყარი და არასრიალა.
2. განათების სამართავები , ელექტრო გამანაწილებლები , ელექტრო ჩამრთველები და დენსართები , ტემპერატურის მარეგულირებლები , მოწყობილობების სამართავები , წყალსადენი სისტემის მოწყობილობების მარეგულირებლები და დამცავი და ორმხრივი საკომუნიკაციო სისტემების სამართავები "ა" ტიპის ერთეულში მოეწყობა სტანდარტის 309–ე ქვეთავის შესაბამისად ".
3. სინათლის ჩამრთველები , ელექტრო ჩამრთველები , დენსართები , ტემპერატურის მარეგულირებლები , ელექტრო გამანაწილებლები , და უსაფრთხოების ან მიდასაკომუნიკაციო სისტემების სამართავები "ბ" ტიპის ერთეულებში მოეწყობა სტანდარტის 309.2 და 1104.1.1 ქვეთავების მიხედვით.

შენიშვნები

შპს "კონსულტი"

ობიექტი:	მრავალბინიანი საცხოვრებელი სახლი
მისამართი:	ქ.თბილისი, ლისის ტბის მიმდებარედ ნაკვეთი ს/კ:01.10.18.009.014
არქიტექტურული ნაწილი	
ნახაზი:	გეგმა +10.05
მასშტაბი:	1:100
დირექტორი:	დავით ლეკვეიძე
პრ. მთ. არქიტექტორი:	რ. ტყემალაძე
დაამუშავა:	რ.ტყემალაძე
ფორმატი: A2	
ფურცელი:	ფურცლები:

გეგმა -7.50 ნიშნულზე
მ. 1:100

დამხმარე სათავსო - 304.25 მ²
ჯიხის უჯრედი და სადარბაზო - 38.80 მ²

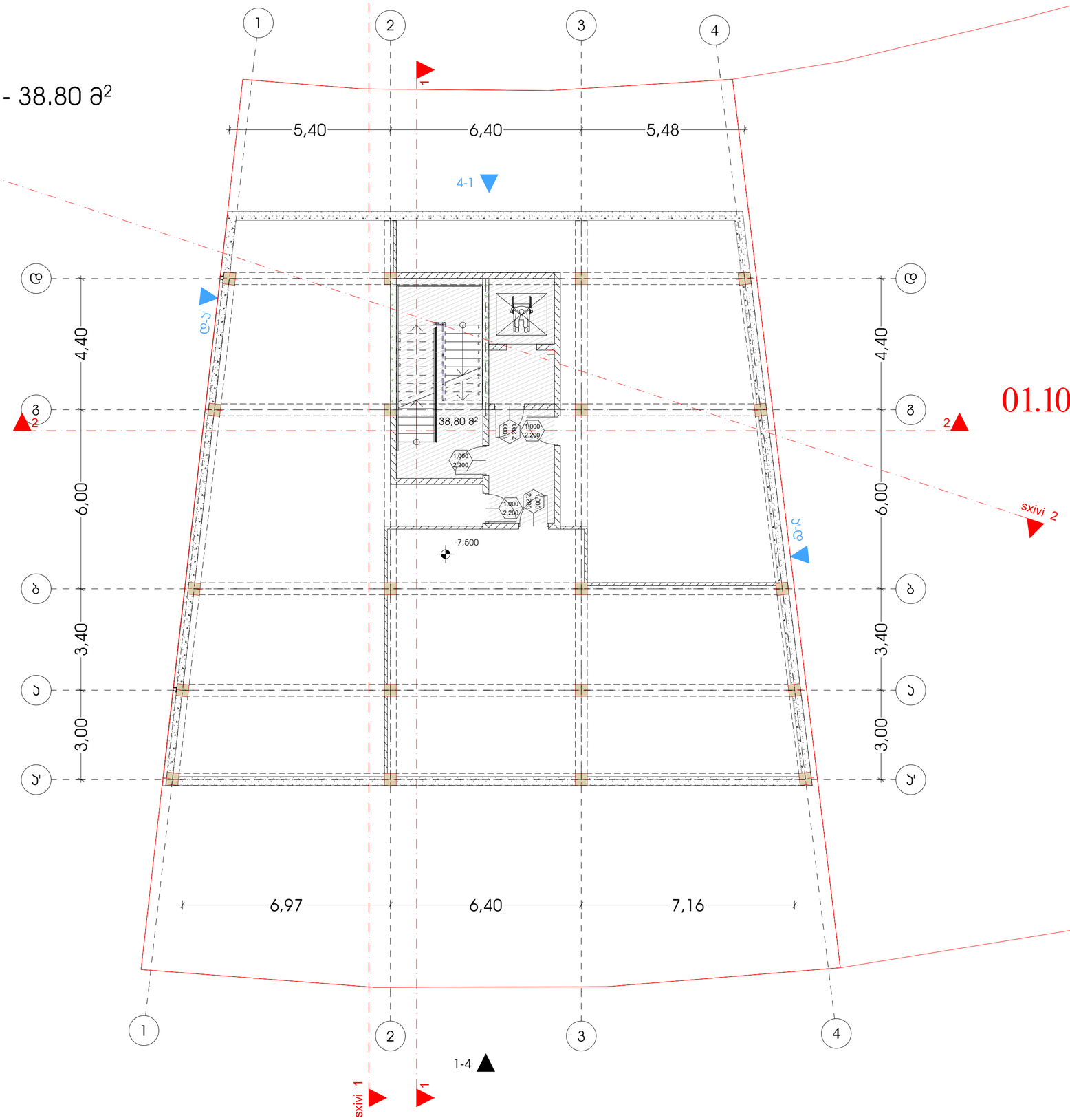

01.10.18.009.077

შენიშვნები

შპს "კონსოლი"

ობიექტი:	მრავალბინიანი საცხოვრებელი სახლი
მისამართი:	ქ.თბილისი, ლისის ტბის მიმდებარედ ნაკვეთი ს/კ:01.10.18.009.014
არქიტექტურული ნაწილი	
ნახაზი:	გეგმა -7.50
მასშტაბი:	1:100
დირექტორი:	დავით ლეკვეიშვილი
პრ. მთ. არქიტექტორი:	რ. ტყემალაძე
დაამუშავა:	რ.ტყემალაძე
ფორმატი: A2	
ფურცელი:	ფურცლები:

გეგმა -3,20 ნიშნულზე
მ. 1:100

ავტოფარეხი - 271.25 მ²
დამხმარე სათავსო - 40.45 მ²
ჯიხის უჯრედი და სადარბაზო - 31.80 მ²

+1,424=+681,824
+1,150=+681,550
681.83
681.29
681.43
679.41
678.92
677.69
677.19
-3,200=+677,200
-3,200

არსებულ გზაზე მოწყობილი გზის არეალი ტერიტორიაზე მეჯრის მოსაწყობად

არსებული გზა
შეთანხმებული გრგ-ის მიხედვით

5,40 6,40 5,48
4,40
6,00
3,40
3,00
2,40 5,00 5,50
0,30 1,74 0,20 6,00 0,20 2,90 0,20 2,20 0,20 0,20 10,49 0,30
5,72 6,54
1,000 2,200
1 2 3 4 5 6 7 8 9 10
137,20 m²
6,97 6,40 7,16
4-1
2-2
3-3
1-4
sxivi 1
sxivi 2
ა ბ გ დ
1 2 3 4
პორტიკირებული ჯუანძი გაუქმდა დეკორატიული საყვავილე

01.10.18.009.077

შენიშვნები

შპს "კონსოლი"

ობიექტი:	მრავალბინიანი საცხოვრებელი სახლი
მისამართი:	ქ.თბილისი, ლისის ტბის მიმდებარედ ნაკვეთი ს/კ:01.10.18.009.014
არქიტექტურული ნაწილი	
ნახაზი:	გეგმა -3.20
მასშტაბი:	1:100
დირექტორი:	დავით ლეკვეიშვილი
პრ. მთ. არქიტექტორი:	რ. ტყემალაძე
დაამუშავა:	რ.ტყემალაძე
ფორმატი: A2	
ფურცელი:	ფურცლები:

გეგმა +0,00 ნიშნულზე
მ. 1:100

სცხოვრებელი - 206.15 მ²

ჯიბის უჯრედი და სადარბაზო - 41.90 მ²

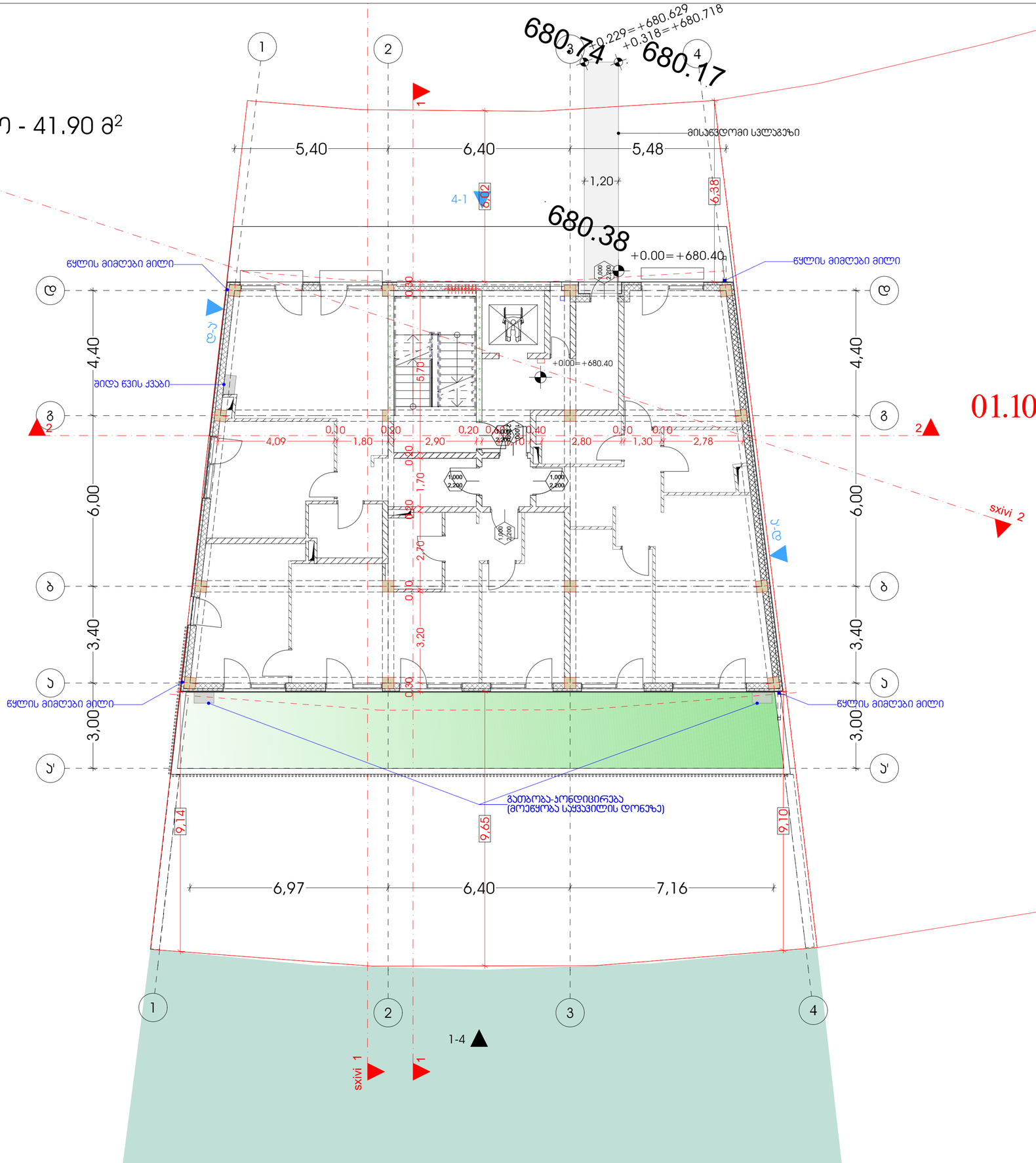

შენიშვნები
შპს "კონსოლი"
ობიექტი: შრავალბინიანი საცხოვრებელი სახლი
მისამართი: ქ.თბილისი, ლისის ტბის მიმდებარედ ნაკვეთი ს/კ:01.10.18.009.014
არქიტექტურული ნაწილი
ნახაზი: გეგმა +0.00
მასშტაბი: 1:100
დირექტორი: დავით ლეკვეიშვილი
პრ. მთ. არქიტექტორი: რ. ტყემალაძე
დაამუშავა: რ.ტყემალაძე
ფორმატი: A2
ფურცელი: ფურცლები:

გეგმა +3,30 ნიშნულზე
მ. 1:100

საცხოვრებელი - 239.25 მ²
საზაფხულო - 62.80 მ²
ჯიბის უჯრედი და სადარბაზო - 36.60 მ²

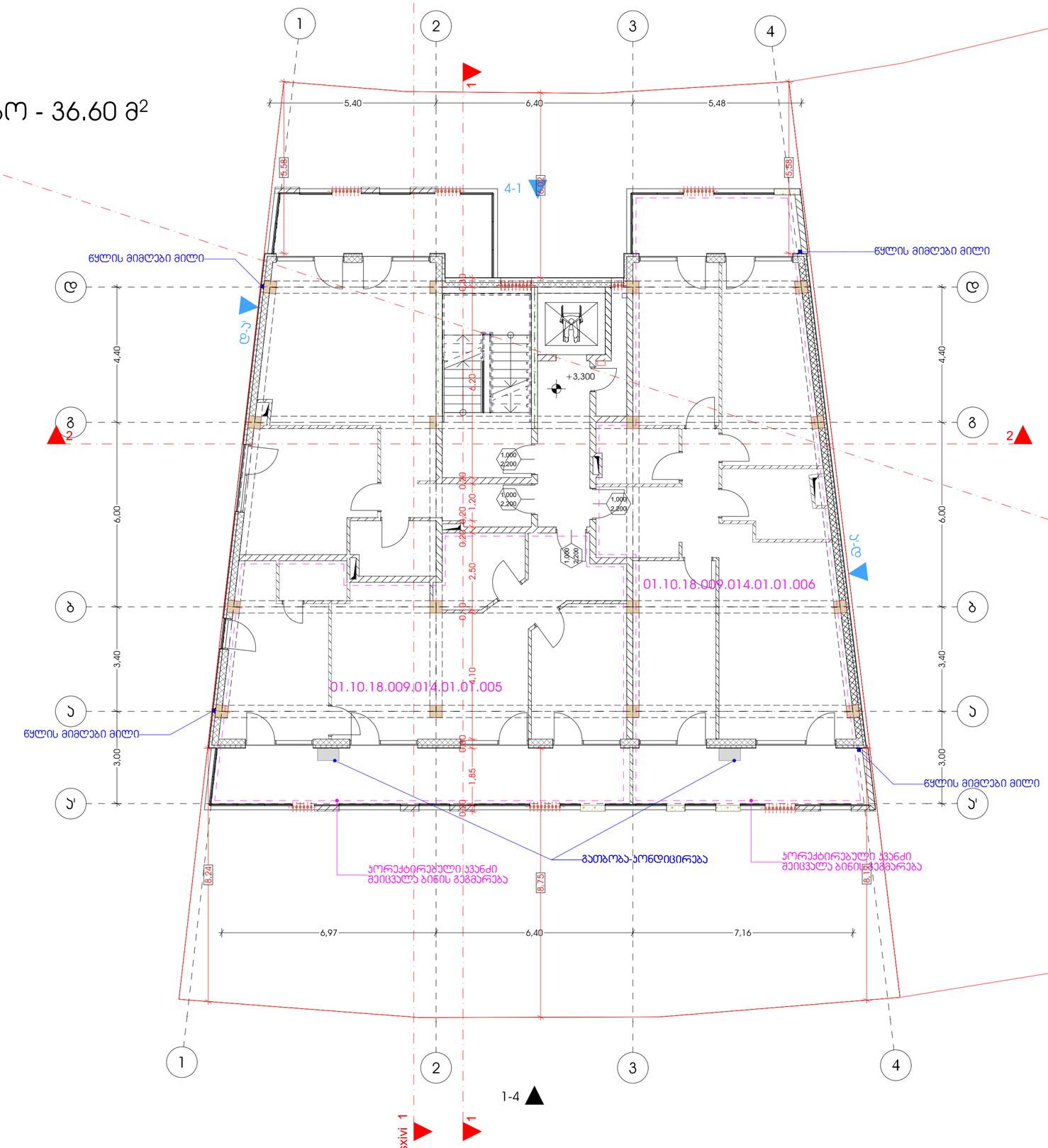

შენიშვნები
შპს "კონსოლი"
ობიექტი: მრავალბინიანი საცხოვრებელი სახლი
მისამართი: ქ.თბილისი, ლისის ტბის მიმდებარედ ნაკვეთი ს/კ:01.10.18.009.014
არქიტექტურული ნაწილი
ნახაზი: გეგმა +3.3
მასშტაბი: 1:100
დირექტორი: დავით ლეკვეიშვილი
პრ. მთ. არქიტექტორი: რ. ტყემალაძე
დაამუშავა: რ.ტყემალაძე
ფორმატი: A2
ფურცელი: ფურცლები:

გეგმა +6,60 ნიშნულზე
მ. 1:100

საცხოვრებელი - 238.40 მ²
საზაფხულო - 62.85 მ²
ჯიბის უჯრედი და სადარბაზო - 36.60 მ²

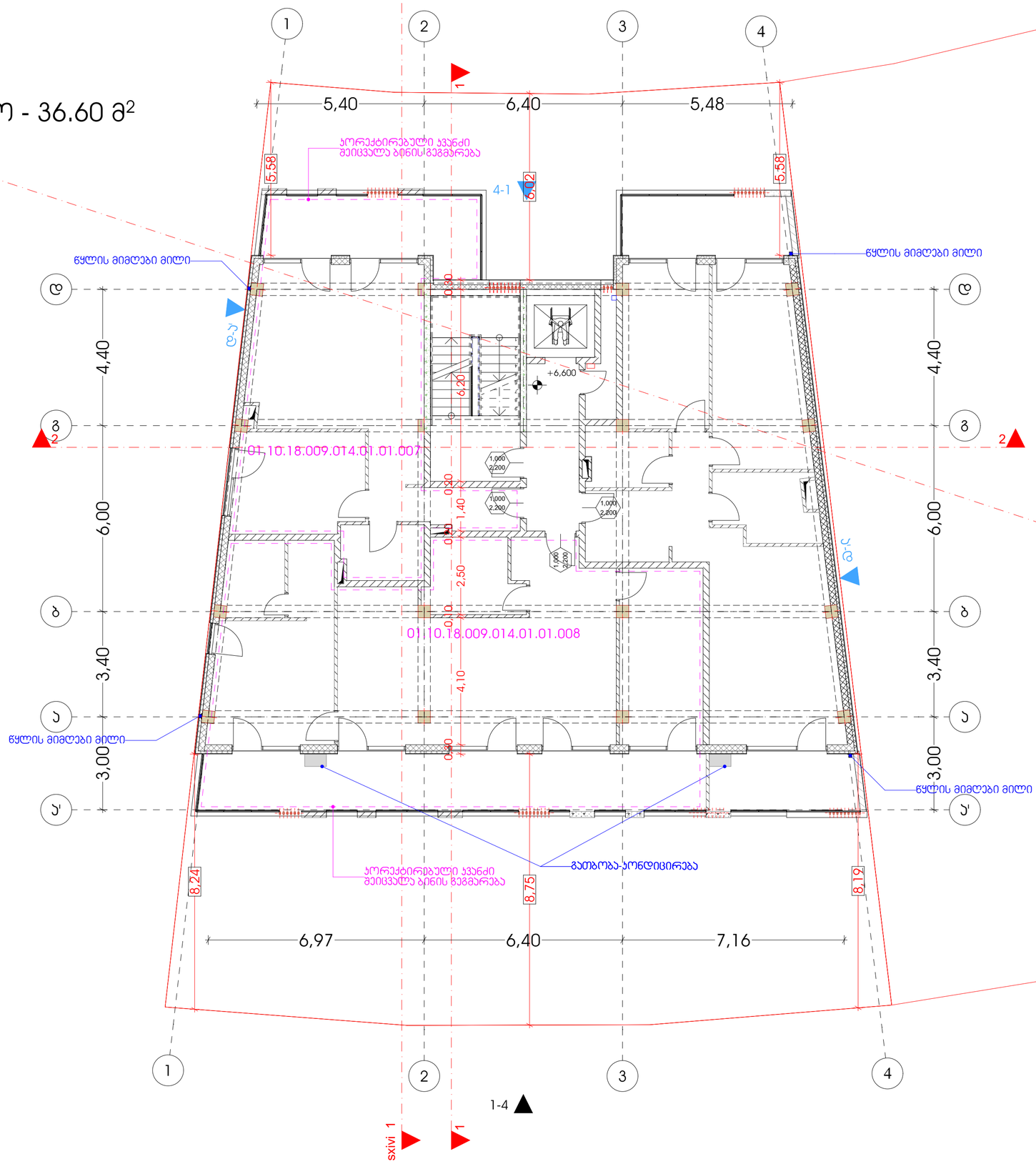

01.10.18.009.077

შენიშვნები
შპს "კონსოლი"
ობიექტი: შრავალბინიანი საცხოვრებელი სახლი
მისამართი: ქ.თბილისი, ლიხის ტბის მიმდებარედ ნაკვეთი ს/კ:01.10.18.009.014
არქიტექტურული ნაწილი
ნახაზი: გეგმა +6.60
მასშტაბი: 1:100
დირექტორი: დავით ლექსოაძე
პრ. მთ. არქიტექტორი: რ. ტყემალაძე
დაამუშავა: რ.ტყემალაძე
ფორმატი: A2
ფურცელი: ფურცლები:

გეგმა +10.050 ნიშნულზე
მ. 1:100

საზაფხულო - 239.70 მ²
ჯიბის უჯრედი და სადარბაზო - 39.90 მ²

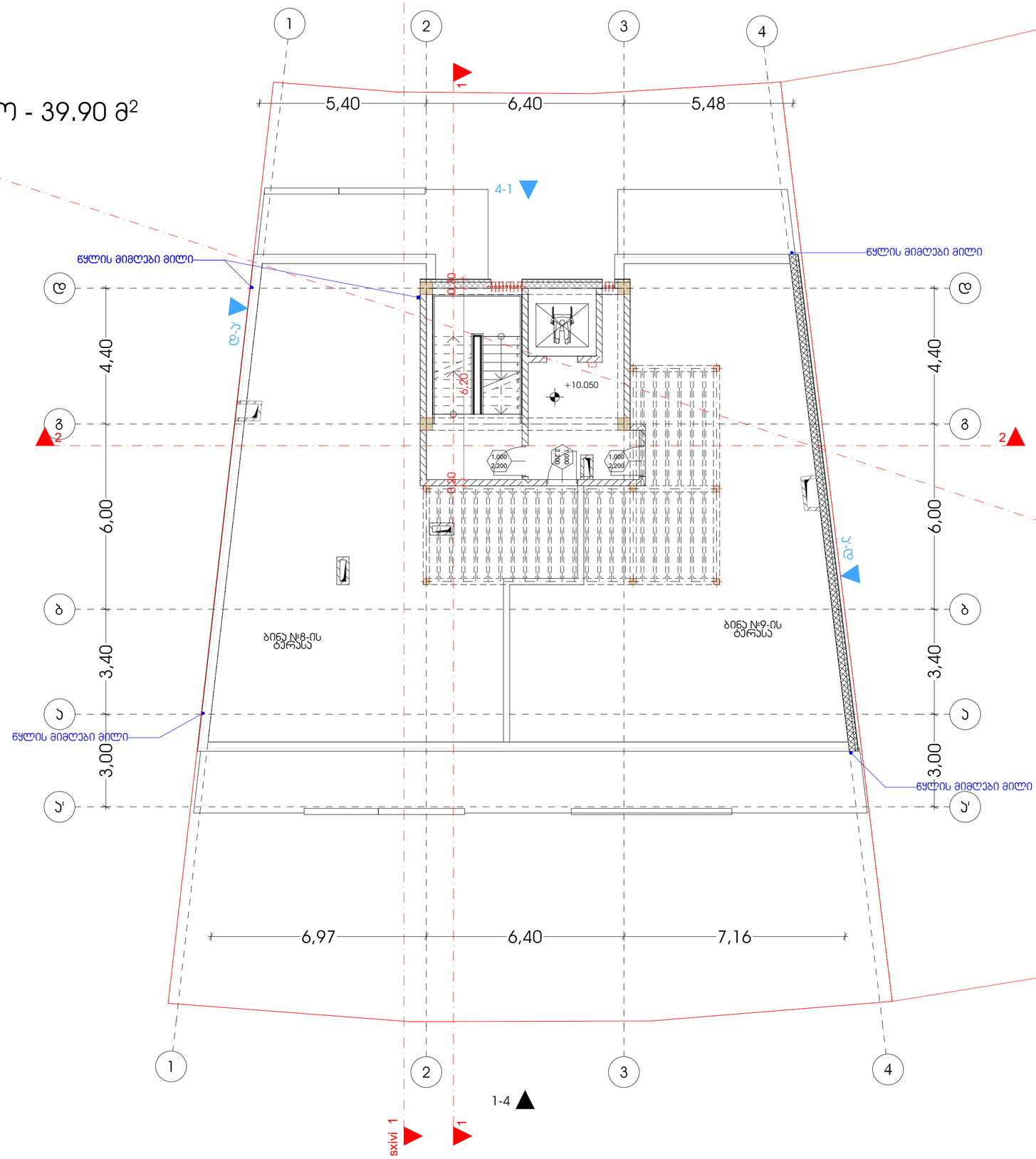

01.10.18.009.077

შენიშვნები

შპს "კონსოლი"

ობიექტი:	შრავალბინიანი საცხოვრებელი სახლი
მისამართი:	ქ.თბილისი, ლისის ტბის მიმდებარედ ნაკვეთი ს/კ:01.10.18.009.014
არქიტექტურული ნაწილი	
ნახაზი:	გეგმა +10.05 ნიშნულზე
მასშტაბი:	1:100
დირექტორი:	დავით ღუდუშაძე
პრ. მთ. არქიტექტორი:	რ. ტყემალაძე
დაამუშავა:	რ.ტყემალაძე
ფორმატი: A2	
ფურცელი:	ფურცლები:

გადახურვის გეგმა
მ. 1:100

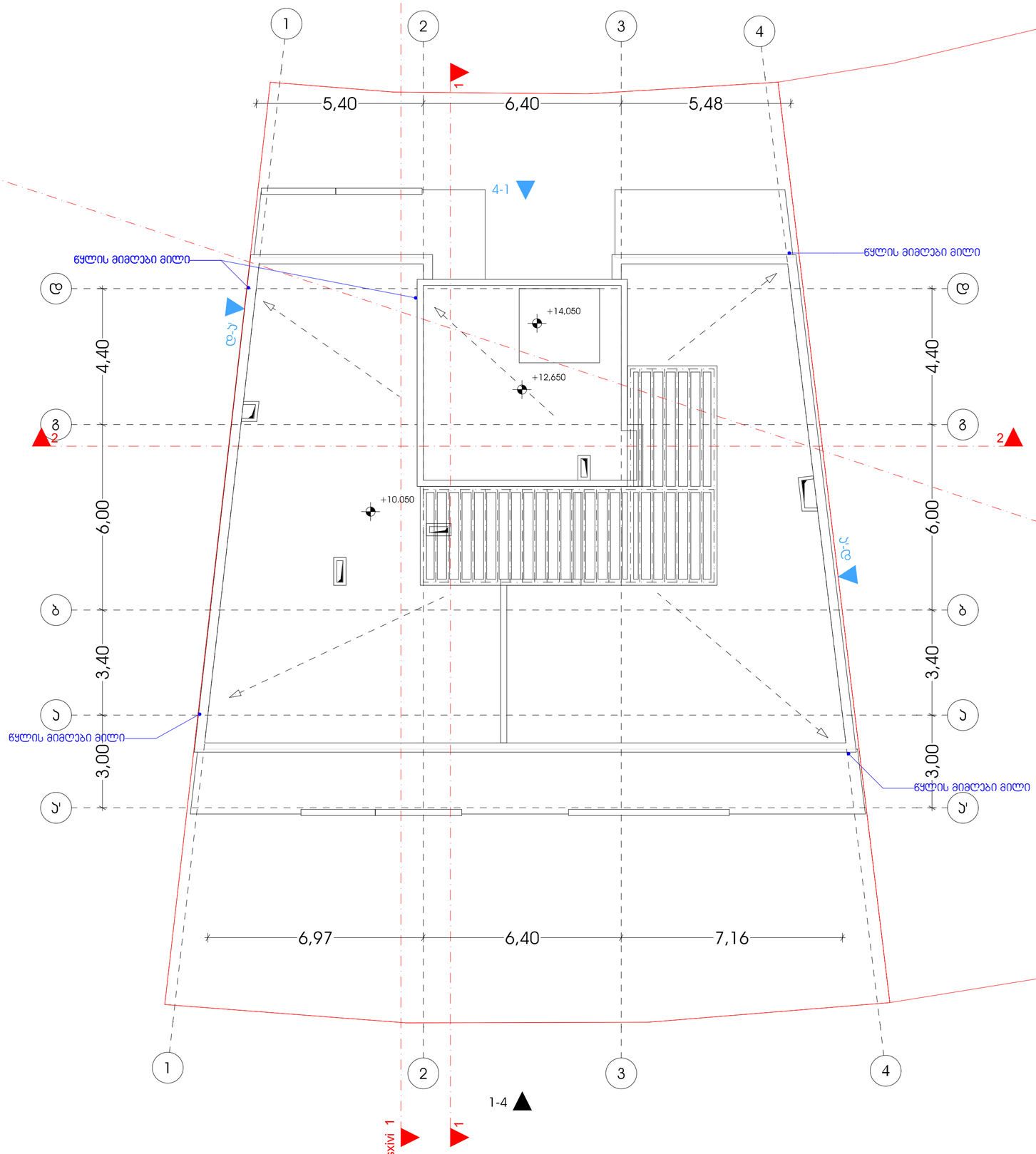

01.10.18.009.077

შენიშვნები

შპს "კონსოლი"

ობიექტი:	მრავალბინიანი საცხოვრებელი სახლი
მისამართი:	ქ.თბილისი, ლისის ტბის მიმდებარედ ნაკვეთი ს/კ:01.10.18.009.014

არქიტექტურული ნაწილი

ნახაზი:	გადახურვის გეგმა
მასშტაბი:	1:100
დირექტორი:	დავით ლეკვეიშვილი
პრ. მთ. არქიტექტორი:	რ. ტყემალაძე
დაამუშავა:	რ.ტყემალაძე
ფორმატი: A2	
ფურცელი:	ფურცლები:

ᲙᲘᲑᲔ ᲛᲘᲬᲘᲡᲥᲕᲔᲨᲐ ᲡᲐᲠᲗᲣᲚᲘᲡ ᲓᲝᲜᲔᲖᲔ

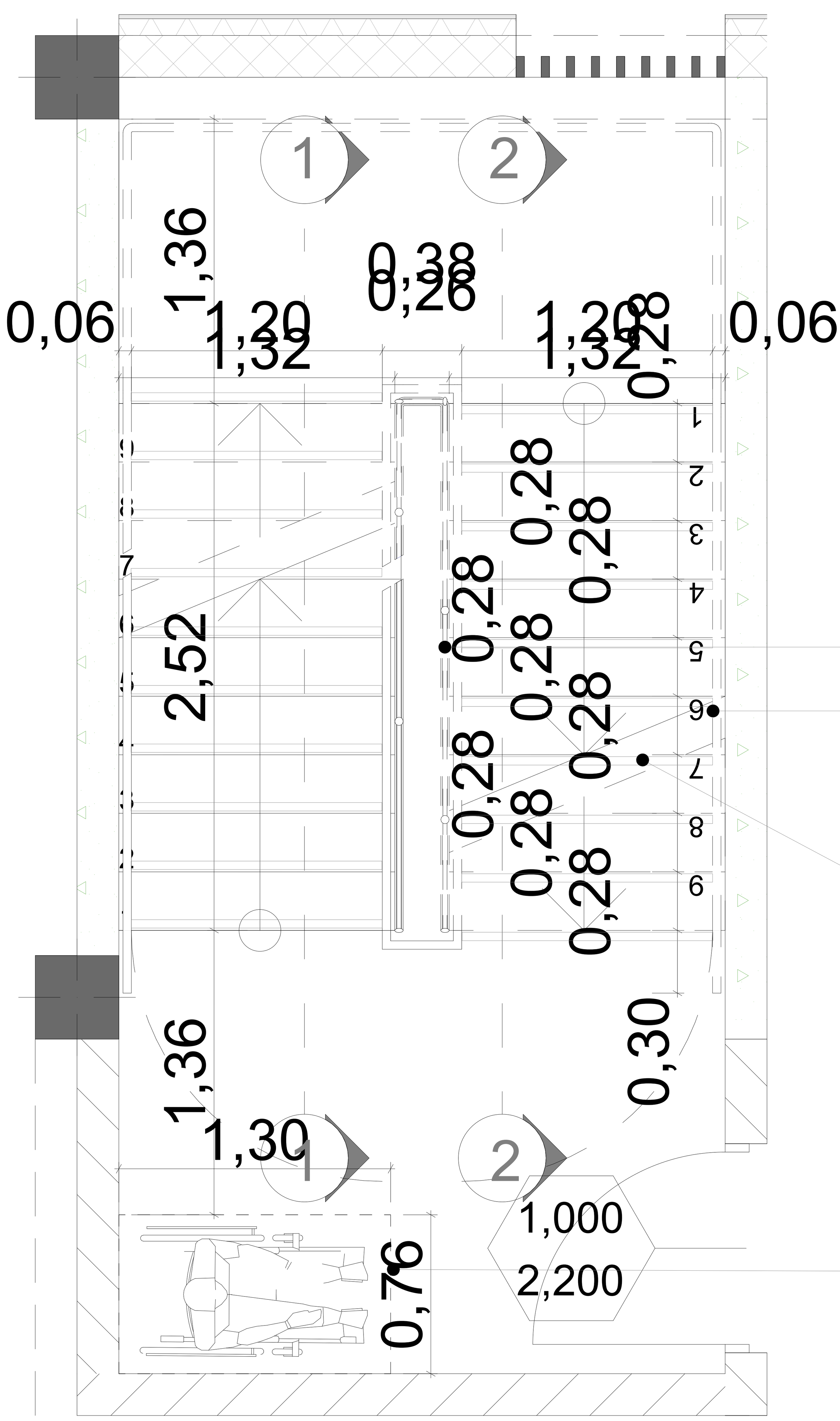

ᲙᲘᲑᲔ ᲢᲘᲞᲘᲣᲠᲘ ᲡᲐᲠᲗᲣᲚᲘᲡ ᲓᲝᲜᲔᲖᲔ

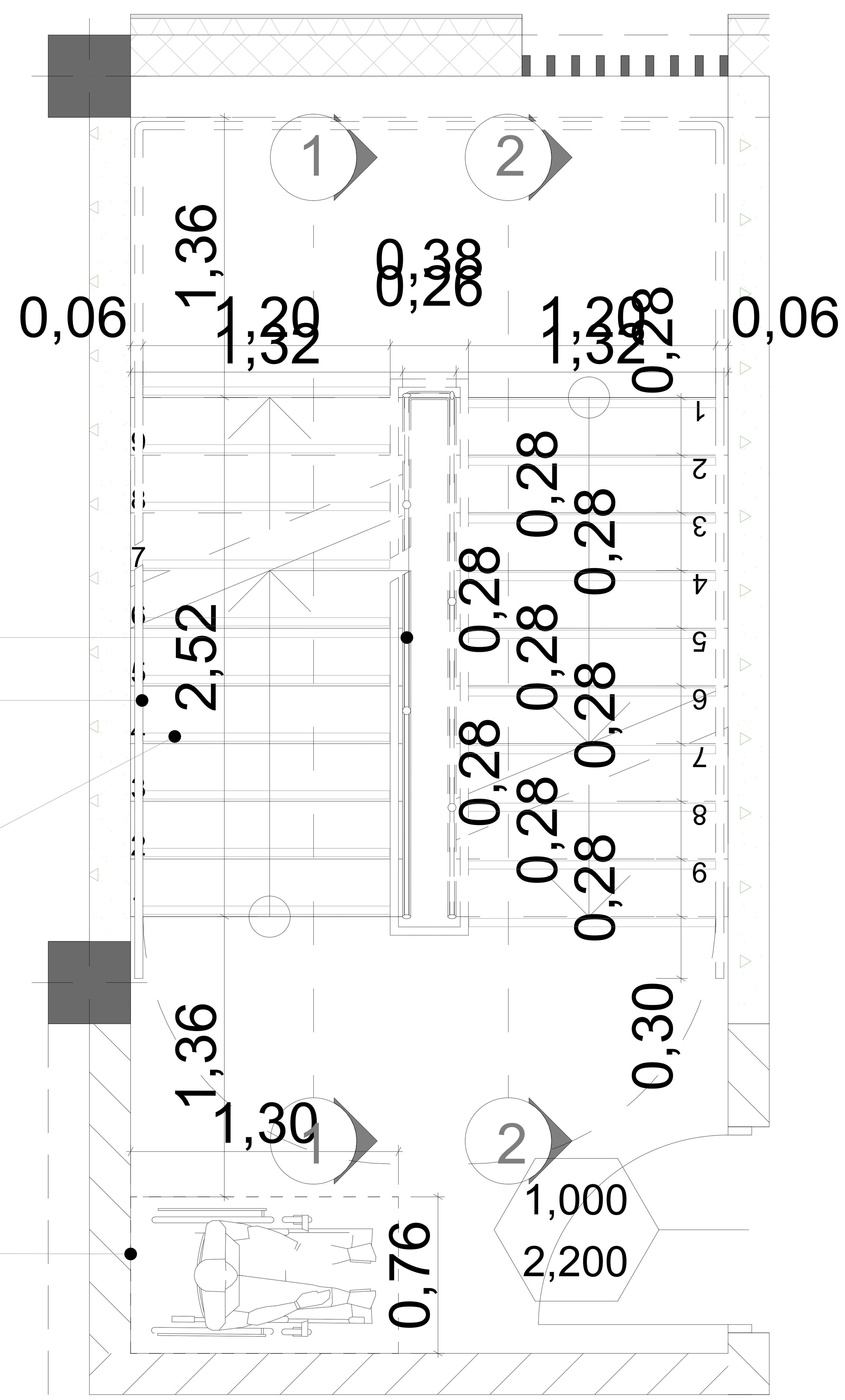

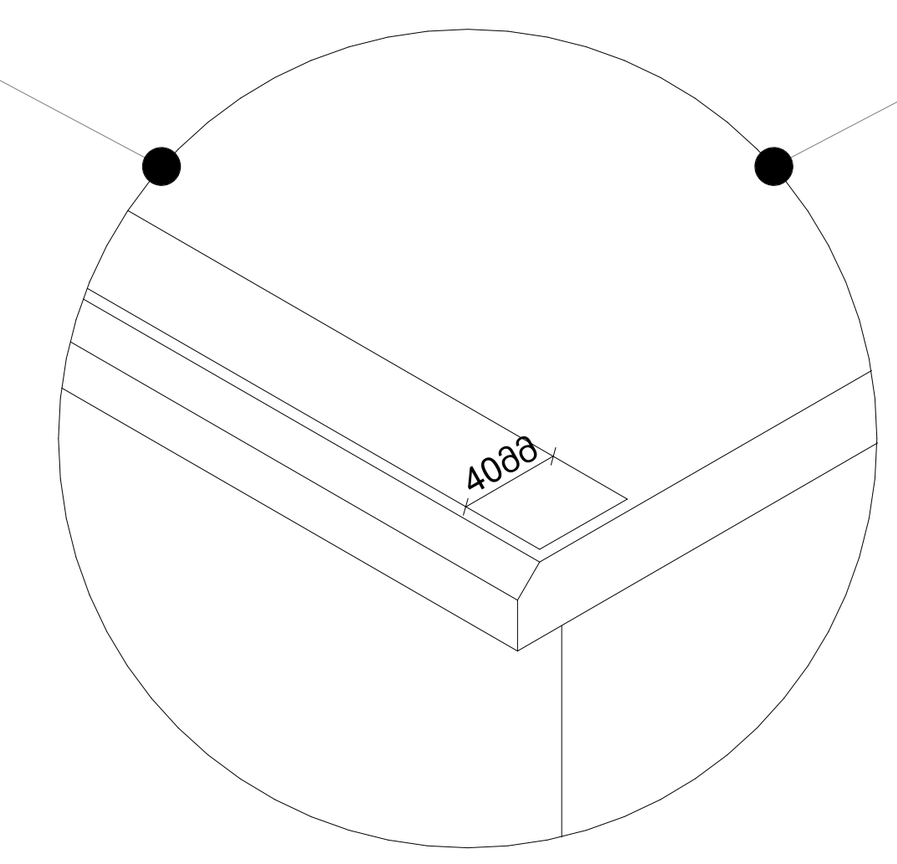

ᲛᲐᲡᲨᲢᲐᲑᲘ: 1:20

ᲨᲔᲜᲘᲨᲕᲜᲔᲑᲘ:

1. ყველა კიბეს (მათ შორის გარე კიბეს) ყოველი საფეხურის და საბიჯელის 40 მმ სავალ ნაწილს, რომელიც იზომება საფეხურის ნაშვერიდან თარაზულად, ექნება ერთგვაროვანი ფერის მქონე ზედაპირი, რომელიც საფეხურის დანარჩენი ნაწილისგან მკვეთრად განსხვავებული იქნება (მუქი ღია ფონზე). ხილვადი კონტრასტი გაგრძელდება ყოველი საფეხურის ერთი კიდიდან საფეხურის მეორე კიდემდე.

2. მისაწვდომი გზაკიბის საზღვრებში იატაკის ზედაპირები იქნება მდგრადი, მყარი და არასრიალა.

3. კიბის საფეხურების განსხვავებული მონიშვნა იქნება გამძლე.

4. შენობის გარეთ მდებარე კიბის საფეხურები და ბაქნები ისე დაგეგმარდება, რომ სავალ ზედაპირზე წყალი არ დაგროვდება.

5. გასანათებელი საშუალებები უზრუნველყოფს კიბეების განათებას, რომელიც გაიზომება საბიჯელების ზედაპირების და ბაქნების ზედაპირების ცენტრში გაზომვისას საფეხურის წინაპირიდან 600 მმ-ის საზღვრებში, შემდეგი წესის შესაბამისად:

- არაუმცირეს 11 ლუქსი განათება.
- არაუმცირეს 110 ლუქსი განათება, კიბით სარგებლობის დროს.
- კიბეების გამოყენებისას 11 ლუქსიდან 110 ლუქსზე გადასვლა შესაძლებელი უნდა იყოს განათების სამართავებით უზრუნველყოფილი ავტომატური, მოძრავი სენსორული ტიპის განათების ჩამრთველებით, რომლებიც შეესაბამება ყველა ქვემოთ ჩამოთვლილს:
- განათების სამართავები აღჭურვილი იქნება საიმედო ოპერაციული სისტემით და შეფასებული იქნება ამ მიზნით გამოყენებისთვის.
- მოძრავი სენსორი გააქტიურდება დამკავებლის მოძრაობით საფეხურებზე ან საფეხურების ბაქნებზე.
- განათების გამააქტიურებლები დაყენებული იქნება არაუმცირეს 15 წუთიანი მოქმედების პერიოდით.
- გზა–კიბის განათება ჩაირთვება ავტომატური სენსორული ჩამრთველებით, ასეთის არსებობის შემთხვევაში, ისე, რომ შესასვლელში მდებარე ბაქანზე, შესასვლელში მდებარე ბაქნის მოსაზღვრე თითოეულ კიბის მარშსა და შესასვლელში მდებარე ბაქნის ზემოთ და ქვემოთ მდებარე ბაქნებზე მე–4 პუნქტით დადგენილი განათებულობის დონე საფეხურის გამოყენებამდე იქნება უზრუნველყოფილი.
- კიბის სახელურები და ნებისმიერი კედელი ან მათ მომიჯნავედ მდებარე სხვა ზედაპირი არ იქნება ბასრი ან უხეში ელემენტების შემცველი.
- კიბის სახელურები არ იტრიალებს მათი ბუდეების საზღვრებში.

ᲨᲔᲜᲘᲨᲕᲜᲔᲑᲘ	
ᲨᲞᲡ "ᲙᲝᲜᲡᲝᲚᲘ"	
ობიექტი:	მრავალბინიანი საცხოვრებელი სახლი
მისამართი:	ქ.თბილისი, ლისის ტბის მიმდებარედ ნაკვეთი ს/კ;01.10.18.009.014
არქიტექტურული ნაწილი	
ნახაზი:	კიბის დეტალი
მასშტაბი:	1:20
დირექტორი:	დავით ლექვთაძე
პრ. მთ. არქიტექტორი:	რ. ტყემალაძე
დაამუშავა:	რ.ტყემალაძე
ფორმატი: A2	
ფურცელი:	ფურცლები:

ჯვეთი 1

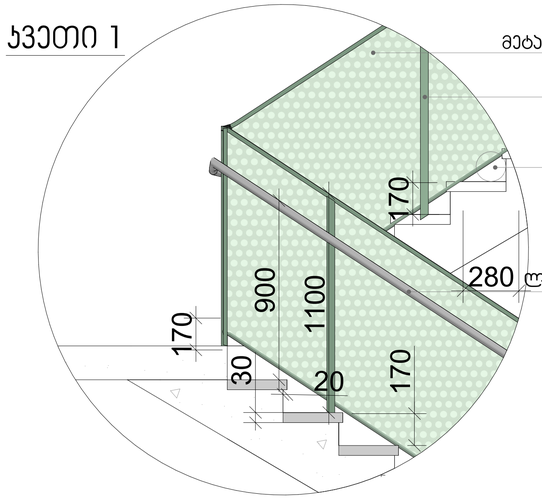

სახელური

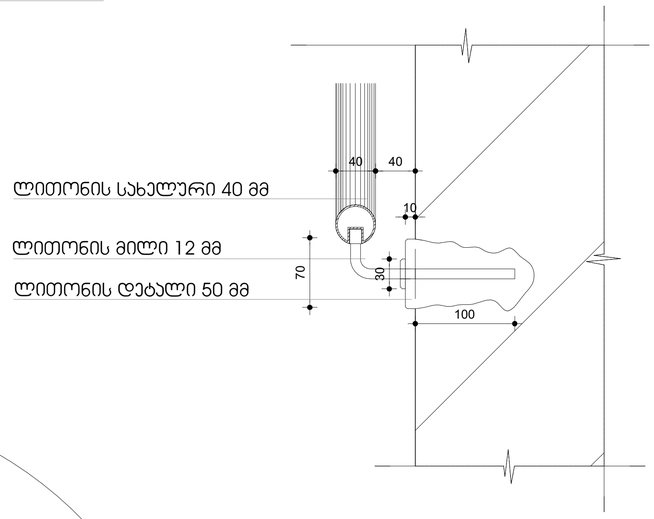

ჯვეთი 2

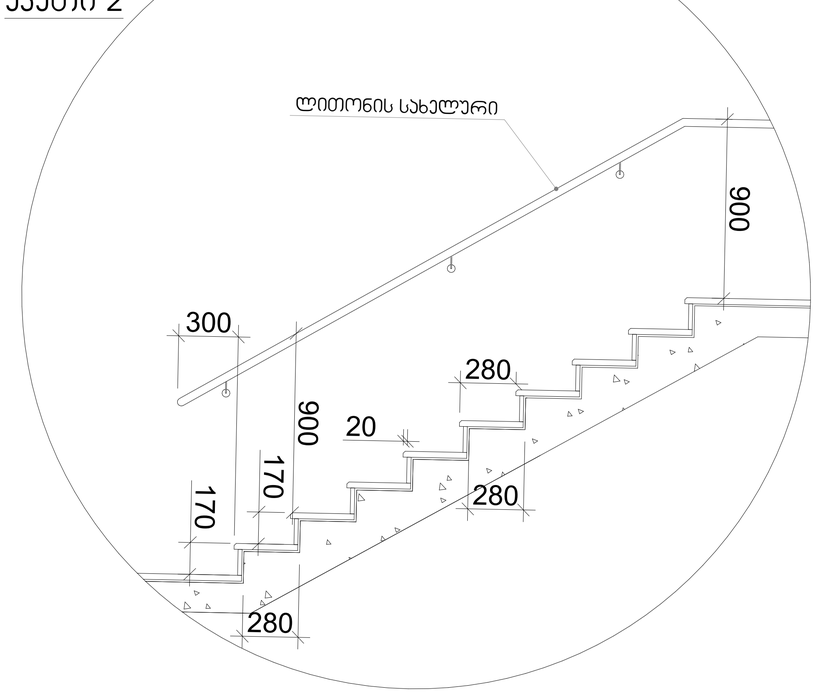

მასშტაბი: 1:20

შენიშვნები:

1. ყველა კიბეს (მათ შორის გარე კიბეს) ყოველი საფეხურის და საბიჯელის 40 მმ სავალ ნაწილს, რომელიც იზომება საფეხურის ნაშვერიდან თარაზულად, ექნება ერთგვაროვანი ფერის მქონე ზედაპირი, რომელიც საფეხურის დანარჩენი ნაწილისგან მკვეთრად განსხვავებული იქნება (მუქი ღია ფონზე). ხილვადი კონტრასტი გაგრძელდება ყოველი საფეხურის ერთი კიდიდან საფეხურის მეორე კიდემდე.

2. მისაწვდომი გზაკიბის საზღვრებში იატაკის ზედაპირები იქნება მდგრადი, მყარი და არასრიალა.

3. კიბის საფეხურების განსხვავებული მონიშვნა იქნება გამძლე.

4. შენობის გარეთ მდებარე კიბის საფეხურები და ბაქნები ისე დაგეგმარდება, რომ სავალ ზედაპირზე წყალი არ დაგროვდება.

5. გასანათებელი საშუალებები უზრუნველყოფს კიბეების განათებას, რომელიც გაიზომება საბიჯელების ზედაპირების და ბაქნების ზედაპირების ცენტრში გაზომვისას საფეხურის წინაპირიდან 600 მმ-ის საზღვრებში, შემდეგი წესის შესაბამისად:
   - არაუმცირეს 11 ლუქსი განათება.
   - არაუმცირეს 110 ლუქსი განათება, კიბით სარგებლობის დროს.
   - კიბეების გამოყენებისას 11 ლუქსიდან 110 ლუქსზე გადასვლა შესაძლებელი უნდა იყოს განათების სამართავებით უზრუნველყოფილი ავტომატური, მოძრავი სენსორული ტიპის განათების ჩამრთველებით, რომლებიც შეესაბამება ყველა ქვემოთ ჩამოთვლილს:
   - განათების სამართავები აღჭურვილი იქნება საიმედო ოპერაციული სისტემით და შეფასებული იქნება ამ მიზნით გამოყენებისთვის.
   - მოძრავი სენსორი გააქტიურდება დამკვებლის მოძრაობით საფეხურებზე ან საფეხურების ბაქნებზე.
   - განათების გამააქტიურებლები დაყენებული იქნება არაუმცირეს 15 წუთიანი მოქმედების პერიოდით.
   - გზა–კიბის განათება ჩაირთვება ავტომატური სენსორული ჩამრთველებით, ასეთის არსებობის შემთხვევაში, ისე, რომ შესასვლელში მდებარე ბაქანზე, შესასვლელში მდებარე ბაქნის მოსაზღვრე თითოეულ კიბის მარშსა და შესასვლელში მდებარე ბაქნის ზემოთ და ქვემოთ მდებარე ბაქნებზე მე–4 პუნქტით დადგენილი განათებულობის დონე საფეხურის გამოყენებამდე იქნება უზრუნველყოფილი.
   - კიბის სახელურები და ნებისმიერი კედელი ან მათ მომიჯნავედ მდებარე სხვა ზედაპირი არ იქნება ბასრი ან უხეში ელემენტების მემცველი.
   - კიბის სახელურები არ იტრიალებს მათი ბუდეების საზღვრებში.

შენიშვნები

შპს "კონსოლი"

ობიექტი:	მრავალბინიანი საცხოვრებელი სახლი
მისამართი:	ქ.ბათუმი, ლიპარტ ტყის მიმდებარედ ნაკვეთი N 4.01.10.18.009.014
არქიტექტურული ნაწილი	
ნახატი:	კიბის ფეტალის კვანძი
მასშტაბი:	1:15,38
დირექტორი:	დავით ლაქტაძე
პრ. მთ. არქიტექტორი:	რ. ტყემალაძე
დაპროექტა:	რ.ტყემალაძე
ფორმატი: A2	
ფურცელი:	ფურცლები:

ჯ-1

ერთი ზღურბლის
გარეშე მიმხურავით

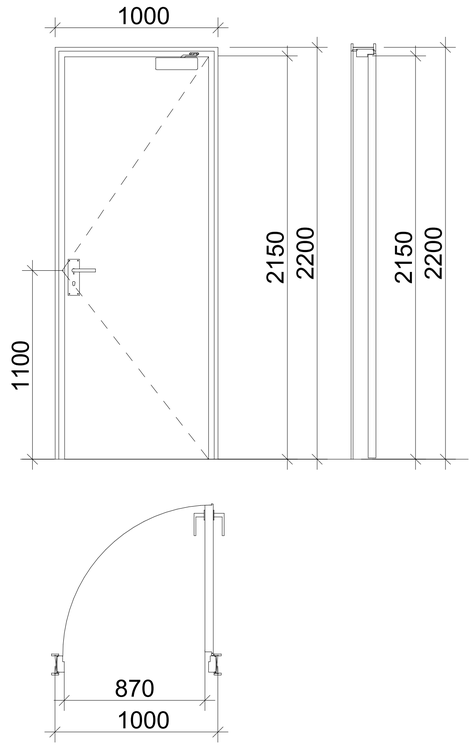

ჯ-2

ერთი ზღურბლით
მიმხურავის გარეშე

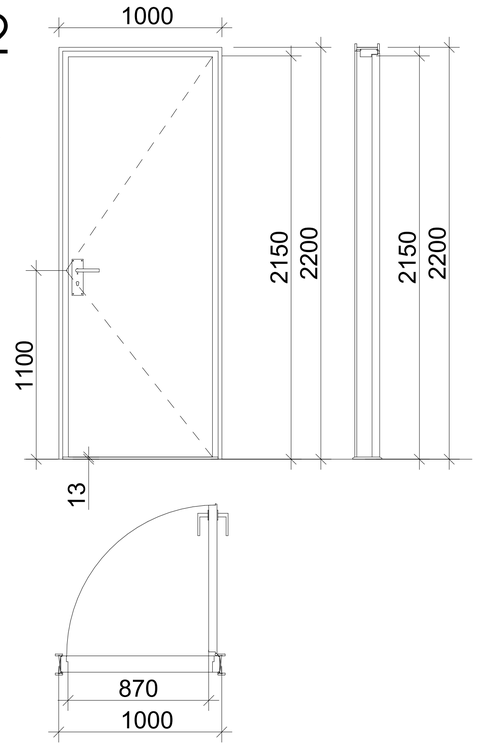

შენიშვნები:

- კარის ზედაპირი უნდა იყოს გლუვი იატაკიდან მინიმუმ 250 მმ-ის საზღვრებში.
- სახელურები, ჩამოსაწევი სახელურები, საკეტები, რაზები და მისაწვდომი კარის სხვა სამართავები ისეთი ფორმის იქნება, რომ ადვილად შეიძლებოდეს ერთი ხელით მოჭიდება და მის ასამუშავებლად საჭირო არ იქნება მაგრად მოჭიდება, წვალება ან მაჯის ტრიალი.
- დახურული კარის კავეულის გასაღები ნაწილები და გაღებისათვის განკუთვნილი ძალა შესაბამისობაში იქნება შემდეგთან:
  1. წინიდან მისაწვდომობისას, გამოწევით ან მიწოლით გაღებადი, არაუმეტეს 66.7 ნიუტონი.
  2. ბრუნვითი მოძრაობით გასაღები, არაუმეტეს 315 ნიუტონი სმ.
- **გასასვლელის კომპონენტებს (გზა-კიბე და ვესტიბიული) ემსახურება მიმხურავით აღჭურვილი კარებები.**
- კარის მიმხურავები ისე მოეწყობა, რომ 90 გრადუსით, ღია მდგომარეობიდან 12 გრადუსით გაღებულ მდგომარეობამდე კარის მისახურად საჭირო დრო არაუმცირეს 5 წამი იქნება.
- კარის ზამბარიანი ანჯამები ისე მოეწყობა, რომ 70 გრადუსით ღია მდგომარეობიდან დახურულ მდგომარეობამდე კარი არაუმცირეს 1.5 წამში გადავა.
- ცეცხლმედეგი კარისგან განსხვავებული კარის მიწოლით ან გამოწევით გაღებისათვის საჭირო ძალა შესაბამისობაში იქნება შემდეგთან:
  1. შენობაში განთავსებული ანჯამიანი კარი: არაუმეტეს 22.2 ნიუტონი.
- კარებების ცეცხლმედეგობა მითითებულია ხანძარსაწინააღმდეგო გეგმებზე.
- კარებების გაღების მიმართულება მითითებულია გეგმებზე.
- კერის ზღურბლი მითითბულია გეგმებზე
- არცერთი კარის სუფთა სიმაღლე არ იქნება 2,05 მეტრზე ნაკლები.

ჯ-3

ერთი ზღურბლის და
მიმხურავის გარეშე

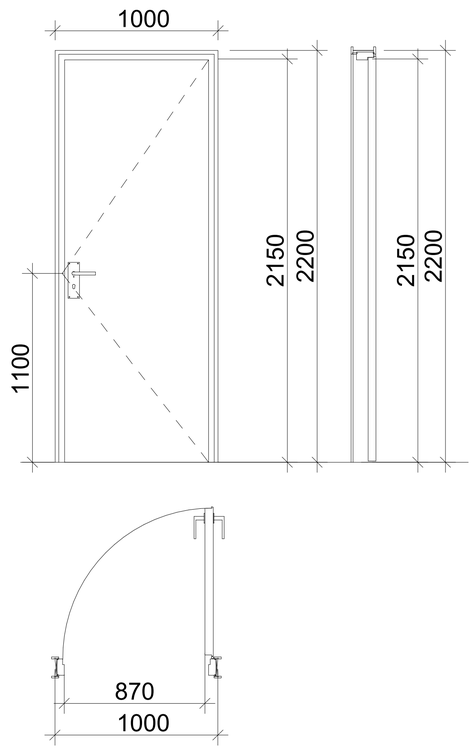

ზღურბლი მ. 1:1



მასშტაბი: 1:25

შენიშვნები

შპს "კონსოლი"

ობიექტი:	ბრავალბანანი საცხოვრებელი სახლი
მისამართი:	ქ.ბათუმი, ლასის ტბის მიმდებარედ ს/კ ვარიო 5/კ.01.10.18.009.014
არქიტექტურული ნაწილი	
ნახაზი:	კარის ტიპები
მასშტაბი:	1:71,43
დირექტორი:	დავით ლეკვეიშვილი
პრ. მთ. არქიტექტორი:	რ. ტყებუჩავა
დაამუშავა:	რ.ტყებუჩავა
ფორმატი: A2	
შეკვეთა:	შეკვეთის:

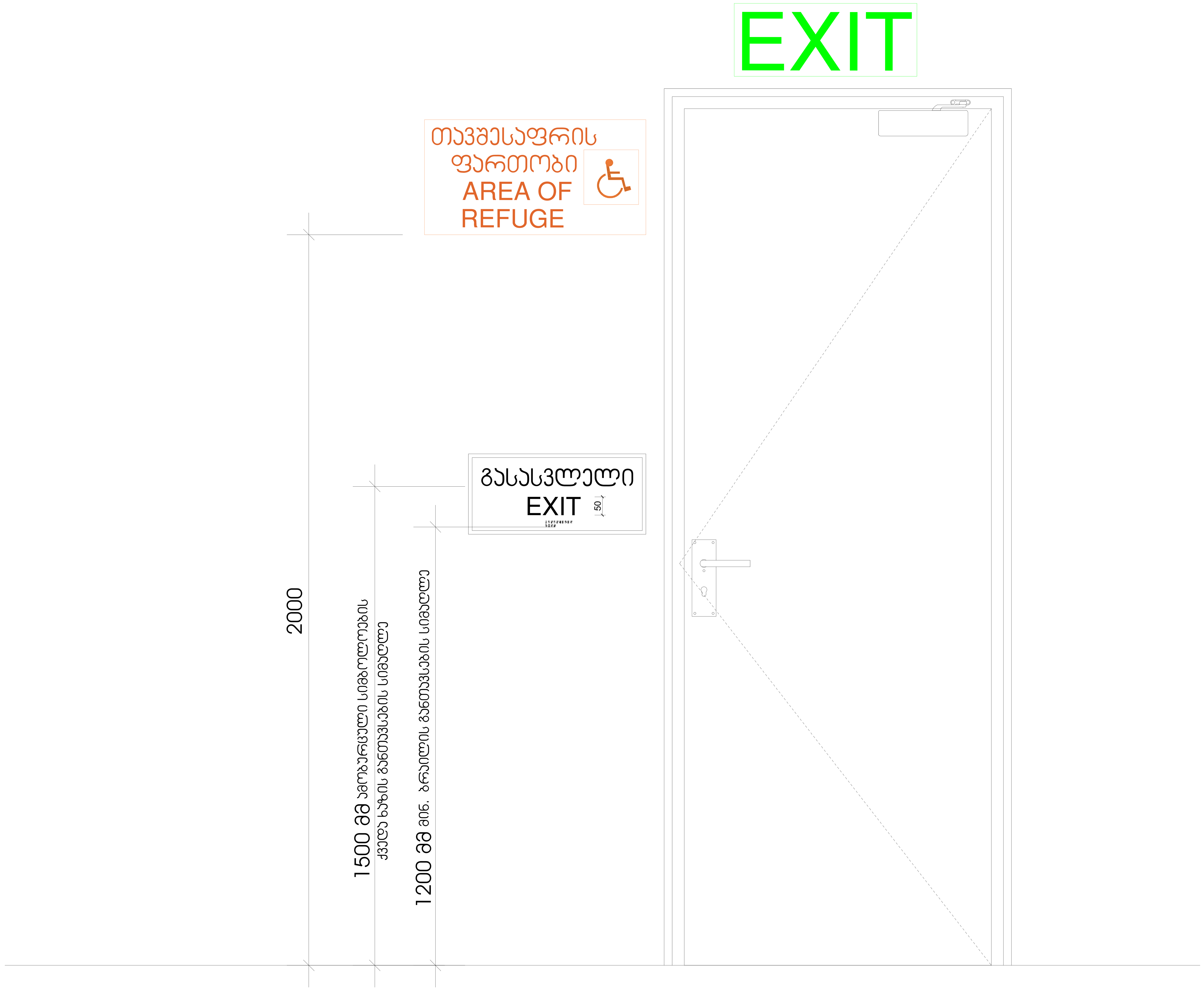

მასშტაბი: 1 : 10

შენიშვნები	
შპს "კონსოლი"	
ობიექტი:	მრავალბინიანი საცხოვრებელი სახლი
მისამართი:	ქ.თბილისი, ლისის ტბის მიმდებარედ ნაკვეთი ს/კ;01.10.18.009.014
არქიტექტურული ნაწილი	
ნახაზი:	კარი გასასვლელი
მასშტაბი:	1:62,50
დირექტორი:	დავით ლექვთაძე
პრ. მთ. არქიტექტორი:	რ. ტყემალაძე
დაამუშავა:	რ.ტყემალაძე
ფორმატი: A2	
ფურცელი:	ფურცლები:

გასასვლელის განათებული ნიშანი

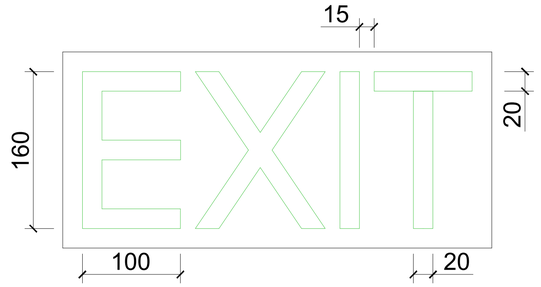

განათებული ნიშანი თავშესაფრის ფართობთან მიმავალ ჯართან

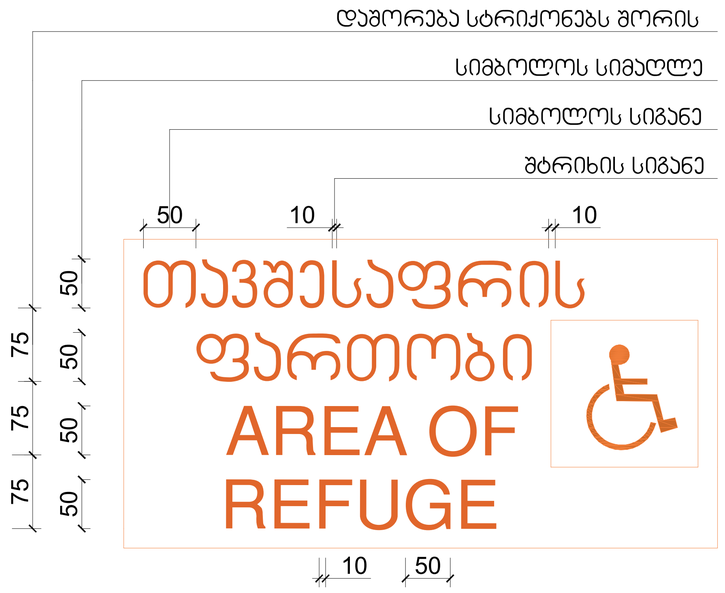

ნიშანი ამობურცული სიმბოლოებით და ბრაილით გზა-ჯიბის შესასვლელთან და გარეთ გამავალ ყველა ჯართან

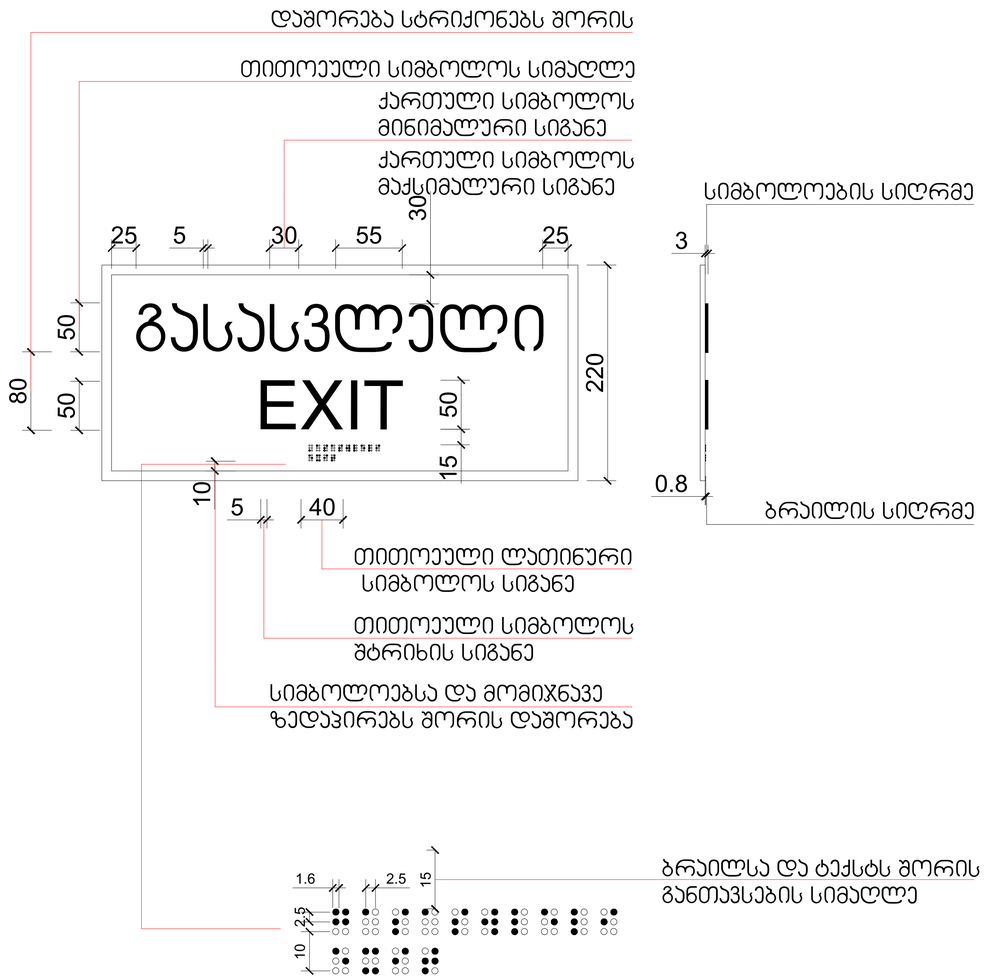

მასშტაბი: 1 : 5

შენიშვნები

შპს "კონსოლი"

ობიექტი:	მრავალბინიანი საცხოვრებელი სახლი
მისამართი:	ქ.თბილისი, ვაზის ტბის მიმდებარედ, ს.კვ.ნომერი 5 (31.10.18.009.014)
არქიტექტურული ნაწილი	
ნახაზი:	კარის ნიშნები, ზომა
მასშტაბი:	1:62,50
დირექტორი:	დავით ლეკვეიშვილი
პრ. მთ. არქიტექტორი:	რ. ტყებუჩავა
დაამუშავა:	რ.ტყებუჩავა
ფორმატი: A2	
ფურცელი:	ფურცლები:

ЗЗЬОЗЗЬЗЗЬО	
ЗЗЬ "ЗЬЗЬЗЬЗЬЗЬ"	
ЗЬЗЬЗЬЗЬЗЬ

ნიშანი განთავსდება
გზა-კიბის საზღვრებში კარის მომიჯნავედ

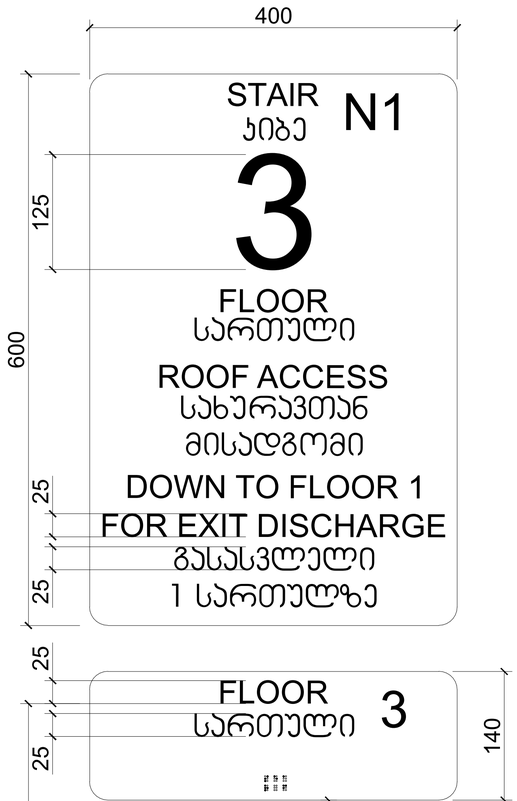

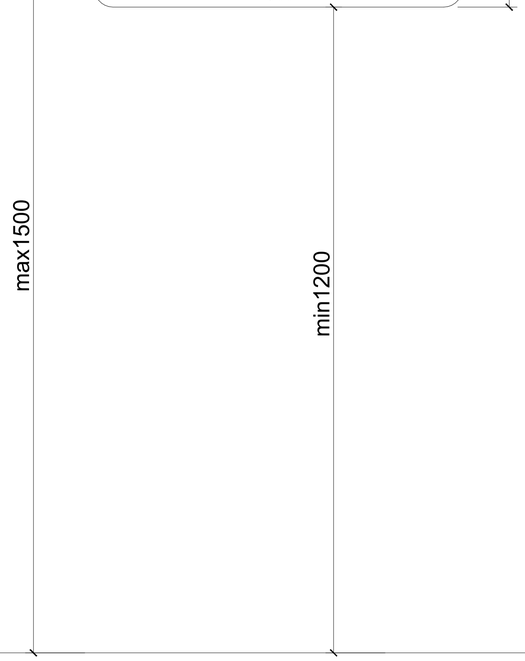

ნიშანი განთავსდება
გზა-კიბის საზღვრებში კარის მომიჯნავედ

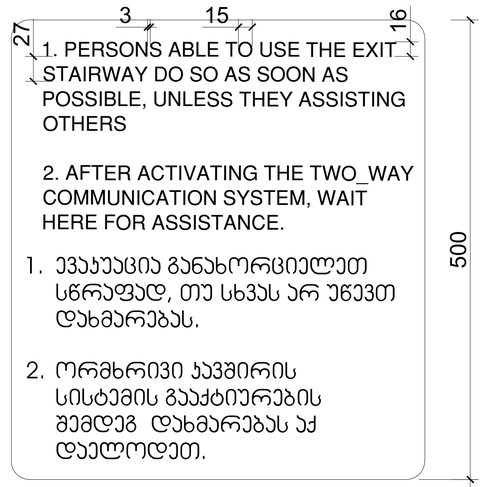



მასშტაბი: 1 : 5

შენიშვნები	
შპს "კონსტლი"	
ობიექტი:	მრავალბინიანი საცხოვრებელი სახლი
მისამართი:	ქ.ბათუმი, ლიხის ტბის მიმდებარედ ნაკვეთი N კ.ნ.05.10.10.009.014
არქიტექტურული ნაწილი	
ნახაზი:	ნიშნები
მასშტაბი:	1:66,67
დირექტორი:	დავით ლექვეიშვილი
პრ. მთ. არქიტექტორი:	რ. ტყეშელაშვილი
დაამუშავა:	რ.ტყეშელაშვილი
ფორმატი: A2	
ფურცელი:	ფურცლები:

ორმხრივი კავშირის გამოყენების წესები, ნიშანი უნდა გაიკრას თავშესაფრის ფართობებთან

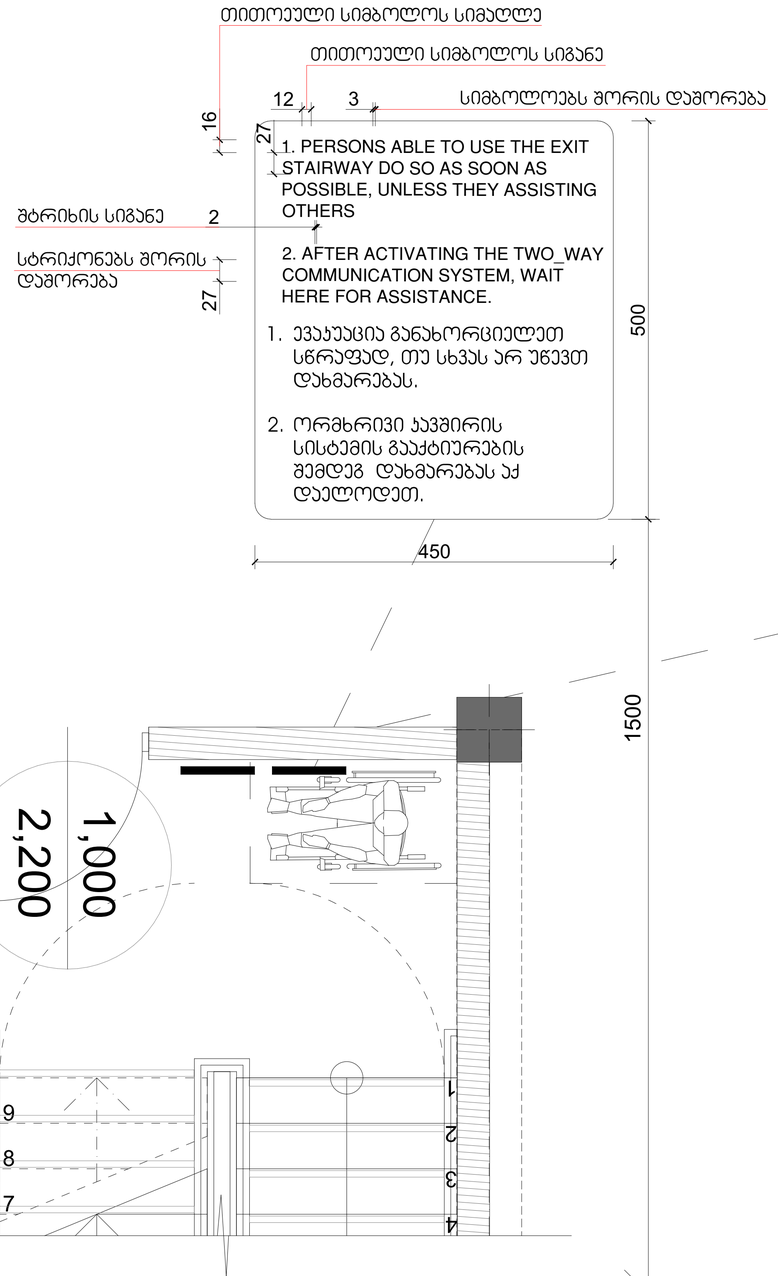

გზა-კიბის ამოსაცნობის ნიშანი, გზა-კიბის საზღვრებში, დერეფანში გამავალი კარის საჯეტის მომიჯნავედ

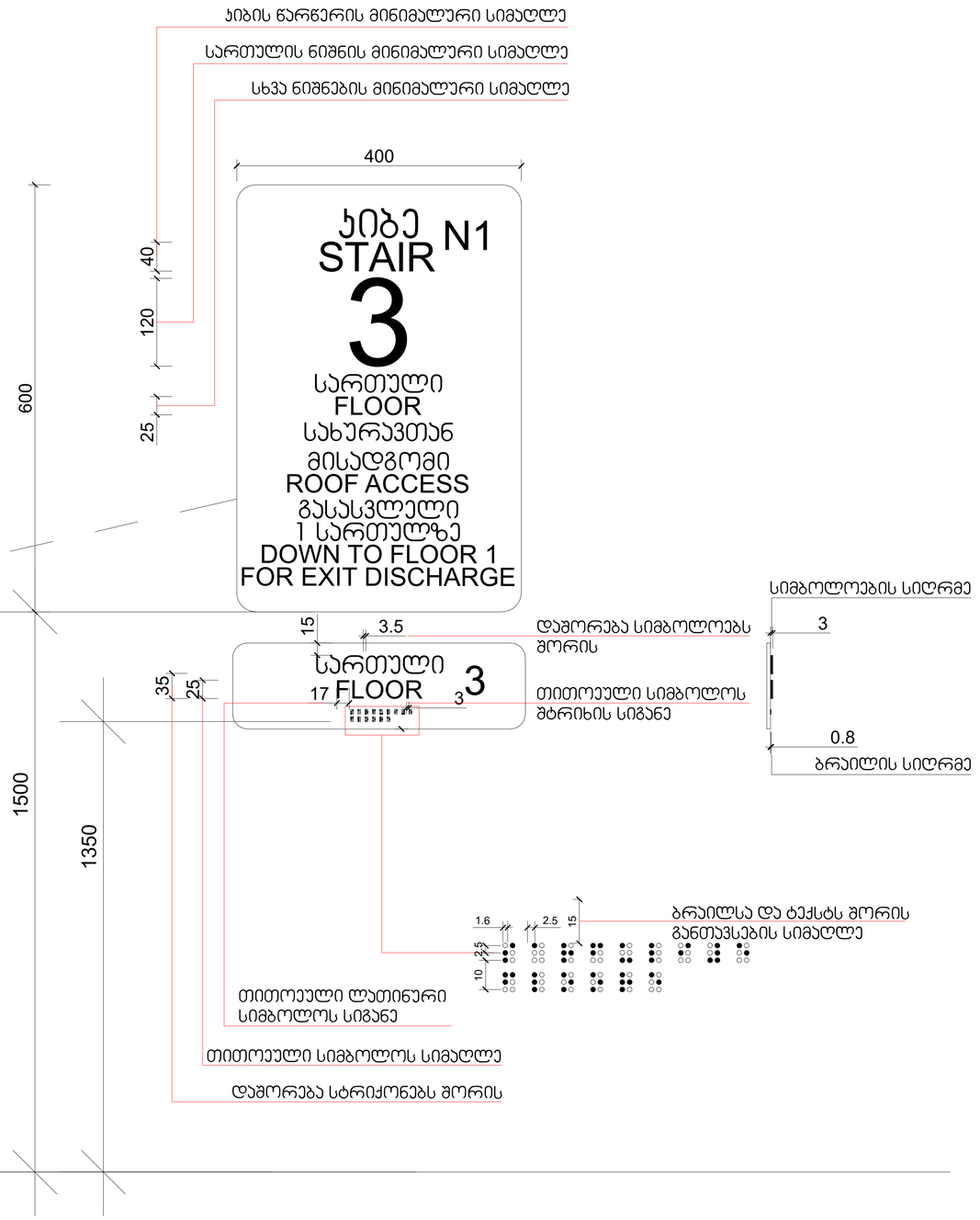

მასშტაბი: 1 : 5

შენიშვნები
შპს "კრონსოლი"
ობიექტი: მრავალბინიანი საცხოვრებელი სახლი
მისამართი: ქ.ბათუმი, ლიპარტ ტყის მიმდებარედ, ნაკვეთი N 5.01.10.18.009.014
არქიტექტურული ნაწილი
ნახახი: ნიშნები 2
მასშტაბი: 1:76,92
დირექტორი: დავით ლეკვეიშვილი
პრ. მთ. არქიტექტორი: რ. ტყებუჩავა
დაპროექტა: რ.ტყებუჩავამ
ფორმატი: A2
ფურცელი: ფურცლები:

ნიშანი პიქტოგრამიბით, ამობურცული ნიშნებით და ბრაილით განთავსდება მისაწვდომ ტუალეტებთან კარის მომიჯნავედ

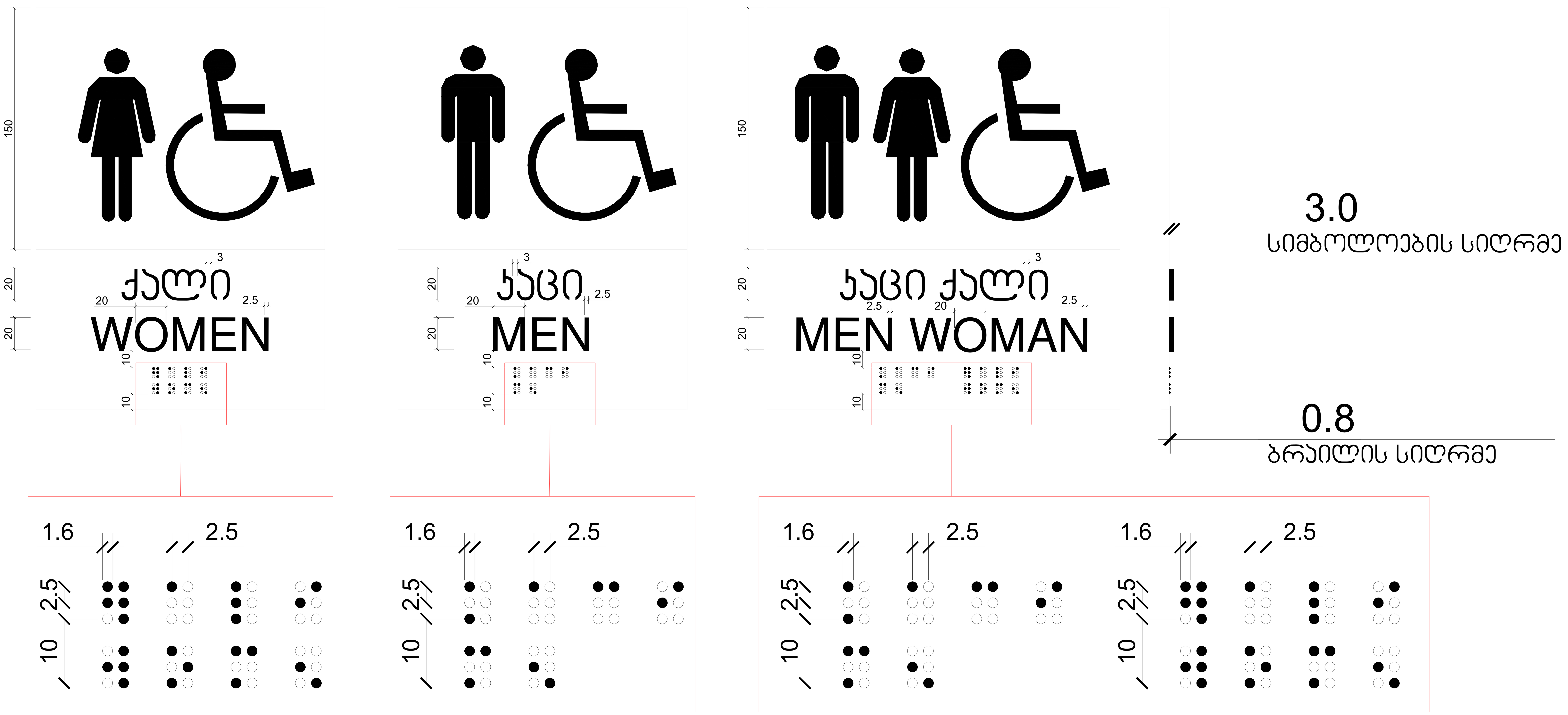

მასშტაბი: 1 : 2

შენიშვნები	
შპს "კონსოლი"	
ობიექტი:	მრავალბინიანი საცხოვრებელი სახლი
მისამართი:	ქ.თბილისი, ლისის ტბის მიმდებარედ ნაკვეთი ს/კ;01.10.18.009.014
არქიტექტურული ნაწილი	
ნახაზი:	ნიშნები 3
მასშტაბი:	1:76,92
დირექტორი:	დავით ლექვთაძე
პრ. მთ. არქიტექტორი:	რ. ტყემალაძე
დაამუშავა:	რ.ტყემალაძე
ფორმატი: A2	
ფურცელი:	ფურცლები:

გარე კედლის დეტალი მ. 1:20

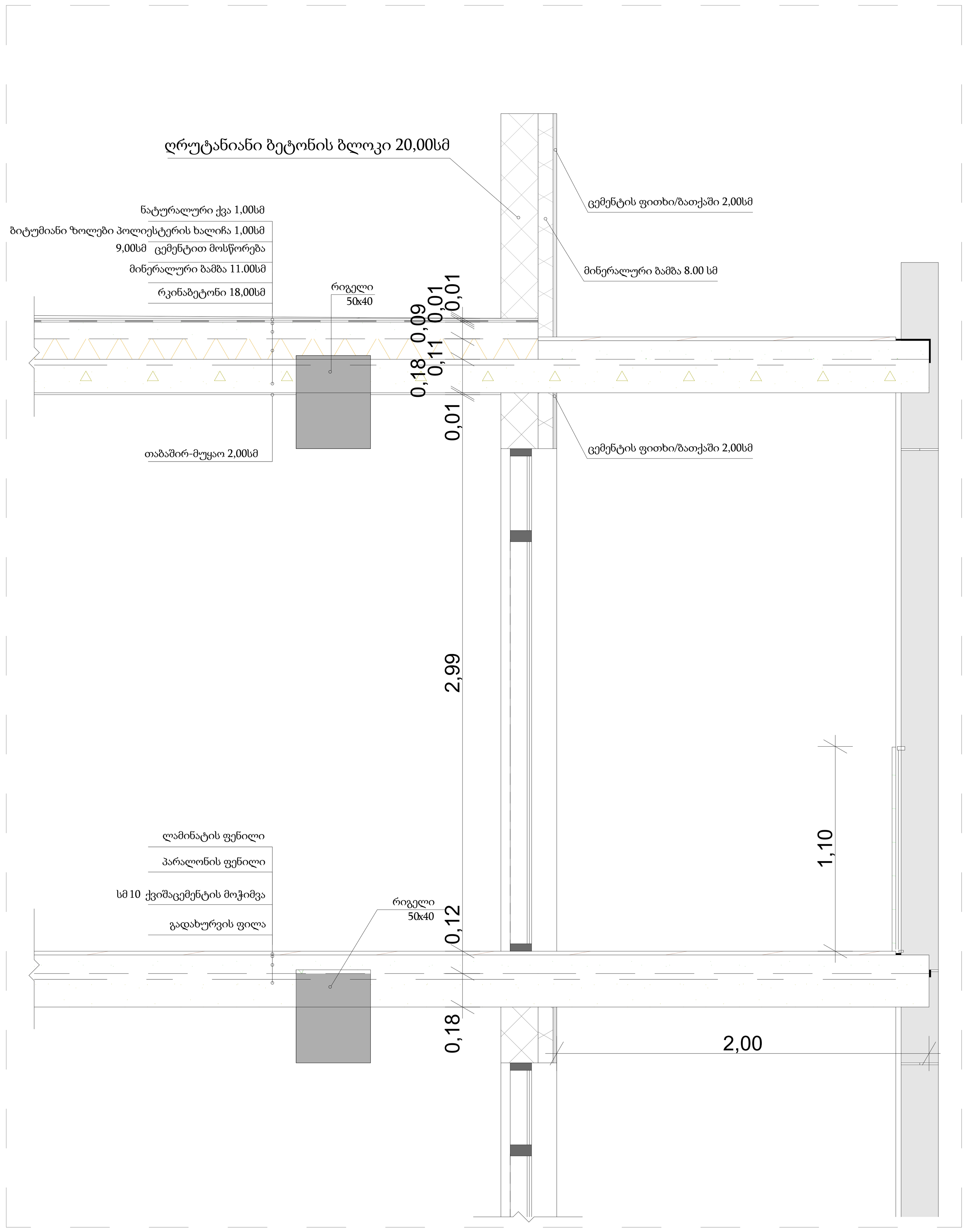

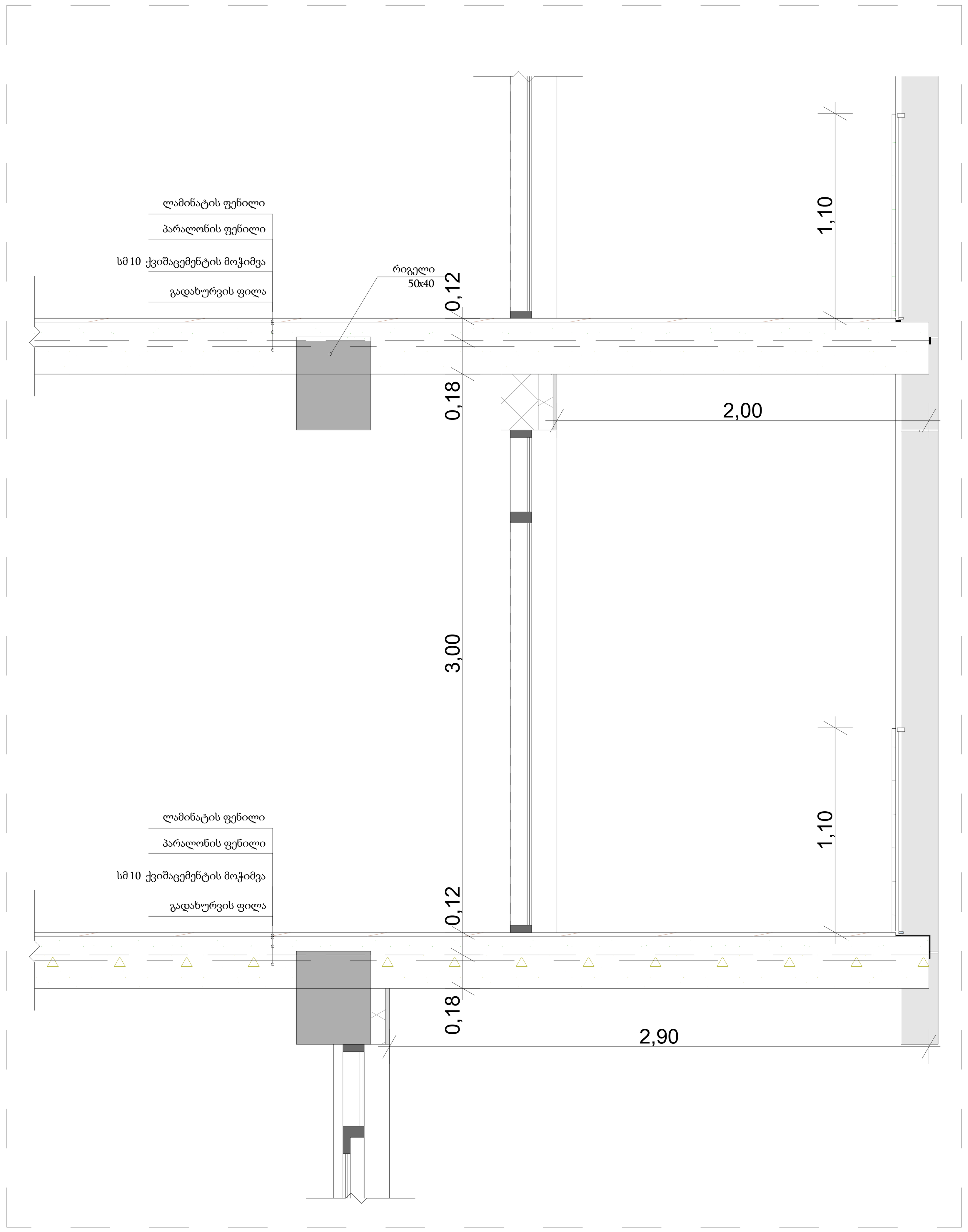

გადახურვის დეტალი მ. 1:20

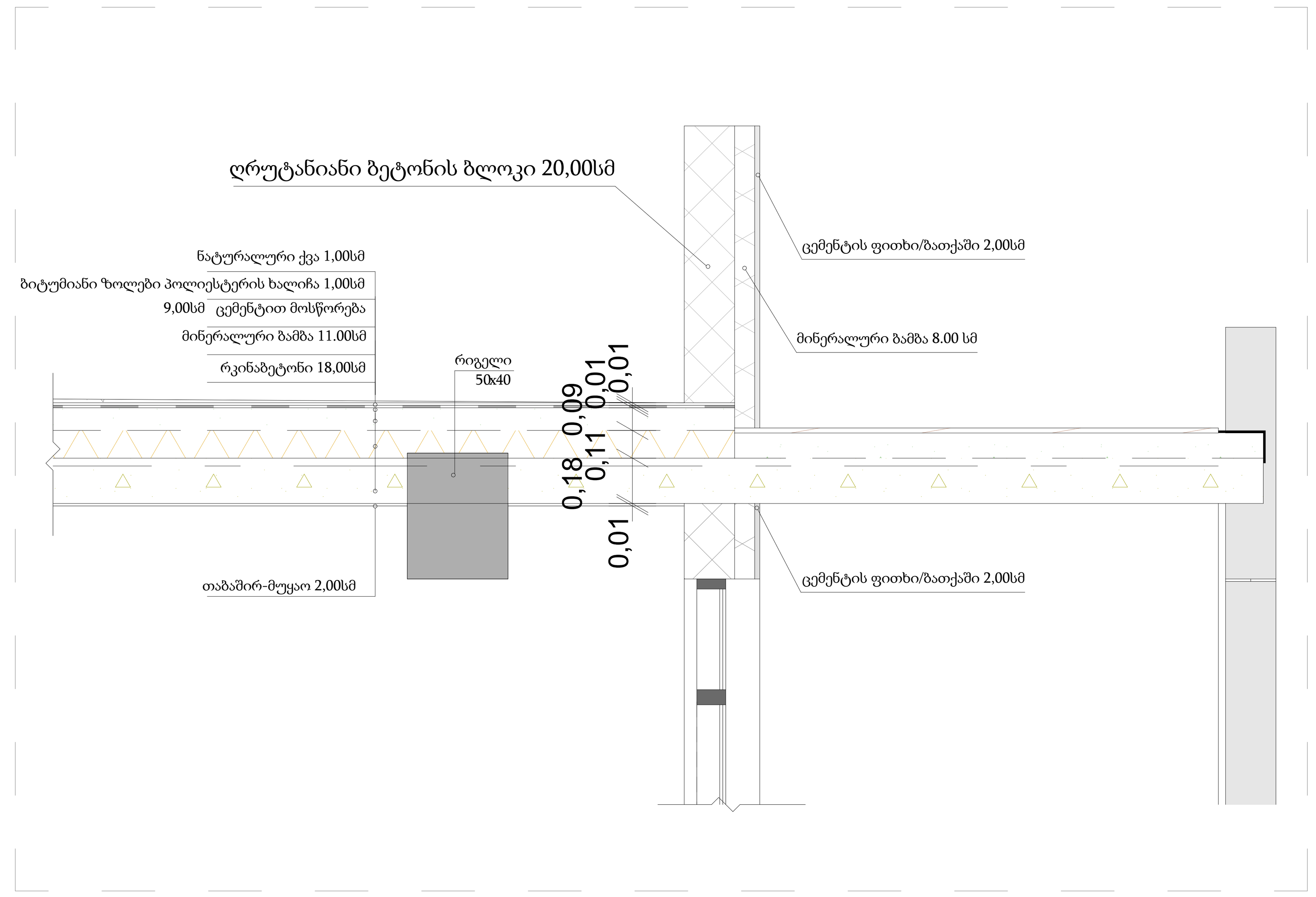

კედლის, იატაკის და გადახურვის კვანძები მ. 1:20

<u>ქვედა იატაკის ფილა</u>

ხე - მყარი/მაგარი 2.00სმ
ცემენტით მოსწორება 8.00სმ
რკინაბეტონი 20.00სმ
მინერალური ბამბა 10.00სმ
თაბაშირ-მუყაო 2.00სმ

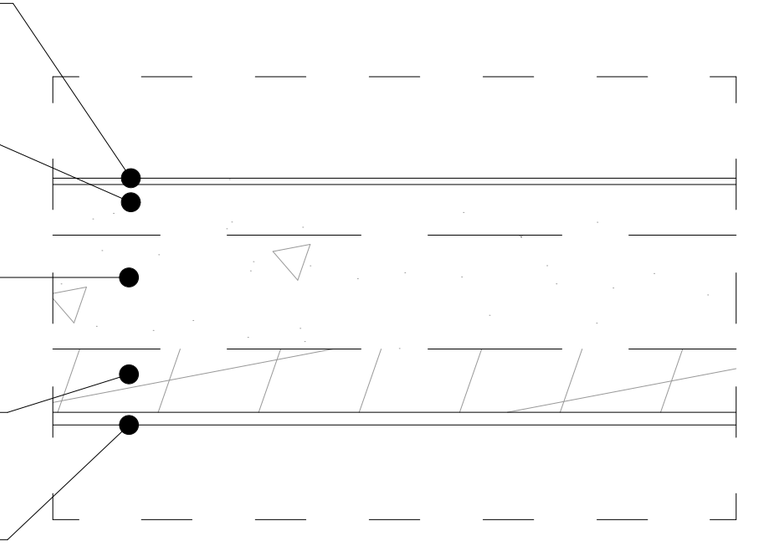

<u>ფასადის ლესვა-ღებვა</u>

ცემენტის ფითხი/ბათქაში 2.00სმ
მინერალური ბამბა 8.00სმ
ღრუტანიანი ბეტონის ბლოკი 20.00სმ

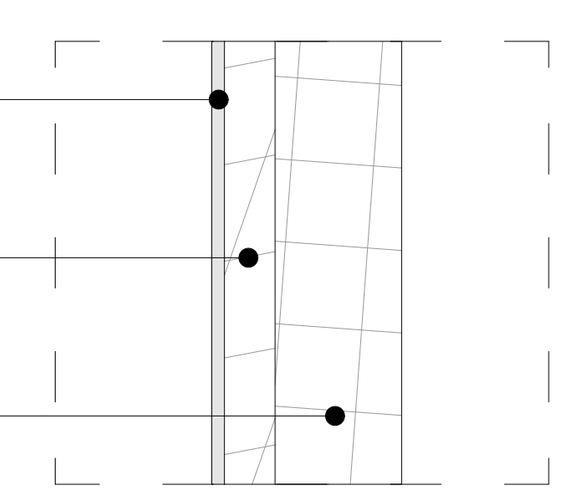

<u>ბრტყელი გადახურვა</u>

ნატურალური ქვა 1.00სმ
ბიტუმიანი ზოლები პოლიესტერის ხალიჩით 1.00სმ
ცემენტით მოსწორება 9.00სმ
მინერალური ბამბა 11.00სმ
რკინაბეტონი 18.00სმ
თაბაშირ-მუყაო 2.00სმ

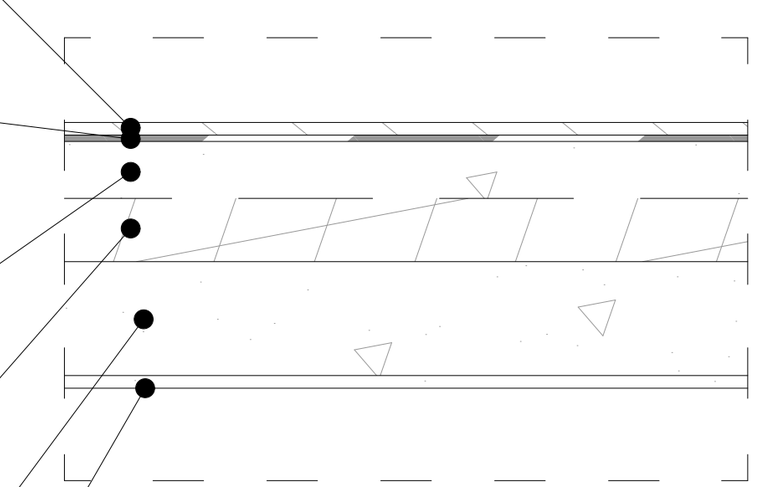

შენიშვნები	
შპს "კონსოლი"	
ობიექტი:	მრავალბინიანი საცხოვრებელი სახლი
მისამართი:	ქ.თბილისი, ლისის ტბის მიმდებარედ ნაკვეთი ს/კ;01.10.18.009.014
არქიტექტურული ნაწილი	
ნახაზი:	ფასადის ფრაგმენტი
მასშტაბი:	1:20
დირექტორი:	დავით ლექვთაძე
პრ. მთ. არქიტექტორი:	რ. ტყემალაძე
დაამუშავა:	რ.ტყემალაძე
ფორმატი: A2	
ფურცელი:	ფურცლები: