განივი ჭრილი დეტალებით

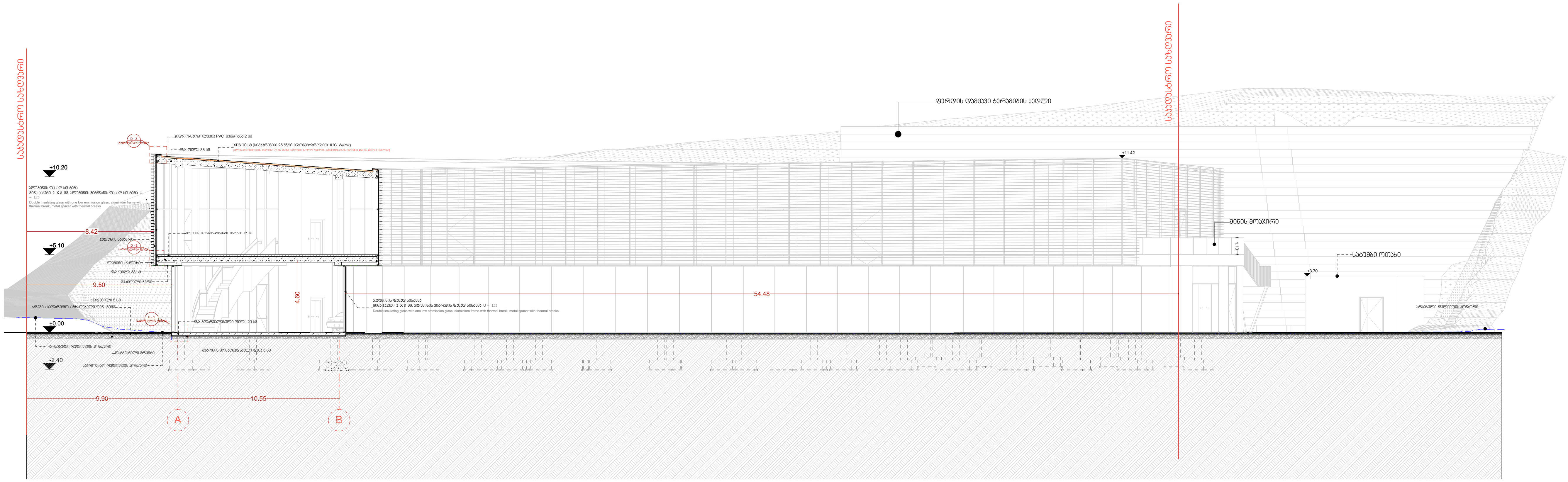

D - 1

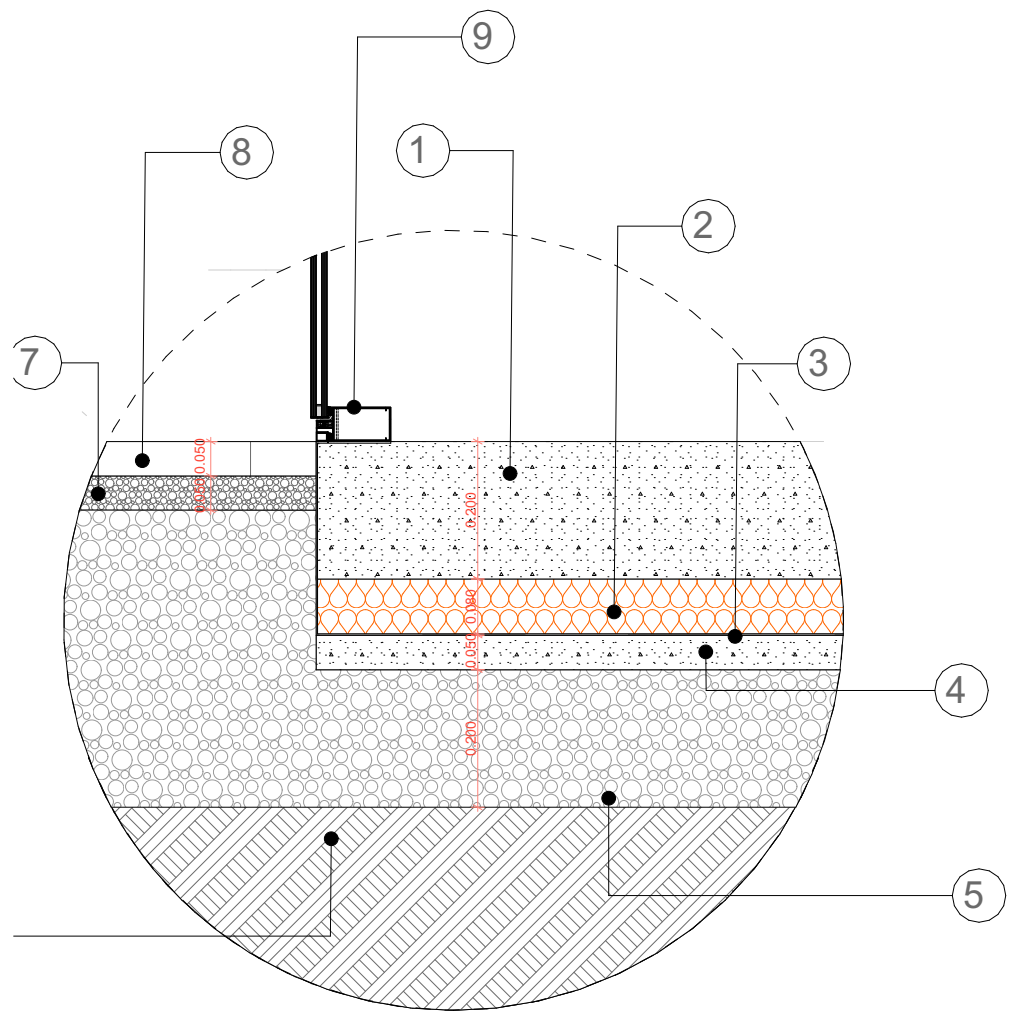

ექსპლიკაცია - საძირკვლის ფილა

1. რკინა-ბეტონის მოპრიალებული ფილა 200 მმ.
2.XPS ფილა 80 მმ (სიმკვრივით 25 კგ/მ³, თბოგამტარობით - 0.03 W/(mk)
3. ჰიდრო-საიზოლაციო PVC მემბრანა 2 მმ.
4. ბეტონის მოსამზადებელი ფენა 50 მმ
5. მოხრეშვა 200 მმ
6. დატკეპნილი გრუნტი
7. ხრეშის საფარი/მოსამზადებელი ფენა 50მმ
8. ღრუტანიანი წყალგამტარი ქვაფენილი 50 მმ
9.ალუმინის ვიტრაჟის ფასად სისტემა U = 1.75 მინა-პაკეტი 2 X 8 მმ.

Double insulating glass with one low emmission glass, aluminium frame with thermal break, metal spacer with thermal breaks

D - 2

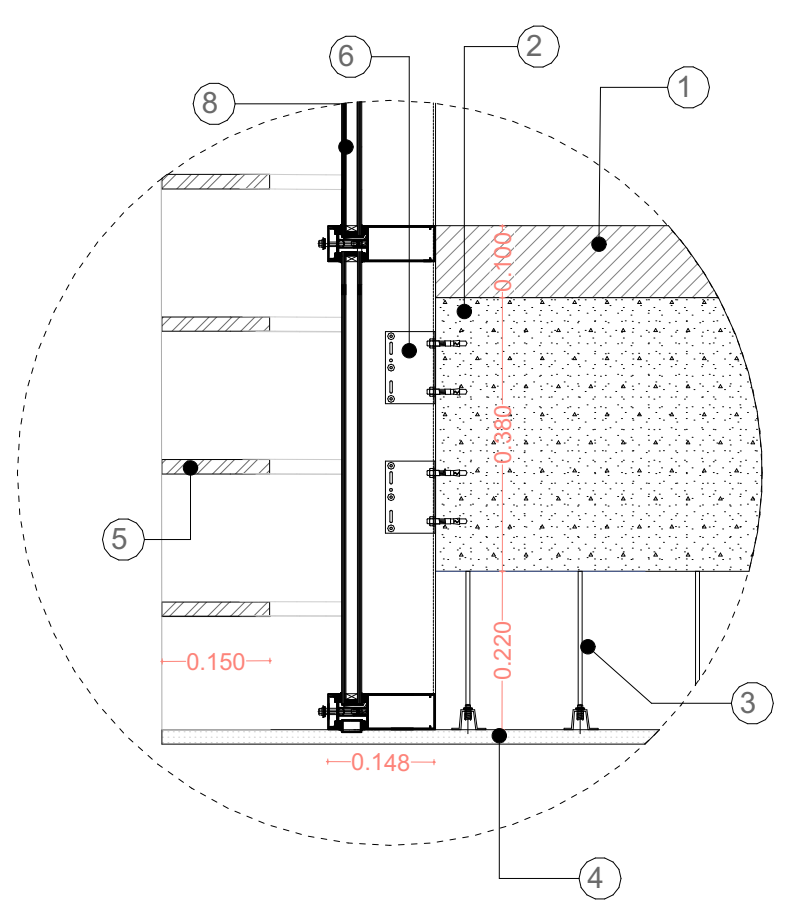

ექსპლიკაცია - სართულშუა ფილა

1. ბეტონის მოპრიალებული იატაკი 120 მმ.
2. რ/ბ ფილა 380 მმ.
3. შეკიდეული ჭერის სამაგრი
4. შეკიდული ჭერი
5. მეტალის ჟალუზი
6. ფოლადის დუბელი
7. ჟალუზის სამაგრი
8. ალუმინის ფასად სისტემა

მინა-პაკეტი 2 X 8 მმ. ალუმინის ვიტრაჟის ფასად სისტემა U = 1.75

Double insulating glass with one low emmission glass, aluminium frame with thermal break, metal spacer with thermal breaks

D - 3

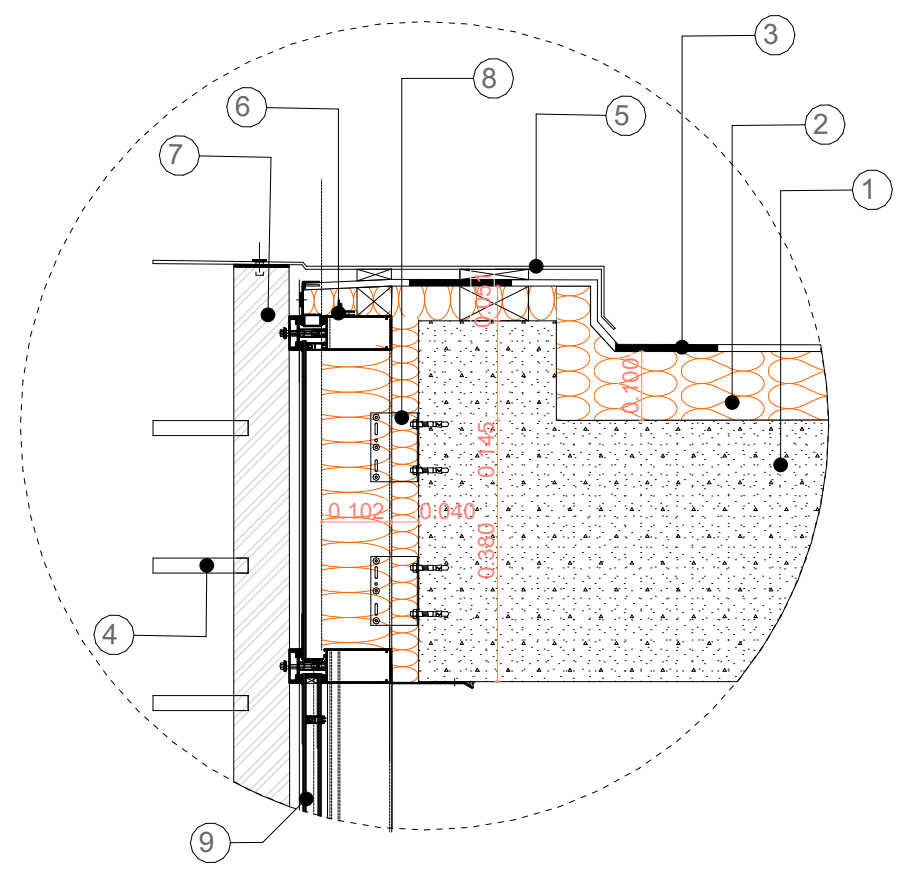

ექსპლიკაცია - სახურავის ფილა

1. რკინაბეტონის ფილა 380 მმ.
2. XPS - თბოიზოლაცია 100 მმ. (სიმკვრივით 25 კგ/მ³, თბოგამტარობით - 0.03 W/(mk)
3. ჰიდრო-საიზოლაციო PVC მემბრანა 2 მმ
4. მეტალის ჟალუზი
5. ლითონის პროფილი
6. ვიტრაჟის პროფილი
7. ჟალუზის სამაგრი
8. ფოლადის დუბელი
9. ალუმინის ვიტრაჟის ფასად სისტემა U = 1.75 მინა-პაკეტი 2 X 8 მმ.

Double insulating glass with one low emmission glass, aluminium frame with thermal break, metal spacer with thermal breaks

D - 4

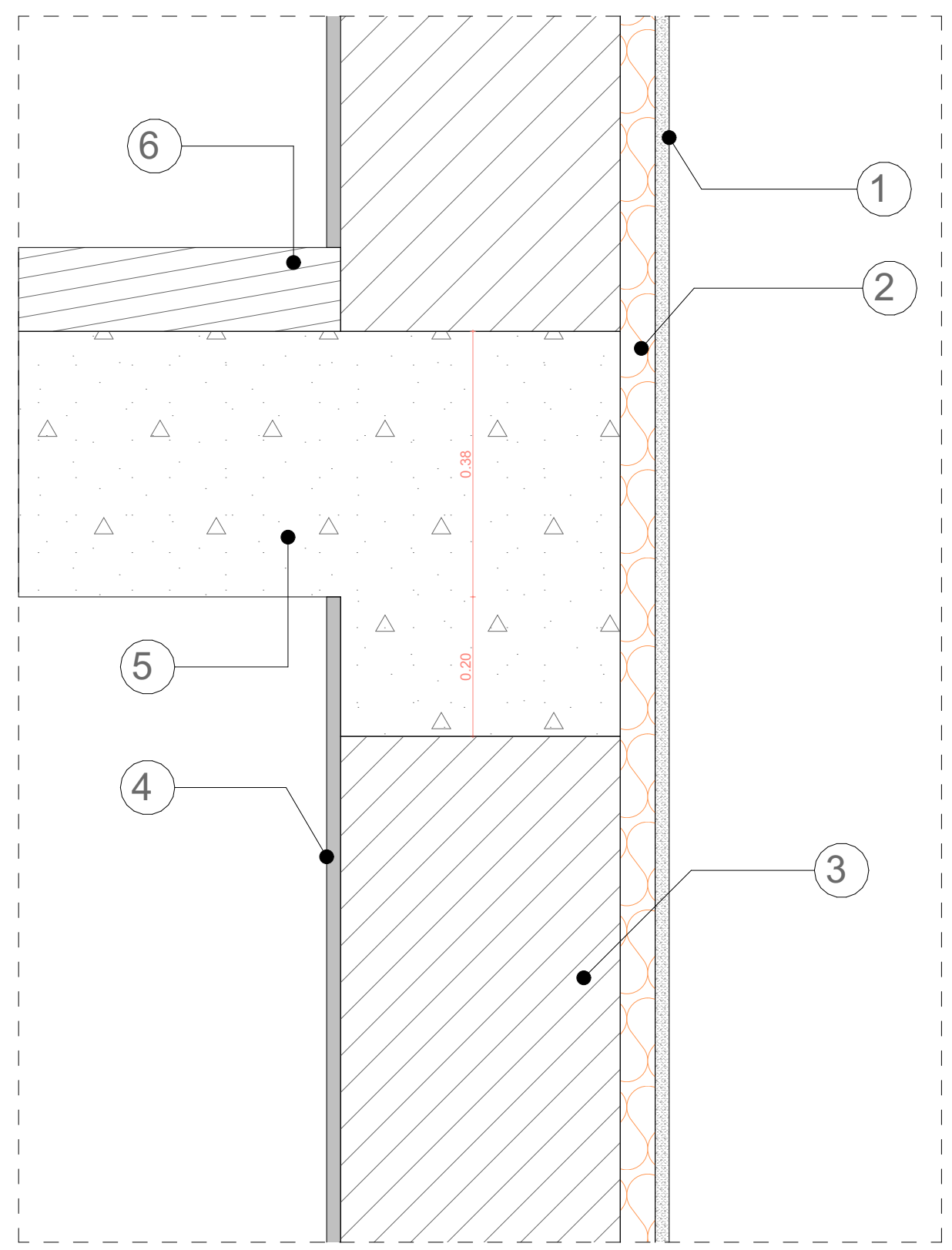

ექსპლიკაცია - კედელი

1. ცემენტი ფითხი/ბათქაში 20 მმ
2. XPS ფილა 50 მმ (სიმკვირვით 25 კგ/მ³, თბოგამტარობით - 0.3 W/(mk)
3. მსუბუქი ბეტონის ღრუტანიანი ბლოკი 40 მმ (სიმკვრივით 700 კგ/მ³, თბოგამტარობით - 0.37 W/(mk)
4. თაბაშირი ფითხი/ბათქაში 20მმ
5. რკინა-ბეტონის ფილა 38 მმ
6. ბეტონის მოპრიალებული იატაკი 12 მმ

Mosulishvili & Partners

დ.ჯონაძის ქ. №10
0105 ქ.თბილისი
საქართველო
ტელ: +995 322 438955
მობ: +995 577 799205
giorgi@mosulishvili.ge
www.mosulishvili.ge

წინამდებარე დოკუმენტი წარმოადგენს "მოსულიშვილი & პარტნიორების" საკუთრებას.
ყველა ნახაზი და მასში მოცემული ინფორმაცია განკუთვნილია მხოლოდ კონტრაქტორებისა და უფლებამოსილი პირებისთვის არქიტექტურული ინფორმაციის მისაღებად. მისი გამოყენება სხვა ნებისმიერი პროექტისათვის ან სხვა დანიშნულებით დაუშვებელია.

დოკუმენტის ნებისმიერი ფორმით სრულად ან ნაწილობრივ კოპირება აკრძალულია "მოსულიშვილი & პარტნიორების" წინასწარი წერილობითი თანხმობის გარეშე.

პროექტის მისამართი

ქ.თბილისი, დაბა ზაჰესი, კასკადისა და წინამძღვრიშვილის გადაკვეთაზე, კეცხოველის N32

მესაკუთრე

შპს "ვაზი +"

ID ნომერი : 236047023

პროექტის დასახელება

"მრავალადგილიანი ავტოსადგომი"

პირობითი აღნიშვნები

საკადასტრო საზღვარი

ნიშნული

0.00 აბსოლუტური ნოლი შეესაბამება +457.10



ნახაზის დასახელება

განივი ჭრილი დეტალებით

ნახაზის მასშტაბი 1:100

დირექტორი:
გიორგი მოსულიშვილი

არქიტექტორი
მარიამ მაყაშვილი

არქიტექტორი
ნინო ბუჭუხიშვილი

არქიტექტორი
სალომე გოგიჩაიშვილი

თარიღი	ფორმატი
2026	A-3

გვერდი	A.02.1

გრძივი ჭრილი

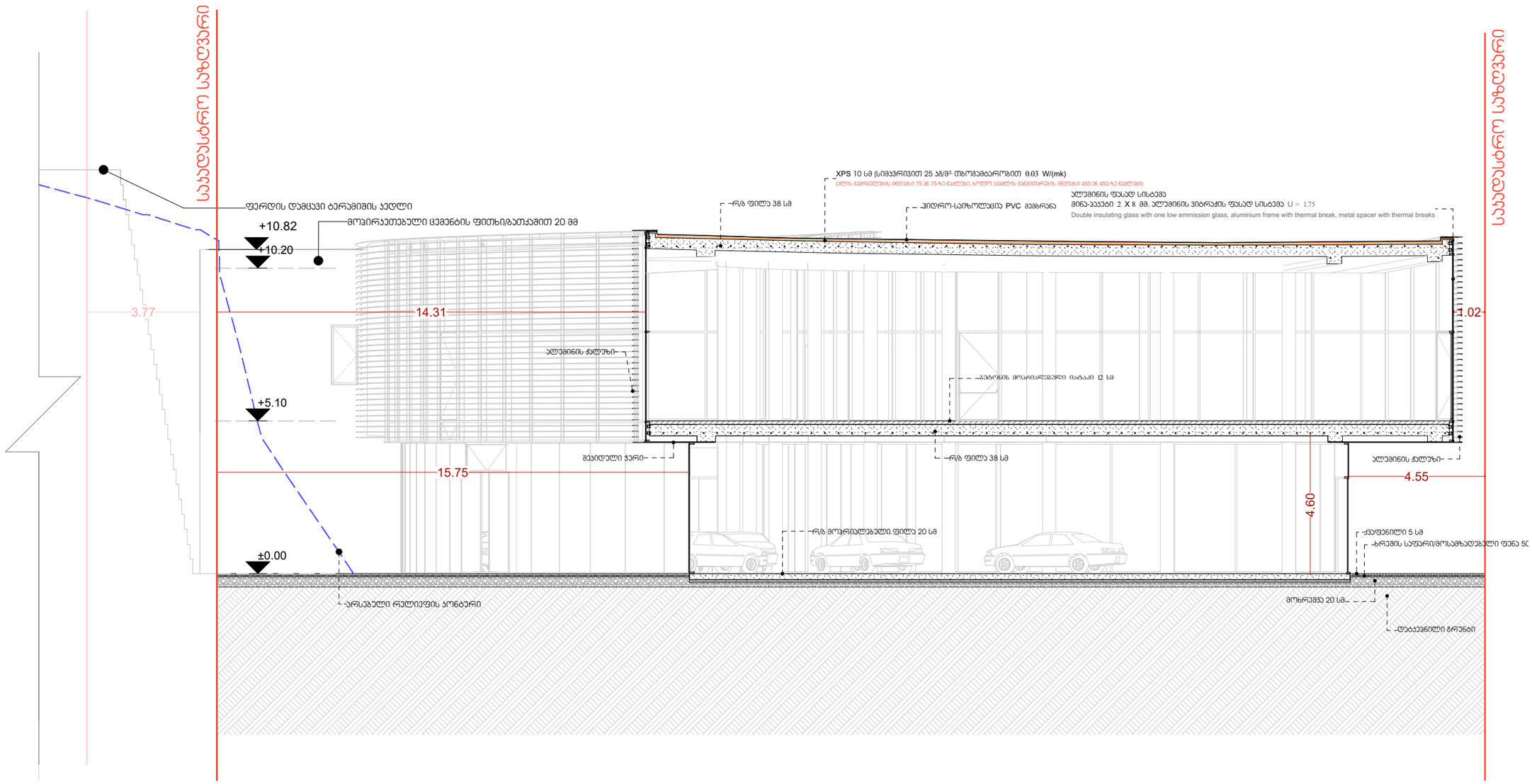

Mosulishvili & Partners

დ.ჭონქაძის ქ. №10
0105 ქ.თბილისი
საქართველო
ტელ: +995 322 438955
მობ: +995 577 799205
giorgi@mosulishvili.ge
www.mosulishvili.ge

წინამდებარე დოკუმენტი წარმოადგენს "მოსულიშვილი & პარტნიორების" საკუთრებას.
ყველა ნახაზი და მასში მოცემული ინფორმაცია განკუთვნილია მხოლოდ კონტრაქტორებისა და უფლებამოსილი პირებისთვის არქიტექტურული ინფორმაციის მისაღებად. მისი გამოყენება სხვა ნებისმიერი პროექტისათვის ან სხვა დანიშნულებით დაუშვებელია.

დოკუმენტის ნებისმიერი ფორმით სრულად ან ნაწილობრივ კოპირება აკრძალულია "მოსულიშვილი & პარტნიორების" წინასწარი წერილობითი თანხმობის გარეშე.

პროექტის მისამართი

ქ.თბილისი, დაბა ზაჭესი, კასაბდისა და წინამძღვრიშვილის გადაკვეთაზე, კეცხოველის N32

მესაკუთრე

შპს "ვაზი +"

ID ნომერი : 236047023

პროექტის დასახელება

"მრავალსართულიანი აპარტამენტი"

პირობითი აღნიშვნები

საპროექტო საზღვარი
ნიშნული
0.00 აბსოლუტური ნოლი შეესაბამება +457.10



ნახაზის დასახელება

გრძივი ჭრილი

ნახაზის მასშტაბი 1:100

დირექტორი:
გიორგი მოსულიშვილი

არქიტექტორი
მარიამ მაყაშვილი

არქიტექტორი
ნინო ბუჯუხიშვილი

არქიტექტორი
სალომე გოგიჩაიშვილი

თარიღი	ფორმატი
2026	A-3

გვერდი	
A.02.2	

ჭრილი A - B

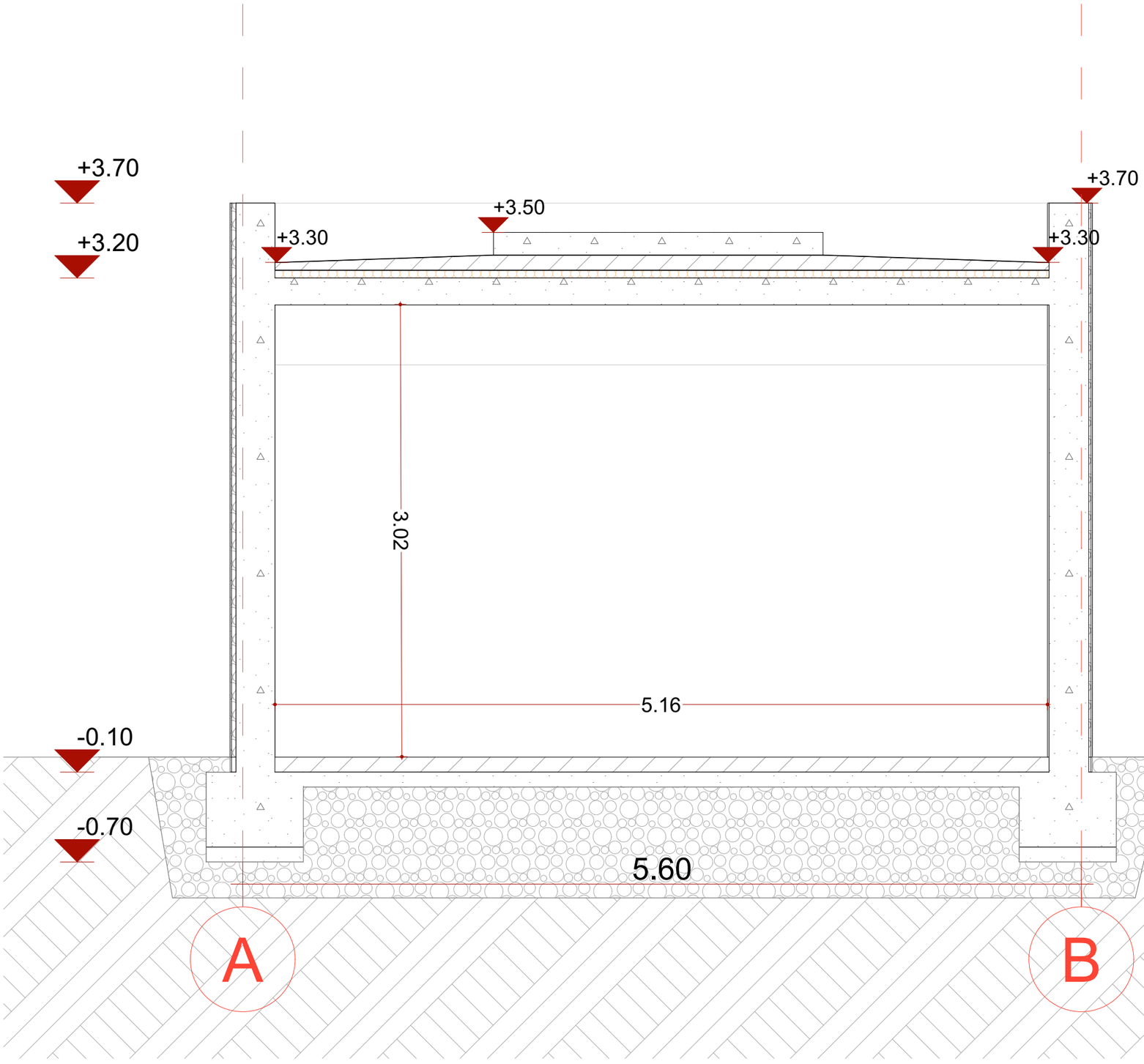

Mosulishvili & Partners

დ.ჭონქაძის ქ. №10
0105 ქ.თბილისი
საქართველო
ტელ: +995 322 438955
მობ: +995 577 799205
giorgi@mosulishvili.ge
www.mosulishvili.ge

წინამდებარე დოკუმენტი წარმოადგენს "მოსულიშვილი & პარტნიორების" საკუთრებას.
ყველა ნახაზი და მასში მოცემული ინფორმაცია განკუთვნილია მხოლოდ კონტრაქტორებისა და უფლებამოსილი პირებისთვის არქიტექტურული ინფორმაციის მისაღებად. მისი გამოყენება სხვა ნებისმიერი პროექტისათვის ან სხვა დანიშნულებით დაუშვებელია.

დოკუმენტის ნებისმიერი ფორმით სრულად ან ნაწილობრივ კოპირება აკრძალულია "მოსულიშვილი & პარტნიორების" წინასწარი წერილობითი თანხმობის გარეშე.

პროექტის მისამართი

ქ.თბილისი, დაბა ზაჭესი, კასაბდისა და წინამძღვრიშვილის გადაკვეთაზე, კეცხოველის N32

მესაკუთრე

შპს "ვაზი +"

ID ნომერი : 236047023

პროექტის დასახელება

"მრავალსართიანი აპარტამენტი"

პირობითი აღნიშვნები

საპროექტო საზღვარი

ნიშნული

0.00 აბსოლუტური ნოლი შეესაბამება +457.10



ნახაზის დასახელება

ჭრილი A - B

ნახაზის მასშტაბი 1:100

დირექტორი:
გიორგი მოსულიშვილი

არქიტექტორი
მარიამ მუსულიშვილი

არქიტექტორი
ნინო ბუჯუნიშვილი

არქიტექტორი
სალომე გოგიჩაიშვილი

თარიღი	ფორმატი
2026	A-3

გვერდი A.04.4

ჭრილი 3 - 1

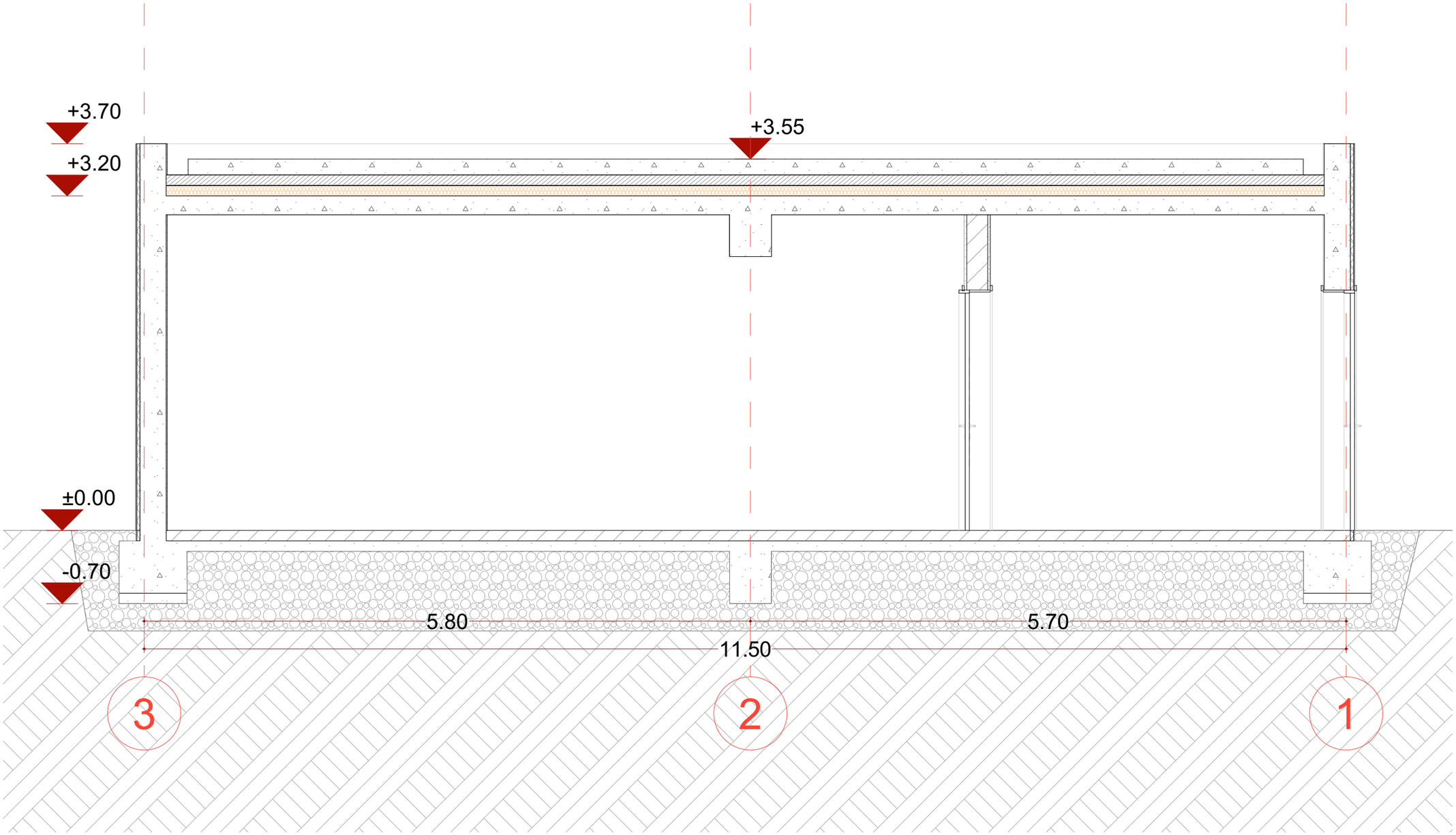

Mosulishvili & Partners

დ.ჭონქაძის ქ. №10
0105 ქ.თბილისი
საქართველო
ტელ: +995 322 438955
მობ: +995 577 799205
giorgi@mosulishvili.ge
www.mosulishvili.ge

წინამდებარე დოკუმენტი წარმოადგენს "მოსულიშვილი & პარტნიორების" საკუთრებას.
ყველა ნახაზი და მასში მოცემული ინფორმაცია განკუთვნილია მხოლოდ კონტრაქტორებისა და უფლებამოსილი პირებისთვის არქიტექტურული ინფორმაციის მისაღებად. მისი გამოყენება სხვა ნებისმიერი პროექტისათვის ან სხვა დანიშნულებით დაუშვებელია.

დოკუმენტის ნებისმიერი ფორმით სრულად ან ნაწილობრივ კოპირება აკრძალულია "მოსულიშვილი & პარტნიორების" წინასწარი წერილობითი თანხმობის გარეშე.

პროექტის მისამართი

ქ.თბილისი, დიბა ზაჰესი, კასაადისა და წინამძღვრიშვილის გადაკვეთაზე, კეცხოველის N32

მესაკუთრე

შპს "ვაზი +"

ID ნომერი : 236047023

პროექტის დასახელება

"მრავალდონიანი აეტოსადგომი"

პირობითი აღნიშვნები

საპროექტო საზღვარი

ნიშნული

0.00 აბსოლუტური ნოლი შეესაბამება +457.10



ნახაზის დასახელება

ჭრილი 3 - 1

ნახაზის მასშტაბი 1:100

დირექტორი:
გიორგი მოსულიშვილი

არქიტექტორი
მარიამ მუსულიშვილი

არქიტექტორი
ნინო ბუჯუნიშვილი

არქიტექტორი
სალომე გოგიჩაიშვილი

თარიღი	ფორმატი
2026	A-3

გვერდი A.04.5

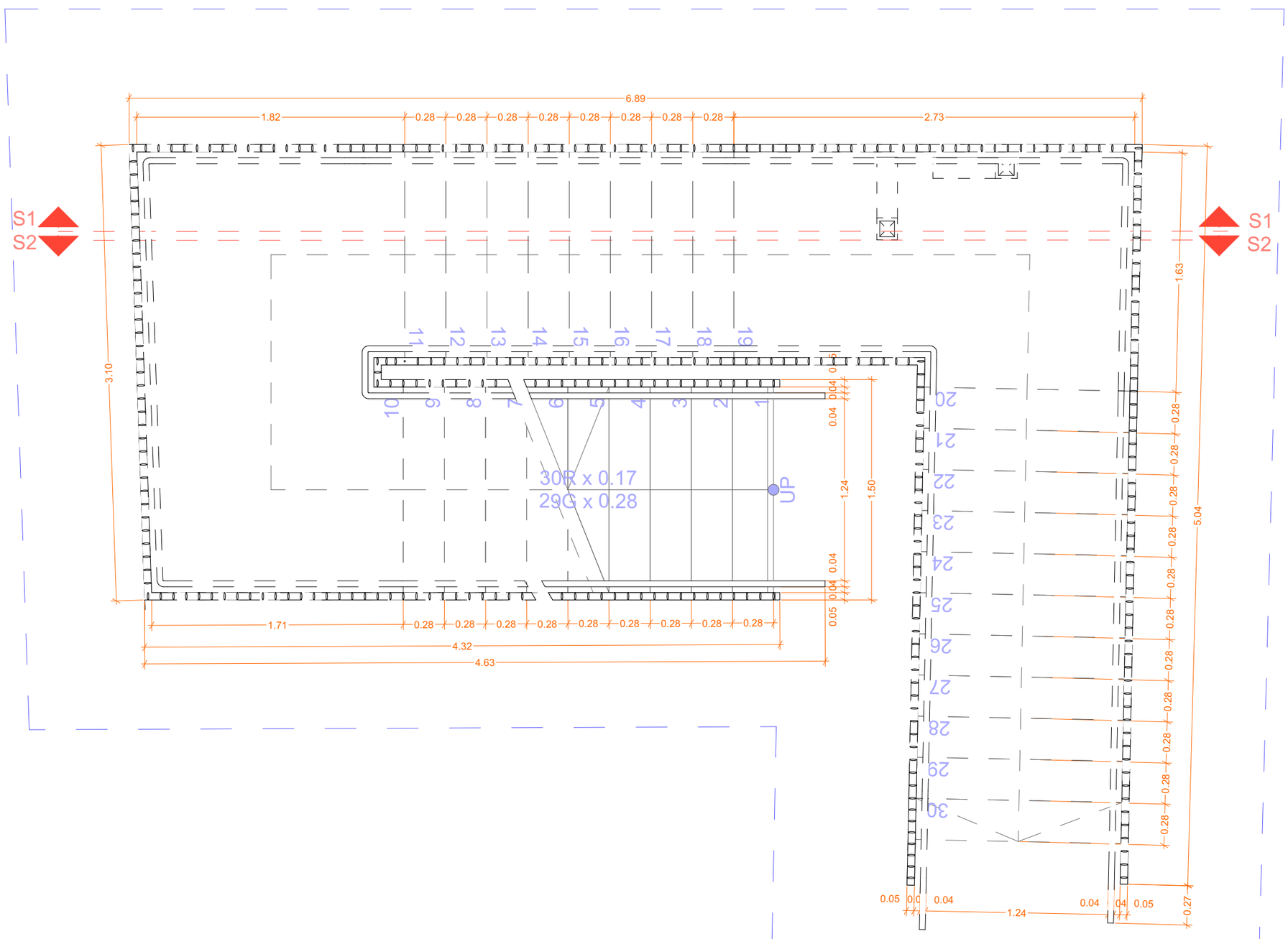

Mosulishvili & Partners

დ.ჭონქაძის ქ. №10
0105 ქ.თბილისი
საქართველო
ტელ: +995 322 438955
მობ: +995 577 799205
giorgi@mosulishvili.ge
www.mosulishvili.ge

წინამდებარე დოკუმენტი წარმოადგენს "მოსულიშვილი & პარტნიორების" საკუთრებას.
ყველა ნახაზი და მასში მოცემული ინფორმაცია განკუთვნილია მხოლოდ კონტრაქტორებისა და უფლებამოსილი პირებისთვის არქიტექტურული ინფორმაციის მისაღებად. მისი გამოყენება სხვა ნებისმიერი პროექტისათვის ან სხვა დანიშნულებით დაუშვებელია.

დოკუმენტის ნებისმიერი ფორმით სრულად ან ნაწილობრივ კოპირება აკრძალულია "მოსულიშვილი & პარტნიორების" წინასწარი წერილობითი თანხმობის გარეშე.

პროექტის მისამართი

ქ.თბილისი, დაბა ზაჭესი, კასაბდისა და წინამძღვრიშვილის გადაკვეთაზე, კეცხოველის N32

მესაკუთრე

შპს "ვაზი +"

ID ნომერი : 236047023

პროექტის დასახელება

"მრავალდონიანი ავტოსადგომი"

პირობითი აღნიშვნები

- საკადასტრო საზღვარი
- ნიშნული
- 0.00 აბსოლუტური ნოლი შეესაბამება +457.10



ნახაზის დასახელება

გარე კიბე

ნახაზის მასშტაბი 1:100

დირექტორი:
გიორგი მოსულიშვილი

არქიტექტორი
მარიამ მაყაშვილი

არქიტექტორი
ნინო ბუჯუხიშვილი

არქიტექტორი
სალომე გოგიჩაიშვილი

თარიღი	ფორმატი
2026	A-3
გვერდი A.05.1	

section 1- 1

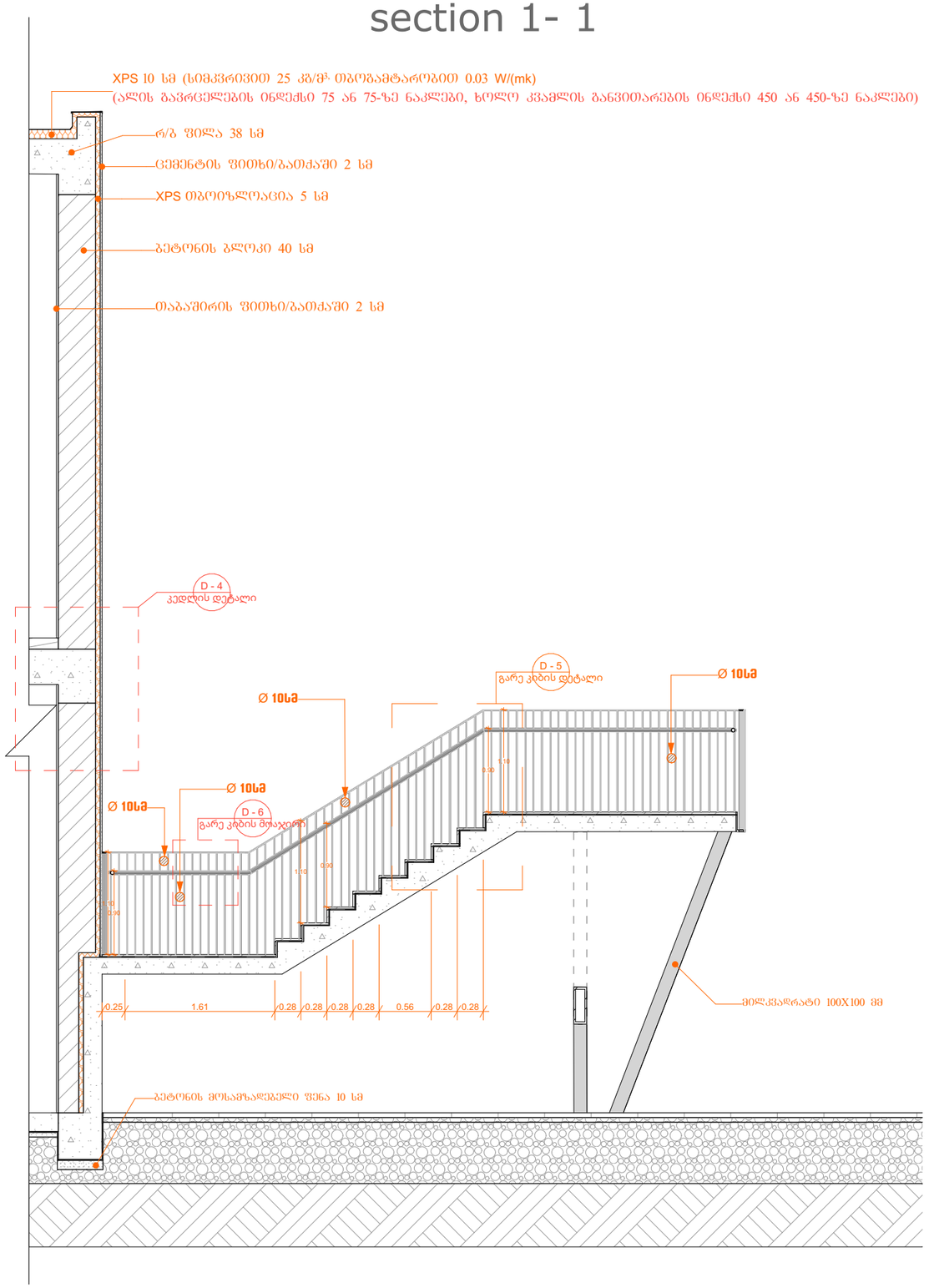

section 2-2

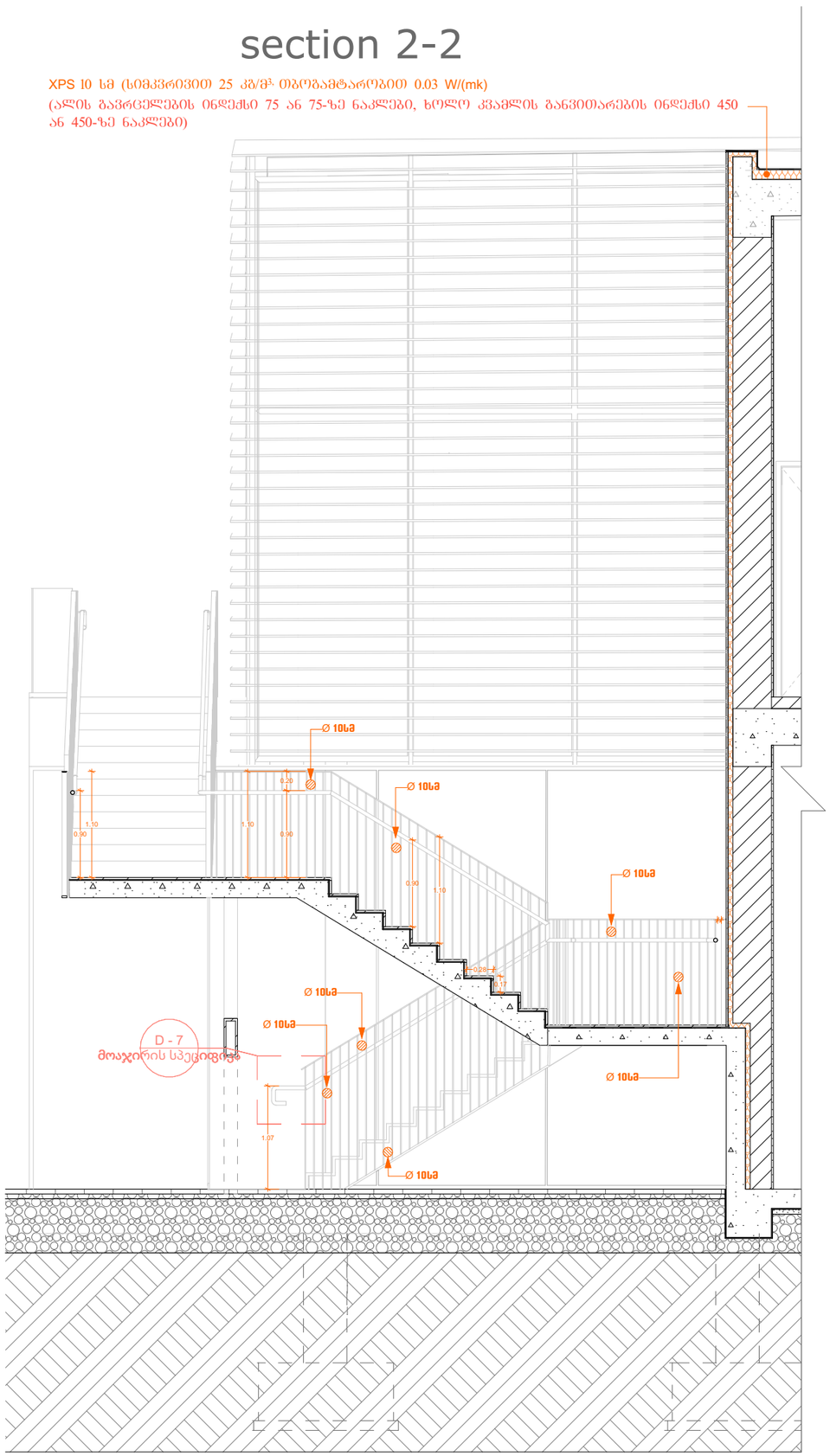

Mosulishvili & Partners

დ.ჭონქაძის ქ. №10
0105 ქ.თბილისი
საქართველო
ტელ: +995 322 438955
მობ: +995 577 799205
giorgi@mosulishvili.ge
www.mosulishvili.ge

წინამდებარე დოკუმენტი წარმოადგენს "მოსულიშვილი & პარტნიორების" საკუთრებას.
ყველა ნახაზი და მასში მოცემული ინფორმაცია განკუთვნილია მხოლოდ კონტრაქტორებისა და უფლებამოსილი პირებისთვის არქიტექტურული ინფორმაციის მისაღებად. მისი გამოყენება სხვა ნებისმიერი პროექტისათვის ან სხვა დანიშნულებით დაუშვებელია.

დოკუმენტის ნებისმიერი ფორმით სრულად ან ნაწილობრივ კოპირება აკრძალულია "მოსულიშვილი & პარტნიორების" წინასწარი წერილობითი თანხმობის გარეშე.

პროექტის მისამართი

ქ.თბილისი, დაბა ზაჭესი, კასაბდისა და წინამძღვრიშვილის გადაკვეთაზე, კეცხოველის N32

მესაკუთრე

შპს "ვაზი +"

ID ნომერი : 236047023

პროექტის დასახელება

"მრავალსადგილიანი ავტოსადგომი"

პირობითი აღნიშვნები

- საპროექტო საზღვარი
- ნიშნული
- 0.00 აბსოლუტური ნოლი შეესაბამება +457.10



ნახაზის დასახელება

კიბის ჭრილები

ნახაზის მასშტაბი 1:100

დირექტორი: გიორგი მოსულიშვილი
არქიტექტორი მარიამ მაყაშვილი
არქიტექტორი ნინო ბუჯუნიშვილი
არქიტექტორი სალომე გოგიჩაიშვილი

თარიღი	ფორმატი
2026	A-3

გვერდი	
A.05.2	

გარე კიბე დეტალი 1(D-01) მ 1:10

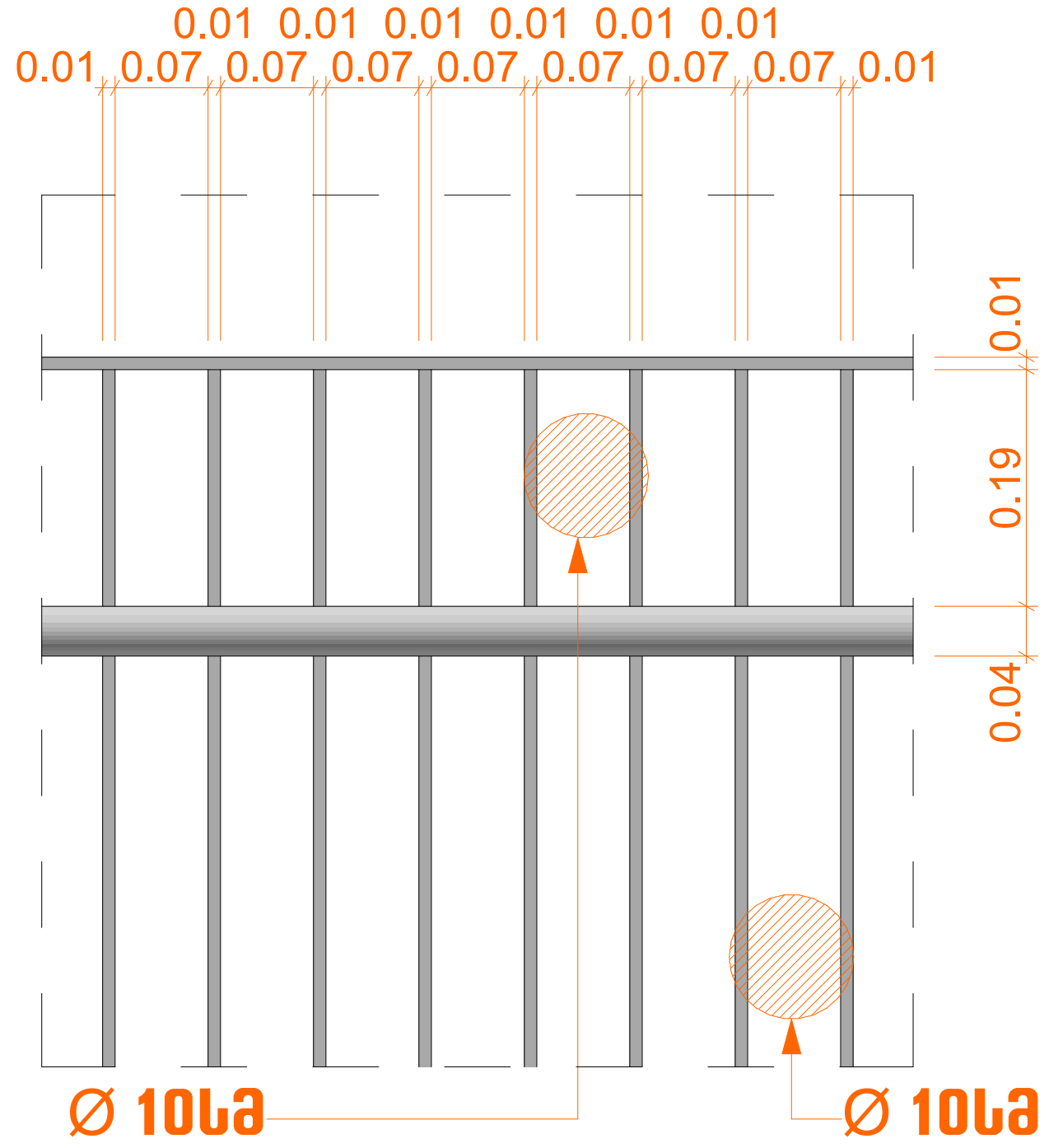

I ტიპის სფეროსებრი სახელური მ 1:10

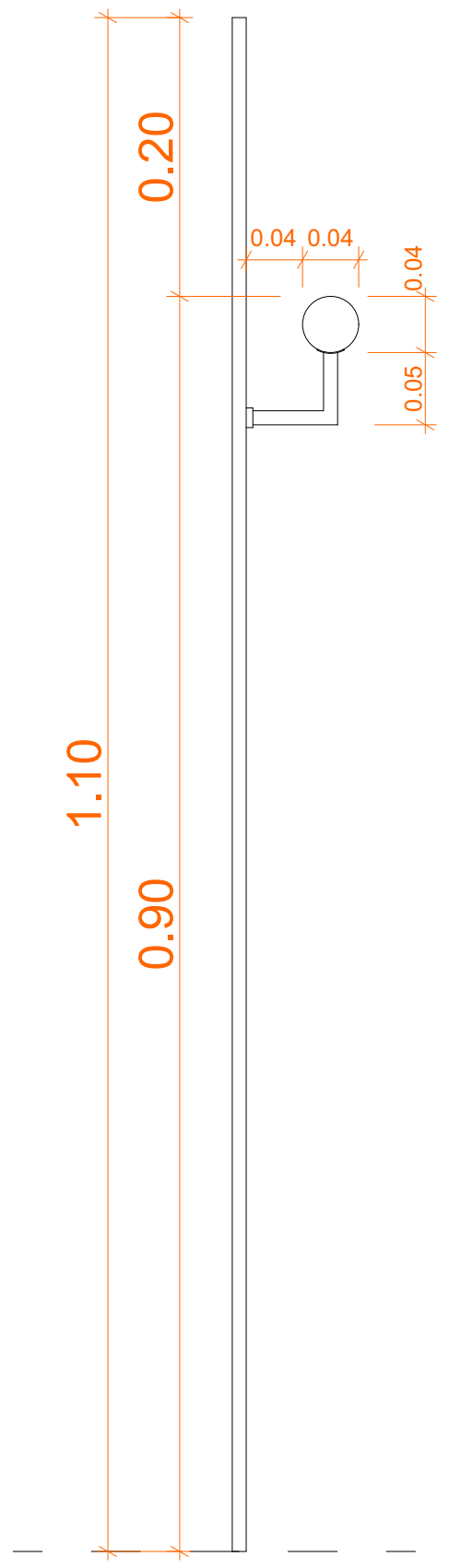

გარე კიბე დეტალი 2(D-02) მ 1:10

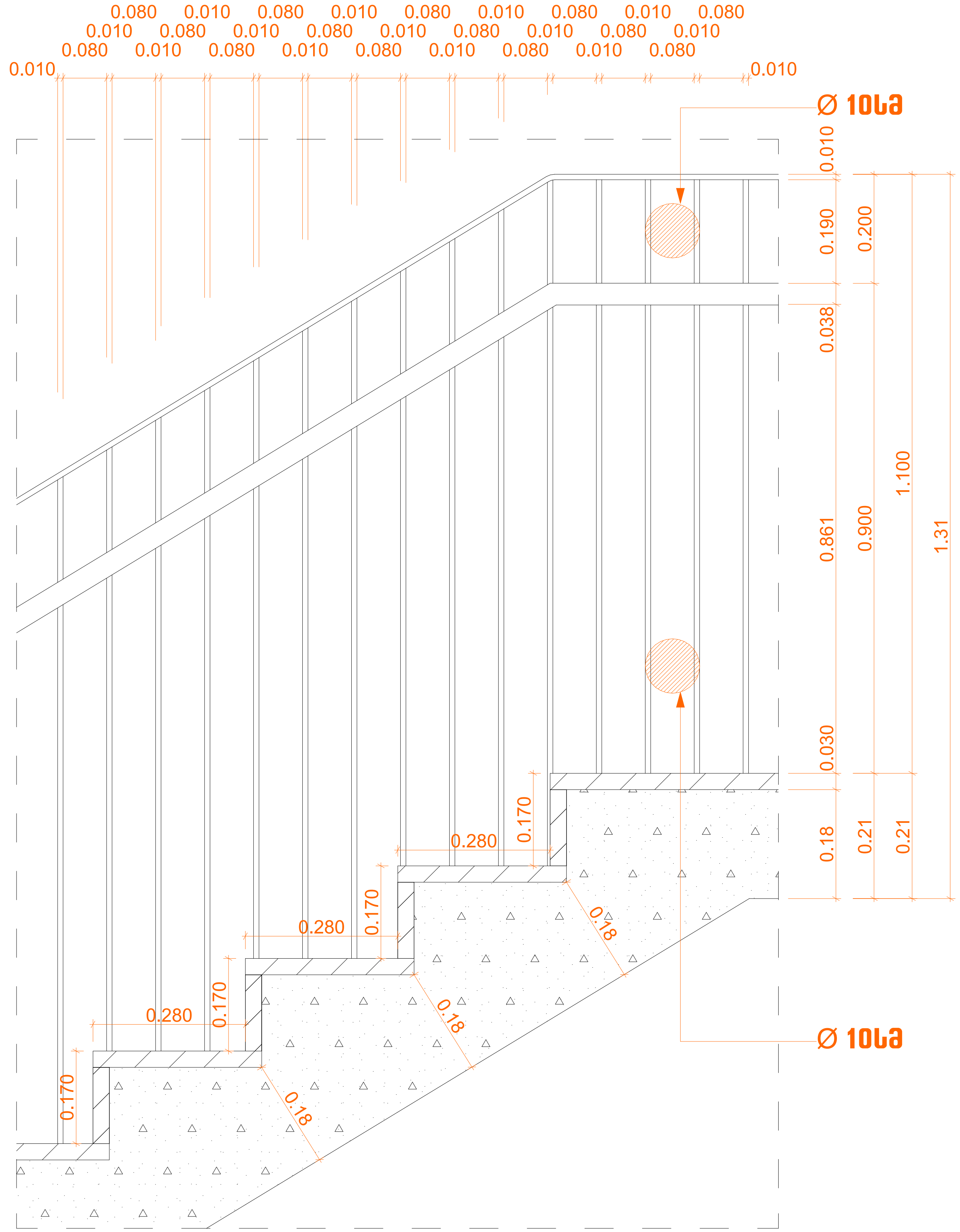

I ტიპის სფეროსებრი სახელური მ 1:10



გარე კიბე დეტალი 3(D-03) მ 1:10

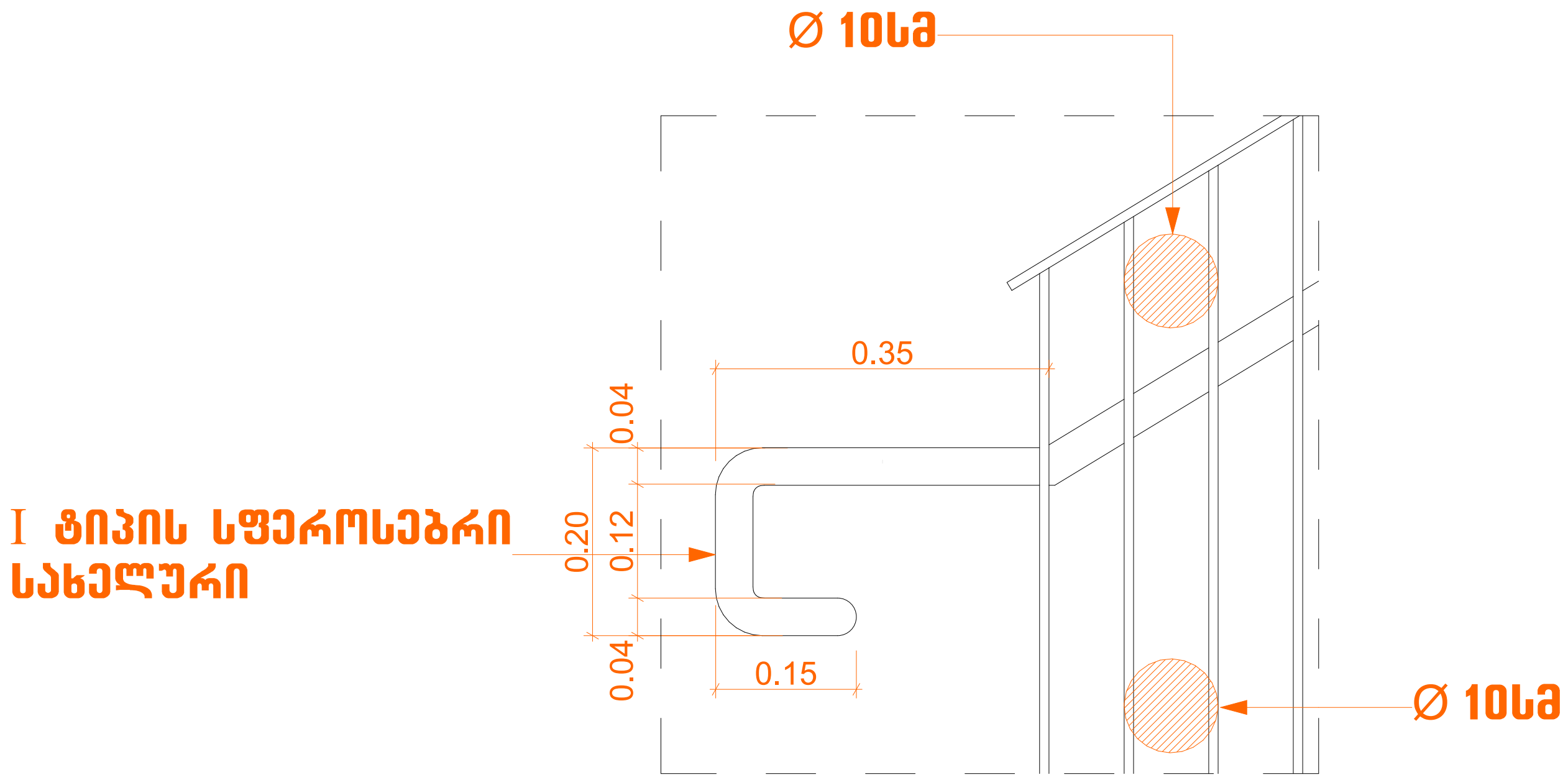

პროექტის მისამართი

მის: მცხეთა, ზაჰესი, ქუჩა კეცხოველის N32, ქალაქი თბილისი, დაბა ზაჰესი, კასკადისა და წინამძღვრიშვილის გადაკვეთაზე
ს/კ 01.72.12.118.009

პროექტის დასახელება

"ავტოკლუბი"

საპროექტო ორგანიზაცია

შპს მოსულიშვილი და პარტნიორები
დ. ჯონქაძის ქ № 10
0105 ქ. თბილისი,საქართველო
ტელ +995 322 43 89 55
მობ +995 577 79 92 05

რეგისტრირებულია ქ. თბილისი, საქართველო

კომპანიის ნომერი 204537778

პირობითი აღნიშვნები

საკადასტრო საზღვარი

აბსოლუტური ±0.00 ნიშნული შეესაბამება +559.30 ნიშნულს

ვიზუალიზაცია



ნახაზის დასახელება

გარე კიბე
ჭრილი 1-1(S-1)

ნახაზის მასშტაბი 1:10

მთავარი არქიტექტორი
გიორგი მოსულიშვილი

პროექტის არქიტექტორი
ნინო ბუჯუხიშვილი

პროექტის არქიტექტორი
სალომე გოგიჩაიშვილი

თარიღი	ფორმატი
	A-3
გვერდი A.05.3	

შიდა კიბე

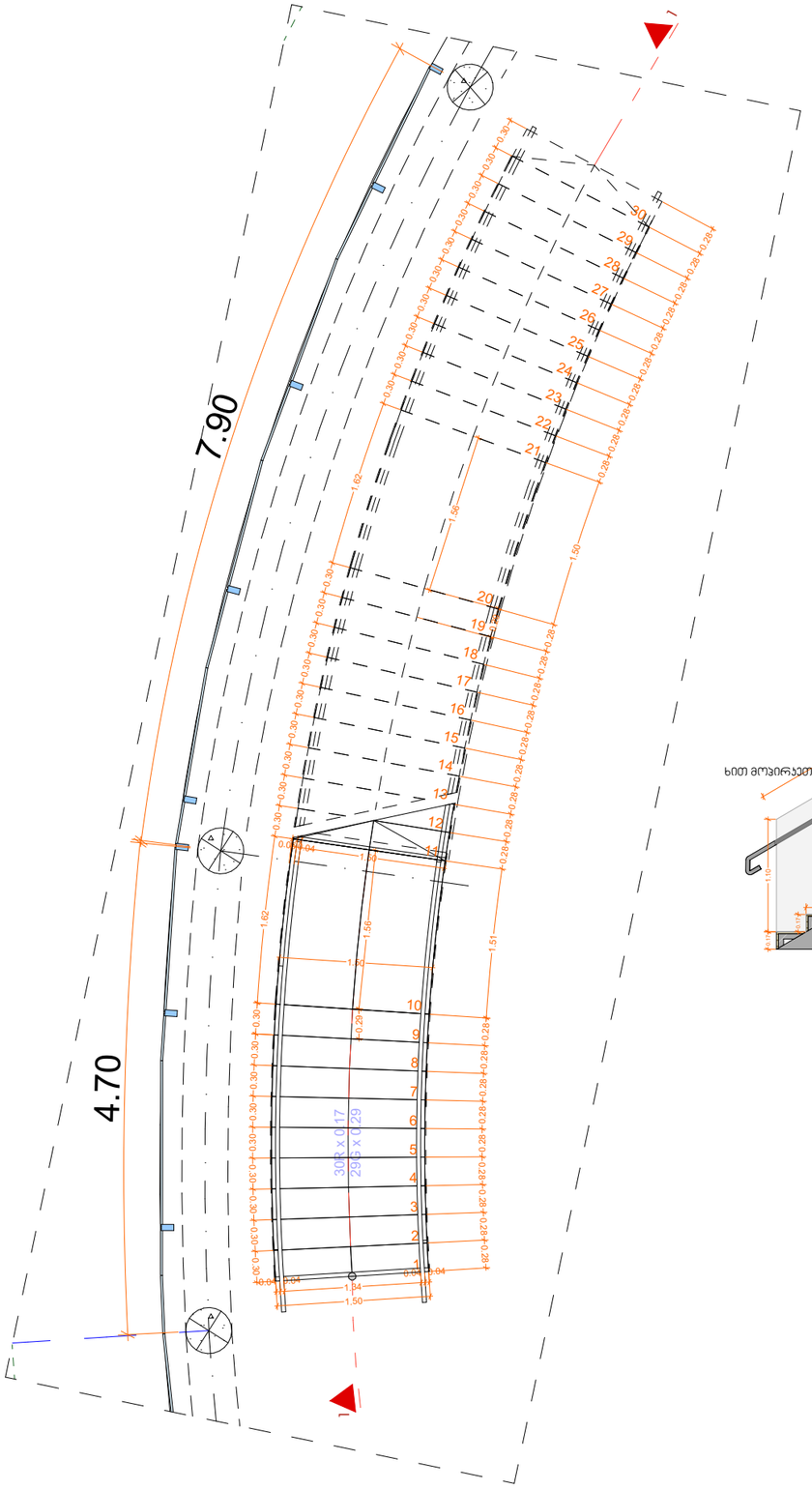

კიბის ჭრილი 1-1

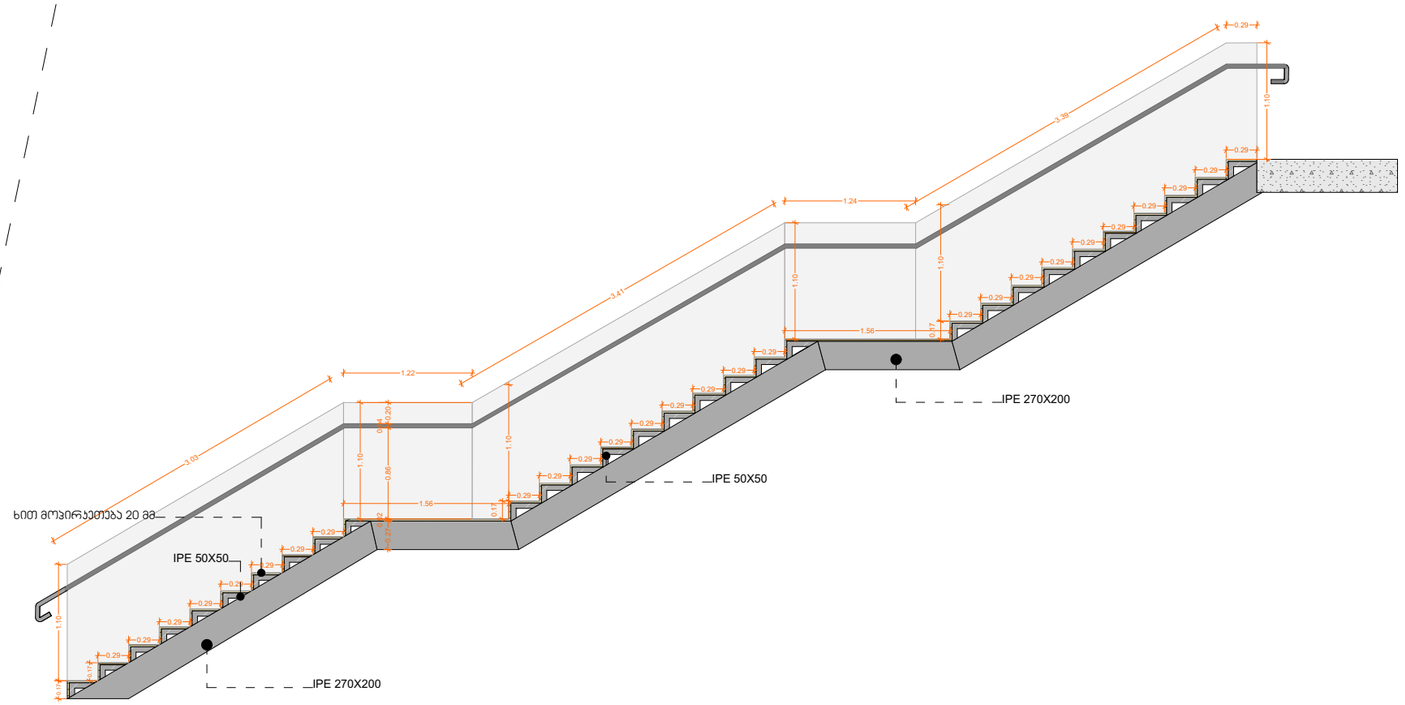

Mosulishvili & Partners

დ.ჭონქაძის ქ. №10
0105 ქ.თბილისი
საქართველო
ტელ: +995 322 438955
მობ: +995 577 799205
giorgi@mosulishvili.ge
www.mosulishvili.ge

წინამდებარე დოკუმენტი წარმოადგენს "მოსულიშვილი & პარტნიორების" საკუთრებას.
ყველა ნახაზი და მასში მოცემული ინფორმაცია განკუთვნილია მხოლოდ კონტრაქტორებისა და უფლებამოსილი პირებისთვის არქიტექტურული ინფორმაციის მისაღებად. მისი გამოყენება სხვა ნებისმიერი პროექტისათვის ან სხვა დანიშნულებით დაშვებულია.

დოკუმენტის ნებისმიერი ფორმით სრულად ან ნაწილობრივ კოპირება აკრძალულია "მოსულიშვილი & პარტნიორების" წინასწარი წერილობითი თანხმობის გარეშე.

პროექტის მისამართი

ქ.თბილისი, დაბა ზაჯვში, კასაადისა და წინამძღვრიშვილის გადაკვეთაზე, კეცხოველის N32

მესაკუთრე

შპს "ვაზი +"

ID ნომერი : 236047023

პროექტის დასახელება

"მრავალდონიანი აკტოსადგომი"

პირობითი აღნიშვნები

- საკადასტრო საზღვარი
- ნიშნული
- 0.00 აბსოლუტური ნოლი შეესაბამება +457.10



ნახაზის დასახელება

შიდა კიბე

ნახაზის მასშტაბი 1:100

დირექტორი:
გიორგი მოსულიშვილი

არქიტექტორი
მარიამ მაყაშვილი

არქიტექტორი
ნინო ბუჯუხიშვილი

არქიტექტორი
სალომე გოგიჩაიშვილი

თარიღი	ფორმატი
2026	A-3
გვერდი A.06.1	

მექანიკური ამწე/ჰლატფორმა

მოაჯირის დეტალი

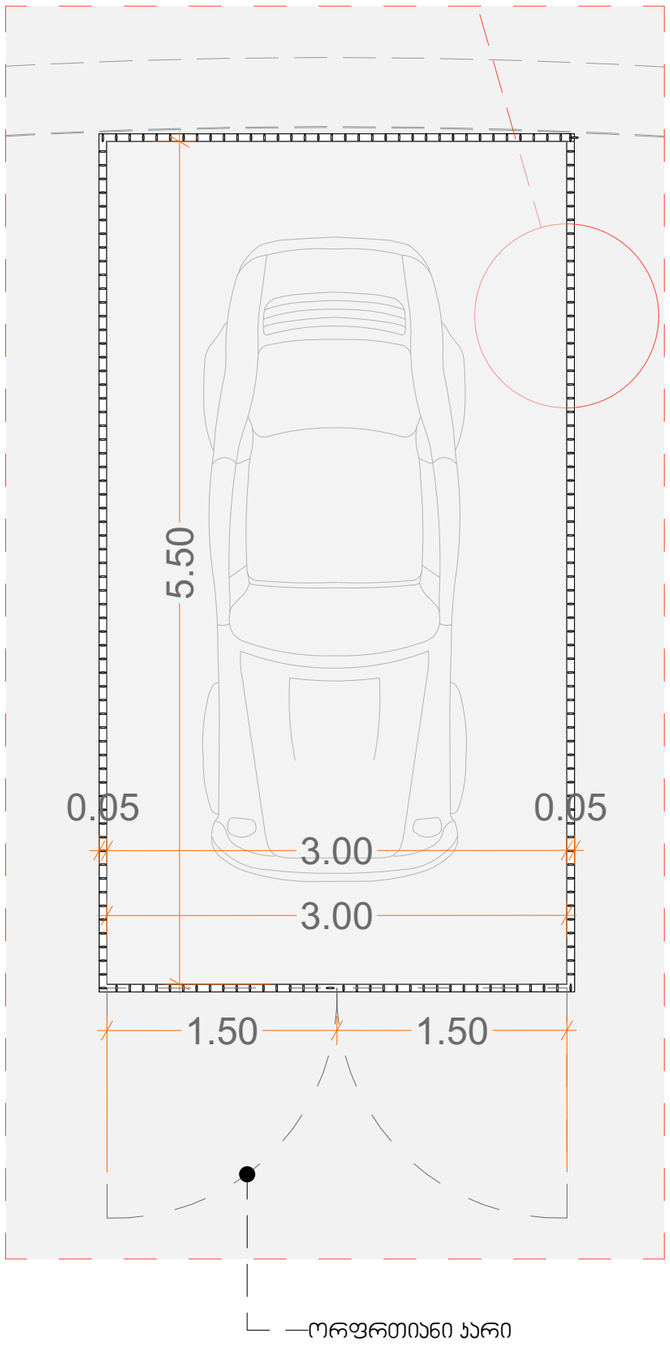

ნიმუში



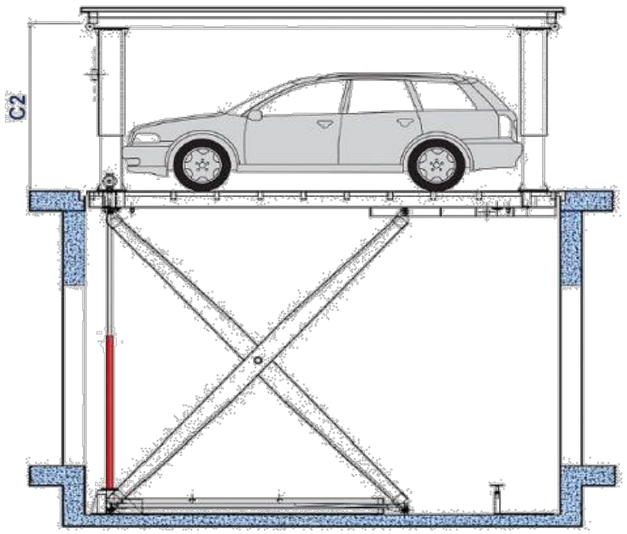

Mosulishvili & Partners

დ.ჭონქაძის ქ. №10
0105 ქ.თბილისი
საქართველო
ტელ: +995 322 438955
მობ: +995 577 799205
giorgi@mosulishvili.ge
www.mosulishvili.ge

წინამდებარე დოკუმენტი წარმოადგენს "მოსულიშვილი & პარტნიორების" საკუთრებას.
ყველა ნახაზი და მასში მოცემული ინფორმაცია განკუთვნილია მხოლოდ კონტრაქტორებისა და უფლებამოსილი პირებისთვის არქიტექტურული ინფორმაციის მისაღებად. მისი გამოყენება სხვა ნებისმიერი პროექტისათვის ან სხვა დანიშნულებით დაუშვებელია.

დოკუმენტის ნებისმიერი ფორმით სრულად ან ნაწილობრივ კოპირება აკრძალულია "მოსულიშვილი & პარტნიორების" წინასწარი წერილობითი თანხმობის გარეშე.

პროექტის მისამართი

ქ.თბილისი, დაბა ზაჭესი, კასაბდისა და წინამძღვრიშვილის გადაკვეთაზე, კეცხოველის N32

მესაკუთრე

შპს "ვაზი +"

ID ნომერი : 236047023

პროექტის დასახელება

"მრავალდონიანი ავტოსადგომი"

პირობითი აღნიშვნები

საპროექტო საზღვარი

ნიშნული

0.00 აბსოლუტური ნოლი შეესაბამება +457.10



ნახაზის დასახელება

მექანიკური ამწე/ჰლატფორმა

ნახაზის მასშტაბი 1:100

დირექტორი:
გიორგი მოსულიშვილი

არქიტექტორი
მარიამ მაჭაშვილი

არქიტექტორი
ნინო ბუჯუხიშვილი

არქიტექტორი
სალომე გოგიჩაიშვილი

თარიღი	ფორმატი
2026	A-3
გვერდი A.06.2	