



	ლესპა 30 მმ. შელებილი RAL 8024.	ჯამური ფართია 3455 მ2

დამკვეთი		დაკვეთის ნომერი	01.03.2022	არ.პატრონი	ვ. ვისოცკი	საცხოვრებელი სახლი	ფასადები 1-6; ა-დ
შემსრულებელი				არ.მთ.არქ	ვ. ვისოცკი	არქიტექტურული პროექტი	A1 ვ. 1 : 100
				დახაზა.	ვ. ვისოცკი		

აე-300

რაოდენობა



	ლესვა 30 მმ. შეღებილი RAL 8024.	ჯამური ფართია 3455 მ2

დამკვეთი	ლისი ლეიკ დეველოპმენტი	დაკვეთის ნომერი	01.03.2016	პრ.ავტორი	ვ. ვისოცკი	საცხოვრებელი სახლი	ფასადები დ-ა. 6-1	აე-301	რაოდენობა
შემსრულებელი	შპს "არქიტექტორები.ჯი"			პრ.მთ.არქ	ვ. ვისოცკი				
	მის. 01021 თბილისი მარჯანიშვილის ქ.№6 ტ.2910703 www.arch.ge			დახაზ.	ვ. ვისოცკი	არქიტექტურული პროექტი	A1 მ. 1 : 100		

architects.ge

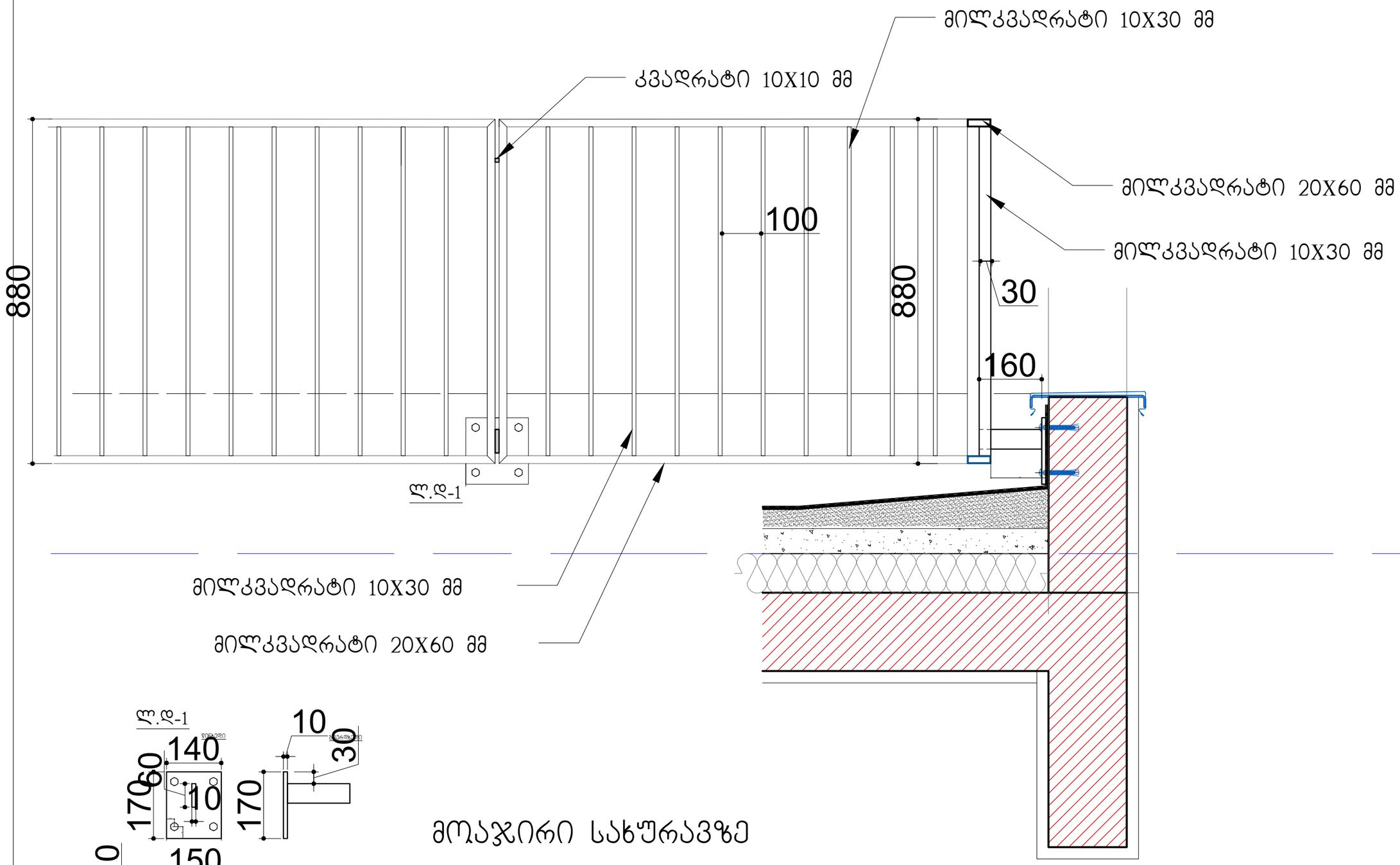

მოაჯირი სახურავზე

ტექ. სართული
28200

დამკვეთი		დაკვეთის ნომერი	01.03.2022	პრ.ავტორი	ვ. ვისოცკი	საცხოვრებელი სახლი	კვანძი 1. მოაჯირი სახურავზე		რაოდენობა
შემსრულებელი				პრ.მთ.არქ	ვ. ვისოცკი				
				დახაზა.	ვ. ვისოცკი	არქიტექტურული პროექტი	A3	მ. 1 : 10	

მილკვადრატი 20X60 მმ

მილკვადრატი 10X30 მმ

მილკვადრატი 20X60 მმ

მილკვადრატი 10X30 მმ

1570

100

100 100 100 100

120

1030

60

1100

60

70

140

80

270

სართული 8

24900

პ.ფ-2

პ.ფ-2

10

60

წინაპელი

გვერდაპელი

270

10

200

200

200

ზედაპელი

მოაჯირი აივნებზე

დამკვეთი		დაკვეთის ნომერი	01.03.2022	პრ.ავტორი	ვ. ვისოცკი	საცხოვრებელი სახლი	კვანძი 1. მოაჯირი აივანზე	ა ე-403'
შემსრულებელი				პრ.მთ.არქ	ვ. ვისოცკი	არქიტექტურული პროექტი	A3 მ. 1 : 10	რაოდენობა
				დახაზა.	ვ. ვისოცკი			

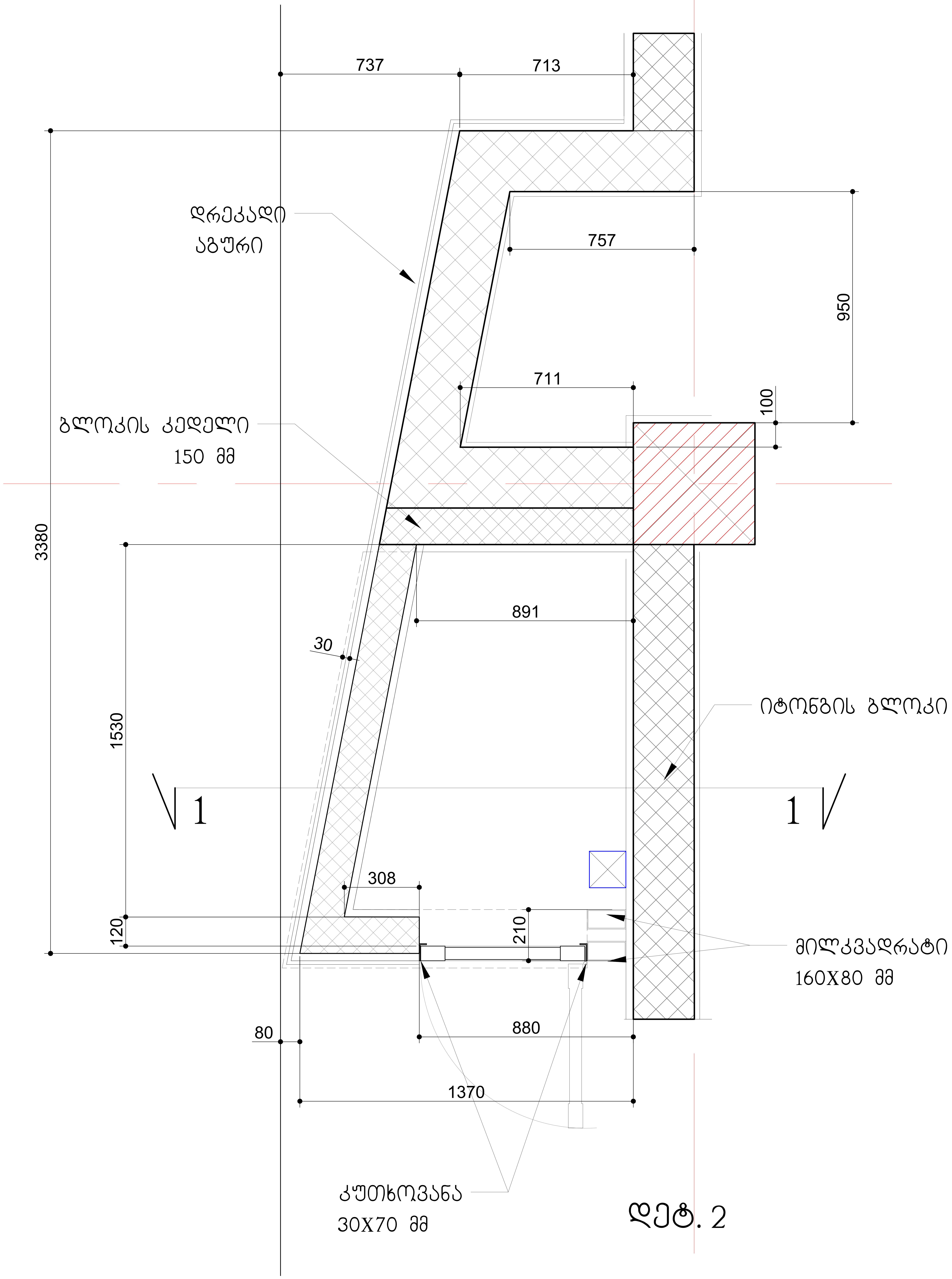

დეტ. 2

დამკვეთი		დაკვეთის ნომერი	01.03.2022	პრ.ავტორი	ვ. ვისოცკი	საცხოვრებელი სახლი	კვანძი №2		აე-404	რაოდენობა
შემსრულებელი				პრ.მთ.არქ	ვ. ვისოცკი	არქიტექტურული პროექტი	A2	მ. 1 : 10		
				დახაზა.	ვ. ვისოცკი					

დრენაჟის ტიპური ჭრილი

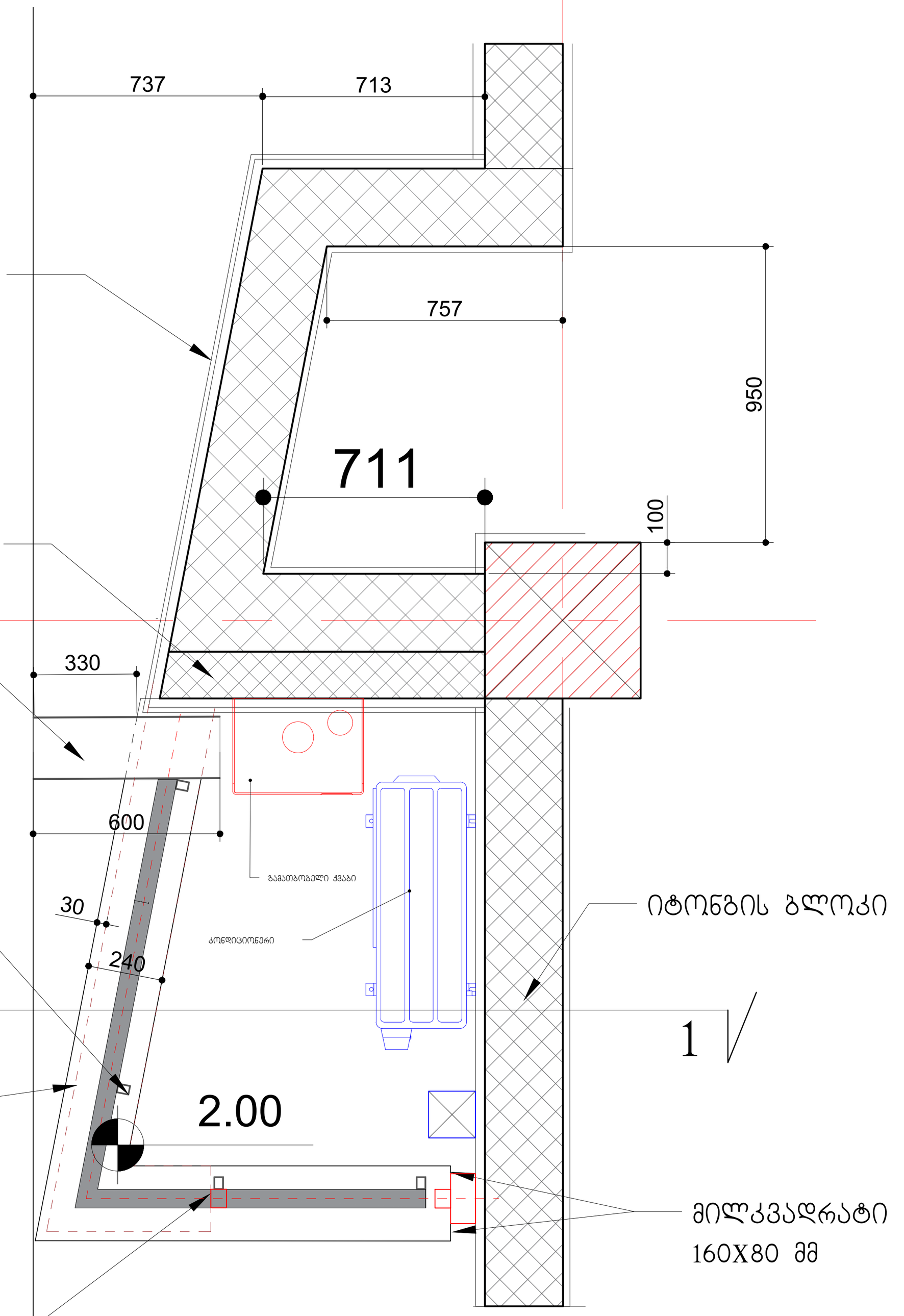

დეტ. 2
(კვეთა 2.15 ნიშნულძე)

დამკვეთი		დაკვეთის ნომერი	01.03.2022	პრ.ავტორი	ვ. ვისოცკი	საცხოვრებელი სახლი	კვანძი №2		რაოდენობა
შემსრულებელი				პრ.მთ.არქ	ვ. ვისოცკი			აე-405	
				დახაზა.	ვ. ვისოცკი	არქიტექტურული პროექტი	A2	მ. 1 : 10	

ა

სართული 4
4050

მილკვადრატი
160X80 მმ

70

მილკვადრატი
10X60 მმ

550

კუთხოვანა
30X70 მმ

ლითონის
ფურცელი 5 მმ

2000

იტონგის ბლოკი

მოსაპირკეთებელი
აგური

ბლოკის კედელი
150 მმ

40

სართული 3
4050

ჭრილი 1-1

დამკვეთი		დაკვეთის ნომერი	01.03.2022	არ.ავტორი	ვ. ვისოცკი	საცხოვრებელი სახლი	კვანძი №2		რაოდენობა
შემსრულებელი				არ.მონ.არქ	ვ. ვისოცკი			ა0-406	
				დახაზა.	ვ. ვისოცკი	არქიტექტურული პროექტი	A2	მ. 1 : 10	

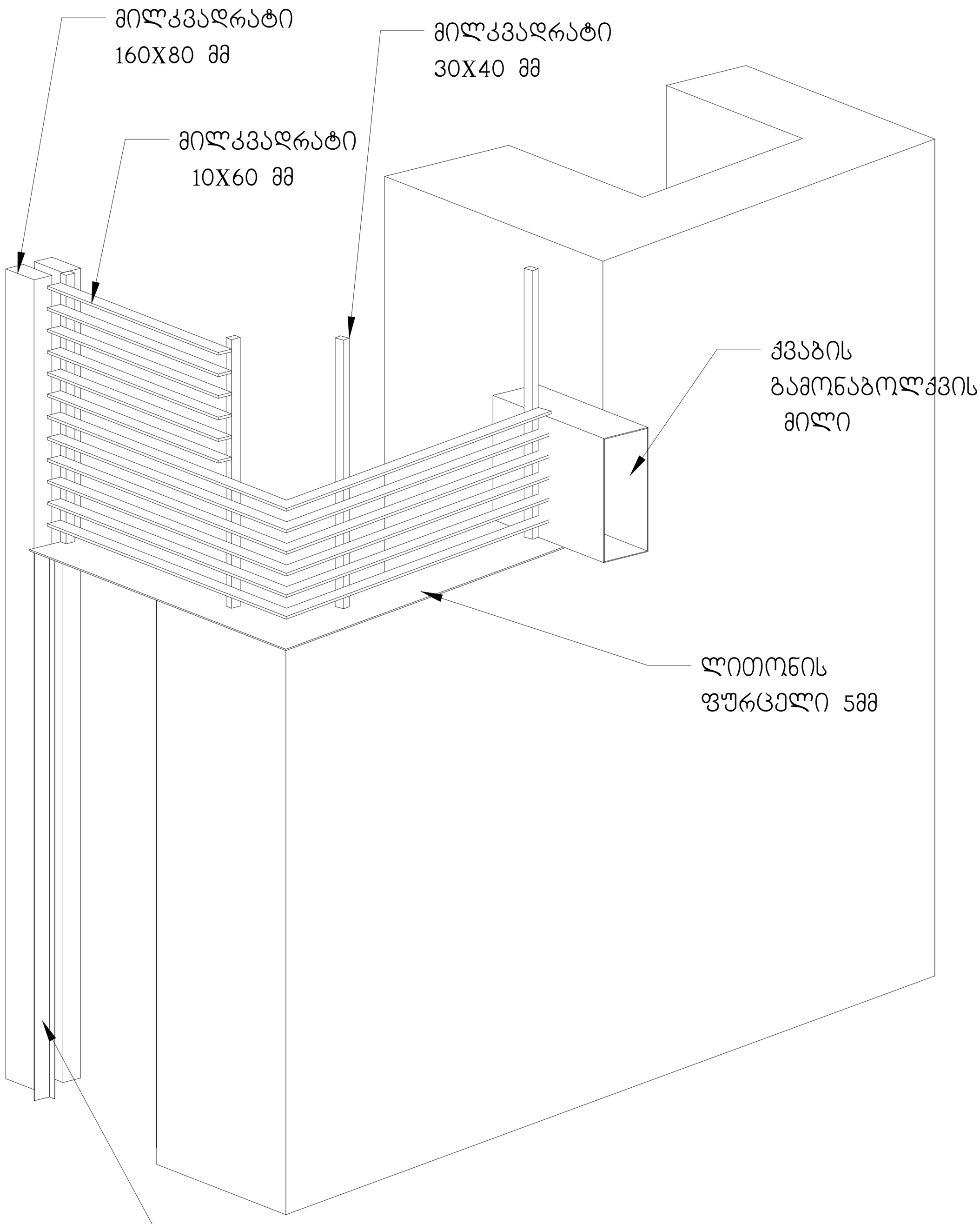

დეტ. 2

დამკვეთი		დაკვეთის ნომერი	01.03.2022	პრ.ავტორი	ვ. ვისოცკი	საცხოვრებელი სახლი	კვანძი №2		რაოდენობა
შემსრულებელი				პრ.მთ.არქ	ვ. ვისოცკი			ა0-407	
				დახაზა.	ვ. ვისოცკი	არქიტექტურული პროექტი	A2	მ. 1 : 10	

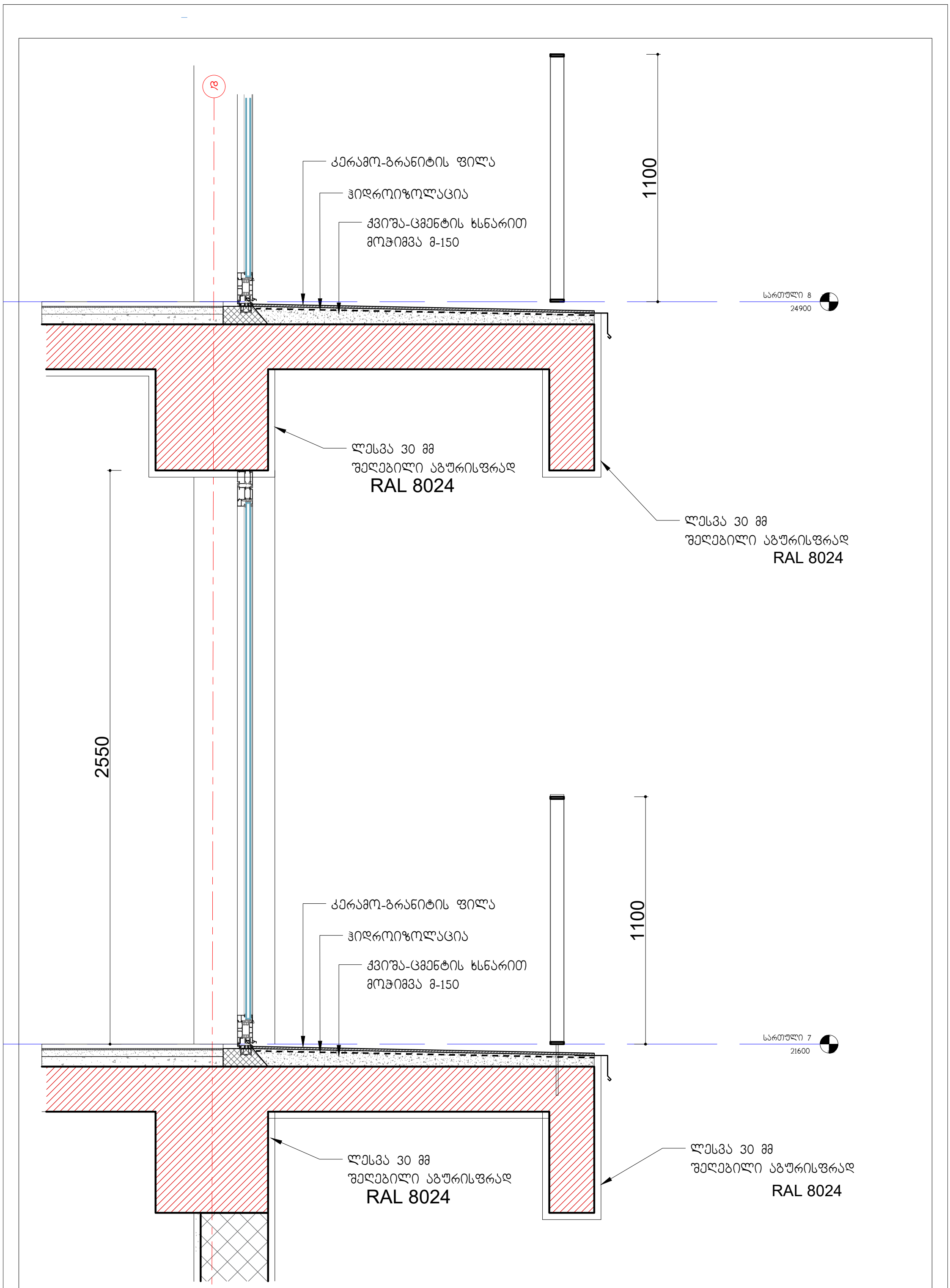

დამკვეთი		დაკვეთის ნომერი	01.03.2022	პრ.ავტორი	ვ. ვისოცკი	საცხოვრებელი სახლი	კვანძი №3		რაოდენობა
შემსრულებელი				პრ.მთ.არქ	ვ. ვისოცკი			ად-408	
				დახაზა.	ვ. ვისოცკი	არქიტექტურული პროექტი	A3	მ. 1 : 10	

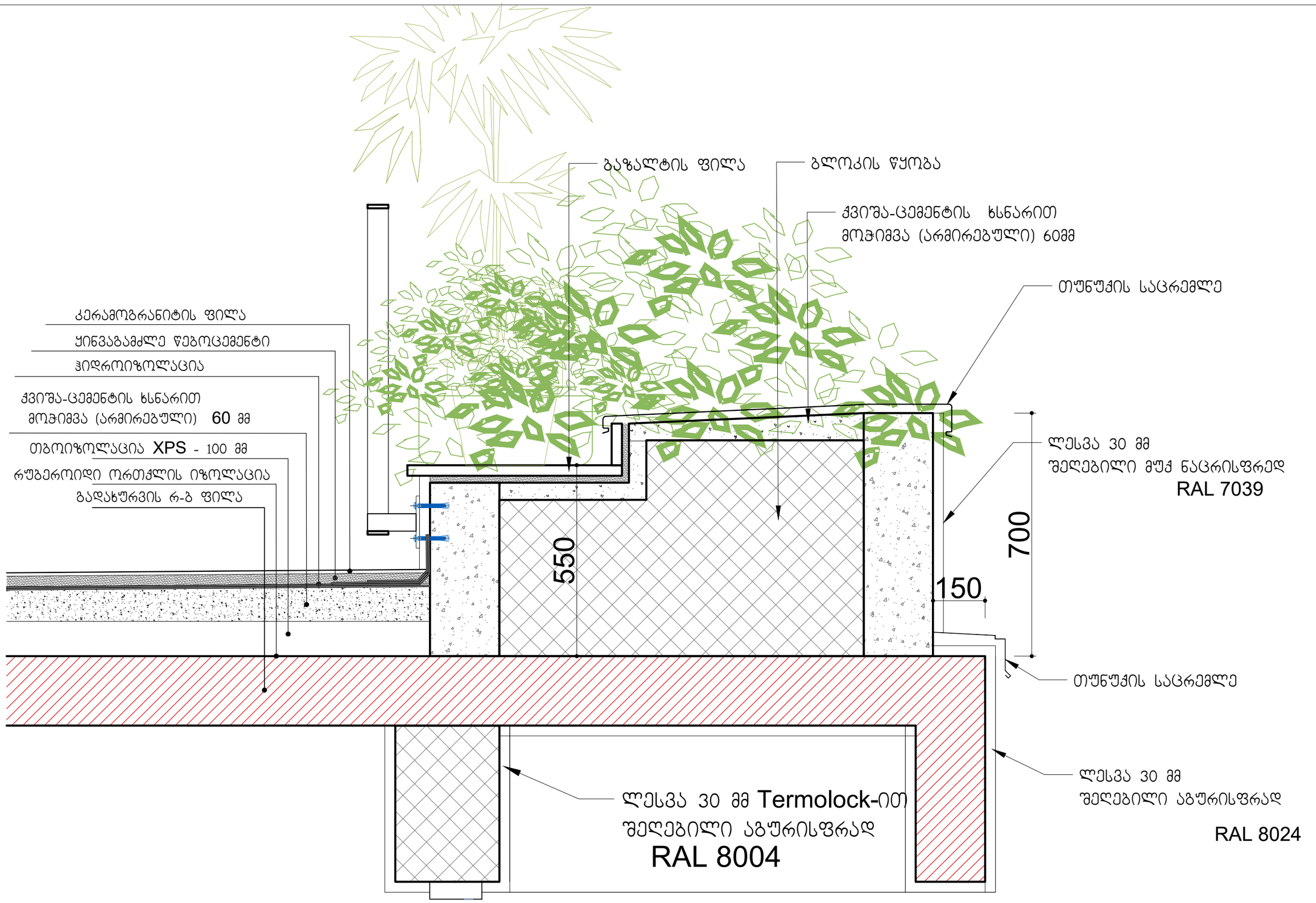

დამკვეთი		დაკვეთის ნომერი	01.03.2022	პრ.ავტორი	ვ. ვისოცკი	საცხოვრებელი სახლი	კვანძი №4	ა ე-409	რაოდენობა
შემსრულებელი				პრ.მთ.არქ	ვ. ვისოცკი				
				დახაზა.	ვ. ვისოცკი	არქიტექტურული პროექტი	A3	მ. 1 : 10	

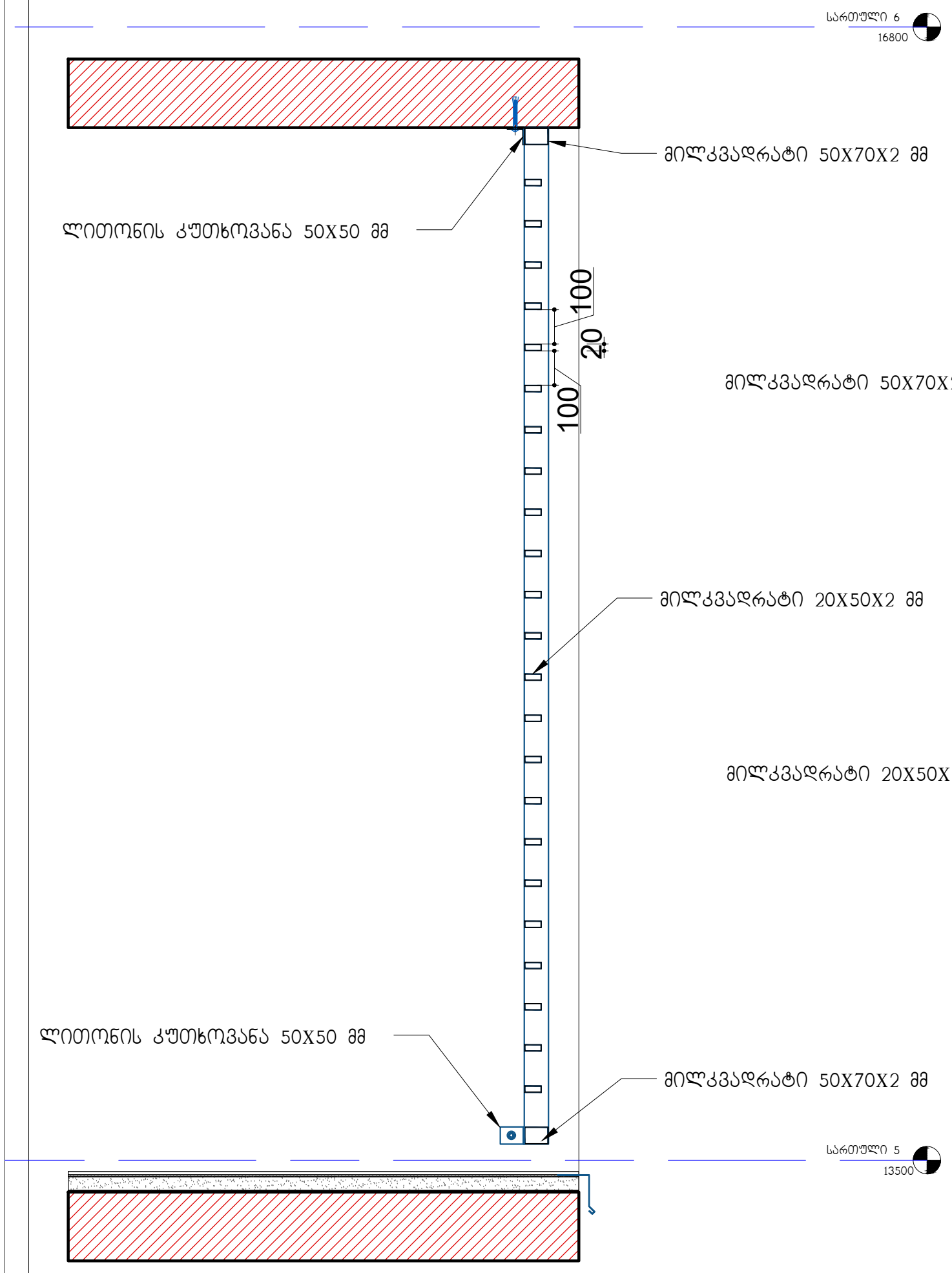

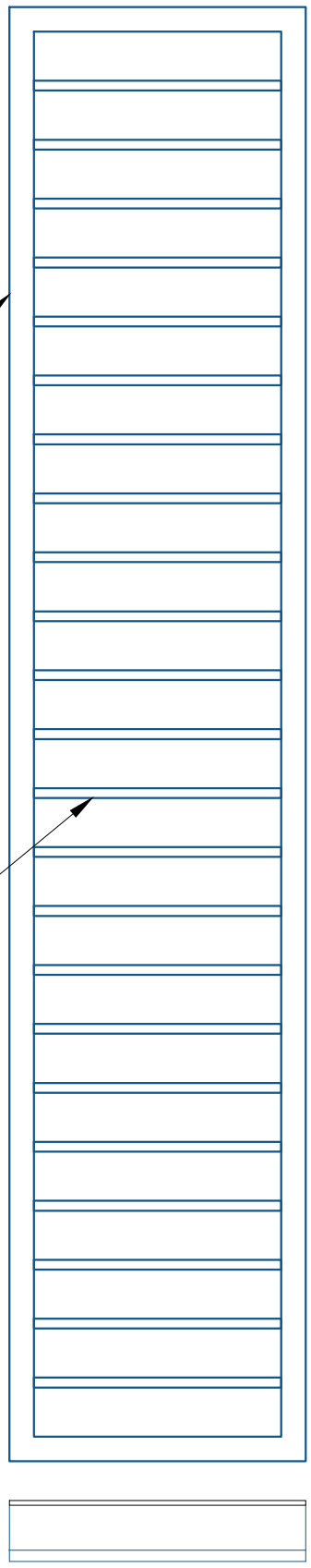

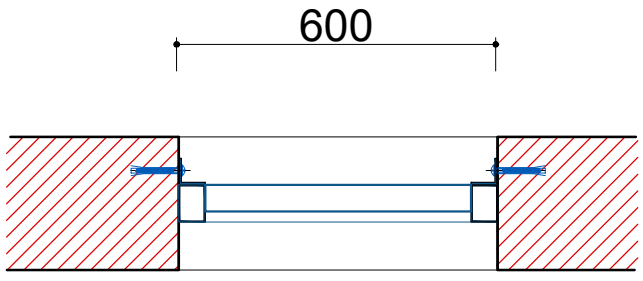

დამკვეთი		დაკვეთის ნომერი	01.03.2022	პრ.ავტორი	ვ. ვისოცკი	საცხოვრებელი სახლი	კვანძი №5 ლითონის ცხაური	აე-4010	რაოდენობა
შემსრულებელი				პრ.მთ.არქ	ვ. ვისოცკი				
				დახაზა.	ვ. ვისოცკი	არქიტექტურული პროექტი	A3 მ. 1 : 10		

Изм.	Кол.уч.	Лист	№ док.	Подпись	Дата
Разработал	Ефремов		01.03.2022		
Проверил	Ефремов				
Н.контр.	Ефремов				
ГИП	Ефремов				

Узел примыкания кровли к парапету

Стадия	Лист	Листов
Р	1	10

АО | М 1 : 10

ООО "Архитектурное бюро "Ефремов"

ЭЗ-411

Копировал

Формат А4

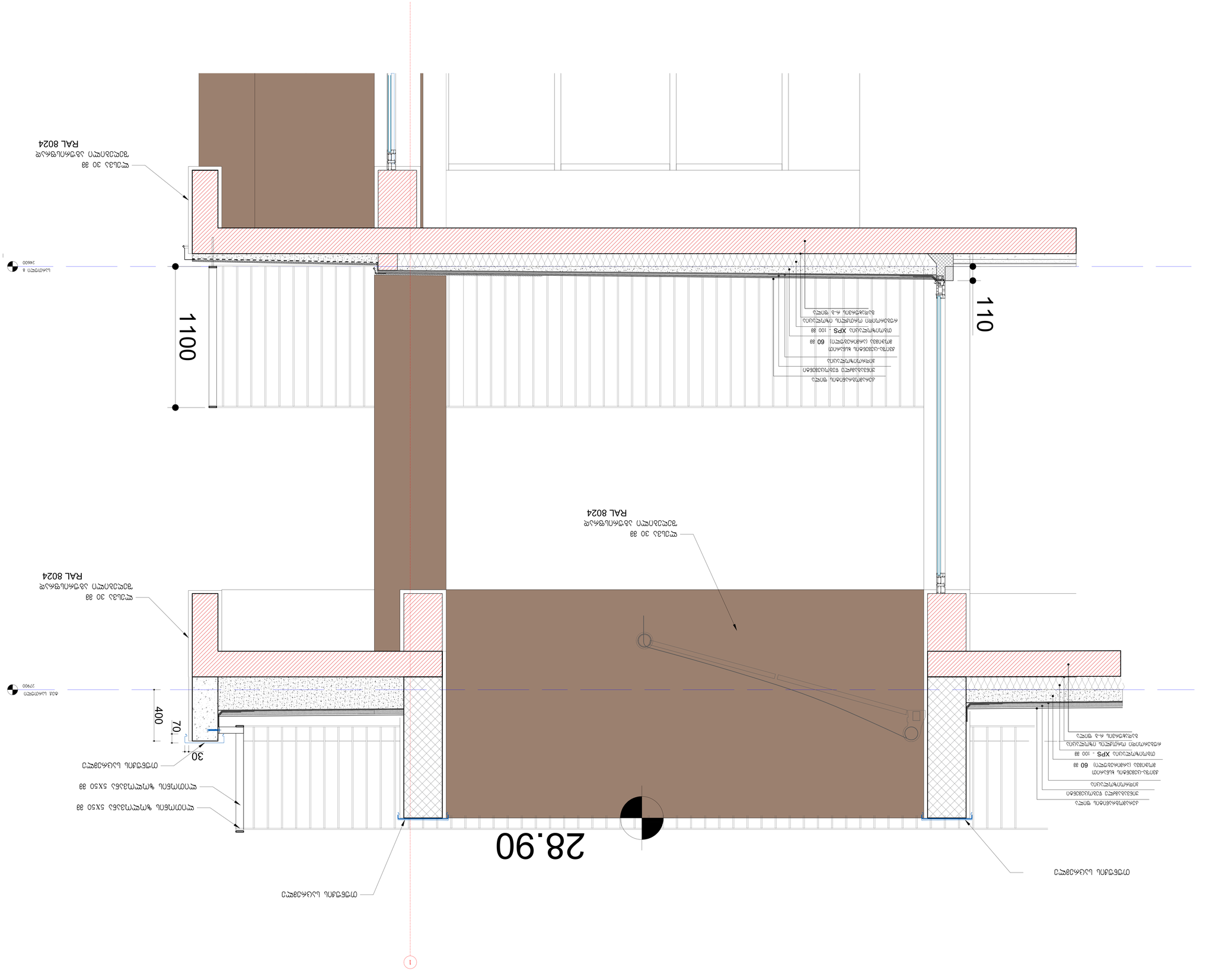
1100
110
28.90
400
70
30
Бетонная подготовка
Цементно-песчаная стяжка 5х50 88
Цементно-песчаная стяжка 5х50 88
Пароизоляционный слой
Утеплитель XPS - 100 88
Пароизоляционный слой
Гидроизоляционный ковер
Цементно-песчаная стяжка
Утеплитель XPS - 100 88
Пароизоляционный слой
Цементно-песчаная стяжка
Монолитная железобетонная плита 60 88
Бетонная подготовка
Ремонтный состав

ვიტრაჟი ვტ-1 15ც
(1800 X 2550 მმ)
4.5 მ²

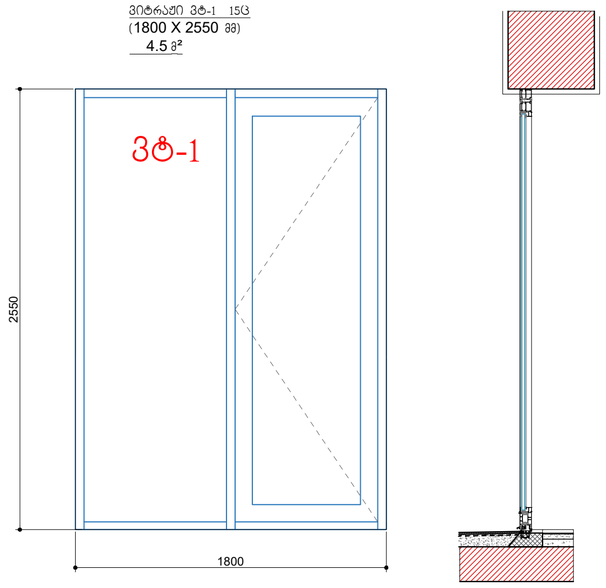

ვიტრაჟი ვტ-1' 3ც
(1800 X 2550 მმ)
4.5 მ²

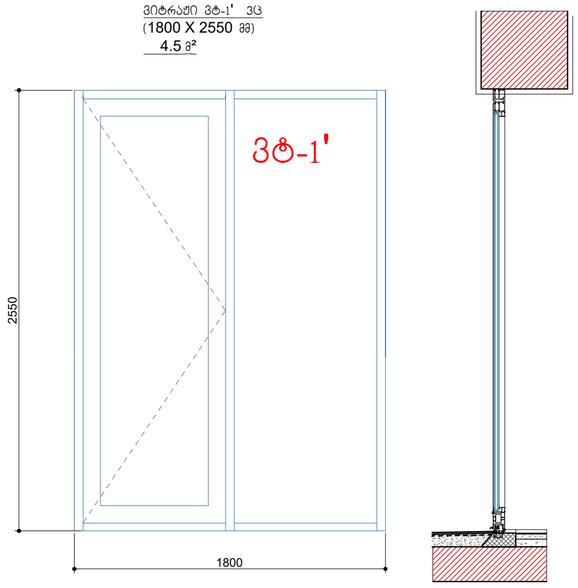

ვიტრაჟი ვტ-2 11ც
(1300 X 2550 მმ)
3.3 მ²

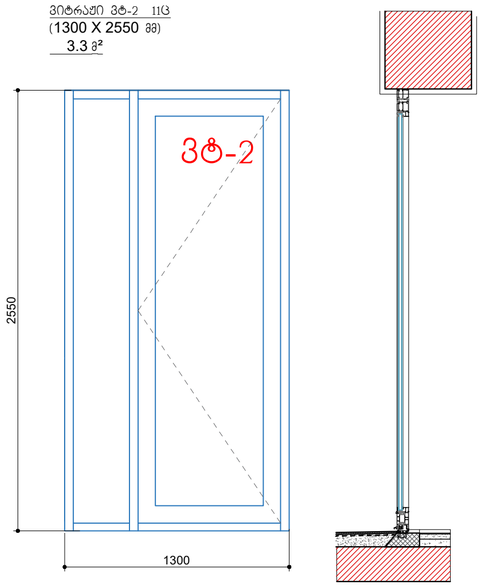

ვიტრაჟი ვტ-3 11ც
(1300 X 2550 მმ)
3.3 მ²

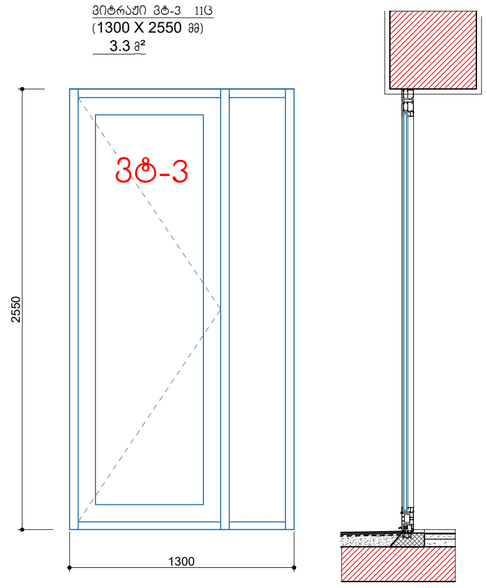

ვიტრაჟი ვტ-3' 1ც
(1300 X 2550 მმ)
3.3 მ²

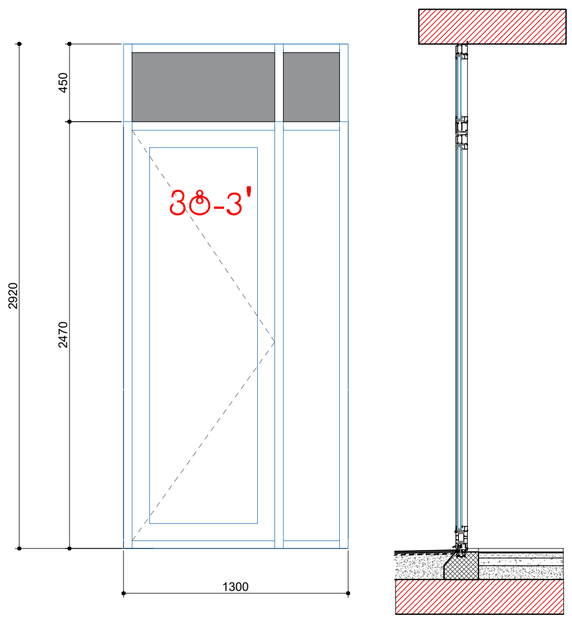

ვიტრაჟი ვტ-3 3ც
(1300 X 3000 მმ)
3.9 მ²

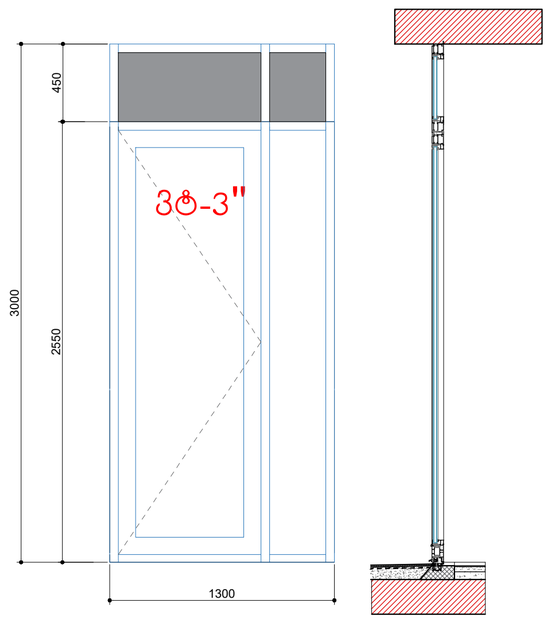

ვიტრაჟი ვტ-30 1ც
(2700 X 2550 მმ)
6.8 მ²

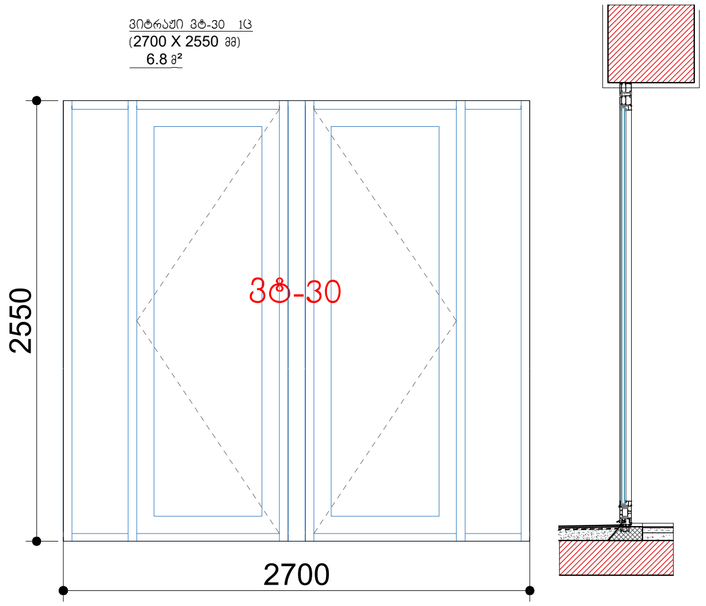

ვიტრაჟი ვტ-31 1ც
(1950 X 2550 მმ)
4.9 მ²

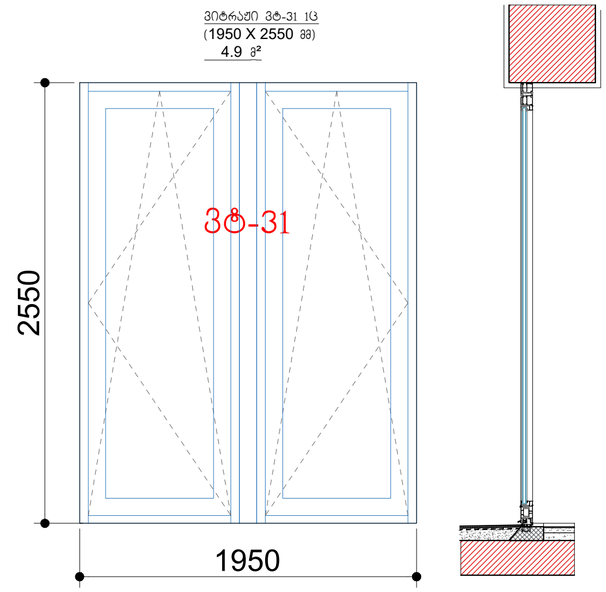

დამკვეთი		დაკვეთის ნომერი	01.03.2022	არქიტექტორი	ვ. ვისოცკი	საცხოვრებელი სახლი	ვიტრაჟების სპეციფიკაცია	ა0-412	რაოდენობა
შემსრულებელი				კონსტრუქტორი	ვ. ვისოცკი				
				დახაზა	ვ. ვისოცკი	არქიტექტურული პროექტი	A2	მ. 1 : 25	

ვიტრაჟი ვტ-4 1ც
(2700 X 2550 მმ)
6.8 მ²

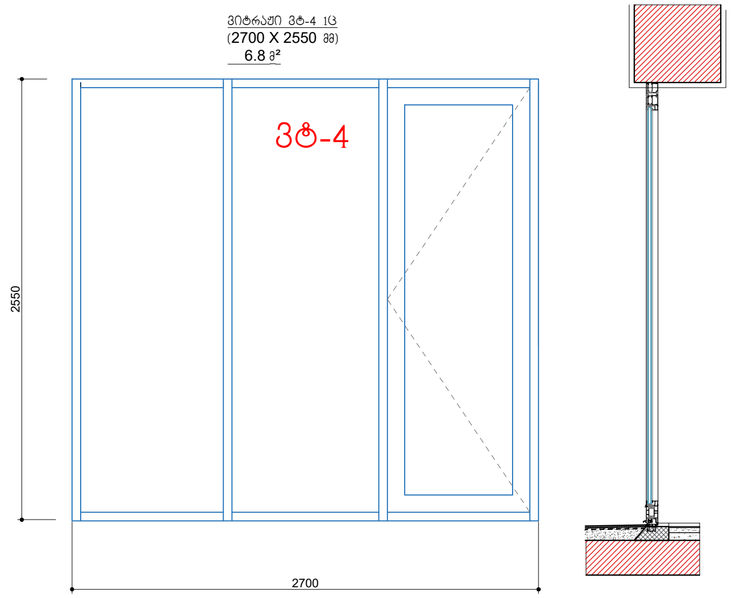

ვიტრაჟი ვტ-5 3ც
(2700 X 2550 მმ)
6.8 მ²

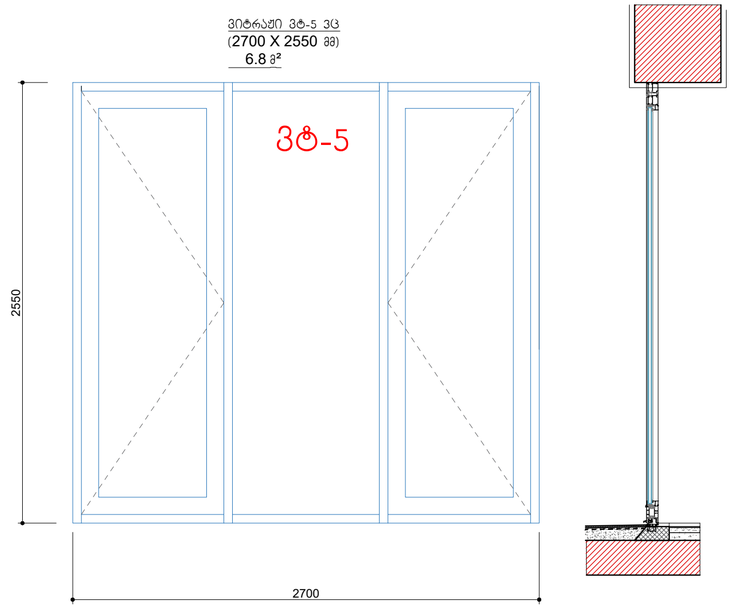

ვიტრაჟი ვტ-5' 1ც
(2700 X 2940 მმ)
7.9 მ²

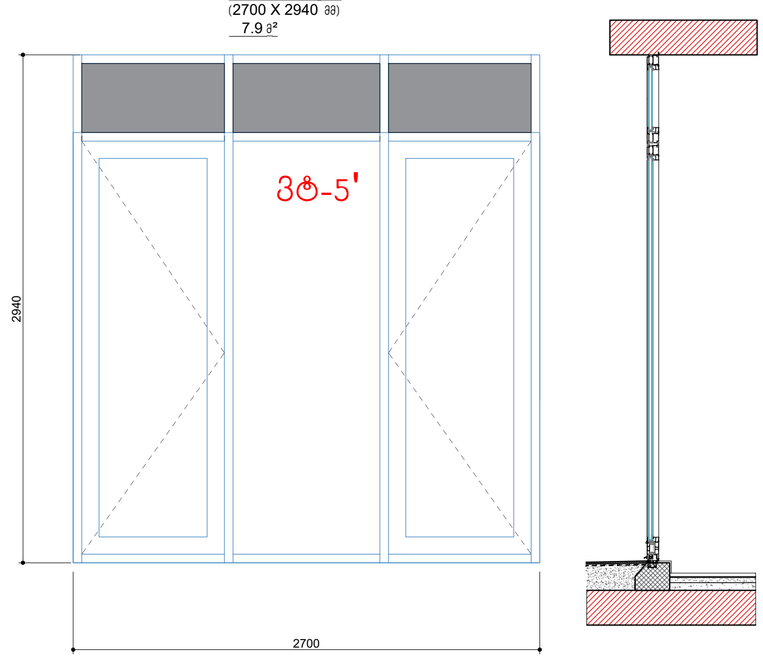

ვიტრაჟი ვტ-5 5ც
(2700 X 3000მმ)
8.1 მ²

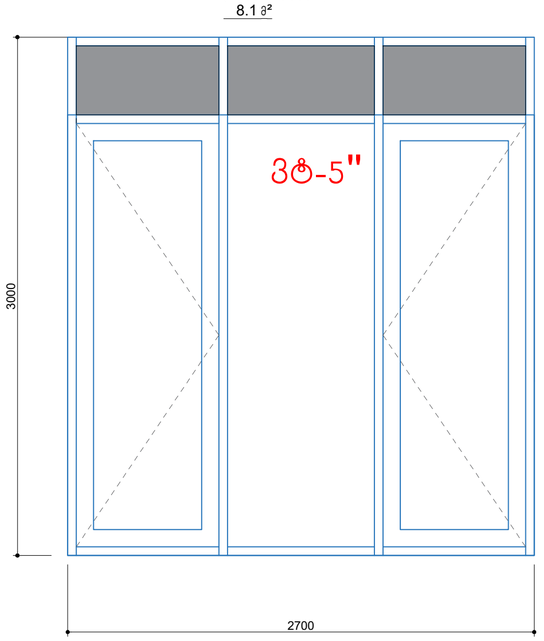

ვიტრაჟი ვტ-7 3ც
(2900 X 2550 მმ)
7.3 მ²

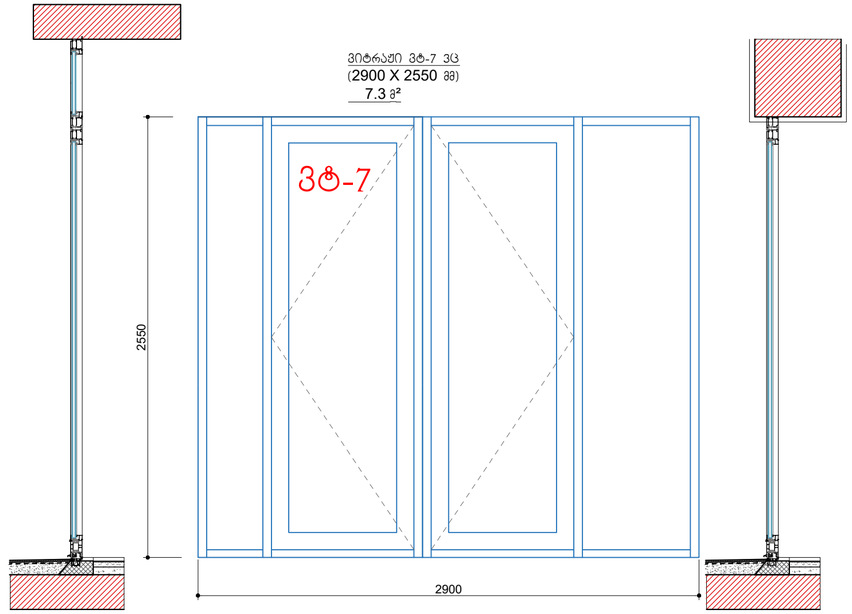

ვიტრაჟი ვტ-6 2ც
(4000 X 2550 მმ)
10.2 მ²

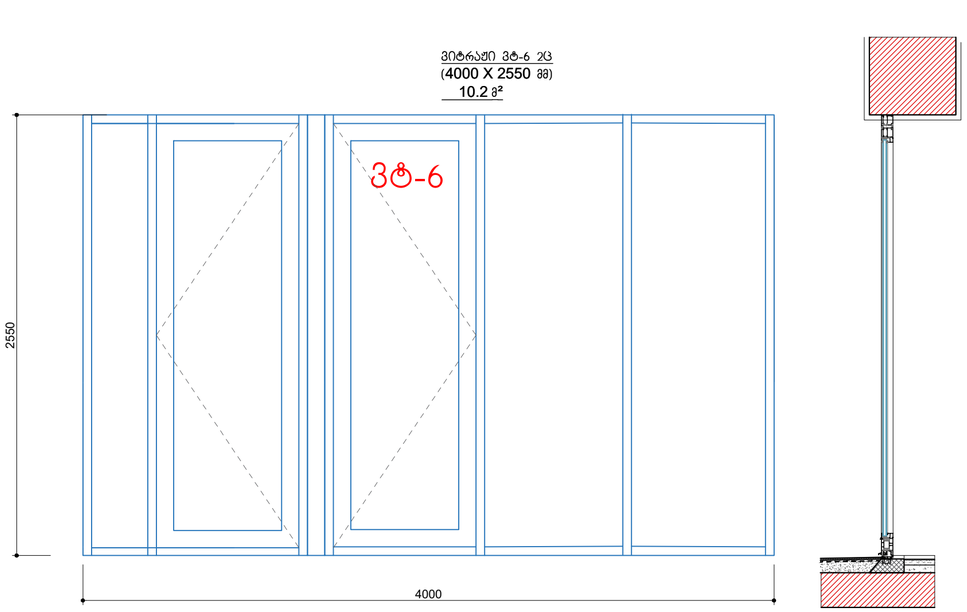

დამკვეთი		დამკვეთის ნოვერი	01.03.2022	კონტრაქტორი	3. ვისოცკი	საცხოვრებელი სახლი	ვიტრაჟების სპეციფიკაცია		რაოდენობა
შემსრულებელი				არქიტექტორი	3. ვისოცკი				
				დახაზა	3. ვისოცკი	არქიტექტურული პროექტი	A2	მ. 1 : 25	ა0-410

ვიტრაჟი ვტ-8 2ც
(4000 X 2550 მმ)
10.2 მ²

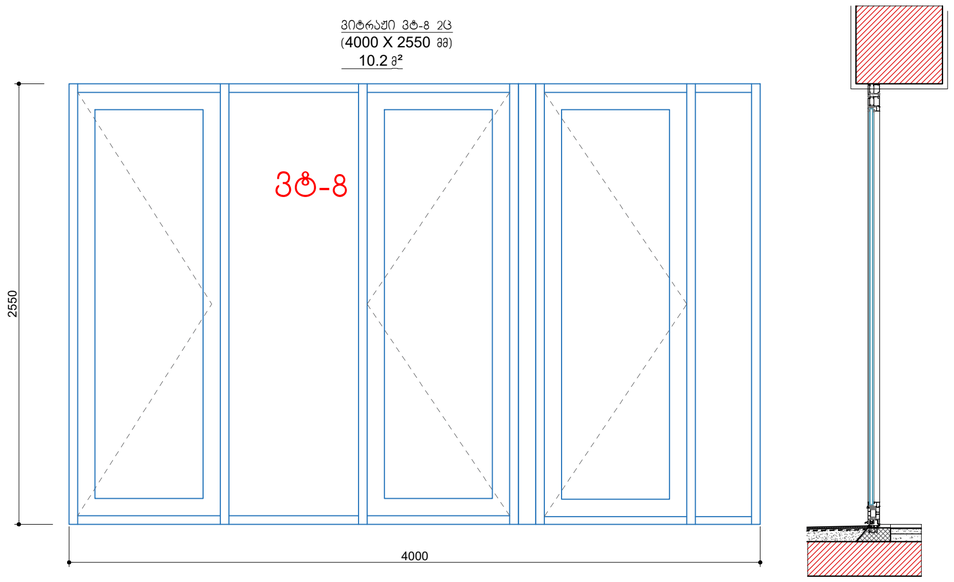

ვიტრაჟი ვტ-9 2ც
(3620 X 2920 მმ)
10.5 მ²

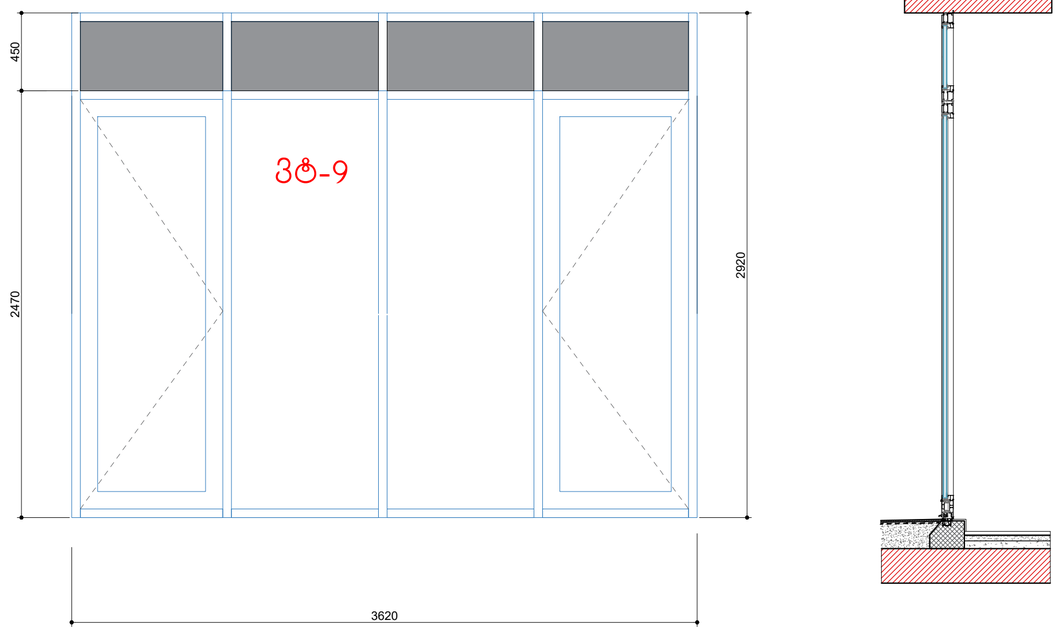

ვიტრაჟი ვტ-10 2ც
(3100 X 2550 მმ)
8.9 მ²

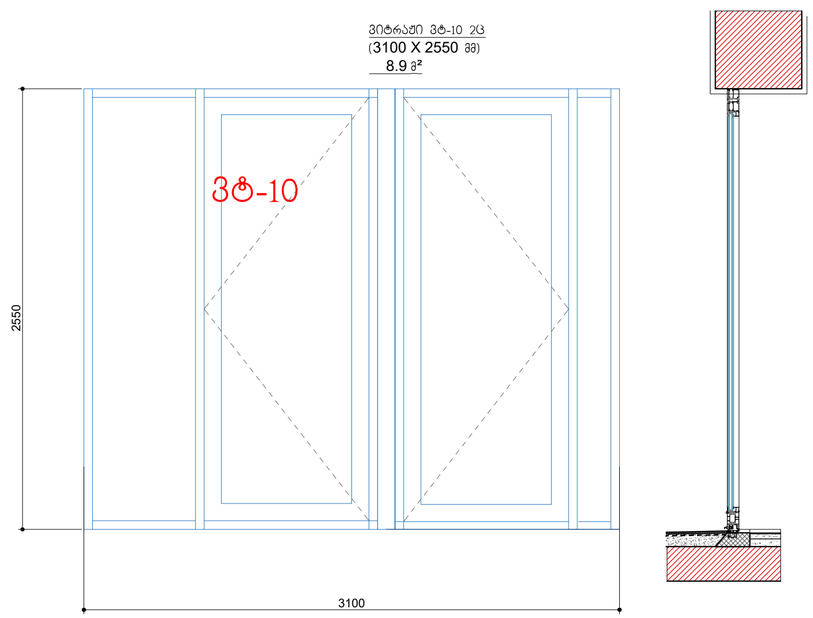

ვიტრაჟი ვტ-11 1ც
(4500 X 2440 მმ)
10.9 მ²

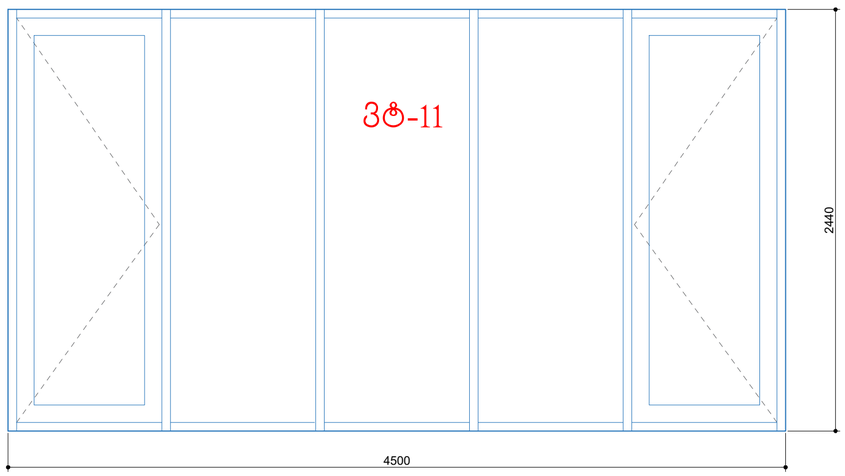

დამკვეთი		დაკვეთის ნომერი	01.03.2022	არქიტექტორი	ვ. ვისოცკი	საცხოვრებელი სახლი	ვიტრაჟების სპეციფიკაცია	აე-413	რაოდენობა
შემსრულებელი				არქიტექტორი	ვ. ვისოცკი				
				დახაზა.	ვ. ვისოცკი	არქიტექტურული პროექტი	A2 ვ. 1 : 25		

ვიტრაჟი ვტ-12 1ც
(3600 X 2550 მმ)
9.1 მ²

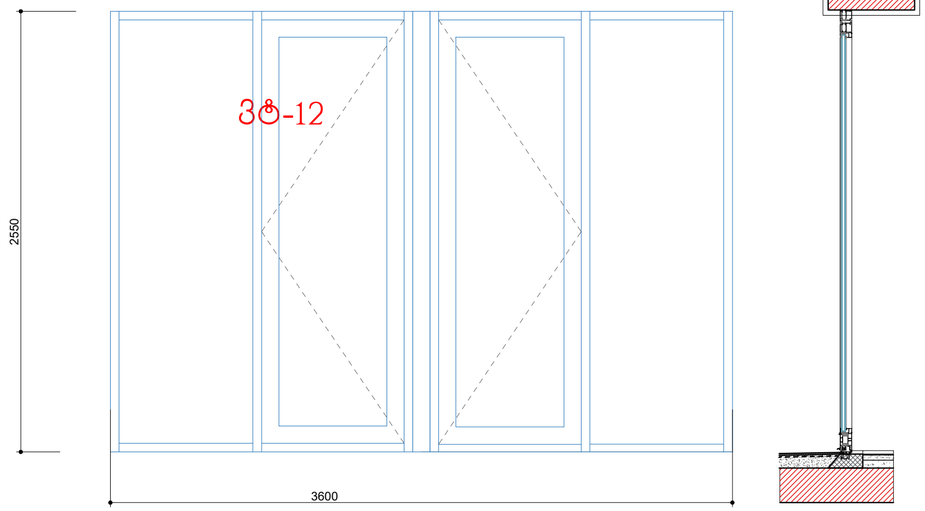

ვიტრაჟი ვტ-13 9 ც
(900 X 3150 მმ)
2.8 მ²

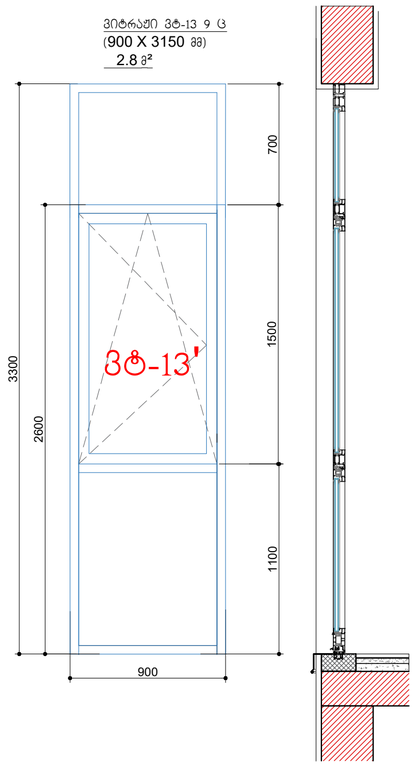

ვიტრაჟი ვტ-13 1 ც
(900 X 3600 მმ)
3.2 მ²

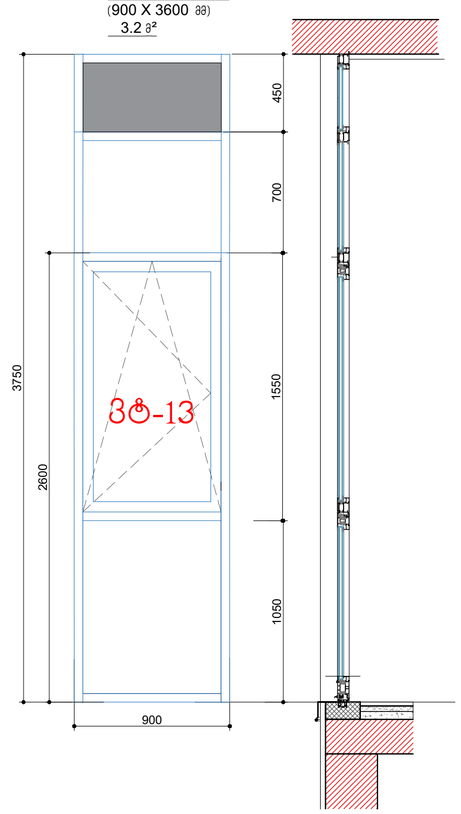

ვიტრაჟი ვტ-14 1ც
(600 X 2550 მმ)
1.5 მ²

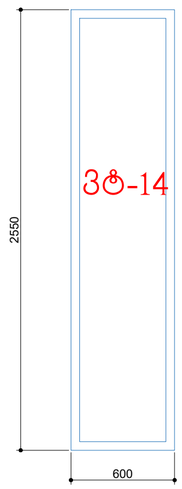

ვიტრაჟი ვტ-14' 1ც
(600 X 1800 მმ)
1 მ²

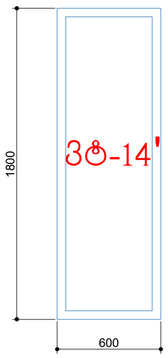

დამკვეთი		დაკვეთის ნომერი	01.03.2022	არქიტექტორი	ვ. ვისოცკი	საცხოვრებელი სახლი	ვიტრაჟების სპეციფიკაცია	აე-414	რაოდენობა
შემსრულებელი				კონსტრ.	ვ. ვისოცკი				
				დახაზა.	ვ. ვისოცკი	არქიტექტურული პროექტი	A2 მ. 1 : 25		

ვიტრაჟი ვტ-20 2ც
(2700 X 3300 მმ)
8.9 მ²

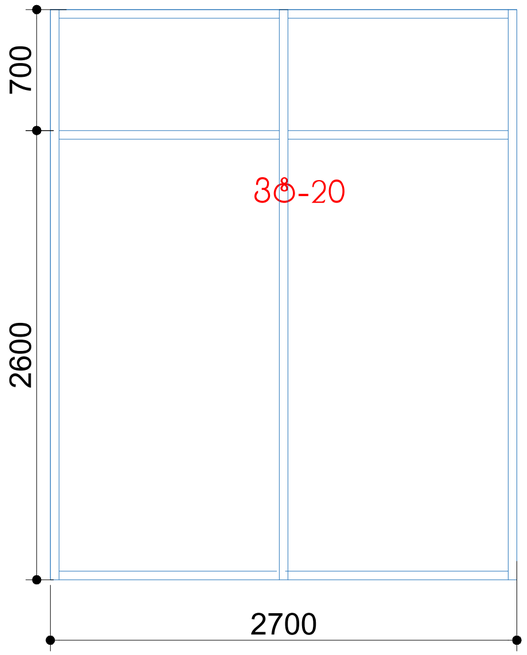

ვიტრაჟი ვტ-22 1ც
(7500 X 3300 მმ)
24.7 მ²

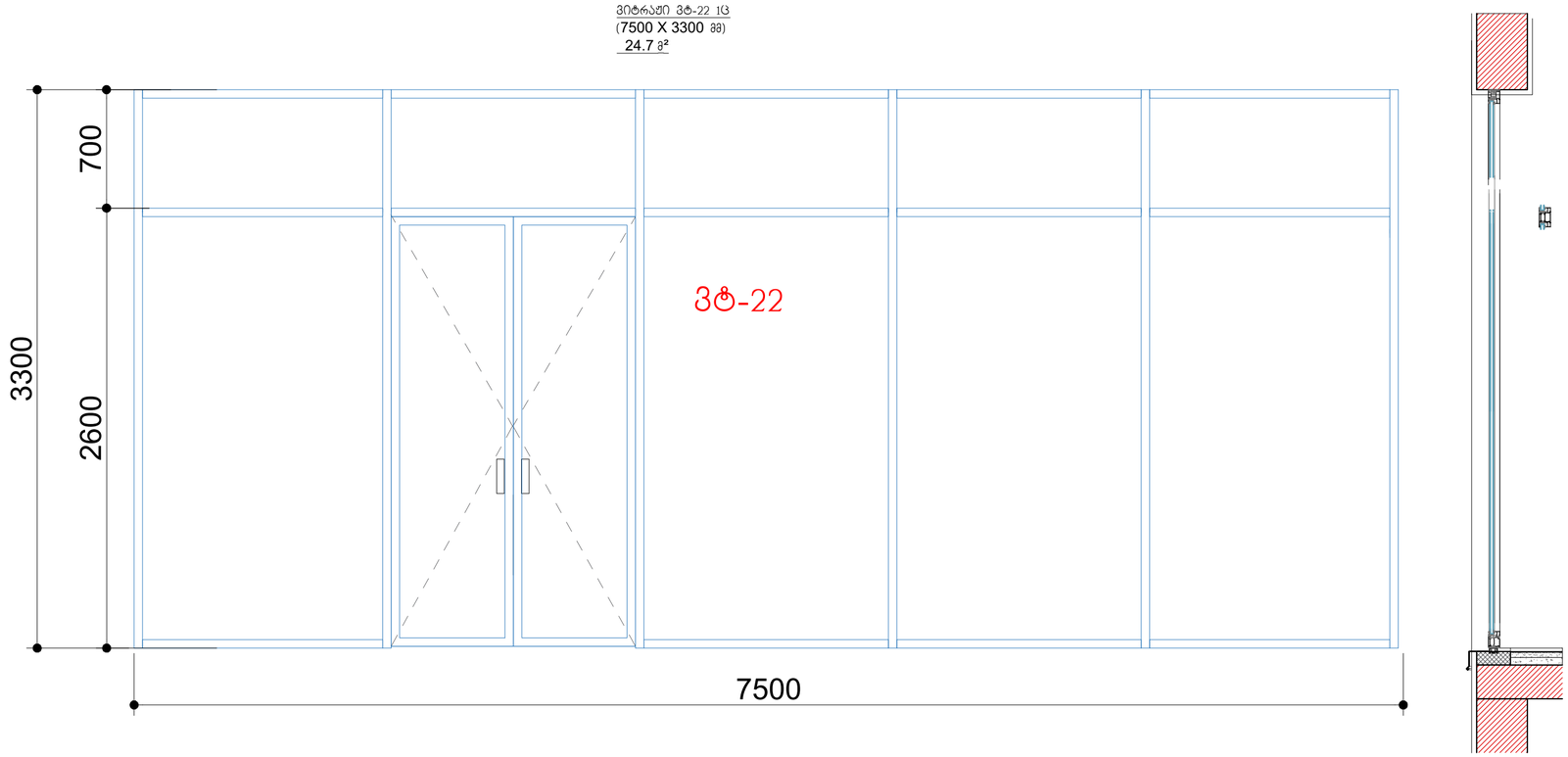

ვიტრაჟი ვტ-23 3ც
(7500 X 3300 მმ)
24.7 მ²

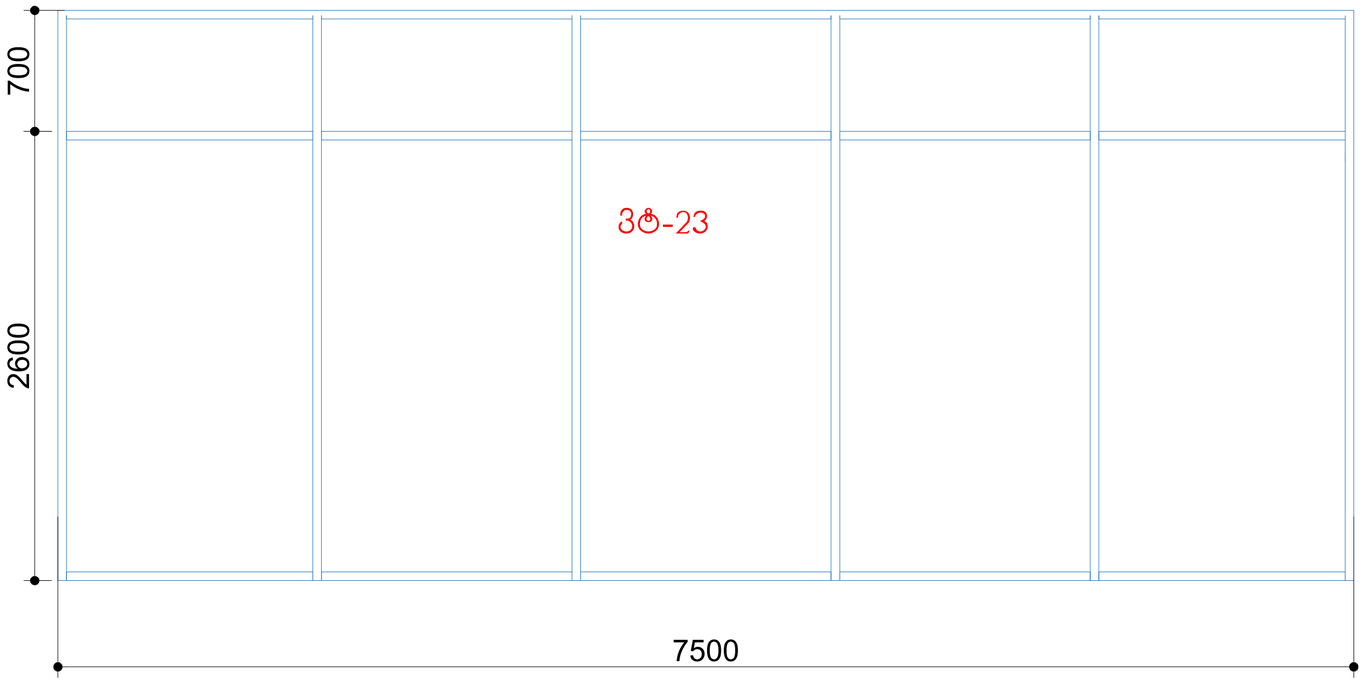

ვიტრაჟი ვტ-24 1ც
(5230 X 3300 მმ)
17.2 მ²

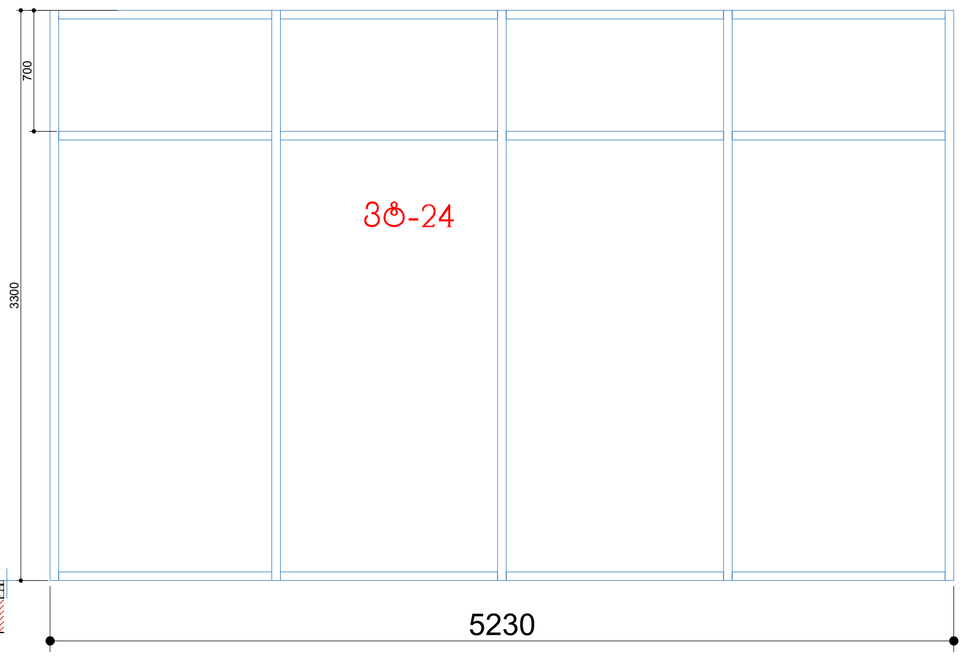

დამკვეთი		დაკვეთის ნომერი	01.03.2022	არ.პატრონი	ვ. ვისოცკი	საცხოვრებელი სახლი	ვიტრაჟების სპეციფიკაცია	ა0-415	რაოდენობა
შემსრულებელი				არ.მთ.არქ	ვ. ვისოცკი				
				დახაზა.	ვ. ვისოცკი	არქიტექტურული პროექტი	A2	ვ. 1 : 25	

ვიტრაჟი ვტ-25 1ც
(7500 X 3300 მმ)
24.7 მ²

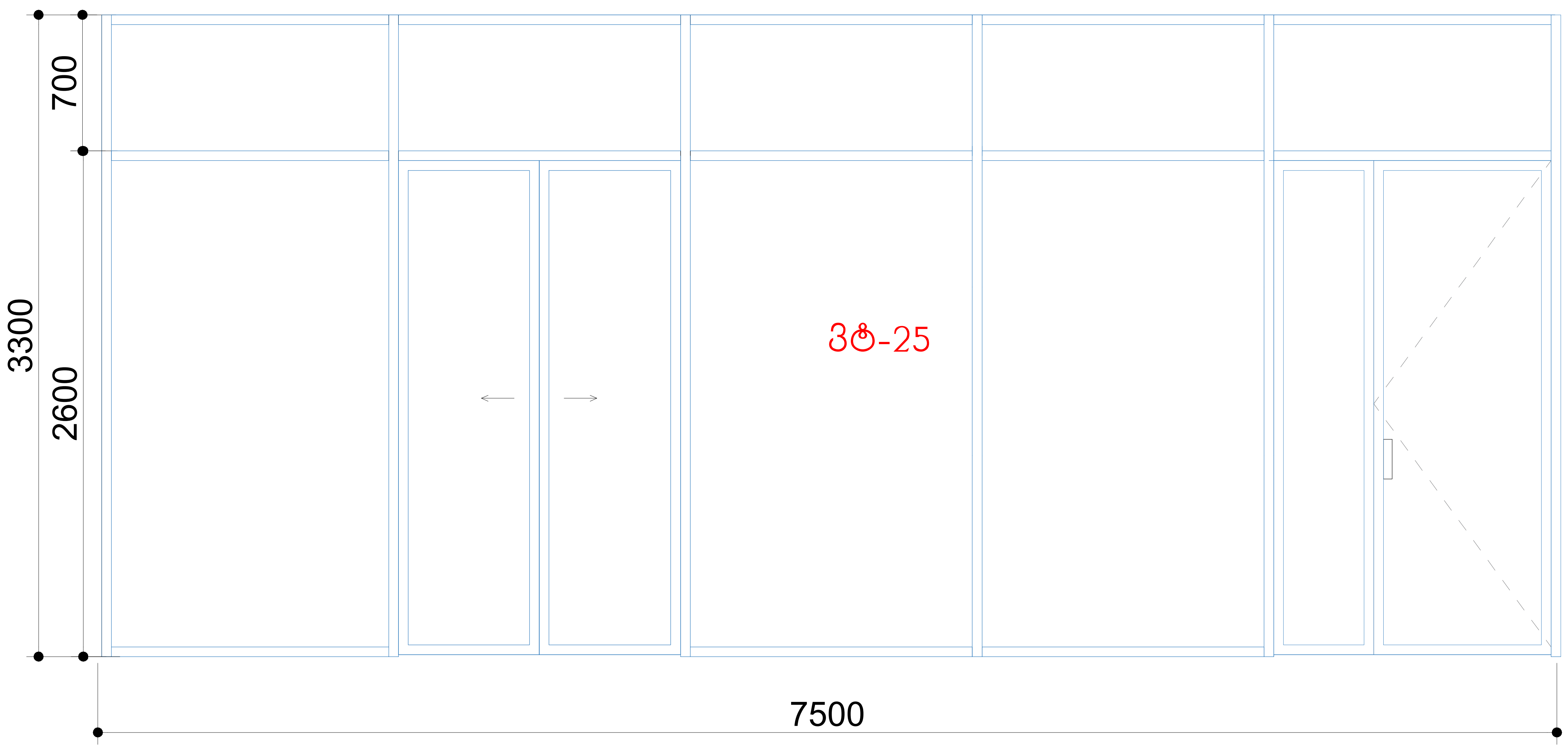

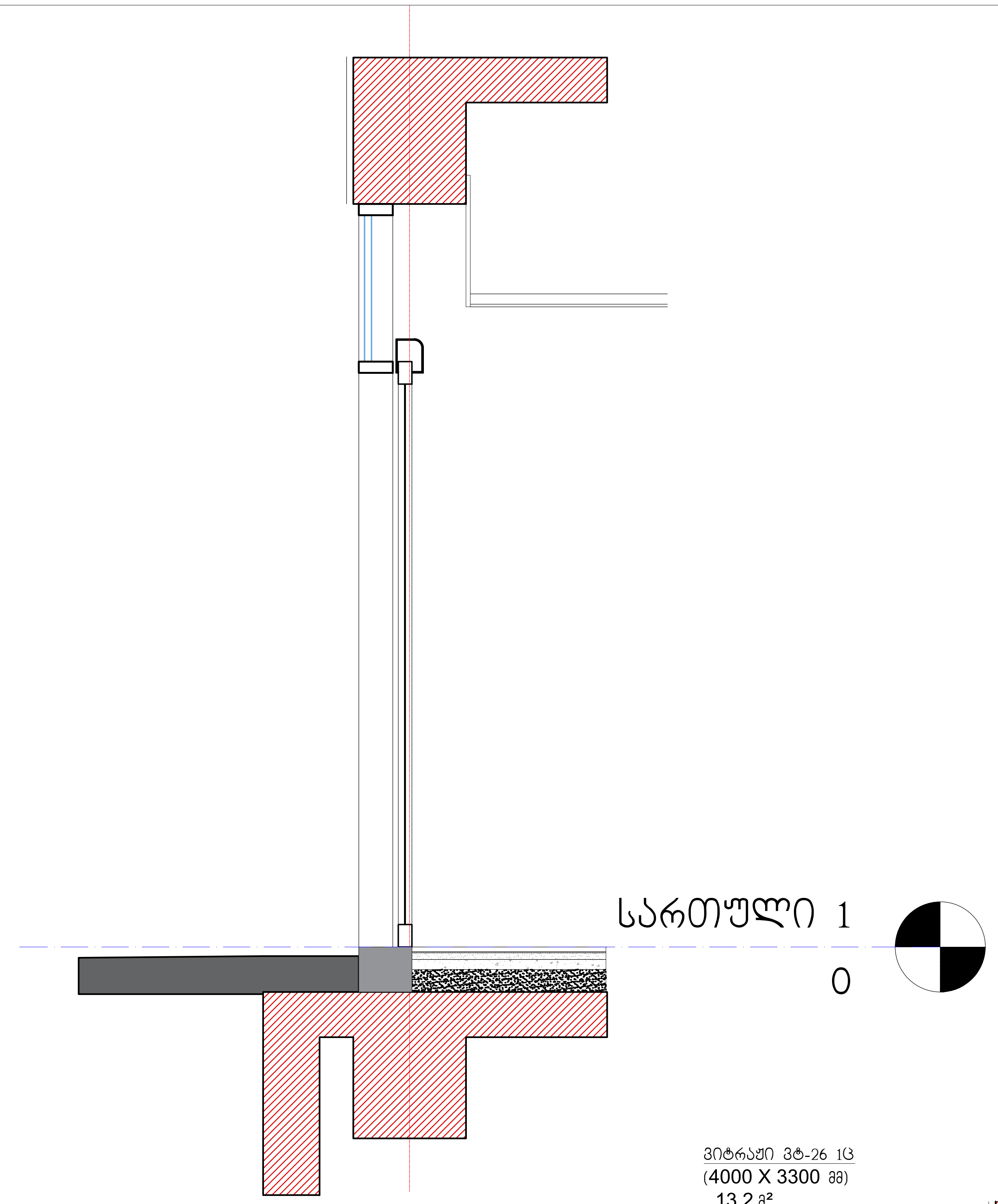

ვიტრაჟი ვტ-25' 1ც
(7500 X 3300 მმ)
24.7 მ²

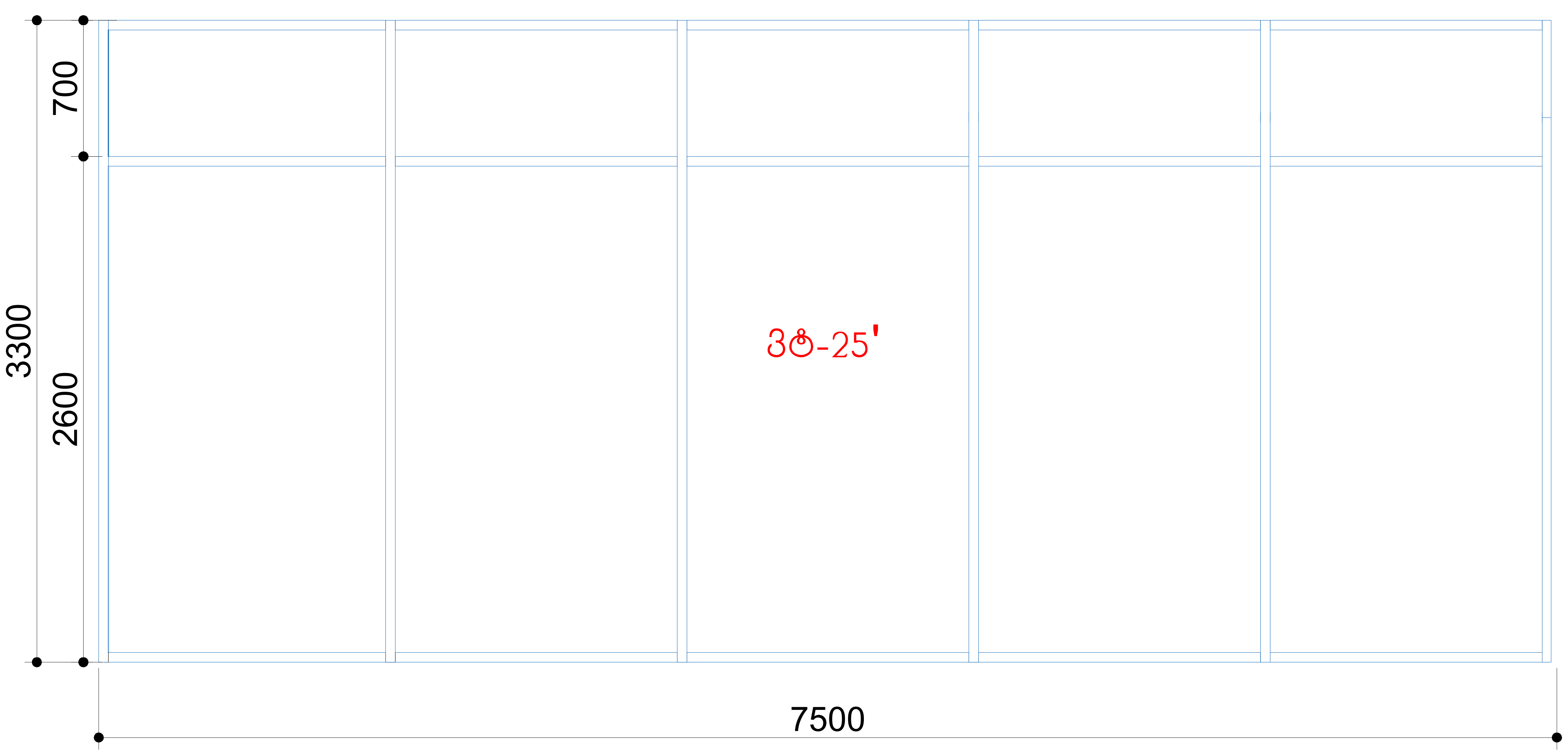

ვიტრაჟი ვტ-26 1ც
(4000 X 3300 მმ)
13.2 მ²

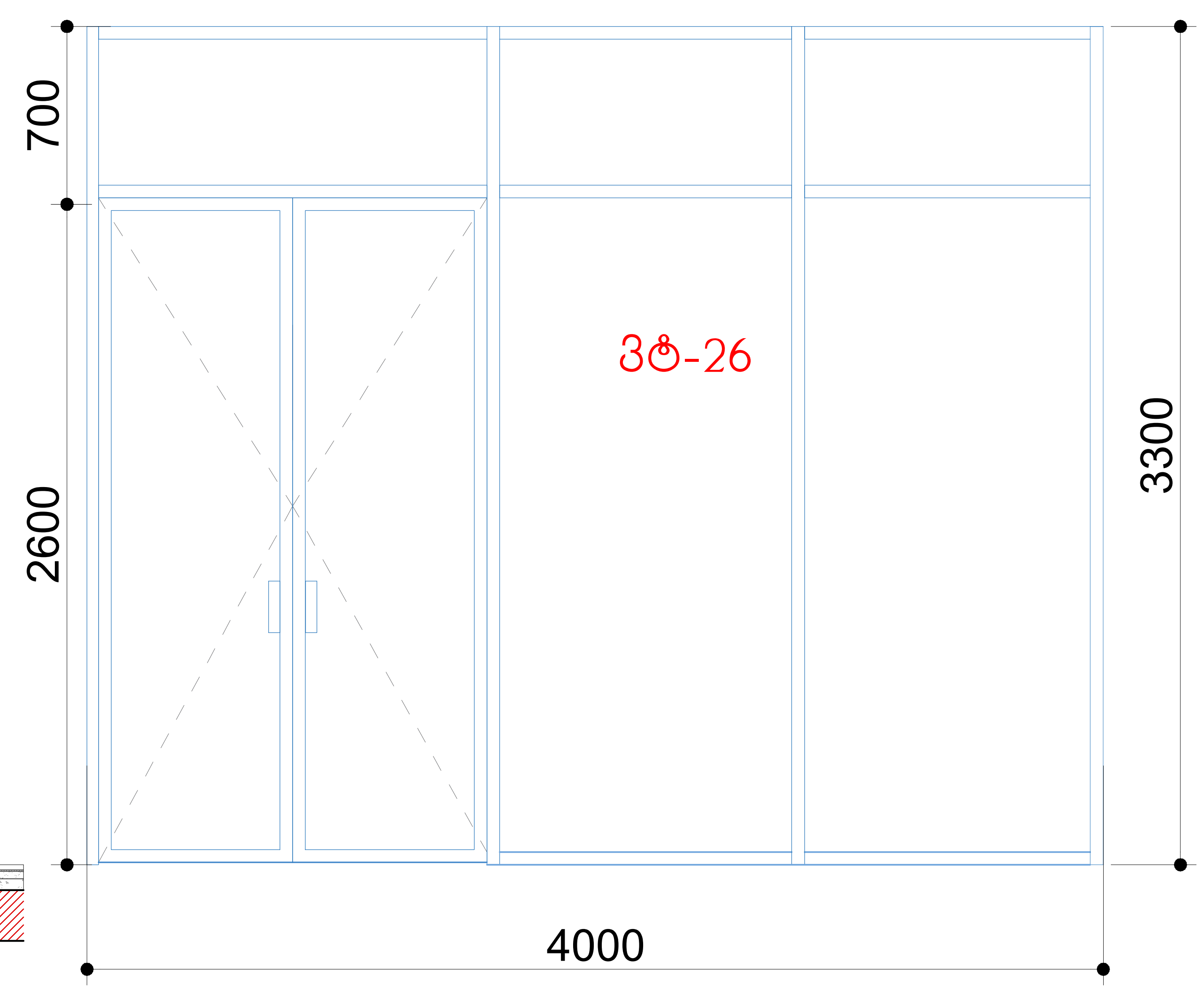

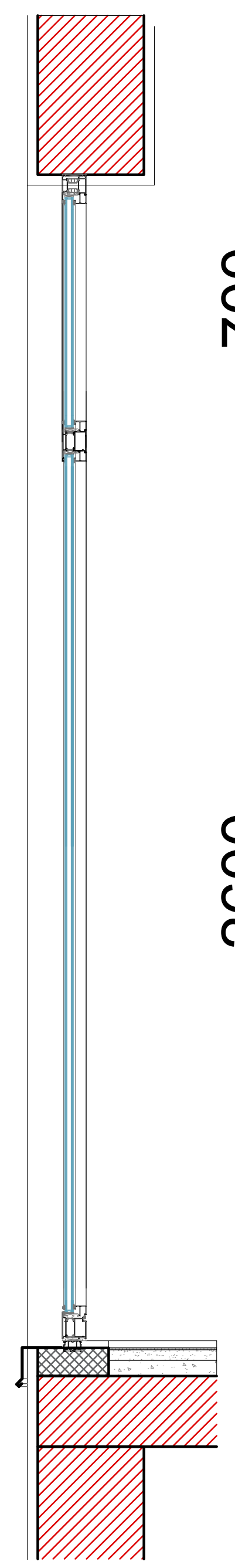

დამკვეთი		დაკვეთის ნომერი	01.03.2022	პრ.ავტორი	მ. ვისოცკი	საცხოვრებელი სახლი	ვიტრაჟების სპეციფიკაცია			აე-416	რაოდენობა
შემსრულებელი				პრ.მთ.არქ	მ. ვისოცკი	არქიტექტურული პროექტი		A2	მ. 1 : 25		
				დახაზა.	მ. ვისოცკი						

კარი კ1 5ც
(1000 X 2300 მმ)
2.3 x 1.5 = 3.45 მ²
ალუმინის კარი

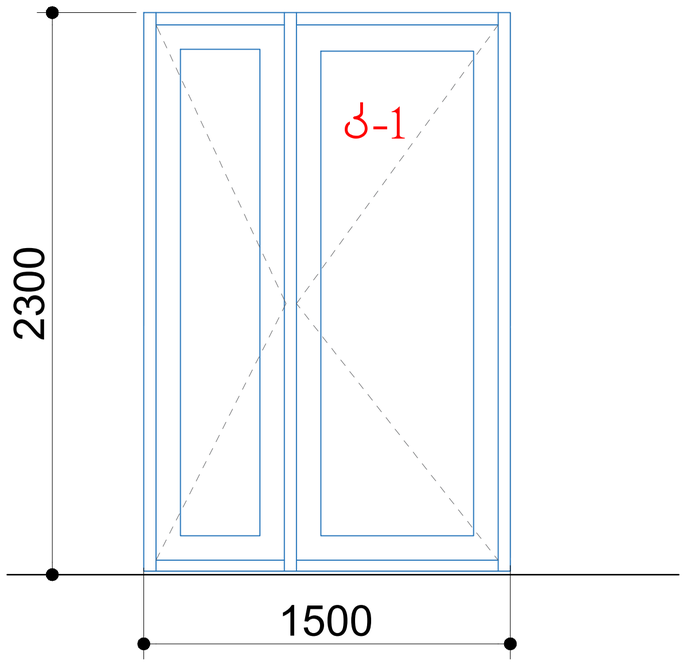

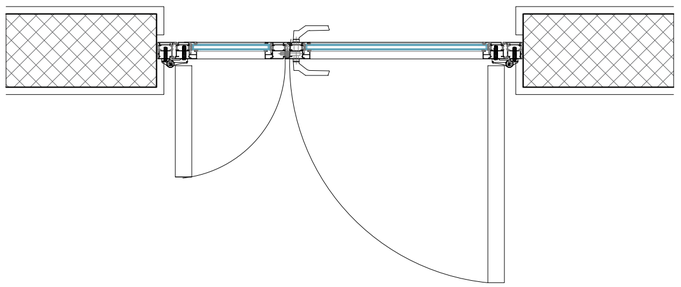

კარი კ2 40ც
(960 X 2300 მმ)
2.3 x 0.96 = 2.2 მ²
რკინის შელებილი
დათბუნებული კარი

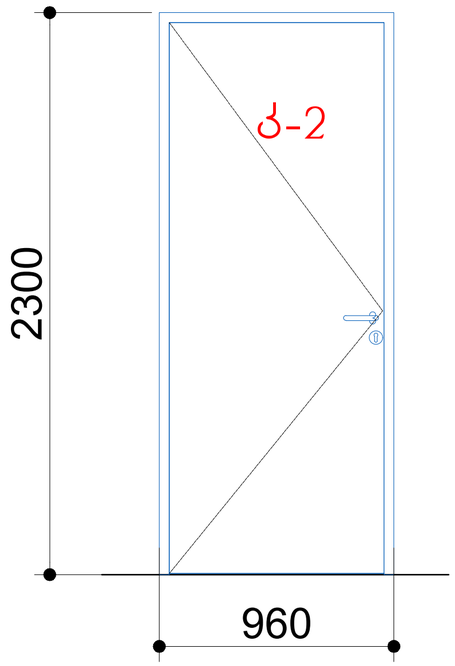

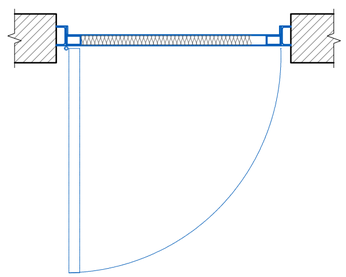

კარი კ3 4ც
(960 X 2100 მმ)
2.1 x 0.96 = 2.0 მ²
რკინის შელებილი
დათბუნებული კარი

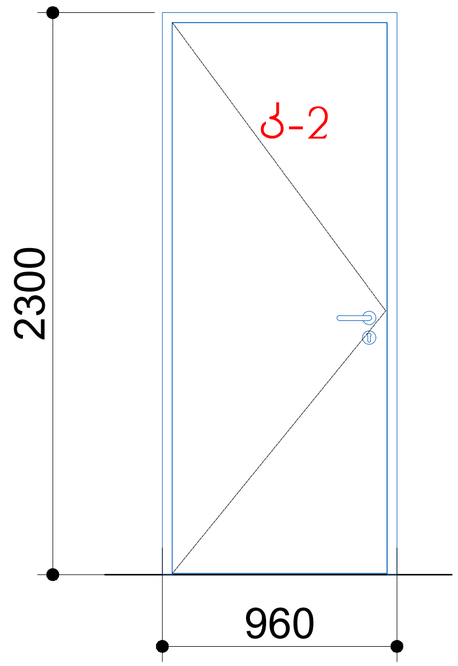

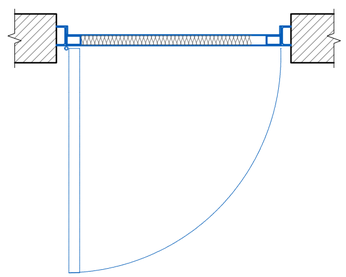

დამკვეთი		დაკვეთის ნომერი	01.03.2022	პრ.ავტორი	ვ. ვისოცკი	საცხოვრებელი სახლი	კარების სპეციფიკაცია	ა0-417	რაოდენობა
შემსრულებელი				პრ.მთ.არქ	ვ. ვისოცკი				
				დახაზა.	ვ. ვისოცკი	არქიტექტურული პროექტი	A3 მ. 1 : 50		

ვიტრაჟების სპეციფიკაცია

აღნიშვნა	დასახელება	რაოდენობა ც.										
			I სართ.	II სართ.	III სართ.	IV სართ.	V სართ.	VI სართ.	VII სართ.	VIII სართ.	ჯამი	ჯამური ფართი
ვტ-1	ალუმინის ვიტრაჟი 2550X1800 მმ 4.5 მ2				4	2	3	3	2	1	15	67 მ2
ვტ-1'	ალუმინის ვიტრაჟი 2550X1800 მმ 4.5 მ2				2	1					3	13.5 მ2
ვტ-2	ალუმინის ვიტრაჟი 2550X1300 მმ 3.3 მ2				2	2	2		1	4	11	36.3 მ2
ვტ-3	ალუმინის ვიტრაჟი 2550X1300 მმ 3.3 მ2				5	4	5	4	3	2	23	75.9 მ2
ვტ-3'	ალუმინის ვიტრაჟი 2550X1300 მმ 3.3 მ2									1	1	3.3 მ2
ვტ-3"	ალუმინის ვიტრაჟი 3000X1300 მმ 3.9 მ2				1		1		1		3	11.7 მ2
ვტ-4	ალუმინის ვიტრაჟი 2550X2700 მმ 6.8 მ2					1					1	6.8 მ2
ვტ-5	ალუმინის ვიტრაჟი 2550X2700 მმ 6.8 მ2				1		1		1		3	20.4 მ2
ვტ-5'	ალუმინის ვიტრაჟი 2940X2700 მმ 7.9 მ2									1	1	7.9 მ2
ვტ-5"	ალუმინის ვიტრაჟი 3000X2700 მმ 8.1 მ2				1	2	1	1			5	40.5 მ2
ვტ-6	ალუმინის ვიტრაჟი 2550X4000 მმ 10.2 მ2					1		1			2	20.4 მ2
ვტ-7	ალუმინის ვიტრაჟი 2550X2900 მმ 7.3 მ2				1		1		1		3	21.9 მ2
ვტ-8	ალუმინის ვიტრაჟი 2550X4000 მმ 10.2 მ2					1		1			2	20.4 მ2
ვტ-9	ალუმინის ვიტრაჟი 2470X3620 მმ 8.9 მ2							1	1		2	17.8 მ2
ვტ-10	ალუმინის ვიტრაჟი 2550X3100 მმ 7.9 მ2				1		1				2	15.8 მ2
ვტ-11	ალუმინის ვიტრაჟი 2440X4500 მმ 10.9 მ2									1	1	11.1 მ2
ვტ-12	ალუმინის ვიტრაჟი 2550X3600 მმ 9.1 მ2									1	1	9.1 მ2
ვტ-13	ალუმინის ვიტრაჟი 3150X900 მმ 2.8 მ2			9							9	25.2 მ2
ვტ-13'	ალუმინის ვიტრაჟი 3600X900 მმ 3.2 მ2			1							1	3.2 მ2
ვტ-14	ალუმინის ვიტრაჟი 2550X600 მმ 1.5 მ2									1	1	1.5 მ2
ვტ-14'	ალუმინის ვიტრაჟი 1800X600 მმ 1 მ2									1	1	1.0 მ2
ვტ-20	ალუმინის ვიტრაჟი 3100X2700 მმ 8.3 მ2		1	1							2	16.6 მ2
ვტ-22	ალუმინის ვიტრაჟი 3300X7500 მმ 24.7 მ2		1								1	24.7 მ2
ვტ-23	ალუმინის ვიტრაჟი 3300X7500 მმ 24.7 მ2			3							3	74.2 მ2
ვტ-24	ალუმინის ვიტრაჟი 3300X5230 მმ 13.2 მ2			1							1	17.2 მ2
ვტ-25	ალუმინის ვიტრაჟი 2850X5525 მმ 24.7 მ2		1								1	24.7 მ2
ვტ-25'	ალუმინის ვიტრაჟი 2850X3970 მმ 24.7 მ2		1								1	24.7 მ2
ვტ-26	ალუმინის ვიტრაჟი 3300X4000 მმ 13.2 მ2		1								1	13.2 მ2
ვტ-30	ალუმინის ვიტრაჟი 2550X2700 მმ 6.8 მ2						1				1	6.8 მ2
ვტ-31	ალუმინის ვიტრაჟი 2550X1950 მმ 4.9 მ2								1		1	4.9 მ2

დაგეგმეთი		დაკვეთის ნომერი	01.03.2022	კრ.ატტორი	ვ. ვისოცკი	საცხოვრებელი სახლი	ვიტრაჟების სპეციფიკაცია	ა0-418	რაოდენობა
შემსრულებელი				კრ.მთ.არქ	ვ. ვისოცკი				
				დახაზა.	ვ. ვისოცკი	არქიტექტურული პროექტი	A2	მ. 1 : 25	

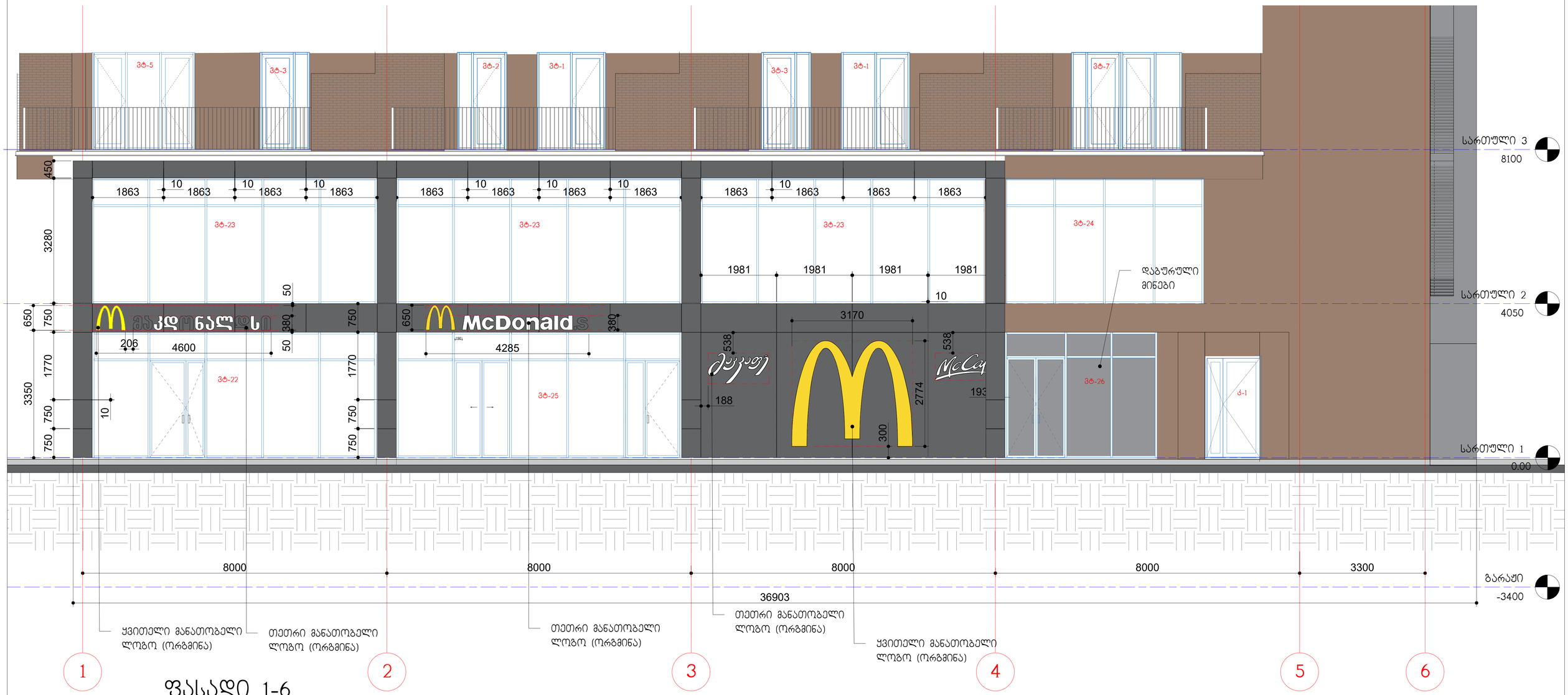

ფასადი 1-6

დაკვეთი		დაკვეთის ნომერი	01.03.2022	კრ.ავტორი	ვ. ვისოცკი	საცხოვრებელი სახლი	მაკდონალდსის ფასადი	
შემსრულებელი				კრ.მთ.არქ	ვ. ვისოცკი			ა0-402
				დახაზ.	ვ. ვისოცკი	არქიტექტურული პროექტი	A1 ვ. 1 : 50	რაოდენობა

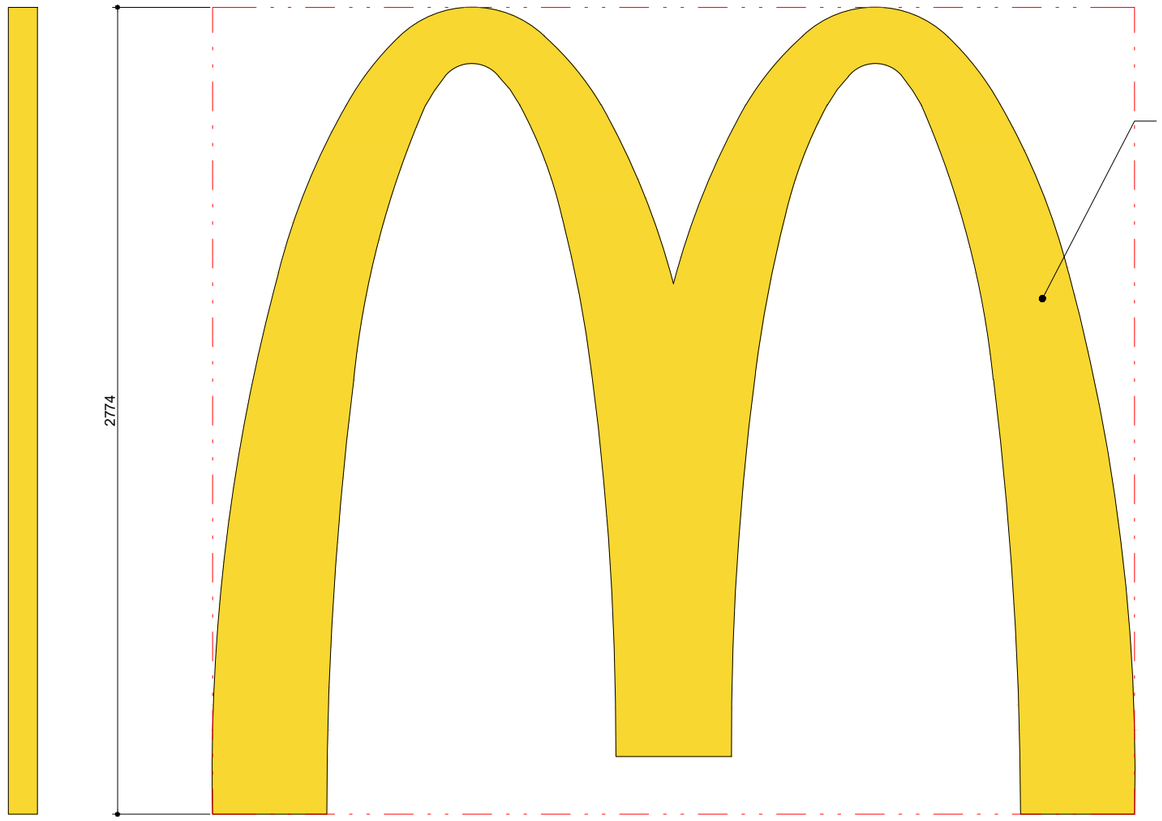

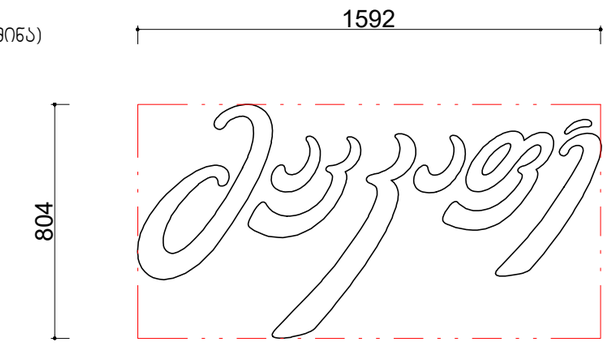

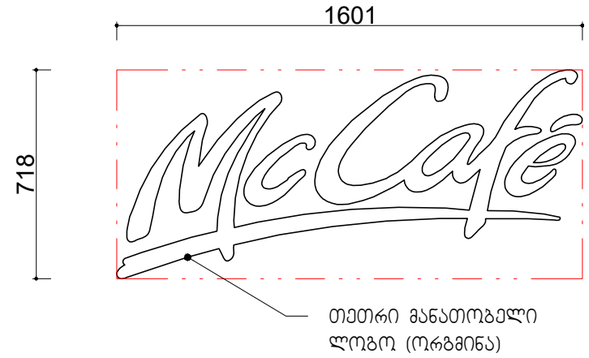





დამკვეთი		01.03.2022	არ.პატრონი	ვ. ვისოცკი	საცხოვრებელი სახლი	მაკდონალდსის წარდგენები	ა3-402	რაოდენობა
შემსრულებელი			არ.მთ.არქ	ვ. ვისოცკი				
			დამპატ.	ვ. ვისოცკი	არქიტექტურული პროექტი	A3	მ. 1 : 20	