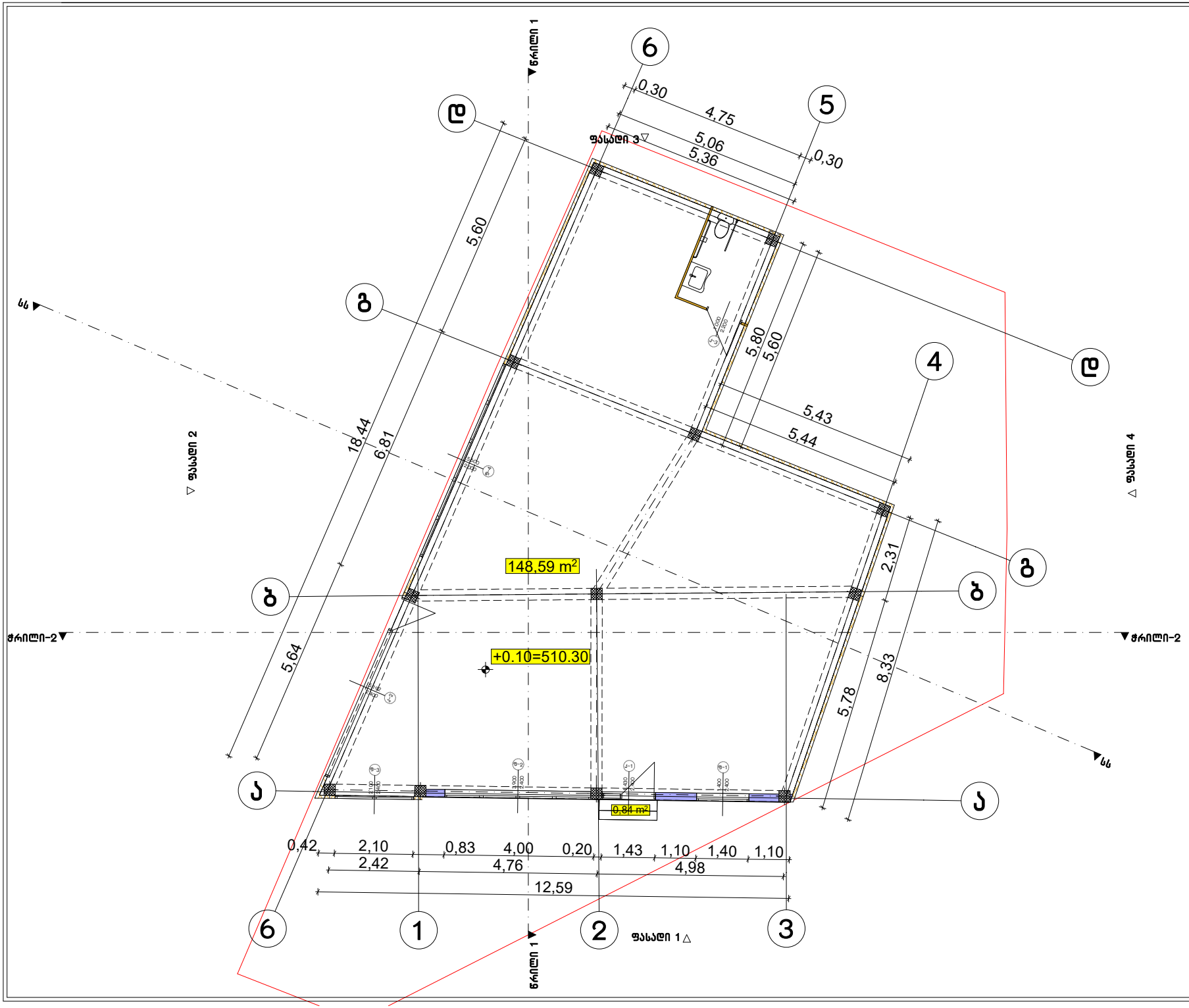

ფორმატი A-3	თბილისი 2026წ.	ფაილის სახელი
	დაკვეთა №	

შენობა ნაგებობის ფუნქცია:

მაღაზია

საპროექტო გეგმა +0.10
ნიშნულზე მ 1:100

ტექ მაჩვენებლები

პირობითი ნიშნები:

- ნაკვეთის საზღვარი
- ჭრილის ხაზი
- არქიტექტურული ნიშნული

დამკვეთი :შპს დნკაკაიტალ

ქალაქი თბილისი, შალვა აფ ხაიძის III შესახვევი, №12 (72.12 .05.027)

თარიღი

კორექტირება

№	კორექტირება	თარიღი
1		
2		
3		
4		
5		
6		

საპროექტო ორგანიზაცია

თანამდებობა	ზედმიწევნა	ხელმოწერა
არქიტექტორი	დომანაძე	
შესრულა	დომანაძე	

საპროექტო ლოგო	მისამართი
	ქ. თბილისი ცაბადიანის 90 ტელ : 599390104

თარიღი	10.09.2026	
სტადია	ფორმატი	ფურცლები
პროექტი	A-3	A-000

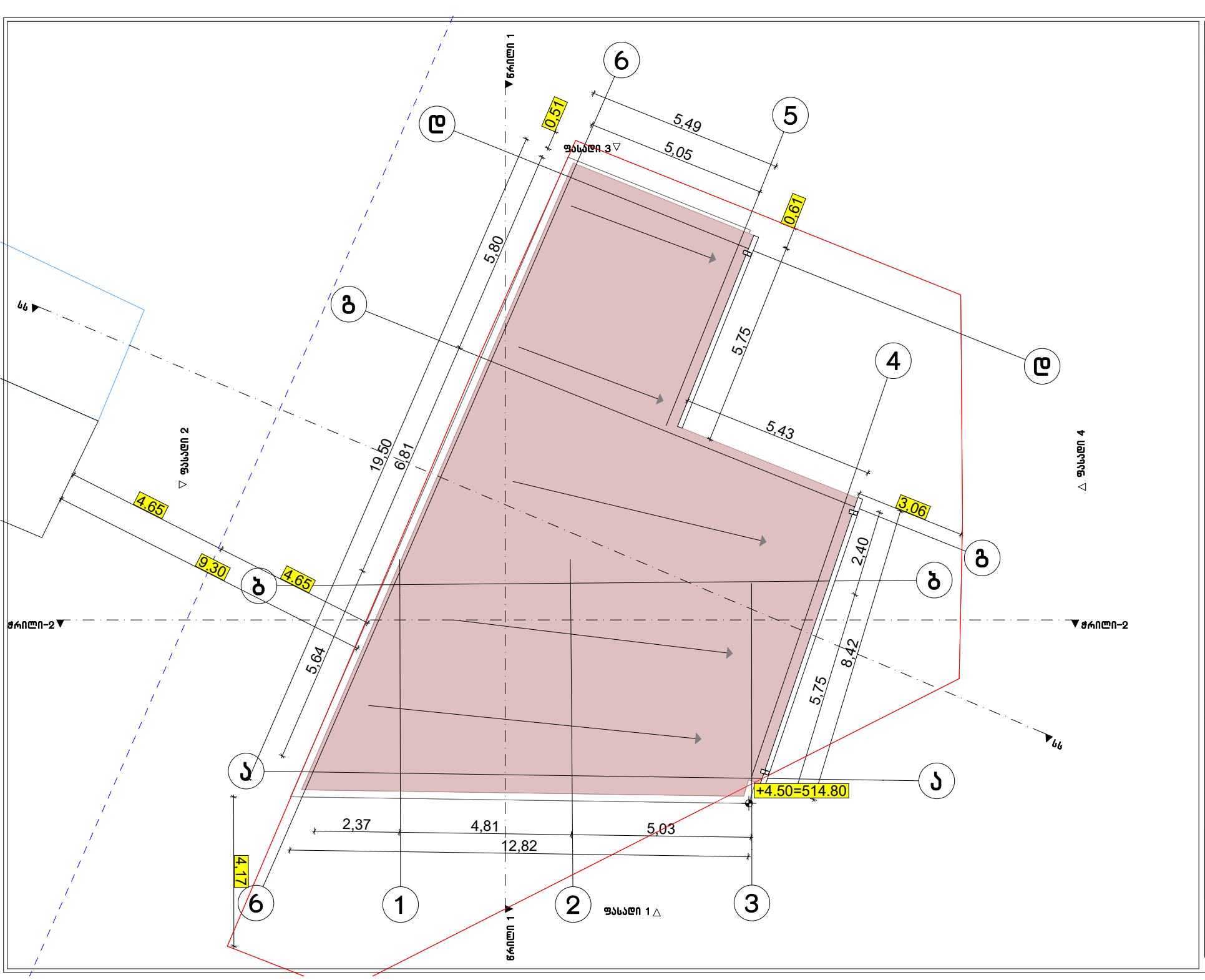

ფორმატი A-3 | თბილისი 2026წ. | ფაილის სახელი

დაკვეთა №

შენობა ნაგებობის შუნძცია:

მაღაზია

საპროექტო სახურავის გეგმა მ 1:100

ტექ მაჩვენებლები

პირობითი ნიშნები:

- ნაკვეთის საზღვარი
- ჭრილის ხაზი
- არქიტექტურული ნიშნული

დამკვეთი :შპს დნკკაპიტალ

ქალაქი თბილისი, შალვა აფ ხაიძის III შესახვევი, №12 (72.12 .05.027)

თარიღი

კორექტირება

№	კორექტირება	თარიღი
1		
2		
3		
4		
5		
6		

საპროექტო ორგანიზაცია

თანამდებობა	შპარი	ხელმოწერა
არქიტექტორი	დ.მანაძე	
შესრულა	დ.მანაძე	

საპროექტო ლოგო | მისამართი

ქ. თბილისი ცისკიანის 90 ტელ : 599390104

თარიღი	10.09.2026	
სტადია	ფორმატი	ფურცლები
პროექტი	A-3	A-000

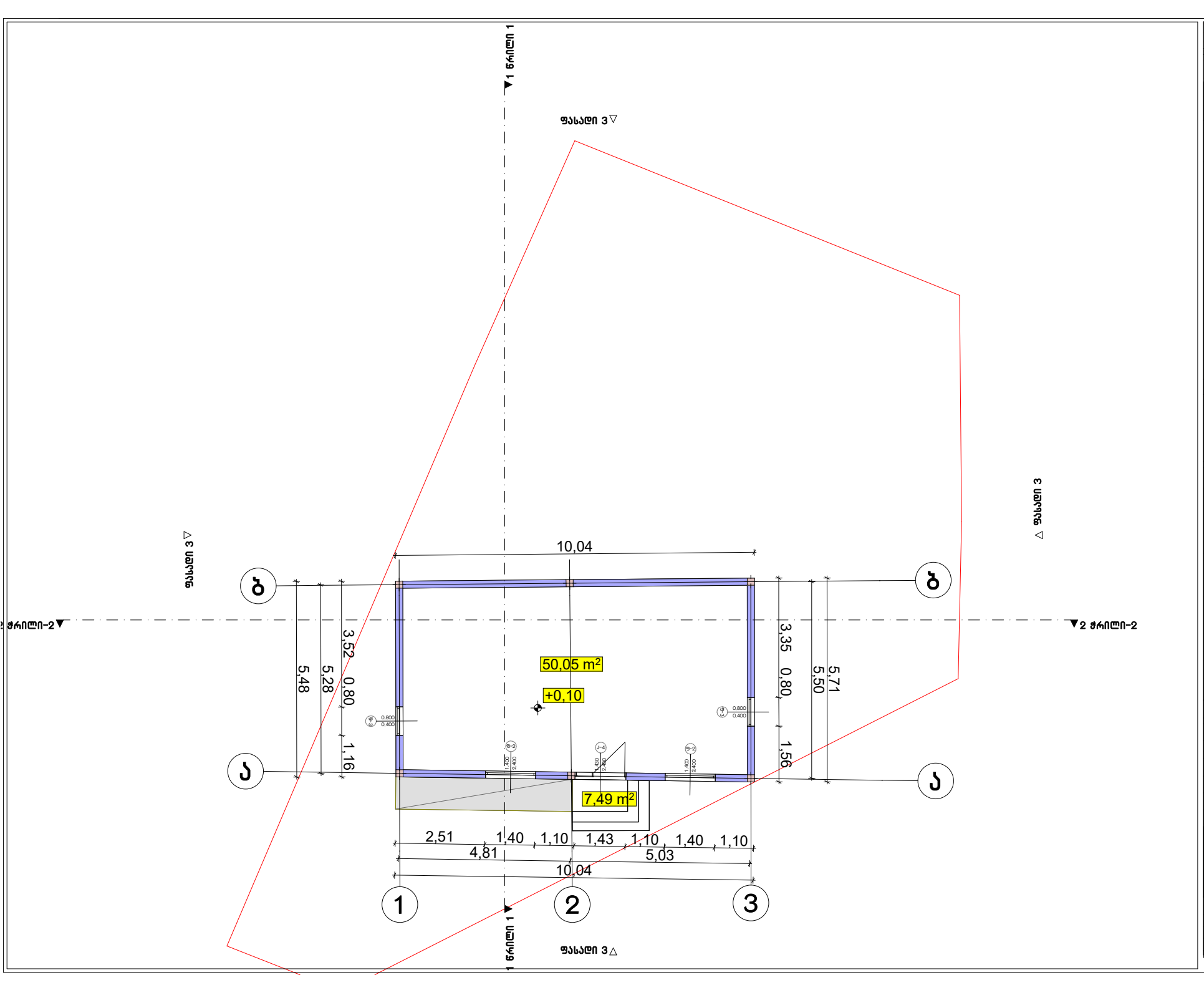

ფორმატი A-3	თბილისი 2026წ.	ფაილის სახელი
	დაკვეთა №	

შენობა ნაგებობის დანიშნულება:

მაღაზია

არსებული გეგმა +0.10
ნიშნულზე მ 1:100

ტექ მაჩვენებლები

პირობითი ნიშნები:

- ნაკვეთის საზღვარი
- ჭრილის ხაზი
- არქიტექტურული ნიშნული

დამკვეთი :შპს ნკკაპიტალ

ქალაქი თბილისი, შალვა აფხაიძის III შესახვევი, №12 (72.12 .05.027)

თარიღი

კორექტირება

№	კორექტირება	თარიღი
1		
2		
3		
4		
5		
6		

საპროექტო ორგანიზაცია

თანამდებობა	გვარი	ხელმოწერა
არქიტექტორი	დ.ოქანაძე	
შესრულა	დ.ოქანაძე	

საპროექტო ლოგო

მისამართი

ქ. თბილისი
ცისკრიანის 90
ტელ : 599390104

თარიღი	10.09.2026	
სტადია	ფორმატი	ფურცლები
პროექტი	A-3	A-000

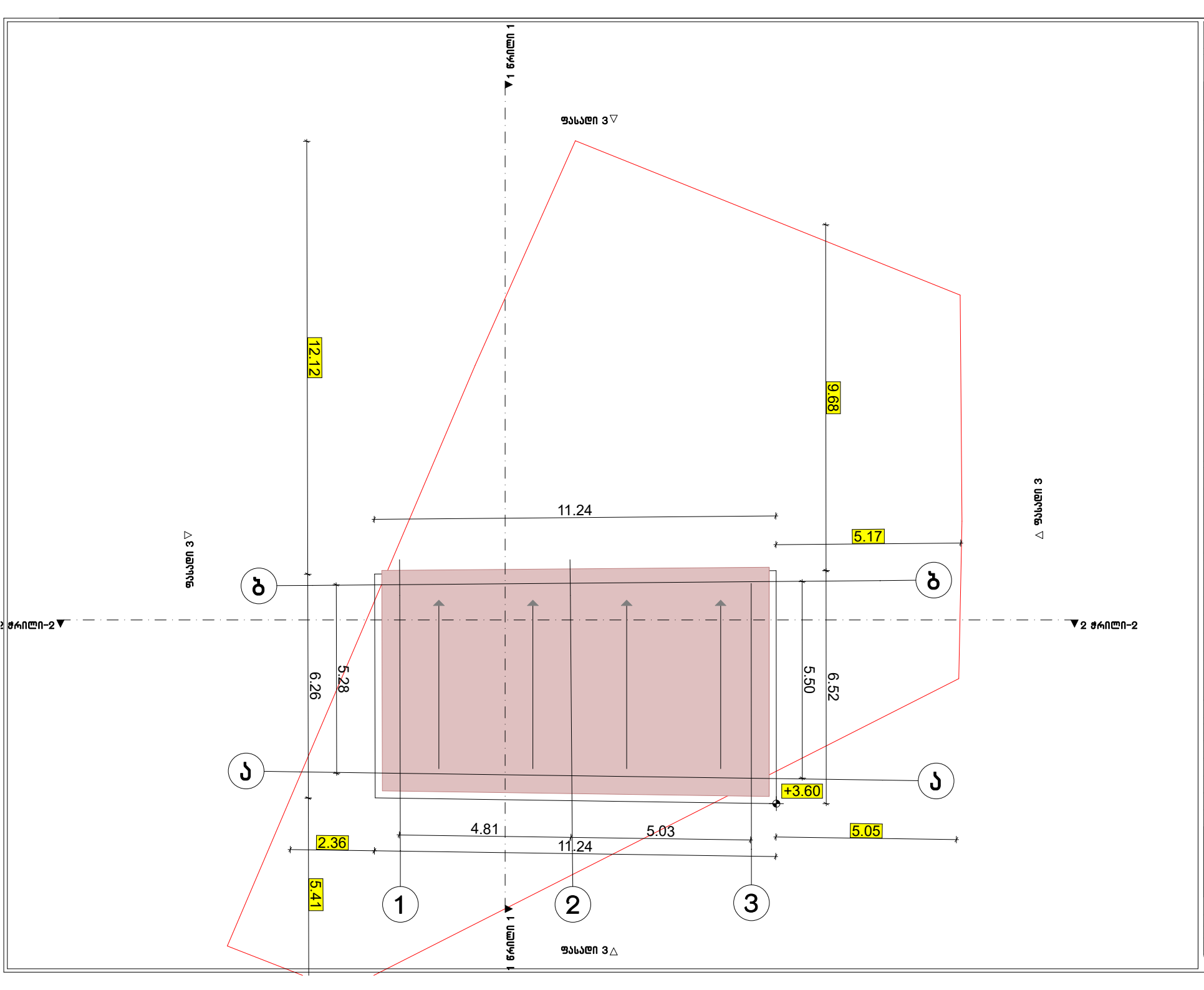

ფორმატი A-3	თბილისი 2026წ.	ფაილის სახელი
	დაკვეთა №	

შენობა ნაგებობის დანიშნულება:

მაღაზია

არსებული სახურავის გეგმა მ 1:100

ტექ მაჩვენებლები

პირობითი ნიშნები:

- ნაკვეთის საზღვარი
- ჭრილის ხაზი
- არქიტექტურული ნიშნული

დამკვეთი :შპს დნკკაპიტალ

ქალაქი თბილისი, შალვა ათ ხაიძის III შესახვევი, №12 (72.12 .05.027)

თარიღი

კორექტირება

№	კორექტირება	თარიღი
1		
2		
3		
4		
5		
6		

საპროექტო ორგანიზაცია

თანამდებობა	გვარი	ხელმოწერა
არქიტექტორი	დუმანაძე	
შესრულა	დუმანაძე	

საპროექტო ლოგო	მისამართი
	ქ. თბილისი ც.დადიანის 90 ტელ : 599390104

თარიღი	10.09.2026	
სტადია	ფორმატი	ფურცლები
პროექტი	A-3	A-000

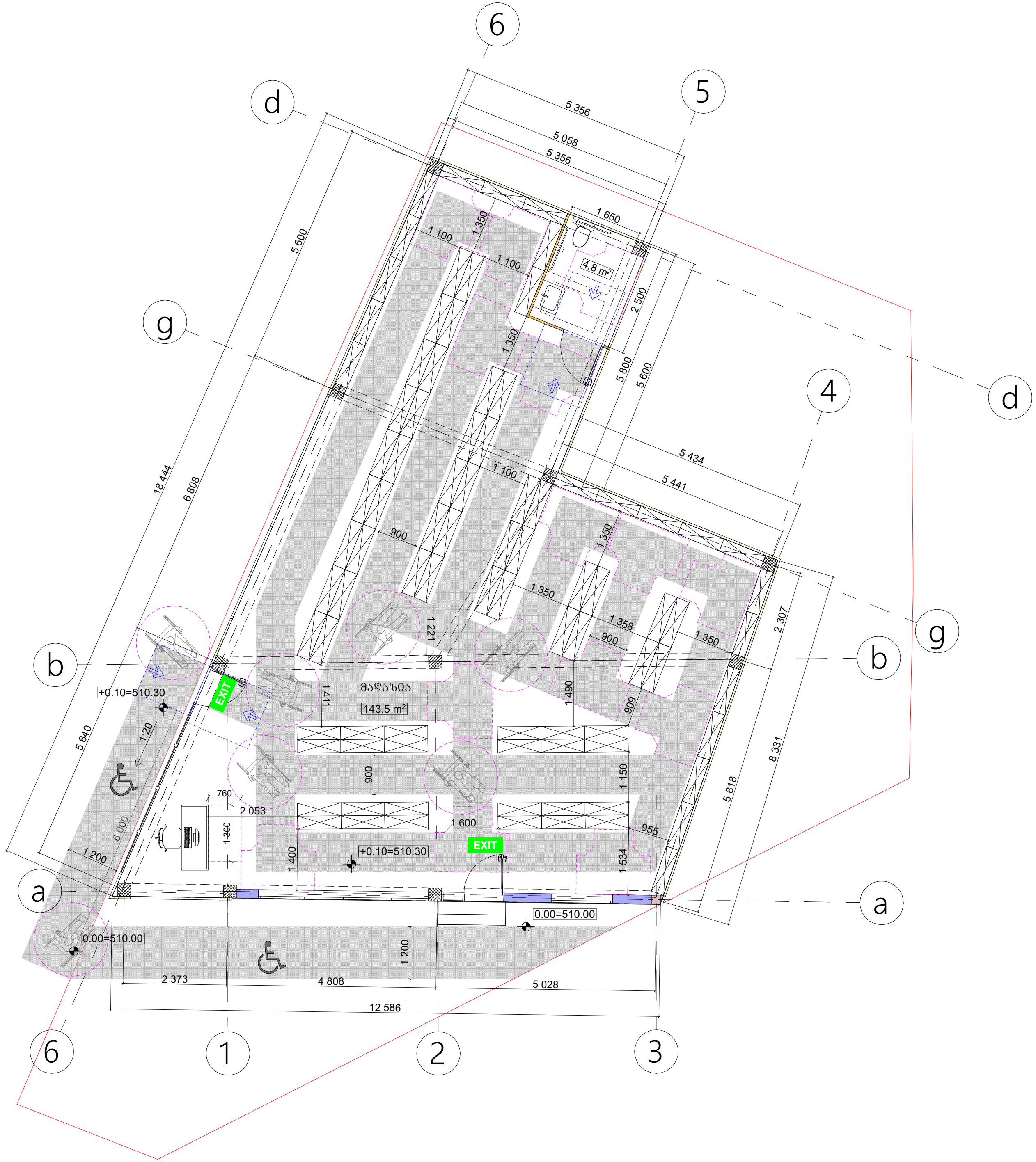

შენობა-ნაგებობის ფუნქცია:
მაღაზია

მისაწვდომობის გეგმა +0.10 ნიშნულზე

კირობითი ნიშნები:

EXIT — გასასვლელის აღმნიშვნელი განათებული ნიშანი

900 — მისაწვდომი სვლაგეზი

მოსატრიალებელი სივრცეები:

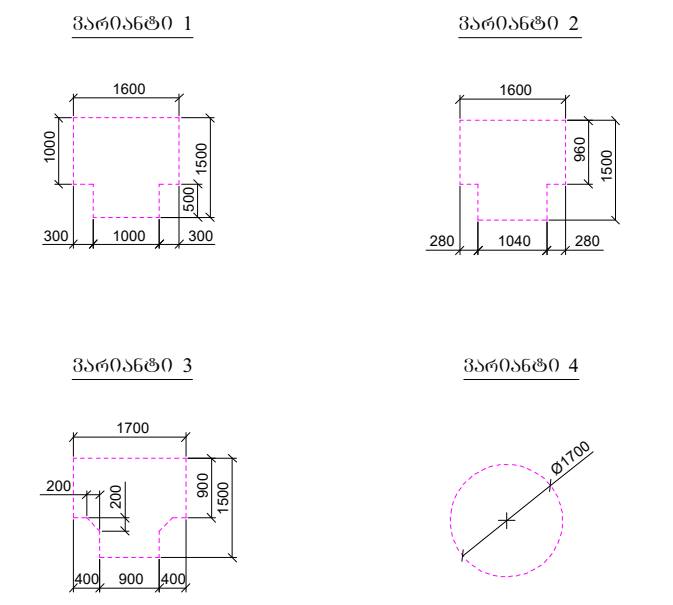

კარის წინ თავისუფალი სივრცე:

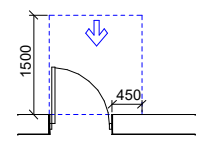

თავისუფალი სივრცე კართან მანევრირებისთვის
- ანჯამიანი კარი
წინიდან მისაწვდომი - გამოწევით გაღება

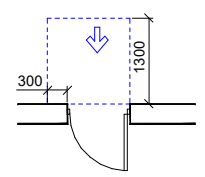

თავისუფალი სივრცე კართან მანევრირებისთვის
- ანჯამიანი კარი
წინიდან მისაწვდომი - მიწოლით გაღება

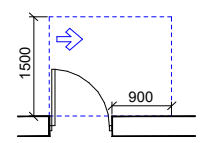

თავისუფალი სივრცე კართან მანევრირებისთვის
- ანჯამიანი კარი
ანჯამის მხრიდან მისაწვდომი - გამოწევით გაღება

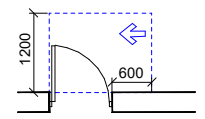

თავისუფალი სივრცე კართან მანევრირებისთვის
- ანჯამიანი კარი
საკეტის მხრიდან მისაწვდომი - გამოწევით გაღება

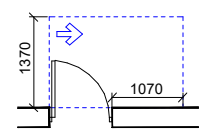

თავისუფალი სივრცე კართან მანევრირებისთვის
- ანჯამიანი კარი
ანჯამის მხრიდან მისაწვდომი - გამოწევით გაღება

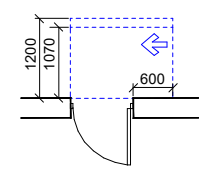

თავისუფალი სივრცე კართან მანევრირებისთვის
- ანჯამიანი კარი
ანჯამის მხრიდან მისაწვდომი - მიწოლით გაღება
1200 მინ. თუ მოწყობილია მიმხურავი

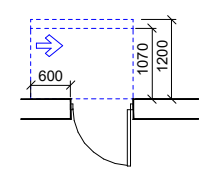

თავისუფალი სივრცე კართან მანევრირებისთვის
- ანჯამიანი კარი
საკეტის მხრიდან მისაწვდომი - მიწოლით გაღება
1200 მინ. თუ მოწყობილია მიმხურავი

დამკვეთი: შპს "დნკკაპიტალ"

მისამართი: ქ. თბილისი, შალვა აფხაიძის III შესახვევი №12; ს/კ 72.12.05.027

თანამდებობა	გვარი	ხელმოწერა	
არქიტექტორი	დ. ომანაძე		
შეასრულა	დ. ომანაძე		
თარიღი	10.09.2026	მ 1:100	ფ. A3

მისაწვდომი ტუალეტი სავაჭრო სივრცეში

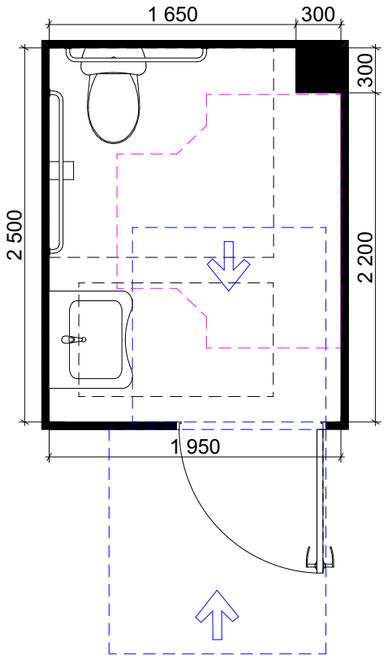

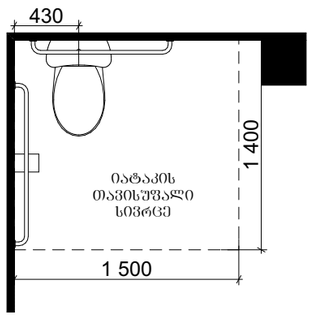

ხელმოსაჭიდი ძელების მდებარეობა

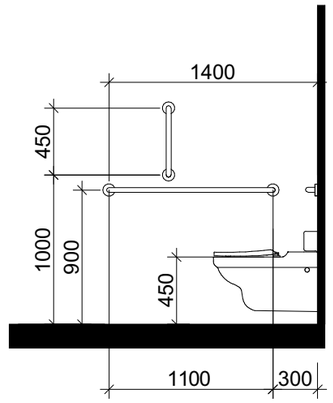

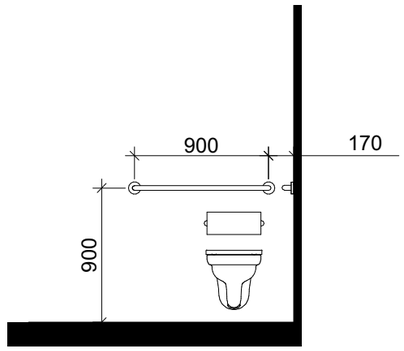

ხელსაბანის მდებარეობა

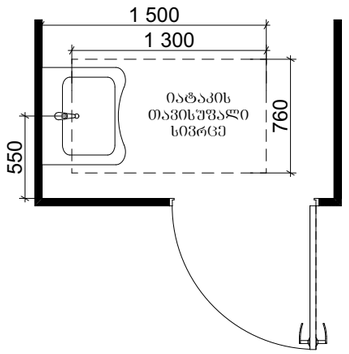

თავისუფალი სივრცე ფეხის ფალანგისათვის

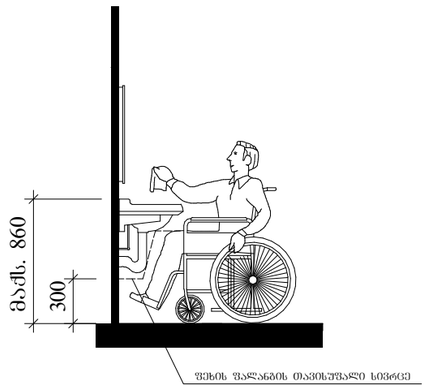

T - ფორმის მოსატრიალებელი სივრცე

ვარიანტი 3

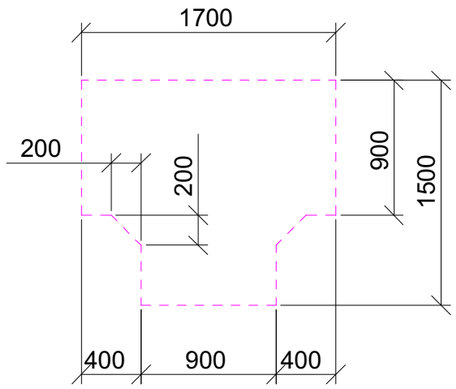

თავისუფალი სივრცე კართან მანევრირებისთვის

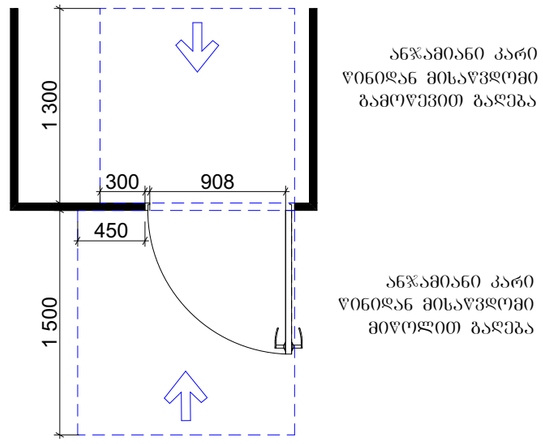

ანჯამიანი კარი
ღიობიდან მისაწვდომი
გამოწევით გაღება

ანჯამიანი კარი
ღიობიდან მისაწვდომი
მიწოლით გაღება

მ 1:50

A3

სალაროს დახლი

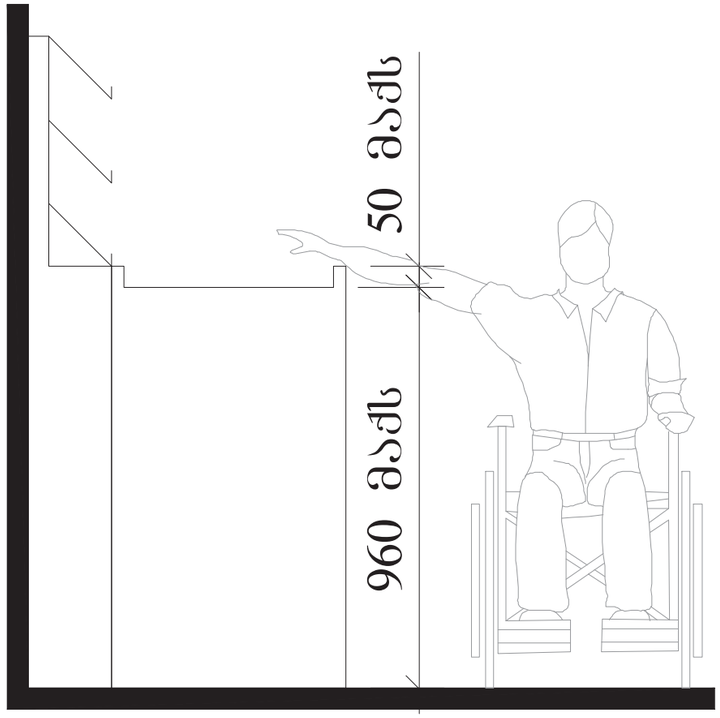

გასავლელის მხარე

მ 1:20

გზა-კარები

შესასვლელის ერთფრთიანი კარი ზრურბლისა და მიმხურავის გარეშე

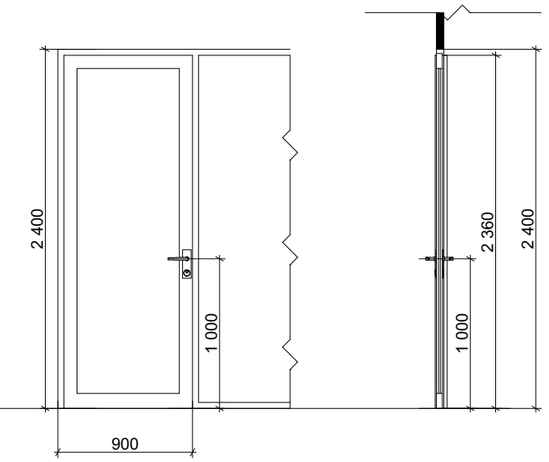

ფასადი ჭრილი

ტუალეტის ერთფრთიანი კარი ზრურბლისა და მიმხურავის გარეშე

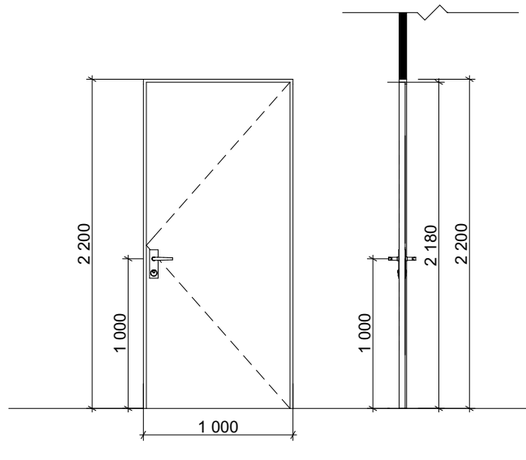

ფასადი ჭრილი

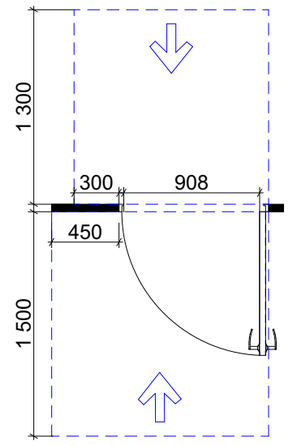

გეგმა

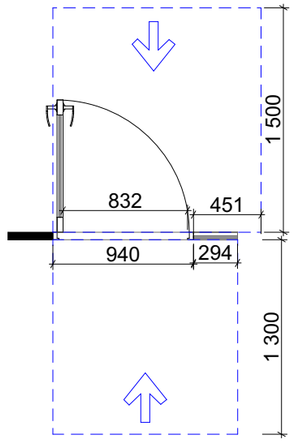

გეგმა

მ 1:50

A3

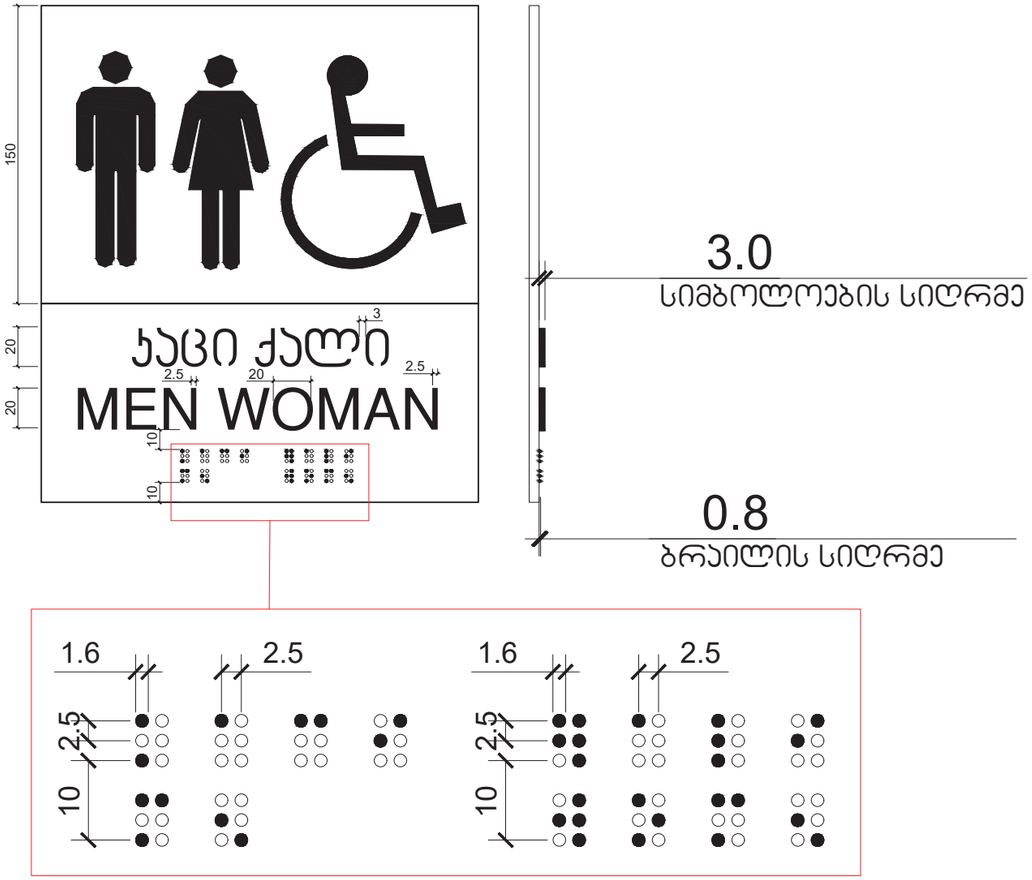

ᲒᲐᲡᲐᲡᲕᲚᲔᲚᲘᲡ ᲒᲐᲜᲐᲗᲔᲑᲣᲚᲘ ᲜᲘᲨᲐᲜᲘ

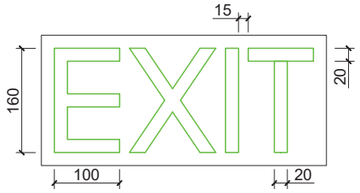

ᲜᲘᲨᲐᲜᲘ ᲐᲛᲝᲑᲣᲠᲪᲣᲚᲘ ᲡᲘᲛᲑᲝᲚᲝᲔᲑᲘᲗ
ᲓᲐ ᲑᲠᲐᲘᲚᲘᲗ ᲒᲖᲐ-ᲮᲘᲑᲘᲡ ᲨᲔᲡᲐᲡᲕᲚᲔᲚᲗᲐᲜ
ᲓᲐ ᲒᲐᲠᲔᲗ ᲒᲐᲛᲐᲕᲐᲚ ᲧᲕᲔᲚᲐ ᲮᲐᲠᲗᲐᲜ

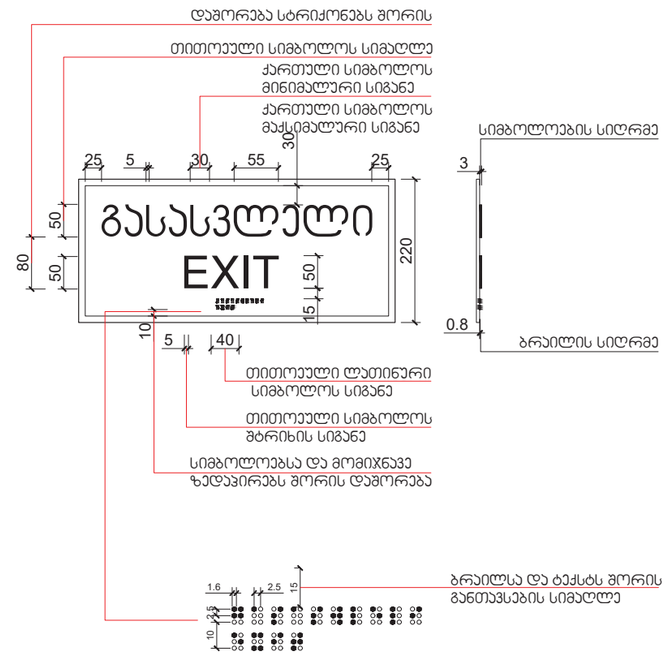

საექსპერტო დასკვნა

„ტექნიკური რეგლამენტი – „მისაწვდომობის ეროვნული სტანდარტები“-ს საქართველოს მთავრობის 2020 წლის 4 დეკემბრის № 732 დადგენილების მოთხოვნებთან შესაბამისობის დადგენის მიზნით

ობიექტის მისამართი:	ქ.თბილისი, შალვა აფხაიძის III შესახვევი №12; ს/კ 72.12.05.027
ობიექტის დანიშნულება:	მაღაზია (რეკონსტრუქცია)
ექსპერტი:	მაგდა მეშვილდიშვილი

საექსპერტო დასკვნის მოსამზადებლად გადმოცემულია შემდეგი მასალები:

1. ინფორმაცია საპროექტო ობიექტის თაობაზე;
2. გენგეგმა მ 1:500;
3. გეგმები, ჭრილები, ფასადები მ 1:100;
4. აქსონომეტიული ხედები და ფოტომონტაჟი.

შენიშვნა: მოცემული დოკუმენტაციის სისწორესა და რეალობასთან შესაბამისობაზე პასუხისმგებელია მომწოდებელი მხარე.

გადმოცემული მასალები სრულიად იძლევა ზემოაღნიშნული ექსპერტიზის ჩატარების შესაძლებლობას.

- **ტექნიკური რეგლამენტი - „მისაწვდომობის ეროვნული სტანდარტები“ -ს საქართველოს მთავრობის 2020 წლის 4 დეკემბრის №732 დადგენილების 102.2 ქვეთავის მიხედვით, ტექნიკური რეგლამენტის მე-3 მე-10 თავების შესაბამის დებულებებს უნდა აკმაყოფილებდეს ის ადგილები, საშუალებები, შენობები და ელემენტები, რომლებიც მისაწვდომი უნდა იყოს ტექნიკური რეგლამენტის - „შენობა-ნაგებობების უსაფრთხოების წესების“ შესაბამისად.**
- **ტექნიკური რეგლამენტის - „შენობა-ნაგებობების უსაფრთხოების წესების“ 1105.1 ქვეთავის პირველი გამონაკლისის თანახმად, ტვირთის შესაზიდი და მომსახურებისთვის განკუთვნილი შესასვლელები, რომლებიც არ არის საზოგადოებრივი სივრცის ერთადერთი შესასვლელი, არ საჭიროებს მისაწვდომობას.**

მისაწვდომი სვლაგეზი:

- **საპროექტო მიწის ნაკვეთსა და საპროექტო შენობაში მისაწვდომი სვლაგეზები შეესაბამება ტექნიკური რეგლამენტი - „მისაწვდომობის ეროვნული სტანდარტები“-ს მე-4 თავის დებულებებს. მისაწვდომი სვლაგეზი მოიცავს არაუმეტეს 1:20 დახრილ სავალ ზედაპირებს, კარებს და გზა-კარებს, რაც შეესაბამება 402.2 ქვეთავის მოთხოვნებს.**

1. **მისაწვდომი სვლაგეზის სავალი ზედაპირები შეესაბამება 403 ქვეთავის მოთხოვნებს, კერძოდ:**

- იატაკის ზედაპირები არის მდგრადი, მყარი და არასრიალა, რაც შეესაბამება 302 ქვეთავის მოთხოვნას.
- საზოგადოებრივი სივრციდან საპროექტო მიწის ნაკვეთის გავლით მოწყობილი მისაწვდომი სვლაგეზის სავალი ზედაპირის მაქსიმალური სვლა არ არის 1:20-ზე მეტად დახრილი, ხოლო სავალი ზედაპირის განივი დახრა არ აღემატება 1:48-ს, თანახმად 403.3 ქვეთავისა.
- იატაკის ზედაპირებზე დონე არ იცვლება, შესაბამისად, დაკმაყოფილებულია 303-ე ქვეთავის მოთხოვნა.
- მისაწვდომი სვლაგეზის მინიმალური თავისუფალი სიგანე შენობაში უტოლდება 900 მმ-ს, ხოლო შენობის გარეთ - 1200 მმ-ს, რაც შეესაბამება 403.5.1 ქვეთავის მოთხოვნას.
- სადაც მისაწვდომი სვლაგეზი აკეთებს 90 გრადუსიან ბრუნს (სავაჭრო ფართში, თაროებს შორის), თავისუფალი სიგანე მოსატრიალებელთან მიახლოებისას და მოსატრიალებლიდან მოშორებისას აკმაყოფილებს 403.5.3.1 ქვეთავით განსაზღვრულ ყველა კრიტერიუმს.
- სადაც მისაწვდომი სვლაგეზი აკეთებს 180 გრადუსიან ბრუნს (სავაჭრო ფართში, თაროებს შორის), თავისუფალი სიგანე მოსატრიალებელთან მიახლოებისას და მოსატრიალებლიდან მოშორებისას აკმაყოფილებს 403.5.2.1 ქვეთავით განსაზღვრულ ყველა კრიტერიუმს.

- საპროექტო შენობაში მისაწვდომი სვლაგეზები მოიცავს გვერდასავლელ სივრცეებს, რაც შეესაბამება 403.5.4.1 ქვეთავის მოთხოვნას.

2. **კარები და გზა-კარები, რომლებიც მისაწვდომი სვლაგეზის ნაწილია, შეესაბამება 404 ქვეთავის მოთხოვნებს, კერძოდ:**

- მისაწვდომ სვლაგეზზე არსებული ყველა გზა-კარის თავისუფალი სიგანე არ არის 820 მმ-ზე ნაკლები, რაც შეესაბამება 404.2.2 ქვეთავის მოთხოვნას.
- მისაწვდომ სვლაგეზზე არსებულ ყველა კართან და გზა-კართან უზრუნველყოფილია მანევრირებისათვის თავისუფალი სივრცე 404.2.3.2 ცხრილის და 404.2.3.5 ქვეთავის შესაბამისად. მანევრირებისთვის აუცილებელ თავისუფალ სივრცეში, იატაკის ზედაპირი შეესაბამება 302-ე ქვეთავს და მათი ზედაპირი არ არის 1:48-ზე მეტად დახრილი. ყოველივე აღნიშნული შეესაბამება 404.2.3 და 404.2.3.1 ქვეთავების მოთხოვნებს.
- გზა-კარები პროექტში წარმოდგენილია ზღურბლების გარეშე, შესაბამისად, დაკმაყოფილებულია 404.2.4 ქვეთავის მოთხოვნას, რომლის მიხედვითაც, ზღურბლების სიმაღლე არაუმეტეს 13 მმ უნდა იყოს. რაც შეესაბამება ამავე ქვეთავით განსაზღვრულ იატაკის დონეებს შორის ცვლილების საკითხს, კარებთან იატაკის დონეები უცვლელია.
- კარის კავეულის სიმაღლე მდებარეობს არაუმცირეს 860 მმ და არაუმეტეს 1200 მმ სიმაღლეზე, რაც შეესაბამება 404.2.6.1 ქვეთავის მოთხოვნას.
- იატაკიდან 250 მმ-ის საზღვრებში, შვეულად გაზომვისას, კარების ზედაპირები გლუვია მიწოლის მხარეს და ასეთი გლუვი ზედაპირები კარის მთელ სიგანეზე გრძელდება. კარის კავეული და ნებისმიერი სხვა შემაფერხებელი ან გამოშვერილი ნაწილი, არ არის მოწყობილი იატაკიდან 250 მმ-ის საზღვრებში. ყოველივე აღნიშნული აკმაყოფილებს 404.2.9 ქვეთავის მოთხოვნებს.

წყალსადენის სისტემები და მოწყობილობები:

- **სავაჭრო ფართში ტუალეტის მოწყობილობები შეესაბამება 1104.11 ქვეთავს, კერძოდ:**

- **სავაჭრო ფართში განთავსებული ტუალეტი შეესაბამება 603 ქვეთავის მოთხოვნებს, კერძოდ:**
- ტუალეტის ოთახში უზრუნველყოფილია საპროექტო შენობებისათვის განკუთვნილი ფორმის T - მოსატრიალებელი სივრცე, რაც შეესაბამება 603.2.1 ქვეთავის მოთხოვნას.
- ტუალეტის ოთახის კარის გაღებისას, იგი არ იჭრება მოწყობილობებისათვის განკუთვნილ იატაკის თავისუფალ სივრცეებში, რაც შეესაბამება 603.2.2 ქვეთავს.

- **ტუალეტის ოთახში განთავსებული უნიტაზი შეესაბამება 604 ქვეთავის მოთხოვნებს, კერძოდ:**

- უნიტაზი განთავსებულია კედელთან ახლოს და უნიტაზის ცენტრიდან კედლის ზედაპირამდე მანძილი განსაზღვრულია 430 მმ-ით, რაც შეესაბამება 604.2 ქვეთავის მოთხოვნას.
- უნიტაზთან მოწყობილია იატაკის თავისუფალი სივრცე 1400 მმ სიღრმისა და 1500 მმ სიგანის სახით, სადაც არ იჭრება რაიმე სახის დეტალი, რაც აკმაყოფილებს 604.3 ქვეთავის მოთხოვნას.
- უნიტაზის დასაჯდომის სიმაღლე განთავსებულია 450 მმ-ზე იატაკის ზედაპირიდან, რაც შეესაბამება 604.4 ქვეთავს.
- უნიტაზთან მოწყობილია ხელჩასაჭიდი ძელები 604.5 ქვეთავის მოთხოვნების დაცვით.
- უნიტაზთან მოწყობილი ძელები შეესაბამება 609 ქვეთავის მოთხოვნებს.
- **ტუალეტის ოთახში განთავსებული ხელსაბანი შეესაბამება 606 ქვეთავის მოთხოვნებს, კერძოდ:**
- ხელსაბანთან მოწყობილია იატაკის თავისუფალი სივრცე, 606.2 ქვეთავის შესაბამისად.
- ხელსაბანის განთავსების სიმაღლე შესაბამისობაშია 606.3 ქვეთავის მოთხოვნასთან.

საკომუნიკაციო ელემენტები და ფუნქციები:

- **საპროექტო შენობაში დაკმაყოფილებულია საქართველოს მთავრობის 28.01.2016 წლის №41-ე დადგენილების მოთხოვნები შენობებში მისაწვდომობის ნიშნების მოწყობისა და ადგილმდებარეობის თაობაზე და ყველა ასეთი ნიშანი შეესაბამება ტექნიკური რეგლამენტი - „მისაწვდომობის ეროვნული სტანდარტები“-ს მოთხოვნებს, კერძოდ, ნიშნები მოწყობილია ქვემოთ ჩამოთვლილ ადგილებში:**

- სავაჭრო სივრცეში, გასასვლელის გზა-კარებთან / შენობიდან გამოსასვლელ კარებთან მოწყობილია ნიშანი ამოწეული სიმბოლოებითა და ბრაილის ასოებით, წარწერით - „გასასვლელი/EXIT“. აღნიშნული ნიშანი შეესაბამება 703.3 და 703.4 ქვეთავების მოთხოვნებს, ამობურცულ სიმბოლოებსა და ბრაილთან მიმართებაში.
- მისაწვდომობის საერთაშორისო სიმბოლო მოწყობილია სავაჭრო სივრცეში განთავსებულ მისაწვდომ ერთადგილიან ტუალეტის ოთახთან. ნიშანი შეესაბამება 703.6.3 და 703.2 ქვეთავებს.

ჩაშენებული ავეჯი და მოწყობილობები;

- **სავაჭრო მომსახურებისათვის განკუთვნილი დახლი შეესაბამება 904 ქვეთავის მოთხოვნას, კერძოდ:**
- სალაროს დახლის ყველა ნაწილი მდებარეობს მისაწვდომ სვლაგეზზე და უზრუნველყოფს პარალელურ მისაწვდომს, 904.3.2 ქვეთავის შესაბამისად.
- სალაროს დახლის ზედაპირის სიმაღლე შეესაბამება 904.4.2 ქვეთავის მოთხოვნას.

შეფასება:

ქ. თბილისში, შალვა აფხაიძის III შესახვევ №12-ში; ს/კ 72.12.05.027 მიწის ნაკვეთზე მაღაზიის რეკონსტრუქციის არქიტექტურული პროექტი შესაბამისობაშია ტექნიკური რეგლამენტი „მისაწვდომობის ეროვნული სტანდარტები“ - ს საქართველოს მთავრობის 2020 წლის 4 დეკემბრის №732 დადგენილების მოთხოვნებთან.

მისაწვდომობის პროექტს ეძლევა დადებითი შეფასება.

ექსპერტი: მაგდა მეშვილდიშვილი 

თარიღი: 07/10/2026

მაგდა მეშვილდიშვილი

მობილური: 555388773
ელ.ფოსტა: magdameshvildishvili@gmail.com
დაბ.თარიღი: 11.07.1980

განათლება

თბილისის სახელმწიფო სამხატვრო აკადემია, არქიტექტურის ფაკულტეტი, 1997-2003 არქიტექტორი, მაგისტრთან გათანაბრებული

სამუშაო გამოცდილება

2023 – დღემდე	შპს "თბილისის ექსპერტიზის ბიურო", არქიტექტორი-ექსპერტი
2014 – დღემდე	შპს "ემ-პროჯექტ"; მთავარი არქიტექტორი
2006 – 2023	შპს "თამარინა" ; არქიტექტორი
2018-2019	შპს "იბერია ალიანსი"; არქიტექტორი
2013-2017	შპს"ესთეთიკა გრუპ"; არქიტექტორი

პროექტები

- ქ.თბილისში, სოფელ შინდისში, ს/კ 01.81.02.318.004 მიწის ნაკვეთზე ინდივიდუალური ერთბინიანი საცხოვრებელი სახლის პროექტი, II კლასი, 2026; **ბრძანების № 8013878;**
- ქ.თბილისში, სოფელ შინდისში, ს/კ 01.81.02.318.005 მიწის ნაკვეთზე ინდივიდუალური ერთბინიანი საცხოვრებელი სახლის პროექტი, II კლასი, 2026; **ბრძანების №8071472;**
- ქ.თბილისში, სოფელ წავკისში, ს/კ 01.81.02.356.087 მიწის ნაკვეთზე ინდივიდუალური ერთბინიანი საცხოვრებელი სახლის პროექტი, II კლასი, 2026; **ბრძანების № 8017926;**
- ქ.თბილისში, სოფელ წავკისში, ს/კ 01.81.02.365.126; ს/კ 01.81.02.365.035; ს/კ 01.81.02.365.111; ს/კ 01.81.02.365.121; ს/კ 01.81.02.365.117; ს/კ 01.81.02.365.110; ს/კ 01.81.02.365.112; ს/კ 01.81.02.365.119; ს/კ 01.81.02.365.116 მიწის ნაკვეთებზე ინდივიდუალური ერთბინიანი საცხოვრებელი სახლებით განაშენიანების რეგულირების გეგმა, 2025, **ბრძანების № 16-01253593819**)
- ქ.თბილისში, სოფელ წავკისში, ს/კ 01.81.02.354.019 ინდივიდუალური ერთბინიანი საცხოვრებელი სახლის პროექტი, II კლასი, 2025; **ბრძანების № 7653378**

- ქ.თბილისში, გიორგი ჭყონდიდელის ქ.№42-ში, ს/კ 01.12.12.024.039 ესთეტიკური ცენტრის რეკონსტრუქციის პროექტის "მისაწვდომობის ეროვნულ სტანდარტებთან" შესაბამისობაზე საექსპერტო დასკვნა; II კლასი, 2025; **ბრძანების № 7631407**
- ქ.თბილისში, ჯანსულ კორძაიას ქ.№1ბ-ში, ს/კ 01.14.08.003.036 ინდივიდუალური ერთბინიანი საცხოვრებელი სახლის პროექტის "ტექნიკური რეგლამენტის–შენობა-ნაგებობის უსაფრთხოების წესების დამტკიცების თაობაზე" საქართველოს 2016 წლის 28 იანვრის №41 დადგენილებასთან შესაბამისობაზე საექსპერტო დასკვნა; III კლასი, 2025; **ბრძანების № 7550412**
- ქ. თბილისში, სარაჯიშვილის ქ№6ა-ს მიმდებარედ, ს/კ 01.11.04.026.158 სასაწყობე და საოფისე შენობის პროექტის "ტექნიკური რეგლამენტის–შენობა-ნაგებობის უსაფრთხოების წესების დამტკიცების თაობაზე" საქართველოს მთავრობის 2016 წლის 28 იანვრის №41 დადგენილების მოთხოვნებთან და "მისაწვდომობის ეროვნულ სტანდარტებთან" შესაბამისობაზე საექსპერტო დასკვნა; IV კლასი, 2025; **ბრძანების № 7502215**
- ქ.თბილისში, სოფელ ფონიჭალაში, ცოტნე დადიანის I შესახვევში, ს/კ 01.18.13.030.027 ქარხნის პროექტის "ტექნიკური რეგლამენტის–შენობა-ნაგებობის უსაფრთხოების წესების დამტკიცების თაობაზე" საქართველოს მთავრობის 2016 წლის 28 იანვრის №41 დადგენილების მოთხოვნებთან და "მისაწვდომობის ეროვნულ სტანდარტებთან" შესაბამისობაზე საექსპერტო დასკვნა; III კლასი, 2025; **ბრძანების № 7523522**
- ქ. თბილისში, ჟიული შარტავას ქ№40ბ, ს/კ 01.10.13.012.007 საოფისე შენობის პროექტის "ტექნიკური რეგლამენტის–შენობა-ნაგებობის უსაფრთხოების წესების დამტკიცების თაობაზე" საქართველოს მთავრობის 2016 წლის 28 იანვრის №41 დადგენილების მოთხოვნებთან შესაბამისობაზე საექსპერტო დასკვნა; IV კლასი, 2025; **ბრძანების № 7502215**
- ქ.თბილისში, დავით გურამიშვილის გამზირ №24-ში, ს/კ 01.12.08.016.049 მრავალბინიანი საცხოვრებელი სახლის პროექტის "ტექნიკური რეგლამენტის–შენობა-ნაგებობის უსაფრთხოების წესების დამტკიცების თაობაზე" საქართველოს მთავრობის 2016 წლის 28 იანვრის №41 დადგენილების მოთხოვნებთან და "მისაწვდომობის ეროვნულ სტანდარტებთან" შესაბამისობაზე საექსპერტო დასკვნა; IV კლასი, 2025; **ბრძანების № 7515340**
- ქ.თბილისში, ლევან დევდარიანის III შესახვევ №8-ში, ს/კ 01.81.08.276.009 საწყობის პროექტის "ტექნიკური რეგლამენტის–შენობა-ნაგებობის უსაფრთხოების წესების დამტკიცების თაობაზე" საქართველოს მთავრობის 2016 წლის 28 იანვრის №41 დადგენილების მოთხოვნებთან და "მისაწვდომობის ეროვნულ სტანდარტებთან" შესაბამისობაზე საექსპერტო დასკვნა; III კლასი, 2025; **ბრძანების № 7485190**
- ქ.თბილისში, სოფელ დიღომში, ს/კ 01.72.14.069.159 მრავალფუნქციური კომპლექსის პროექტის "ტექნიკური რეგლამენტის–შენობა-ნაგებობის უსაფრთხოების წესების დამტკიცების თაობაზე"საქართველოს მთავრობის 2016 წლის 28 იანვრის №41 დადგენილების მოთხოვნებთან და "მისაწვდომობის ეროვნულ სტანდარტებთან" შესაბამისობაზე საექსპერტო დასკვნა; III კლასი, 2025; **ბრძანების № 7478418**
- ქ.თბილისში, სოფელ ფონიჭალაში, აფხაზეთის ქ№35-ში ს/კ 01.18.13.033.005 საწყობის რეკონსტრუქციის პროექტის "ტექნიკური რეგლამენტის–შენობა-ნაგებობის უსაფრთხოების წესების დამტკიცების თაობაზე" საქართველოს მთავრობის 2016 წლის 28 იანვრის №41 დადგენილების მოთხოვნებთან და "მისაწვდომობის ეროვნულ სტანდარტებთან" შესაბამისობაზე საექსპერტო დასკვნა; III კლასი, 2025; **ბრძანების № 7423792**
- ქ.თბილისში, მიხეილ ვაშაკიძის ქ№42-ში, ს/კ 01.11.17.023.024 ინდივიდუალური ერთბინიანი საცხოვრებელი სახლის პროექტი, II კლასი, 2024; **ბრძანების № 7197866**

- ქ.თბილისში, ნუცუბიძის II მიკრორაიონში, ინტენსიფიკაციის გზის მიმდებარედ, ს/კ 01.14.16.015.526 მრავალბინიანი საცხოვრებელი სახლის პროექტი, IV კლასი, 2024; **ბრძანების № 7122130**
- ქ.თბილისში, ცაცხვების IV შესახვევი №2-ში, ს/კ 01.10.18.009.100 მრავალბინიანი საცხოვრებელი სახლის პროექტის "ტექნიკური რეგლამენტის–შენობა-ნაგებობის უსაფრთხოების წესების დამტკიცების თაობაზე"საქართველოს მთავრობის 2016 წლის 28 იანვრის №41 დადგენილების მოთხოვნებთან და "მისაწვდომობის ეროვნულ სტანდარტებთან" შესაბამისობაზე საექსპერტო დასკვნა; III კლასი, 2023; **ბრძანების № 6760018**
- ქ.თბილისში, ოდესის ქ№-ში, ს/კ 01.10.12.023.022 მრავალბინიანი საცხოვრებელი სახლის პროექტის "ტექნიკური რეგლამენტის–შენობა-ნაგებობის უსაფრთხოების წესების დამტკიცების თაობაზე"საქართველოს მთავრობის 2016 წლის 28 იანვრის №41 დადგენილების მოთხოვნებთან და "მისაწვდომობის ეროვნულ სტანდარტებთან" შესაბამისობაზე საექსპერტო დასკვნა; IV კლასი, 2023; **ბრძანების № 6719499**
- ქ.თბილისში, ვარკეთილის დასახლება 3-ში, I მ/რ, კორპ. №11-ის მიმდებარედ, ს/კ 01.19.39.029.702 მრავალბინიანი საცხოვრებელი სახლის პროექტის "ტექნიკური რეგლამენტის–შენობა-ნაგებობის უსაფრთხოების წესების დამტკიცების თაობაზე"საქართველოს მთავრობის 2016 წლის 28 იანვრის №41 დადგენილების მოთხოვნებთან და "მისაწვდომობის ეროვნულ სტანდარტებთან" შესაბამისობაზე საექსპერტო დასკვნა; IV კლასი, 2023; **ბრძანების № 6708779**
- ქ.თბილისში, თვალჭრელიძის ქ№5-ში, ს/კ 01.19.18.006.181 ქარხნის პროექტის "ტექნიკური რეგლამენტის–შენობა-ნაგებობის უსაფრთხოების წესების დამტკიცების თაობაზე"საქართველოს მთავრობის 2016 წლის 28 იანვრის №41 დადგენილების მოთხოვნებთან და "მისაწვდომობის ეროვნულ სტანდარტებთან" შესაბამისობაზე საექსპერტო დასკვნა; III კლასი, 2023; **ბრძანების № 6673368**
- ქ.თბილისში, რაულ ერშბას ქ№17-ში ს/კ 81.21.12.052 ინდივიდუალური ერთბინიანი საცხოვრებელი სახლის პროექტის "ტექნიკური რეგლამენტის–შენობა-ნაგებობის უსაფრთხოების წესების დამტკიცების თაობაზე"საქართველოს მთავრობის 2016 წლის 28 იანვრის №41 დადგენილების მოთხოვნებთან შესაბამისობაზე საექსპერტო დასკვნა; III კლასი, 2023; **ბრძანების № 6659084**
- ქ. თბილისში, რ. ურიდიას (ყოფ.ჩოდრიშვილის) ქ№105, ს/კ 01.12.20.006.032 მრავალფუნქციური შენობის პროექტის "მისაწვდომობის ეროვნულ სტანდარტებთან" შესაბამისობაზე საექსპერტო დასკვნა; II კლასი, 2023; **ბრძანების № 6604534**
- ქ.თბილისში, გრიგოლ ლორთქიფანიძის ქ№80, ს/კ 01.19.21.002.447 საწყობის პროექტის "ტექნიკური რეგლამენტის–შენობა-ნაგებობის უსაფრთხოების წესების დამტკიცების თაობაზე"საქართველოს მთავრობის 2016 წლის 28 იანვრის №41 დადგენილების მოთხოვნებთან და "მისაწვდომობის ეროვნულ სტანდარტებთან" შესაბამისობაზე საექსპერტო დასკვნა; III კლასი, 2023; **ბრძანების № 6579073**
- ქ.თბილისში, ბერი გაბრიელ სალოსის გამზირის IV ჩიხი 2, ს/კ 01.17.11.026.125 მრავალბინიანი საცხოვრებელი სახლის პროექტის "ტექნიკური რეგლამენტის–შენობა-ნაგებობის უსაფრთხოების წესების დამტკიცების თაობაზე"საქართველოს მთავრობის 2016 წლის 28 იანვრის №41 დადგენილების მოთხოვნებთან და "მისაწვდომობის ეროვნულ სტანდარტებთან" შესაბამისობაზე საექსპერტო დასკვნა; IV კლასი, 2023; **ბრძანების № 6497486**
- ქ.თბილისში, მირიან მეფის ქ№11ა, ს/კ 01.10.06.014.096 შპს"ინტერლაბის" ადმინისტრაციული შენობის პროექტის პროექტის "ტექნიკური რეგლამენტის–შენობა-ნაგებობის უსაფრთხოების წესების დამტკიცების თაობაზე"საქართველოს მთავრობის

2016 წლის 28 იანვრის №41 დადგენილების მოთხოვნებთან შესაბამისობაზე საექსპერტო დასკვნა; III კლასი, 2023; **ბრძანების № 6480816**

- ქ.თბილისში, სოფ. დიღომში, ს/კ 01.72.14.096.113 ინდივიდუალური ერთბინიანი საცხოვრებელი სახლის პროექტის "ტექნიკური რეგლამენტის–შენობა-ნაგებობის უსაფრთხოების წესების დამტკიცების თაობაზე"საქართველოს მთავრობის 2016 წლის 28 იანვრის №41 დადგენილების მოთხოვნებთან შესაბამისობაზე საექსპერტო დასკვნა; III კლასი, 2023; **ბრძანების № 6423353**
- ბორჯომის მუნიციპალიტეტში, დაბა ბაკურიანში, წერეთლის ქ№7-ში, ს/კ 64.30.04.066 ინდივიდუალური ერთბინიანი საცხოვრებელი სახლის პროექტი, II კლასი, 2023; **ბრძანების № 51. 16230895**
- ქ.თბილისში, თიანეთის გზატკეცილი №49-ში, ს/კ 01.11.11.013.008 მაღაზიის პროექტის პროექტის "ტექნიკური რეგლამენტის–შენობა-ნაგებობის უსაფრთხოების წესების დამტკიცების თაობაზე"საქართველოს მთავრობის 2016 წლის 28 იანვრის №41 დადგენილების მოთხოვნებთან და "მისაწვდომობის ეროვნულ სტანდარტებთან" შესაბამისობაზე საექსპერტო დასკვნა; III კლასი, 2023; **ბრძანების № 6354618**
- ქ.თელავში, ალაზნის გამზირზე, ს/კ 53.20.32.083 თვალის მიკროქირურგიის კლინიკა "ოფთალმიჯის" პროექტის "ტექნიკური რეგლამენტის–შენობა-ნაგებობის უსაფრთხოების წესების დამტკიცების თაობაზე"საქართველოს მთავრობის 2016 წლის 28 იანვრის №41 დადგენილების მოთხოვნებთან და "მისაწვდომობის ეროვნულ სტანდარტებთან" შესაბამისობაზე საექსპერტო დასკვნა; III კლასი, 2023;
- ქ.თბილისში, ალექსი გობრონიძის ქ№48-ში, ს/კ 01.11.17.006.958 მრავალბინიანი საცხოვრებელი სახლის პროექტის "ტექნიკური რეგლამენტის–შენობა-ნაგებობის უსაფრთხოების წესების დამტკიცების თაობაზე"საქართველოს მთავრობის 2016 წლის 28 იანვრის №41 დადგენილების მოთხოვნებთან და "მისაწვდომობის ეროვნულ სტანდარტებთან" შესაბამისობაზე საექსპერტო დასკვნა; IV კლასი, 2022; **ბრძანების № 6243067**
- ქ.თბილისში, მუხიანის მეოთხე ბ მიკრორაიონში, ს/კ 01.11.13.008.017 სკოლის რეკონსტრუქციის პროექტის "ტექნიკური რეგლამენტის–შენობა-ნაგებობის უსაფრთხოების წესების დამტკიცების თაობაზე"საქართველოს მთავრობის 2016 წლის 28 იანვრის №41 დადგენილების მოთხოვნებთან და "მისაწვდომობის ეროვნულ სტანდარტებთან" შესაბამისობაზე საექსპერტო დასკვნა; IV კლასი, 2022; **ბრძანების № 6143252**
- ქ.თბილისში, სოფელ ზურგოვანში, ს/კ 01.72.14.005.334 დახურული საჩოგბურთო კორტებისა და სპორტკომპლექსის პროექტის "ტექნიკური რეგლამენტის–შენობა-ნაგებობის უსაფრთხოების წესების დამტკიცების თაობაზე"საქართველოს მთავრობის 2016 წლის 28 იანვრის №41 დადგენილების მოთხოვნებთან და "მისაწვდომობის ეროვნულ სტანდარტებთან" შესაბამისობაზე საექსპერტო დასკვნა; III კლასი, 2022; **ბრძანების № 6219877**
- ლანჩხუთის მუნიციპალიტეტში, სოფელ გრიგოლეთში, ს/კ 27.15.54.059 სასტუმროს ტიპის საცხოვრებელი სახლის პროექტის "ტექნიკური რეგლამენტის–შენობა-ნაგებობის უსაფრთხოების წესების დამტკიცების თაობაზე"საქართველოს მთავრობის 2016 წლის 28 იანვრის №41 დადგენილების მოთხოვნებთან და "მისაწვდომობის ეროვნულ სტანდარტებთან" შესაბამისობაზე საექსპერტო დასკვნა; IV კლასი, 2022
- თერჯოლაში, რუსთაველის ქ№82-ში, ს/კ 33.09.33.542 შპს "იმერმედი – იმერეთის სამხარეო სამედიცინო ცენტრის (თერჯოლამედი)-ს ადმინისტრაციული შენობის პროექტის "ტექნიკური რეგლამენტის–შენობა-ნაგებობის უსაფრთხოების წესების დამტკიცების თაობაზე "საქართველოს მთავრობის 2016 წლის 28 იანვრის №41 დადგენილების მოთხოვნებთან და "მისაწვდომობის ეროვნულ სტანდარტებთან" შესაბამისობაზე საექსპერტო დასკვნა; III კლასი, 2022;

- ქ.თბილისში, წყალსადენის ქ№16-ში, ს/კ 01.11.04.029.131 მრავალფუნქციური კომპლექსის პროექტის "ტექნიკური რეგლამენტის–შენობა-ნაგებობის უსაფრთხოების წესების დამტკიცების თაობაზე "საქართველოს მთავრობის 2016 წლის 28 იანვრის №41 დადგენილების მოთხოვნებთან და "მისაწვდომობის ეროვნულ სტანდარტებთან" შესაბამისობაზე საექსპერტო დასკვნა; III კლასი, 2022; **ბრძანების № 6210820**
- ქ.თბილისში, ტაბახმელა, სოფ.წავკისში, ს/კ 81.02.21.486 ინდივიდუალური ერთბინიანი საცხოვრებელი სახლი, II კლასი, 2022; **ბრძანების № 6071251**
- ქ. თბილისში, მირიან მეფის ქ№46-ში, ს/კ 01.72.14.036.445 მრავალფუნქციური კომპლექსის რეკონსტრუქციის პროექტის "ტექნიკური რეგლამენტის–შენობა-ნაგებობის უსაფრთხოების წესების დამტკიცების თაობაზე"საქართველოს მთავრობის 2016 წლის 28 იანვრის №41 დადგენილების მოთხოვნებთან და "მისაწვდომობის ეროვნულ სტანდარტებთან" შესაბამისობაზე საექსპერტო დასკვნა; IV კლასი, 2022; **ბრძანების № 6085205**
- ქ.თბილისში, სოფ.დიდ ლილოში, ს/კ 81.08.17.729 საწყობების პროექტის "მისაწვდომობის ეროვნულ სტანდარტებთან" შესაბამისობაზე საექსპერტო დასკვნა; II კლასი, 2022; **ბრძანების № 5956587**
- ქ.თბილისში, მარკ ბრონშტეინის I ჩიხი №6-ის მიმდებარედ, ს/კ 01.11.13.002.448 მრავალბინიანი საცხოვრებელი სახლის პროექტის "ტექნიკური რეგლამენტის–შენობა-ნაგებობის უსაფრთხოების წესების დამტკიცების თაობაზე"საქართველოს მთავრობის 2016 წლის 28 იანვრის №41 დადგენილების მოთხოვნებთან და "მისაწვდომობის ეროვნულ სტანდარტებთან" შესაბამისობაზე საექსპერტო დასკვნა; IV კლასი, 2022; **ბრძანების № 5951334**
- ქ.თბილისში, სოფ.წავკისში, ვახტანგ თედიაშვილის ქ№22, 24, 26, 28, 28ა –ში (ს/კ 81.02.21.486; 81.02.21.031; 81.02.21.487; 81.02.21.341; 81.02.21.340; 81.02.21.342) განაშენიანების რეგულირების გეგმა; 2022; **ბრძანების №16-0122131701**
- ქ. თბილისში, სოფ.შინდისში, დანიელ ჭონქაძის I ჩიხი №17-ში ს/კ 81.02.09.961 ინდივიდუალური ერთბინიანი საცხოვრებელი სახლი; II კლასი, 2022; **ბრძანების №5867975**
- ქ.თბილისში, დაბა კოჯორში, ვაშლოვანის ქ№7-ში, ს/კ 81.01.00.854 ინდივიდუალური ერთბინიანი საცხოვრებელი სახლი, 2022; **ბრძანების №5803672**
- ქ.თბილისში, სართანიას ქ№17-ში, ს/კ 01.12.13.073.030 ინდივიდუალური ერთბინიანი საცხოვრებელი სახლის პროექტის "ტექნიკური რეგლამენტის–შენობა-ნაგებობის უსაფრთხოების წესების დამტკიცების თაობაზე"საქართველოს მთავრობის 2016 წლის 28 იანვრის №41 დადგენილების მოთხოვნებთან შესაბამისობაზე საექსპერტო დასკვნა; III კლასი, 2022; **ბრძანების №5924137**
- ქ.ბორჯომში, რუსთაველის ქ№101-ში, ს/კ 64.23.07.116 სასტუმროს პროექტის "ტექნიკური რეგლამენტის–შენობა-ნაგებობის უსაფრთხოების წესების დამტკიცების თაობაზე"საქართველოს მთავრობის 2016 წლის 28 იანვრის №41 დადგენილების მოთხოვნებთან და "მისაწვდომობის ეროვნულ სტანდარტებთან" შესაბამისობაზე საექსპერტო დასკვნა; III კლასი, 2022;
- ქ. თბილისში, სულხან ნასიძის ქ№32-ში, ს/კ 01.10.17.039.012 მრავალბინიანი საცხოვრებელი სახლის პროექტის "ტექნიკური რეგლამენტის–შენობა-ნაგებობის უსაფრთხოების წესების დამტკიცების თაობაზე"საქართველოს მთავრობის 2016 წლის 28 იანვრის №41 დადგენილების მოთხოვნებთან და "მისაწვდომობის ეროვნულ სტანდარტებთან" შესაბამისობაზე საექსპერტო დასკვნა; III კლასი, 2021; **ბრძანების № 5733345**
- ქ.თბილისში, ჟ.შარტავას ქ№51-ში, ს/კ 01.10.13.004.083 ინდივიდუალური ორბინიანი საცხოვრებელი სახლის პროექტის "ტექნიკური რეგლამენტის–შენობა-ნაგებობის

უსაფრთხოების წესების დამტკიცების თაობაზე”საქართველოს მთავრობის 2016 წლის 28 იანვრის №41 დადგენილების მოთხოვნებთან შესაბამისობაზე საექსპერტო დასკვნა, III კლასი, 2021; **ბრძანების № 5709992**

- მცხეთის მუნიციპალიტეტში, სოფელ ზემო ლისში, ს/კ 72.16.24.261 ინდივიდუალური ერთბინიანი საცხოვრებელი სახლის პროექტის “ტექნიკური რეგლამენტის–შენობა-ნაგებობის უსაფრთხოების წესების დამტკიცების თაობაზე”საქართველოს მთავრობის 2016 წლის 28 იანვრის №41 დადგენილების მოთხოვნებთან შესაბამისობაზე საექსპერტო დასკვნა, III კლასი, 2021;
- ქ.თბილისში, ბოგდან ხმელნიცკის ქ№48-ში; ს/კ 01.17.11.027.065; მრავალბინიანი საცხოვრებელი სახლების პროექტის “ტექნიკური რეგლამენტის–შენობა-ნაგებობის უსაფრთხოების წესების დამტკიცების თაობაზე”საქართველოს მთავრობის 2016 წლის 28 იანვრის №41 დადგენილების მოთხოვნებთან და “მისაწვდომობის ეროვნულ სტანდარტებთან” შესაბამისობაზე საექსპერტო დასკვნა; IV კლასი; 2021;
ბრძანების № 5750497
- ქ.თბილისში, რევაზ ურიდიას ქ№205-ში, ს/კ 01.12.20.011.061 კაფე-ბარის პროექტის “მისაწვდომობის ეროვნულ სტანდარტებთან” შესაბამისობაზე საექსპერტო დასკვნა; II კლასი, 2021;
- მცხეთის მუნიციპალიტეტში, სოფელ ლისში, ს/კ 72.16.25.078 ინდივიდუალური ერთბინიანი საცხოვრებელი სახლი, II კლასი, 2021;
- ქ.თბილისში, ციხისძირის II ჩიხი №6-ში, ს/კ 01.17.12.036.076 ინდივიდუალური ერთბინიანი საცხოვრებელი სახლის რეკონსტრუქციის პროექტი, II კლასი, 2021;
ბრძანების № 5616158
- ქ.თბილისში, მიხეილ გახოკიძის ქ№8ბ-ში, ს/კ 01.19.19.005.055 მრავალბინიანი საცხოვრებელი სახლის პროექტის “ტექნიკური რეგლამენტის–შენობა-ნაგებობის უსაფრთხოების წესების დამტკიცების თაობაზე”საქართველოს მთავრობის 2016 წლის 28 იანვრის №41 დადგენილების მოთხოვნებთან და “მისაწვდომობის ეროვნულ სტანდარტებთან” შესაბამისობაზე საექსპერტო დასკვნა; IV კლასი, 2021;
ბრძანების № 5783174
- ქ.თბილისში, ლუბლიანას ქ№13დ, ს/კ 01.13.02.009.044 “თვალის მიკროქირურგიის ჯავრიშვილის კლინიკა ოფთალმიჯის” რეკონსტრუქციის პროექტის “ტექნიკური რეგლამენტის–შენობა-ნაგებობის უსაფრთხოების წესების დამტკიცების თაობაზე”საქართველოს მთავრობის 2016 წლის 28 იანვრის №41 დადგენილების მოთხოვნებთან და “მისაწვდომობის ეროვნულ სტანდარტებთან” შესაბამისობაზე საექსპერტო დასკვნა; IV კლასი, 2021; **ბრძანების № 5798362**
- ქ.თბილისში, კოსმონავტების სანაპირო №45ა, ს/კ 01.13.05.004.256 მრავალფუნქციური შენობის რეკონსტრუქციის პროექტის “ტექნიკური რეგლამენტის–შენობა-ნაგებობის უსაფრთხოების წესების დამტკიცების თაობაზე”საქართველოს მთავრობის 2016 წლის 28 იანვრის №41 დადგენილების მოთხოვნებთან და “მისაწვდომობის ეროვნულ სტანდარტებთან” შესაბამისობაზე საექსპერტო დასკვნა; IV კლასი, 2021;
ბრძანების № 5798395
- ქ.მცხეთაში, სოფელ ძეგვში, ს/კ 72.11.02.123 ინდივიდუალური ერთბინიანი საცხოვრებელი სახლის პროექტის “ტექნიკური რეგლამენტის–შენობა-ნაგებობის უსაფრთხოების წესების დამტკიცების თაობაზე”საქართველოს მთავრობის 2016 წლის 28 იანვრის №41 დადგენილების მოთხოვნებთან შესაბამისობაზე საექსპერტო დასკვნა, III კლასი, 2021;
- ბორჯომის მუნიციპალიტეტში, დაბა ბაკურიანში, სასტუმროს ტიპის მრავალბინიანი საცხოვრებელი კომპლექსის პროექტის “ტექნიკური რეგლამენტის–შენობა-ნაგებობის უსაფრთხოების წესების დამტკიცების თაობაზე”საქართველოს მთავრობის 2016 წლის

28 იანვრის №41 დადგენილების მოთხოვნებთან და “მისაწვდომობის ეროვნულ სტანდარტებთან” შესაბამისობაზე საექსპერტო დასკვნა; III კლასი, 2021;

- ქ.თბილისში, სოფ.დიღომში, ფელიქს ჰოლდაკის ქ№9ა-ში ს/კ 01.72.14.031.088 ინდივიდუალური ერთბინიანი საცხოვრებელი სახლის პროექტის “ტექნიკური რეგლამენტის–შენობა-ნაგებობის უსაფრთხოების წესების დამტკიცების თაობაზე ”საქართველოს მთავრობის 2016 წლის 28 იანვრის №41 დადგენილების მოთხოვნებთან შესაბამისობაზე საექსპერტო დასკვნა, III კლასი, 2021;
  ბრძანების № 5618823
- ქ.თბილისში, დაბა კოჯორში, ვასო აბაშიძის ქ№2-ში, ს/კ 81.01.05.679 ინდივიდუალური ერთბინიანი საცხოვრებელი სახლი, II კლასი, 2021; **ბრძანების № 5399165**
- ქ.თბილისში, მ.მამარდაშვილის ქ№31ა-ში, ს/კ 01.16.04.025.001 ინდივიდუალური ერთბინიანი საცხოვრებელი სახლი, II კლასი, 2021; **ბრძანების № 5526230**
- ქ.თბილისში, გარეჯის ქ№37-ში, ს/კ 81.21.06.243 ინდივიდუალური ერთბინიანი საცხოვრებელი სახლის “ტექნიკური რეგლამენტის–შენობა-ნაგებობის უსაფრთხოების წესების დამტკიცების თაობაზე” საქართველოს მთავრობის 2016 წლის 28 იანვრის №41 დადგენილების მოთხოვნებთან შესაბამისობაზე საექსპერტო დასკვნა; III კლასი, 2021; **ბრძანების № 5523642**
- ქ.თბილისში, ა.წერეთლის გამზირი №110, ს/კ 01.13.05.005.004.01.508 აფთიაქის“მისაწვდომობის ეროვნულ სტანდარტებთან” შესაბამისობაზე საექსპერტო დასკვნა; 2021;
- ქ.თერჯოლაში, რუსთაველის ქ№82-ში, ს/კ 33.09.33.542 იმერეთის სამხარეო სამედიცინო ცენტრის რეკონსტრუქციის პროექტის “ტექნიკური რეგლამენტის–შენობა-ნაგებობის უსაფრთხოების წესების დამტკიცების თაობაზე” საქართველოს მთავრობის 2016 წლის 28 იანვრის №41 დადგენილების მოთხოვნებთან და “მისაწვდომობის ეროვნულ სტანდარტებთან” შესაბამისობაზე საექსპერტო დასკვნა; III კლასი; 2021;
- ჰალოკამერის ინტერიერის დიზაინი და ტექნოლოგიური პროექტი „თბილისის ბალნეოლოგიურ კურორტში” ქ. თბილისში, გორგასლის ქ №9, 2021;
- ქ.თბილისში, კახეთის გზატკეცილი №112-ის მიმდებარედ, ს/კ 01.19.13.002.041 მაღაზიის პროექტის “მისაწვდომობის ეროვნულ სტანდარტებთან” შესაბამისობაზე საექსპერტო დასკვნა; II კლასი; 2021;
- ქ.თბილისში, მიხეილ წინამძღვრიშვილის ქ. №137, ს/კ 01.13.07.022.017.01.516 სს”საქართველოს ბანკის” ოფისის პროექტის “მისაწვდომობის ეროვნულ სტანდარტებთან” შესაბამისობაზე საექსპერტო დასკვნა; 2021;
- ქ.თბილისში, მამარდაშვილის ქ№33, ს/კ 01.16.04.025.016 მარანი, II კლასი, 2021;
  ბრძანების № 5223688
- ქ.თბილისში, ხეხილსანერგე მეურნეობაში, ს/კ 81.21.12.109 ინდივიდუალური ერთბინიანი საცხოვრებელი სახლის “ტექნიკური რეგლამენტის–შენობა-ნაგებობის უსაფრთხოების წესების დამტკიცების თაობაზე” საქართველოს მთავრობის 2016 წლის 28 იანვრის №41 დადგენილების მოთხოვნებთან შესაბამისობაზე საექსპერტო დასკვნა; III კლასი; 2021; **ბრძანების №5624429**
- ქ.თბილისში, ლისის ტბისკენ მიმავალ გზასა და ვაშლიჯვარს შორის, უბანი I, ს/კ 01.10.18.009.028 მრავალბინიანი საცხოვრებელი სახლის პროექტის “ტექნიკური რეგლამენტის–შენობა-ნაგებობის უსაფრთხოების წესების დამტკიცების თაობაზე” საქართველოს მთავრობის 2016 წლის 28 იანვრის №41 დადგენილების მოთხოვნებთან შესაბამისობაზე საექსპერტო დასკვნა; III კლასი, 2021; **ბრძანების № 5327982**
- ქ.თბილისში, დ. აღმაშენებლის გამზირი №89/24, ს/კ 01.13.08.006.088 სს”საქართველოს ბანკის” ექსპრეს ოფისის პროექტის “ტექნიკური რეგლამენტის–შენობა-ნაგებობის უსაფრთხოების წესების დამტკიცების თაობაზე” საქართველოს მთავრობის 2016 წლის

28 იანვრის №41 დადგენილების მოთხოვნებთან შესაბამისობაზე საექსპერტო დასკვნა; 2021;

- ქ.თბილისში, ზემო ვეძისის ქ№6ბ, ს/კ 01.10.12.007.086 ინდივიდუალური ერთბინიანი საცხოვრებელი სახლის პროექტის "ტექნიკური რეგლამენტის–შენობა-ნაგებობის უსაფრთხოების წესების დამტკიცების თაობაზე" საქართველოს მთავრობის 2016 წლის 28 იანვრის №41 დადგენილების მოთხოვნებთან შესაბამისობაზე საექსპერტო დასკვნა; III კლასი, 2020;
- თერჯოლის მუნიციპალიტეტში, სილიკომანგანუმის გადამამუშავებელი საწარმოს პროექტის "ტექნიკური რეგლამენტის–შენობა-ნაგებობის უსაფრთხოების წესების დამტკიცების თაობაზე" საქართველოს მთავრობის 2016 წლის 28 იანვრის №41 დადგენილების მოთხოვნებთან შესაბამისობაზე საექსპერტო დასკვნა; V კლასი; 2020;
- თერჯოლის მუნიციპალიტეტის სოფ.ნახშირღელეში ავტოგასამართი სადგურის პროექტის "ტექნიკური რეგლამენტის–შენობა-ნაგებობის უსაფრთხოების წესების დამტკიცების თაობაზე" საქართველოს მთავრობის 2016 წლის 28 იანვრის №41 დადგენილების მოთხოვნებთან შესაბამისობაზე საექსპერტო დასკვნა; IV კლასი, 2020;
- ინდივიდუალური ორბინიანი საცხოვრებელი სახლის რეკონსტრუქცია ქ.თბილისში, ცინცაძის ქ№13, ს/კ 01.12.13.019.038; III კლასი, 2021; **ბრძანების № 5477093**
- ინდივიდუალური ერთბინიანი საცხოვრებელი სახლი სოფ.ნატახტარში, ს/კ 72.03.24.357; II კლასი, 2020;
- ინდივიდუალური ერთბინიანი საცხოვრებელი სახლის რეკონსტრუქცია ქ.თბილისში, ხეოშვილის ქ№9, ს/კ 01.72.14.011.640; III კლასი; 2020; **ბრძანების № 5150257**
- ინდივიდუალური ერთბინიანი საცხოვრებელი სახლი სოფ. შინდისში, ს/კ 81.02.09.868 II კლასი, 2020; **ბრძანების № 5084666**
- ინდივიდუალური ერთბინიანი საცხოვრებელი სახლი სოფ. შინდისში, ს/კ 81.02.09.868 II კლასი, 2020; **ბრძანების № 5084621**
- ინდივიდუალური ერთბინიანი საცხოვრებელი სახლი სოფ.შინდისში, ს/კ 81.02.35.024 II კლასი, 2020; **ბრძანების № 5212222**
- ინდივიდუალური ერთბინიანი საცხოვრებელი სახლის რეკონსტრუქცია ქ.თბილისში, ურიდიას ქ№18, ს/კ 01.12.13.091.011; II კლასი; 2020; **ბრძანების № 5080114**
- ქ.თბილისში, ზუბალაშვილების ქ№53 ს/კ 01.15.05.005.042 მდებარე ინდივიდუალური ერთბინიანი საცხოვრებელი სახლის პროექტის "ტექნიკური რეგლამენტის–შენობა-ნაგებობის უსაფრთხოების წესების დამტკიცების თაობაზე" საქართველოს მთავრობის 2016 წლის 28 იანვრის №41 დადგენილების მოთხოვნებთან შესაბამისობაზე საექსპერტო დასკვნა; III კლასი, 2020;
- ქ.თბილისში, სათემოს ქ№53 ს/კ 01.17.02.044.013 მდებარე ინდივიდუალური ერთბინიანი საცხოვრებელი სახლის პროექტის "ტექნიკური რეგლამენტის–შენობა-ნაგებობის უსაფრთხოების წესების დამტკიცების თაობაზე" საქართველოს მთავრობის 2016 წლის 28 იანვრის №41 დადგენილების მოთხოვნებთან შესაბამისობაზე საექსპერტო დასკვნა; III კლასი, 2020;
- განაშენიანების დეტალური გეგმა (№18 თემატურ არეალში) დაბა ბაკურიანში; 2020;
- ინდივიდუალური ორბინიანი საცხოვრებელი სახლი ქ.თბილისში აჰმედ ჯავადის ქუჩაზე, ს/კ 01.17.14.003.124; III კლასი, 2020; **ბრძანების № 4873543**
- ინდივიდუალური ერთბინიანი საცხოვრებელი სახლი სოფ.ზემო ლისში, ს/კ 72.16.16.763; არქიტექტურული პროექტი და ინტერიერის დიზაინი, II კლასი; 2019; **ბრძანების № ს-54**
- ინდივიდუალური ერთბინიანი საცხოვრებელი სახლი ქ.თბილისში, ვარდისუბნის ქ№42, ს/კ 72.13.12.503; II კლასი, 2019; **ბრძანების № 4687783**

- აფთიაქი ქ.თბილისში, ჭელიძის ქ№7, ინტერიერის დიზაინი; 2019
- თემატური გეგმა (№18) დაბა ბაკურიანში; 2019;
- ესთეტიკის ცენტრი ქ.თბილისში, მირიან მეფის ქ№42, ინტერიერის დიზაინი და ტექნოლოგიური პროექტი; 2019
- ქ.თბილისში, სოფ.თხინვალაში, ს/კ 72.16.22.193, 72.16.15.762, 72.16.15.763, 72.16.15.764, 72.16.15.765, 72.16.15.766, 72.16.15.767, 72.16.15.768, 72.16.15.769, 72.16.15.770, 72.16.22.245, 72.16.22.246, 72.16.22.813, 72.16.22.814, 72.16.22.288, 72.16.22.721, 72.16.22.722, 72.16.22.723, 72.16.22.724, 72.16.22.725, 72.16.22.738, 72.16.22.739 ნაკვეთებზე განაშენიანების რეგულირების გეგმა; 2019; **ბრძანების № 20191152**
- ინდივიდუალური ერთბინიანი საცხოვრებელი სახლის რეკონსტრუქცია ქ.თბილისში, ურიდიას ქ№18, ს/კ 01.12.13.091.011; II კლასი; 2018; **ბრძანების № 4307688**
- სამედიცინო ცენტრი ქ.თბილისში, პოლიტკოვსკაიას ქ№38, ექსტერიერისა და ინტერიერის დიზაინი, განხორციელებული; 2018
- ინდივიდუალური ერთბინიანი საცხოვრებელი სახლი სოფ. აგარაკებში, II კლასი; 2018;
- განაშენიანების რეგულირების გეგმა ქ.ქუთაისში, გუგუნავას ქუჩის მიმდებარედ; 2018
- ინდივიდუალური ერთბინიანი საცხოვრებელი სახლის რეკონსტრუქცია ქ.თბილისში,
- ურიდიას ქ№18, ს/კ 01.12.13.091.011; II კლასი; 2017; **ბრძანების № 3141649**
- საოფისე შენობა ქ.თბილისში, პოლიტკოვსკაიას ქ№38, ექსტერიერისა და ინტერიერის დიზაინი; 2017
- ინდივიდუალური ერთბინიანი საცხოვრებელი სახლი სოფ.ტიმოთესუბანში, II კლასი; 2017
- ინდივიდუალური ერთბინიანი საცხოვრებელი სახლი ქ.თბილისში, მრევლიშვილის ქუჩა, ს/კ 01.17.02.006.044; II კლასი; 2017; **ბრძანების № 3274622**
- ინდივიდუალური ერთბინიანი საცხოვრებელი სახლის რეკონსტრუქცია ქ.თბილისში, გრ.აფშინაშვილის ქ№4, ს/კ 01.17.14.003.154; II კლასი; 2017; **ბრძანების № 3182953**
- ინდივიდუალური ერთბინიანი საცხოვრებელი სახლის რეკონსტრუქცია ქ.თბილისში, ხევსურეთის ქ№6, ს/კ 01.12.12.030.005; II კლასი; 2017; **ბრძანების № 3516227**
- ინდივიდუალური ორბინიანი საცხოვრებელი სახლი ქ.თბილისში, სამრეწველოს დასახლება №1; ს/კ 01.17.11.028.017; III კლასი; 2016; **ბრძანების № 2437529**
- ინდივიდუალური ერთბინიანი საცხოვრებელი სახლი ქ.თბილისში, ვაშლიჯვრის დასახლებაში, ს/კ 01.10.11.001.059; II კლასი; 2016; **ბრძანების № 2797887**
- ინდივიდუალური ორბინიანი საცხოვრებელი სახლის რეკონსტრუქცია ქ.თბილისში, ცინცაძის ქ№13, ს/კ 01.12.13.019.038; II კლასი; 2016; **ბრძანების № 2721573**
- სილამაზის სალონი ქ.თბილისში, ლეონიძის ქ№8, ს/კ 01.15.05.013.004.01.503; ექსტერიერისა და ინტერიერის დიზაინი, 2016; **ბრძანების № 2582717**
- ინდივიდუალური ერთბინიანი საცხოვრებელი სახლი ქ. თბილისში, მეგობრობის ქ №2/5, ს/კ 01.17.14.003.443; II კლასი; 2015; **ბრძანების № 1777364**
  ინდივიდუალური ერთბინიანი საცხოვრებელი სახლი სოფ. ზურგოვანში, ს/კ 01.42.14.005.320; II კლასი; 2014; **ბრძანების № 1513281**
- სასტუმრო ქ.თბილისში, გერგეთის შესახვევი №3, ს/კ 01.15.05.070.052; IV კლასი; 2014; **ბრძანების № 1254610**
- ინდივიდუალური ერთბინიანი საცხოვრებელი სახლი ქ.თბილისში, სამრეწველოს დასახლება №1; ს/კ 01.17.11.028.015; II კლასი; 2014; **ბრძანების № 1651078**
- ავტოსერვისი ქ.თბილისში, ქსნის ქუჩის მიმდებარედ, ს/კ 01.11.19.007.022; III კლასი; 2012; **ბრძანების № 573657**