საკადასტრო გეგმა

საჯარო რეესტრის ეროვნული სააგენტო

საკადასტრო კოდი:	01.19.14.003.132	ნაკვეთის დანიშნულება:	არასასოფლო სამეურნეო
განცხადების ნომერი:	882016564691	ფართობი:	23891 კვ.მ (WGS 84 / UTM zone 38N)
მომზადების თარიღი:	16/09/2016	ვალდებულების ფართობი :	310 კვ.მ (WGS 84 / UTM zone 38N)

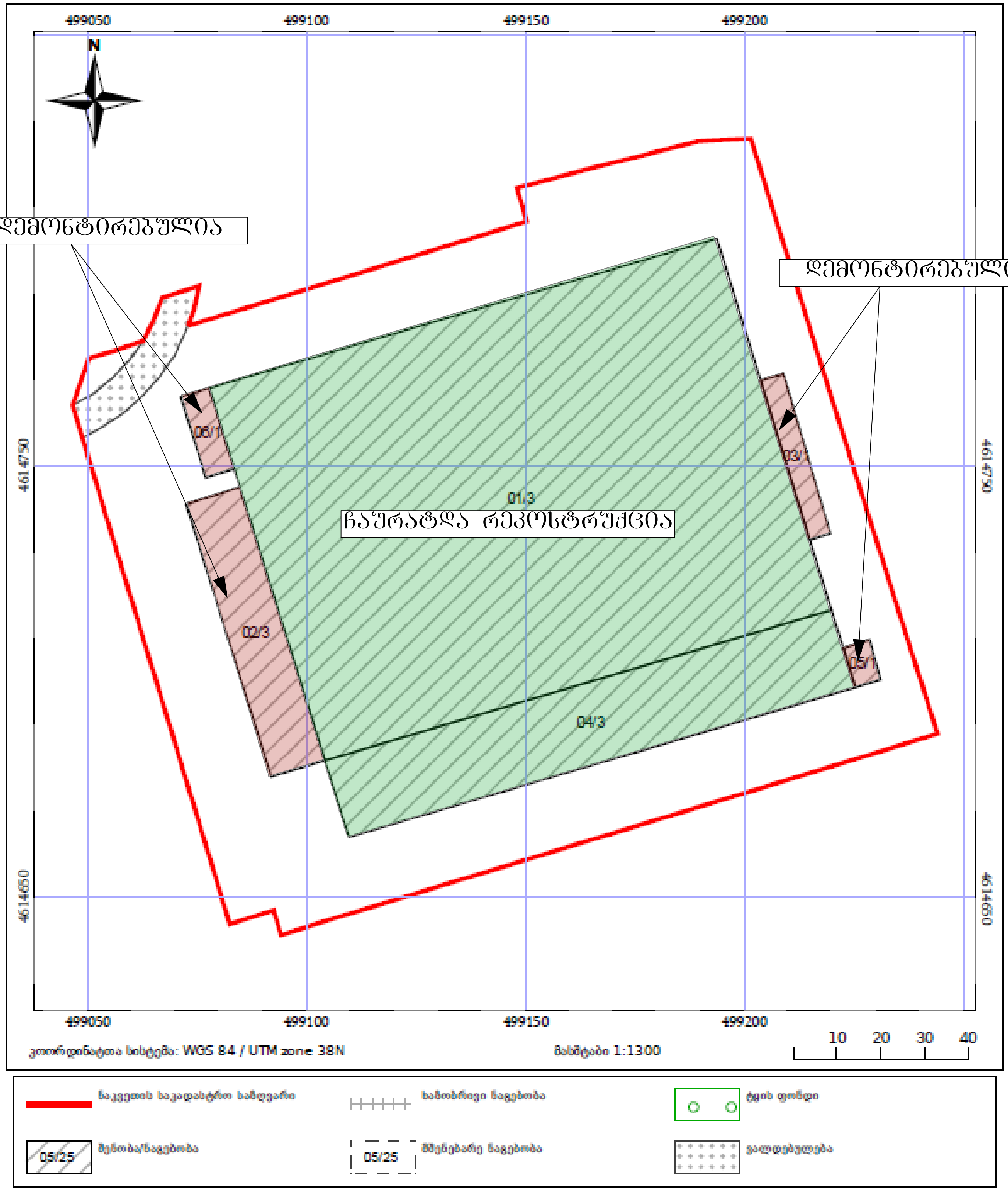

საჯარო რეესტრის ეროვნული სააგენტო: თბილისი 0102 მმ. ნაკოლოხის/ნ. ზუბაძის ქ. 2; ტელ: (995 32) 91 04 27; http://napr.gov.ge

განმარტება სარეკონსტრუქციო სამუშაოებთან დაკავშირებით

განხორციელებულია უნებართვო სარეკონსტრუქციო სამუშაოები, (რასაც ადასტურებს კონსტრუქციული დასკვნა, მუნიციპალური ინსპექციის მიერ გაცემული დადგენილება), კერძოდ ძირითად შენობაზე(№01/3; №04/3) მოიხსნა არამზიდი კედლები და სახურავი, ხოლო მათ ნაცვლად მოეწყო სენდვიჩ-პანელის კედლები და გადახურვა. სარეკონსტრუქციო სამუშაოები არ მოიცავს საყრდენი ელემენტების ცვლილებას და განაშენიანების კონტურის გაზრდას.
დემონტირებულია მცირე ზომის მიშენებები(№06/1; №02/3; №03/1; №05/1).

ქ.თბილისის მუნიციპალიტეტის მერიის მუნიციპალური ინსპექციის №006232 (24.04.2026წ.) დადგენილებით დადგენილ ხარვეზებთან დაკავშირებით გაცნობებთ, წარმოდგენილი პროექტი მოიცავს ჩატარებულ სამუშაოებს, ასევე მიწის დონეზე მოწყობილი ფილა, რომელიც სცდება საკადასტრო საზღვრებს და გადადის №01.19.14.003.178 და №01.19.14.003.224 საკადასტრო კოდით რეგისტრირებულ მიწის ნაკვეთზე, არ არის გათვალისწინებული პროექტში და დემონტირებულ იქნება, რათა გამოსწორდეს ზემოაღნიშნული დადგენილების საფუძვლები.

შეთანხმება:

შენიშვნები და პირობითი აღნიშვნები

პროექტის სახელწოდება	საწყობი
ობიექტის მისამართი	ქ. თბილისი, დავით კობახიძის ქუჩა №363 ს.კ. 01.19.14.003.237
შ.პ.ს. "არქვეი"	ს.ნ.: 420425524 ელ-ფოსტა: arch.way@outlook.com
დირექტორი	უ.ჯანტურია
მთ. არქიტექტორი	დ. კაშია
დამკვეთი	შპს „ალ-ჯი"
ნახაზის დასახელება	განმარტება - სარეკონსტრუქციო სამუშაოები

მასშტაბი	ფორმატი	გვერდი
1:109.43	A-3	0

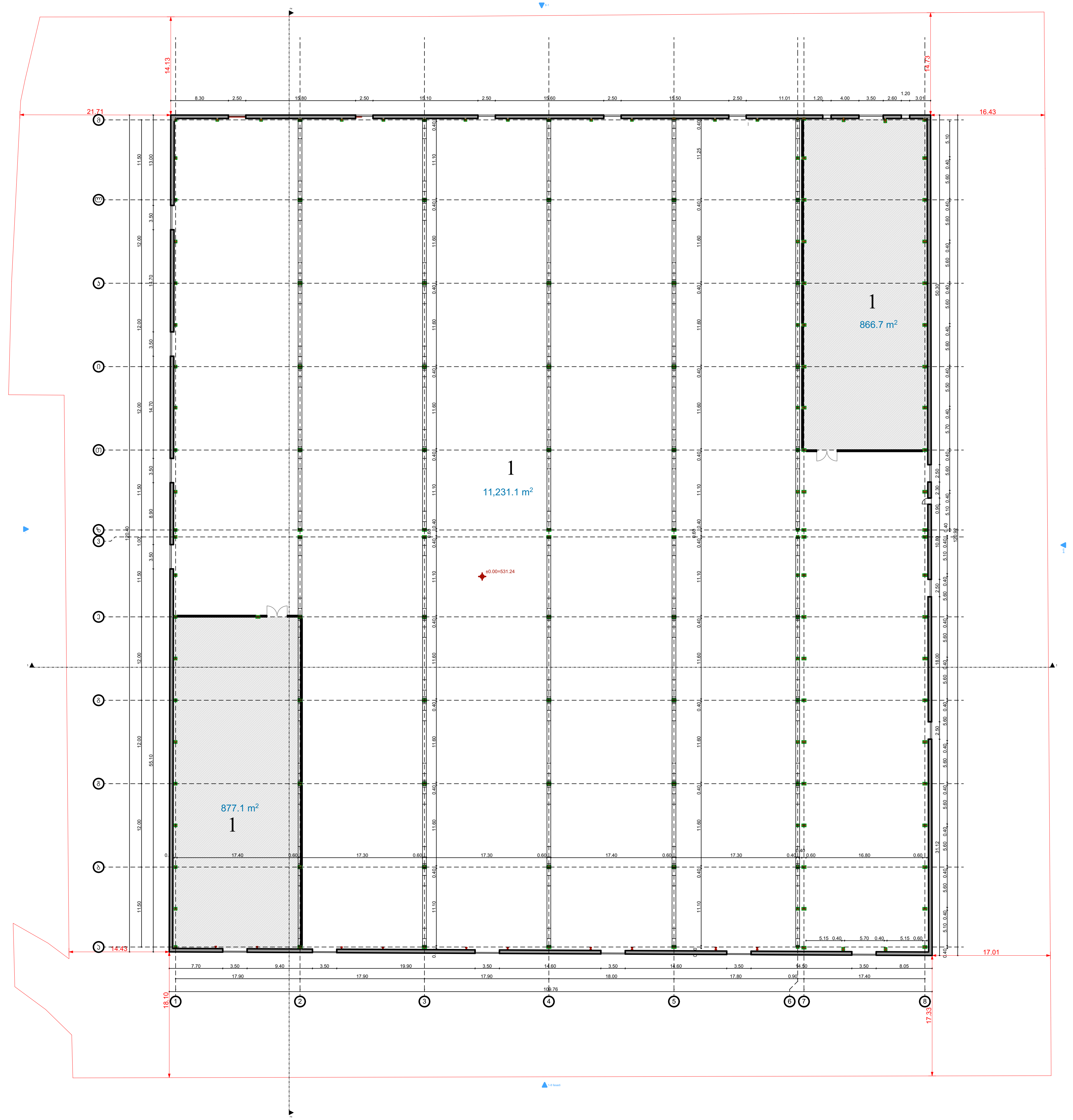

ექსპლიკაცია:

1- სასაწყობე ფართი 12974.9 მ2

შენიშვნები და პირობითი აღნიშვნა

პროექტის სახელწოდება

საწყობი

ობიექტის მისამართი

ქ. თბილისი, დავით კობახიძის ქუჩა №363
ს.კ. 01.19.14.003.237

შ.პ.ს. "არქვეი"

ს.ნ.: 420425524
ელ-ფოსტა: arch.way@outlook.com

დირექტორი	უ.ჭანტურია
მთ. არქიტექტორი	დ. კაშია
დამკვეთი	შპს „ალ-ჯი"

ნახაზის დასახელება

არსებული(კანონიერი) შენობის გეგმა

მასშტაბი	ფორმატი	გვერდი
1:600	A-3	0

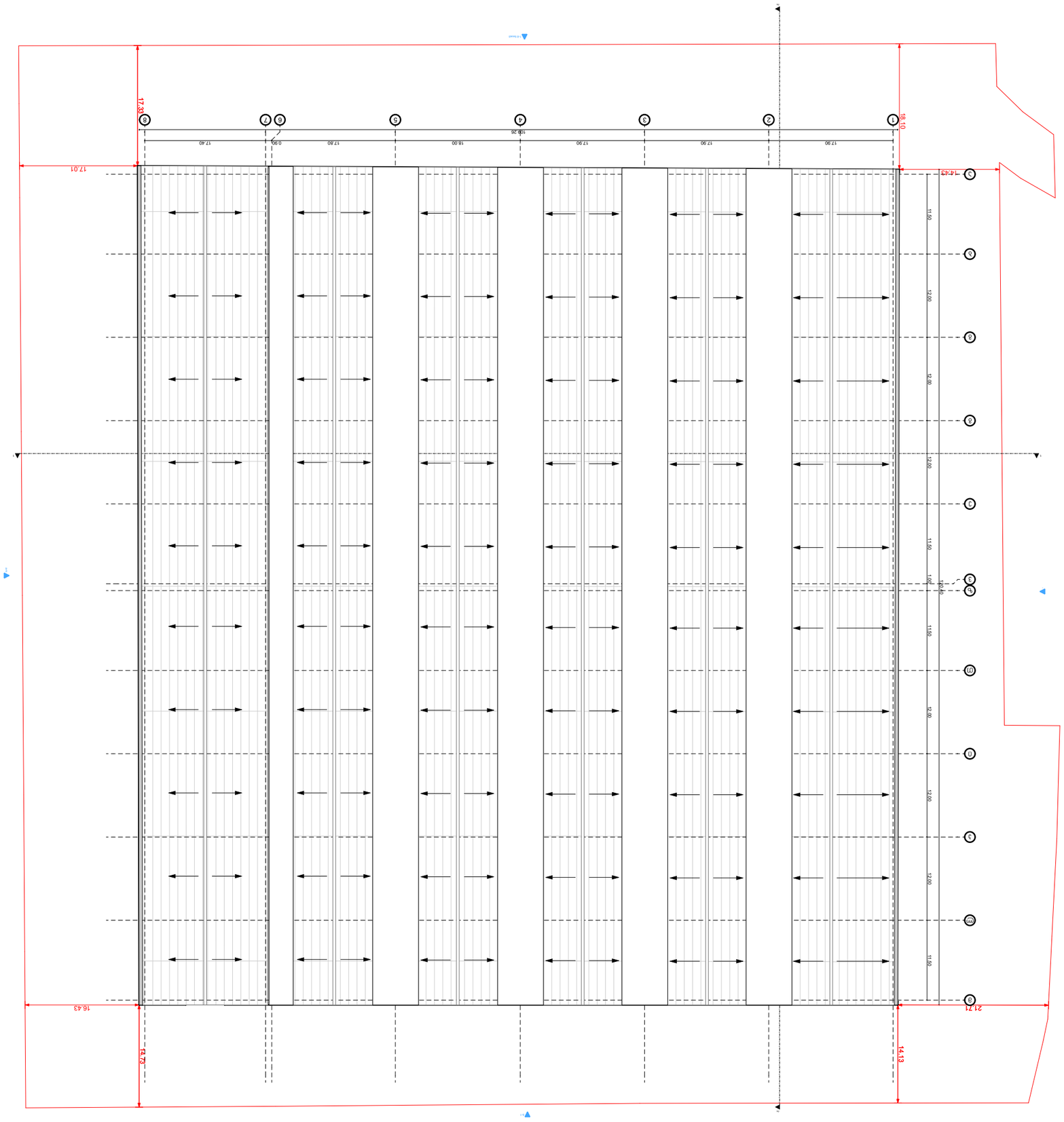

Зміни та доповнення до проектної документації

Будівництво житлового комплексу, що знаходиться за адресою: м. Київ, вул. Героїв Небесної Сотні, 19, 14, 003, 237

ТОВ "АРЧВЕЙ"

Головний архітектор проекту	Мельниченко І. А.
Головний інженер проекту	Мельниченко І. А.
Головний інженер	Мельниченко І. А.
Архітектор	Мельниченко І. А.

Генеральний план

1:600	А-3	0
Масштаб	Формат	Аркуш

შენობა-ნაგებობის უსაფრთხოების წესებთან შესაბამისობის ანალიზი

გამოყენებული წესები - **„შენობა-ნაგებობის უსაფრთხოების წესები“**

ჩამოთვალეთ შენობის დაკავებულობები და აღწერეთ თითოეული გამოყენება
საწყობი **სწ-2** (±0.00 ნიშნულებზე)
საოფისე სივრცე **სქ** (±0.00 ნიშნულებზე)

კონსტრუქციული ტიპი :	
განსაზღვრეთ კონსტრუქციის ტიპი არსებული შენობისთვის: მაგალითი: II-A, II-B, V-A, V-B	
განსაზღვრეთ კონსტრუქციის ტიპი ახალი შენობისთვის: მაგალითი: II-A, II-B, V-A, V-B	I-A
შერეული კონსტრუქციის შემთხვევაში მიუთითეთ ტიპები, რომელიც გამოყენებული იქნება, განსაზღვრეთ ტიპები და მათი მდებარეობა:	

სიმაღლის შეზღუდვები ცხრილი 503 -ის მიხედვით		
დაკავებულობები	**დასაშვები სართულიანობა**	**შემოთავაზებული სართულიანობა**
ლითონის ნაკეთობების საწყობი **სწ-2** საოფისე სივრცე **სქ**	4	1
	დასაშვები სიმაღლე	**შემოთავაზებული სიმაღლე**
საერთო სიმაღლე =	**16,80**	**12,35 მ.** **(მიწის დონის ნიშნული - 529.5 მ.)**
მიწის ზემოთ სართულის რაოდენობა =	**1 სართული**	

ფართობის შეზღუდვები ცხრილი 503 - ის მიხედვით		
დაკავებულობები	**დასაშვები ფართობი**	**შემოთავაზებული ფართობი**
საწყობი **სწ-2**	შეუზღუდავი	12540,3 მ²
საოფისე სივრცე **სქ**	შეუზღუდავი	468,6 მ²
იატაკის საერთო ფართობი =	13008,9 მ²	
იატაკის რაოდენობა =	1	
შენობის საერთო ფართობი =	13008,9 მ²	

გარე კედლის ცეცხლმედეგობისა და ღიობებისადმი მოთხოვნები ცხრილი 602-ის და 705.8-ის მიხედვით									
გარე კედელი (ღერძებში)	**ხანძარსაწინააღმდეგო** მანძილი(მეტრი)	**ცეცხლმედეგობის ხარისხი** (საათი)		**კედლის ღიობების ფართობი** (კედელი %)					
		მოთხოვნილი	**გათვალისწინებული**	დასაშვები			გათვალისწინებული		
				დაცული	**დაუცველი საშხეფებით**	**დაუცველი**	**დაცული**	**დაუცველი საშხეფებით**	**დაუცველი**
„1-8“ ფასადი	14,68-17,26	0	0	შეუზღუდავავი	შეუზღუდავავი	-	-	-	**არ იზღუდება**
„8-1” ფასადი	16,68-21,96	0	0	შეუზღუდავი შეუზღუდავი	შეუზღუდავი შეუზღუდავი	-		-	**არ იზღუდება**

„ა-მ“ ფასადი	18,35-14,38	0	0	შეუზღუდავი შეუზღუდავი	შეუზღუდავი შეუზღუდავი	-		-	**არ იზღუდება**
„მ-ა“ ფასადი	14,98-17,58	0	0	შეუზღუდავი	შეუზღუდავი	-		-	**არ იზღუდება**

ხანძრისაგან დაცვის სისტემებისადმი მოთხოვნები								
დაკავებულობები/ სივრცეები/გასასვლელი საშუალებები	**ავტოსაშხეფი სისტემა**	**ალტერნატიული ავტომატური ცეცხლსაქრობი სისტემები**	**სახანძრო განგაშისა, კვალმაღმომჩენი და ცეცხლაღმომჩენი სისტემები**	**სახანძრო მილდგარების სისტემები**	**კვამლის საკონტროლო სისტემები**	**ხელის ცეცხლმაქრები**	**საავარიო განგაშის სისტემები**	**ჰაერის განიავების სისტემა**
სწ-2	კი	კი	კი	კი	კი	კი	კი	კი
სქ	კი	კი	კი	კი	კი	კი	კი	კი
კიბის უჯრედი								
ლიფტები								
დერეფანი	არა							
სახანძრო-სამაშველო სამსახურის მიერ გამოსაყენებელი მისაერთებელი				კი				
სახანძრო ტუმბოები და წყლის რეზერვუარი				კი				

თითოეული სართულიდან გასასვლელი საშუალება						
სართულები	**დაკავებულობა და დაკავებულობის**	**მოთხოვნილი გასასვლელების/ გასასვლელთან**	**გათვალისწინებული გასასვლელების/გ**	**გასასვლელი საშუალებების სიგანე (მეტრი)**		
				გზა-დერეფანი	**დერეფანი**	**გასასვლელის გზა-კარი**

	დატვირთვის ჯამური მაჩვენებელი	მისადგომის რაოდენობა	ასასვლელთან მისადგომის რაოდენობა და ტიპი	მოთხოვნილი	გათვალისწინებული	მოთხოვნილი	გათვალისწინებული	მოთხოვნილი	გათვალისწინებული
±0.00 ნიშნული	სწ-2 (დ.დ-270)	4	4 გასასვლელის გზა-კიბე	0.90	-	0.9	-	0.82	0.82
±0.00 ნიშნული	სქ (დ.დ-50)	1	1 გასასვლელის გზა-კიბე	0.90	-	0.9	-	0.82	0.82

დაკავებულობები/სივრცეები/გასასვლელი საშუალებები	ბუნებრივი განიავება	ხელოვნური განიავება
საწყობი სწ-2		კი
საოფისე სივრცე სქ		კი
კიბის უჯრედი		
ლიფტები		
დერეფნები		
ვესტიბიული		

წყალსადენი სისტემის ფიქსირებული მოწყობილობების რაოდენობა ცხრილი 1602.1-ის მიხედვით							
სართულები	დაკავებულობა და დაკავებულობის დატვირთვის ჯამური მაჩვენებელი	ფიქსირებული მოწყობილობები(ცალი)					
		უნიტაზი	ტუალეტის ხელსაბანები	აბაზანა/შხაპი	სასმელი წლის ფანტანი	1ავტომატური სარეცხი მანქანის მისაერთელი 20 საცხოვრებელ ერთეულზე	სამზარეულოს ნიჟარა

		მოთხოვნები	გათვალის წინებული	მოთხოვნები	გათვალის წინებული	მოთხოვნები	გათვალის წინებული	მოთხოვნები	გათვალის წინებული	მოთხოვნები	გათვალის წინებული	მოთხოვნები	გათვალის წინებული
±0.00 ნიშნული	**სწ-2** (დ.დ-**270**)	**1**	**1**	**1**	**1**	**-**	**-**	**-**	**-**	**-**	**-**	**-**	**1**
±0.00 ნიშნული	**სქ** (დ.დ-**50**)	**2**	**2**	**2**	**2**	**-**	**-**	**-**	**-**	**-**	**-**	**-**	**2**



გასავლელის აღმნიშვნელი განათებული ნიშანი



ხელის ცეცხლმაქრი



მე-3 კლასის სახანძრო მილდგარი



სახანძრო მილდგარის კარადა



ორმხრივი კავშირის სისტემა



კვამლზე მორეაგირე მაუწყებელი



კვამლის ავტომატური აღმომჩენი



ავტოსაშხეფი



სახანძრო განგაშის ღილაკი



დამკავებელთა შეტყობინების სისტემა



საავარიო განათება



ავარიული განათება



სახანძრო მისაერთებელი



სახანძრო ჰიდრანტი



მექანიკური განიავება



კვამლსაწინააღმდეგო ვენტელაცია



დაწნევის სისტემა



წყლის დასალევი შადრევანი

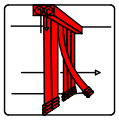

ხანძარსაწინააღმდეგო ეკრანი(ფარდა)

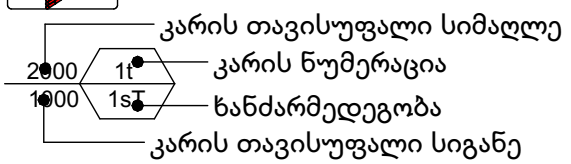

1 საათიანი ცეცხლმედეგობა

2 საათიანი ცეცხლმედეგობა

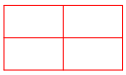

სახანძრო ჯარადა

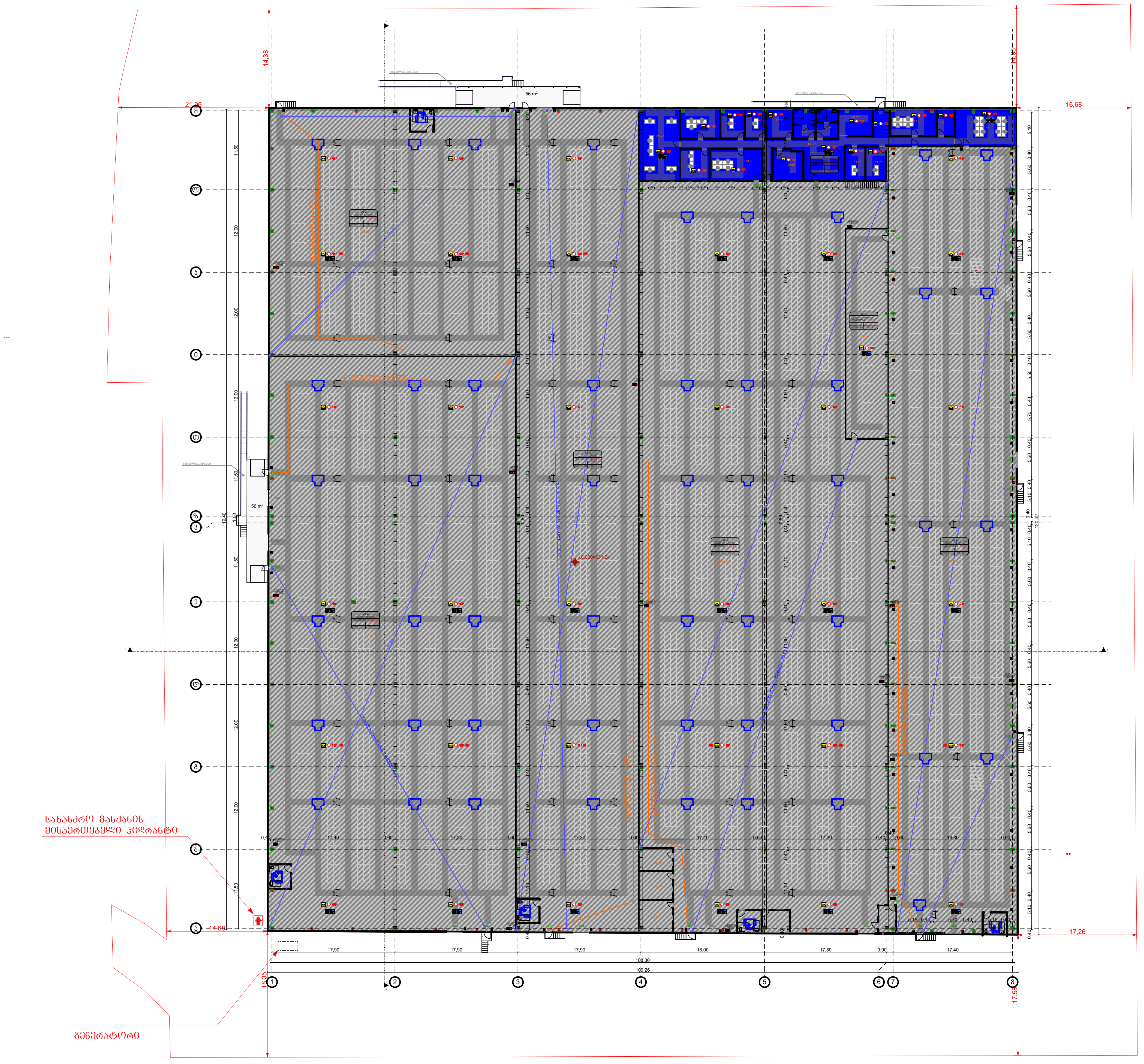

ექსპლიკაცია:

განმარტება სახანძრო სისტემებთან დაკავშირებით

სახანძრო სატუმბი სადგური და წყლის რეზერვუარი მოწყობილია №01.19.14.003.223 რეგისტრირებულ მიწის ნაკვეთის საჯარო სერვიტუტზე (აღნიშნულთან დაკავშირებით დამატებით წარმოგიდგენთ ხელშეკრულებას).

გენერატორი და სახანძრო ჰიდრანტი მოწყობილია საპროექტო შენობის მიმდებარედ(იხ. გე-გეგმის და გეგმების ნახაზები).

შენიშვნები და პირობითი აღნიშვნა

პროექტის სახელწოდება

საწყობი

ობიექტის მისამართი

ქ. თბილისი, დავით კობახიძის ქუჩა №363
ს.კ. 01.19.14.003.237

შ.პ.ს. "არქვეი"

ს.ნ.: 420425524
ელ-ფოსტა: arch.way@outlook.com

დირექტორი	უ.ჯანტურია
მთ. არქიტექტორი	დ. კაშია
დამკვეთი	შპს „ალ-ჯი"

ნახაზის დასახელება

საპროექტო გეგმა

მასშტაბი	ფორმატი	გვერდი
1:600	A-3	0

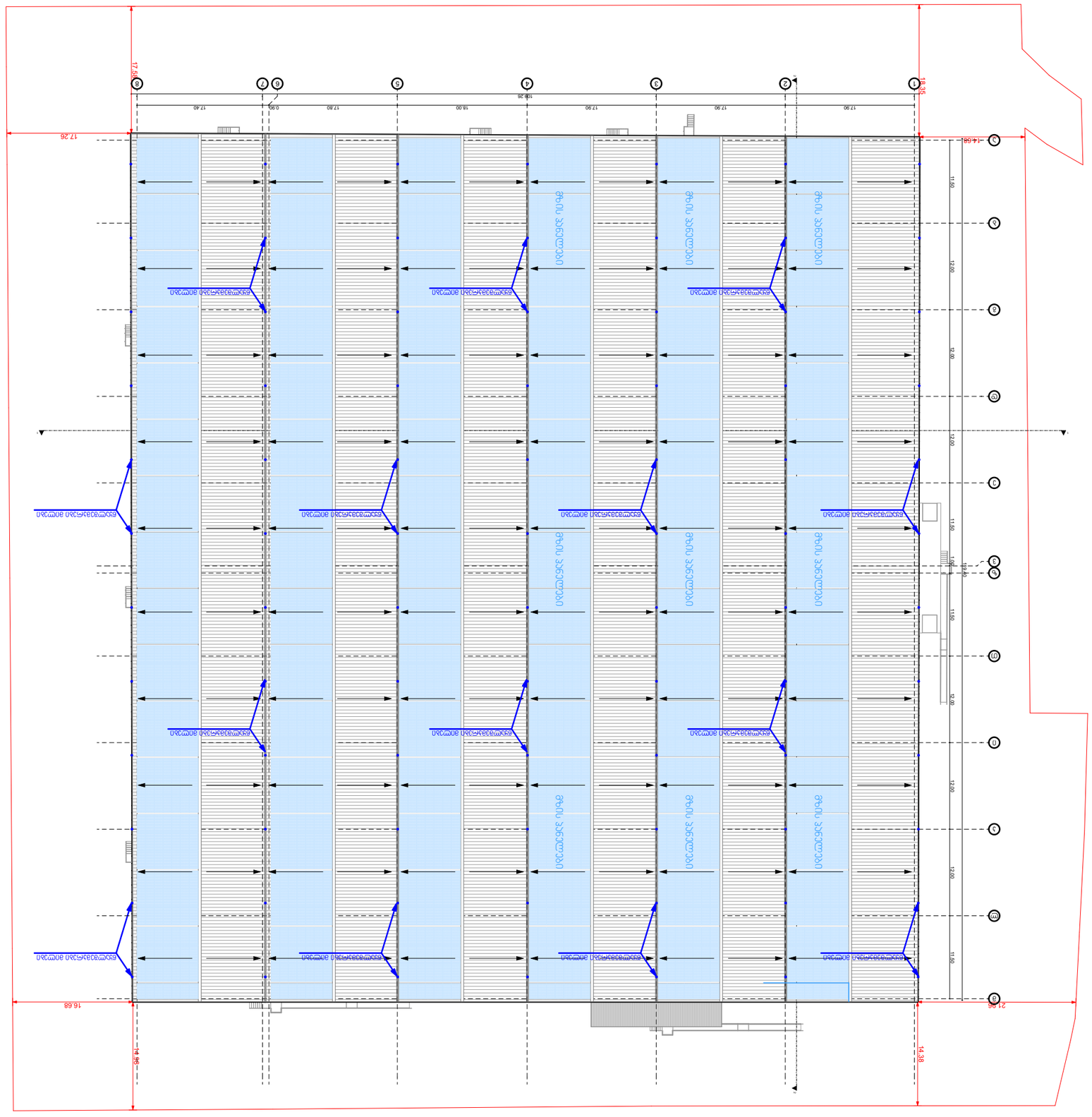

Экземпляр документа хранится в архиве ООО «ЭЛЕКТРОСЕТЬ»

Изм. Кол.уч. Лист № док. Подп. Дата

Проект планировки территории для строительства ВЛ 0,4 кВ от ТП-363 д. Ольгино, Ольгинский с/о, Ломоносовский район, Ленинградская область

ООО "АРХИВЕЙ"

Ген. директор Ситников Д.А.

Адрес: 420425524, archiway@outlook.com

Согласовано Ген. директор ООО "АРХИВЕЙ" Ситников Д.А.

Согласовано Гл. инженер проекта Ситников Д.А.

Согласовано Нач. отдела Ситников Д.А.

Схема планировочной организации земельного участка

Стадия	Лист	Листов
П	А-3	1:600

Инв. № подл. | Подпись и дата | Взам. инв. №

საპროექტო შენობაში გამოყენებული თავისუფალი სივრცეები კართან მანევრირებისთვის მ 1:50

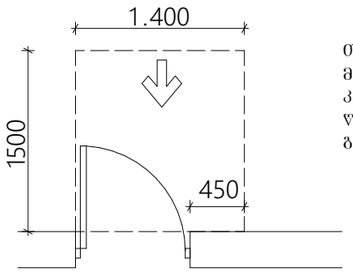

თავისუფალი სივრცე კართან მანევრირებისთვის ანჯამიანი კარი
წინიდან მისაწვდომი გამოწევით გაღება

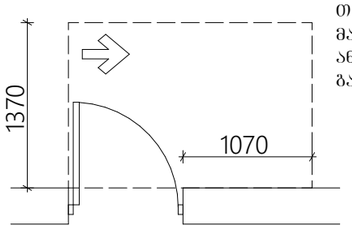

თავისუფალი სივრცე კართან მანევრირებისთვის ანჯამიანი კარი ანჯამის მხრიდან მისაწვდომი გამოწევით გაღება

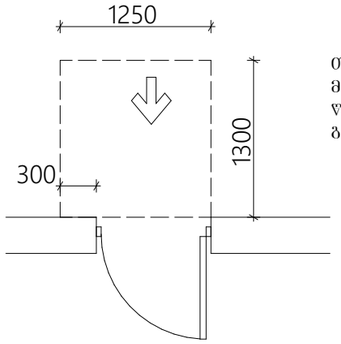

თავისუფალი სივრცე კართან მანევრირებისთვის ანჯამიანი კარი წინიდან მისაწვდომი მიწოლით გაღება

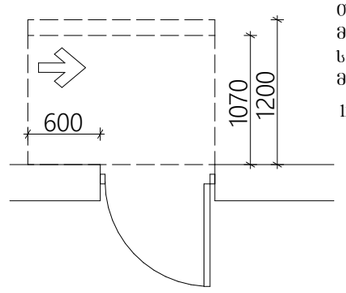

თავისუფალი სივრცე კართან მანევრირებისთვის ანჯამიანი კარი საკეტის მხრიდან მისაწვდომი მიწოლით გაღება

120 მინ თუ მოწყობილია მიმხურავი

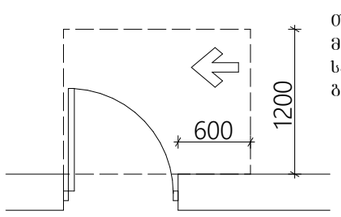

თავისუფალი სივრცე კართან მანევრირებისთვის ანჯამიანი კარი საკეტის მხრიდან მისაწვდომი გამოწევით გაღება

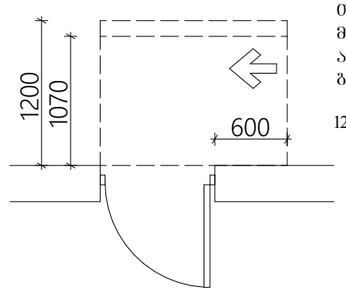

თავისუფალი სივრცე კართან მანევრირებისთვის ანჯამიანი კარი ანჯამის მხრიდან მისაწვდომი მიწოლით გაღება

120 მინ თუ მოწყობილია მიმხურავი

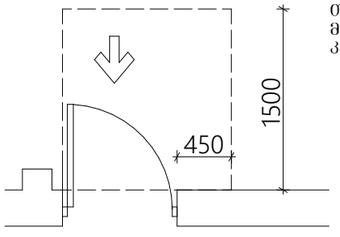

თავისუფალი სივრცე კართან მანევრირებისთვის ნიშებში მოწყობილი კარი და ჭიშკარი გამოწევით გაღება

თავშესაფრის ფართი

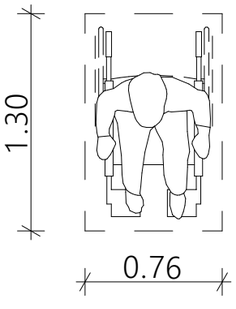

მოსატრიალებელი სივრცეები ვარიანტი4

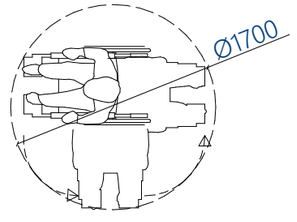

ვარიანტი1

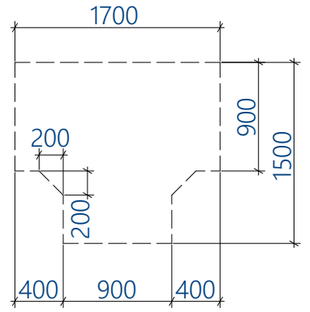

ვარიანტი2

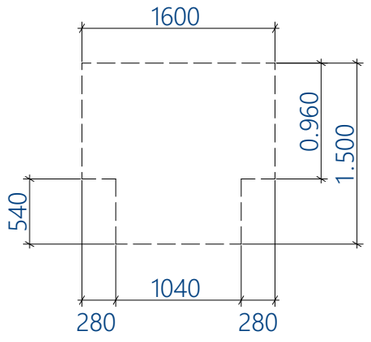

ვარიანტი3

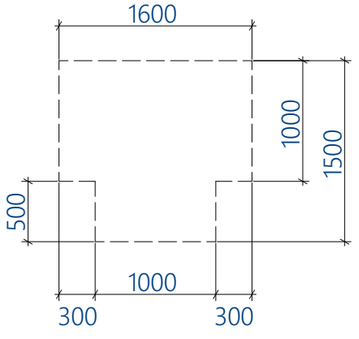

კ-1

კარი ზღურბლის გარეშე შიმხურავით

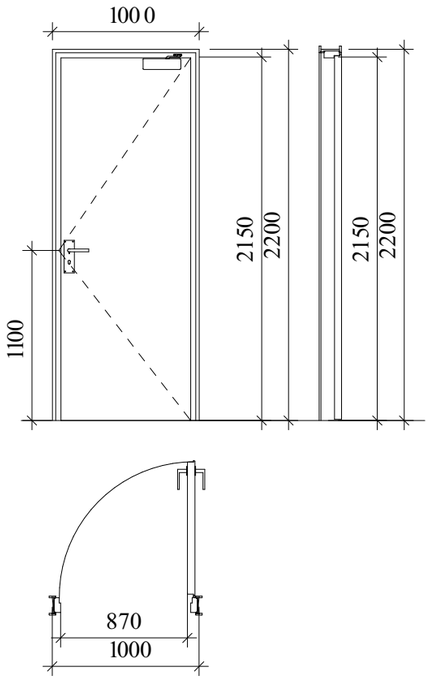

კ-2

კარი ზღურბლით შიმხურავის გარეშე

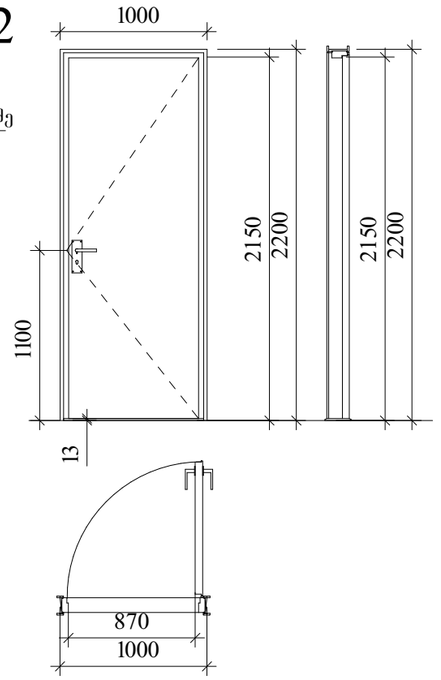

კ-3

კარი ზღურბლის და შიმხურავის გარეშე

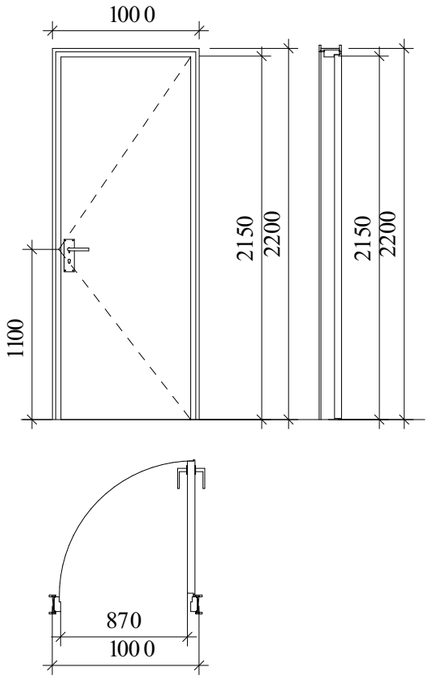

ზღურბლი მ 1:1



მასშტაბი : 1:25

შენიშვნები

კარის ზედაპირი უნდა იყოს გლუვი იატაკიდან მინიმუმ 250 მმ-ის სიმაღლეზე.

სახელურები, ჩამოსაწევი სახელურები, საკეტები, რაზები და მისაწვდომი კარის სხვა სამართავები ისეთი ფორმის იქნება, რომ ადვილად შეიძლებოდეს ერთი ხელით მოჭიდება და მის ასამუშავებლად საჭირო არ იქნება მაგრად მოჭიდება, წვალება ან მაჯის ტრიალი.

დახურული კარის კავეულის გასაღები ნაწილები და გალობისათვის განკუთვნილი ძალა შესაბამისობაში იქნება შემდეგთან:

1. წინიდან მისაწვდომობისას, გამოწვევით ან მიწოლით გალებადი, არაუმეტეს 66.7 ნიუტონი.
2. ბრუნვითი მოძრაობით გასაღები, არაუმეტეს 315 ნიუტონი სმ.

გასასვლელის კომპონენტებს (გზა-კიბე და ვესტიბიული) ემსახურება მიმხურავით აღჭურვილი კარებები.

კარის მიმხურავები ისე მოეწყობა, რომ 90 გრადუსით, ღია მდგომარეობიდან 12 გრადუსით გალებულ მდგომარეობამდე კარის მისახურად საჭირო დრო არაუმცირეს 5 წამი იქნება.

კარის ზამბარიანი ანჯამები ისე მოეწყობა, რომ 70 გრადუსით ღია მდგომარეობიდან დახურულ მდგომარეობამდე კარი არაუმცირეს 1.5 წამში გადავა.

ცეცხლმედეგი კარისგან განსხვავებული კარის მიწოლით ან გამოწვევით გალებისათვის საჭირო ძალა შესაბამისობაში იქნება შემდეგთან:

1. შენობაში განთავსებული ანჯამიანი კარი: არაუმეტეს 22.2 ნიუტონი.

კარებების ცეცხლმედეგობა მითითებულია ხანძარსაწინააღმდეგო გეგმებზე.

კარებების გალების მიმართულება მითითებულია გეგმებზე.

კერის ზღურბლი მითითებულია გეგმებზე

არცერთი კარის სუფთა სიმაღლე არ იქნება 2,05 მეტრზე ნაკლები.

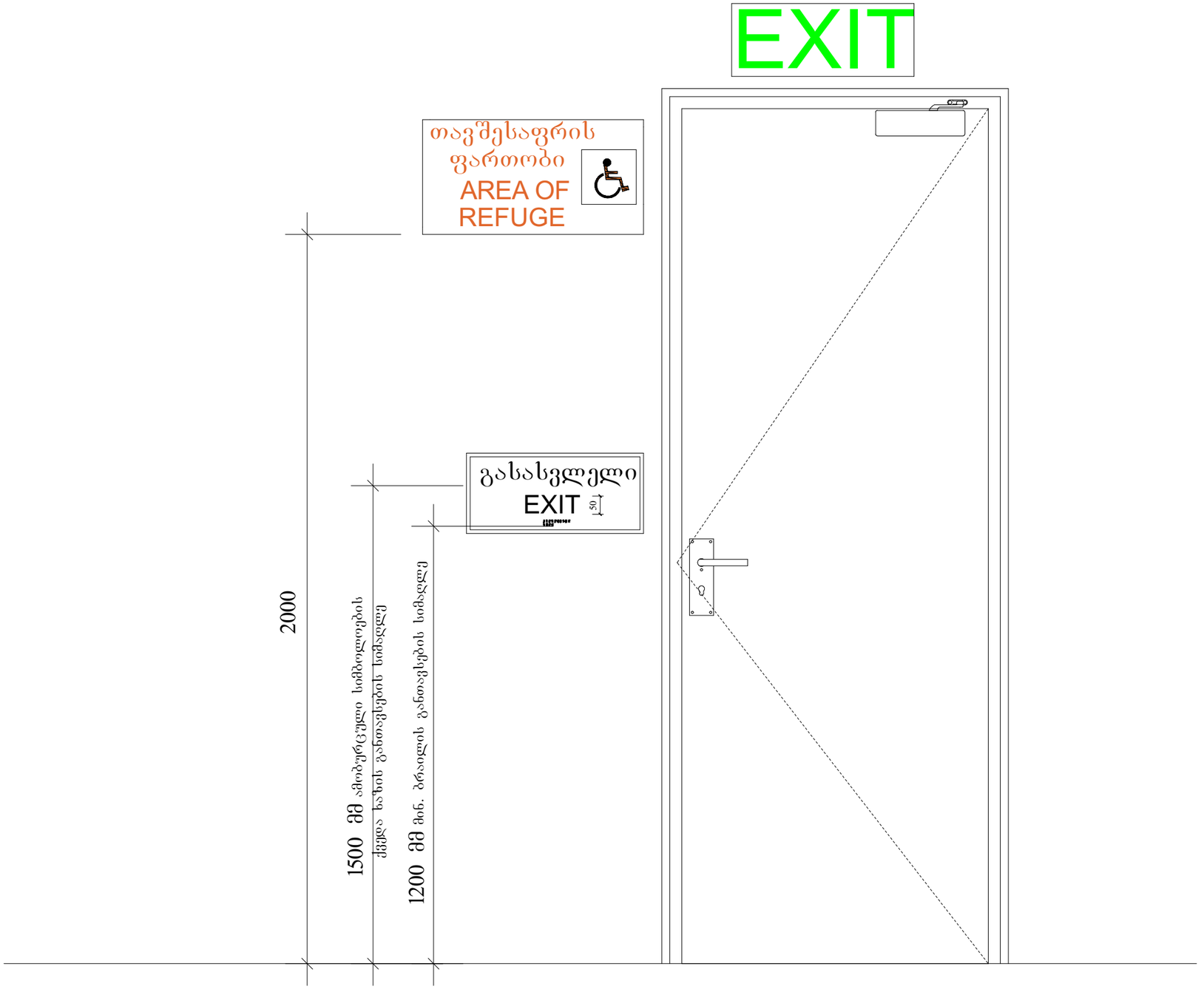

მასშტაბი : 1 : 10

ნიშანი განთავსდება
გზაკიბის საზღვრებში კარის მომიჯნავედ

ნიშანი განთავსდება
გზაკიბის საზღვრებში კარის მომიჯნავედ

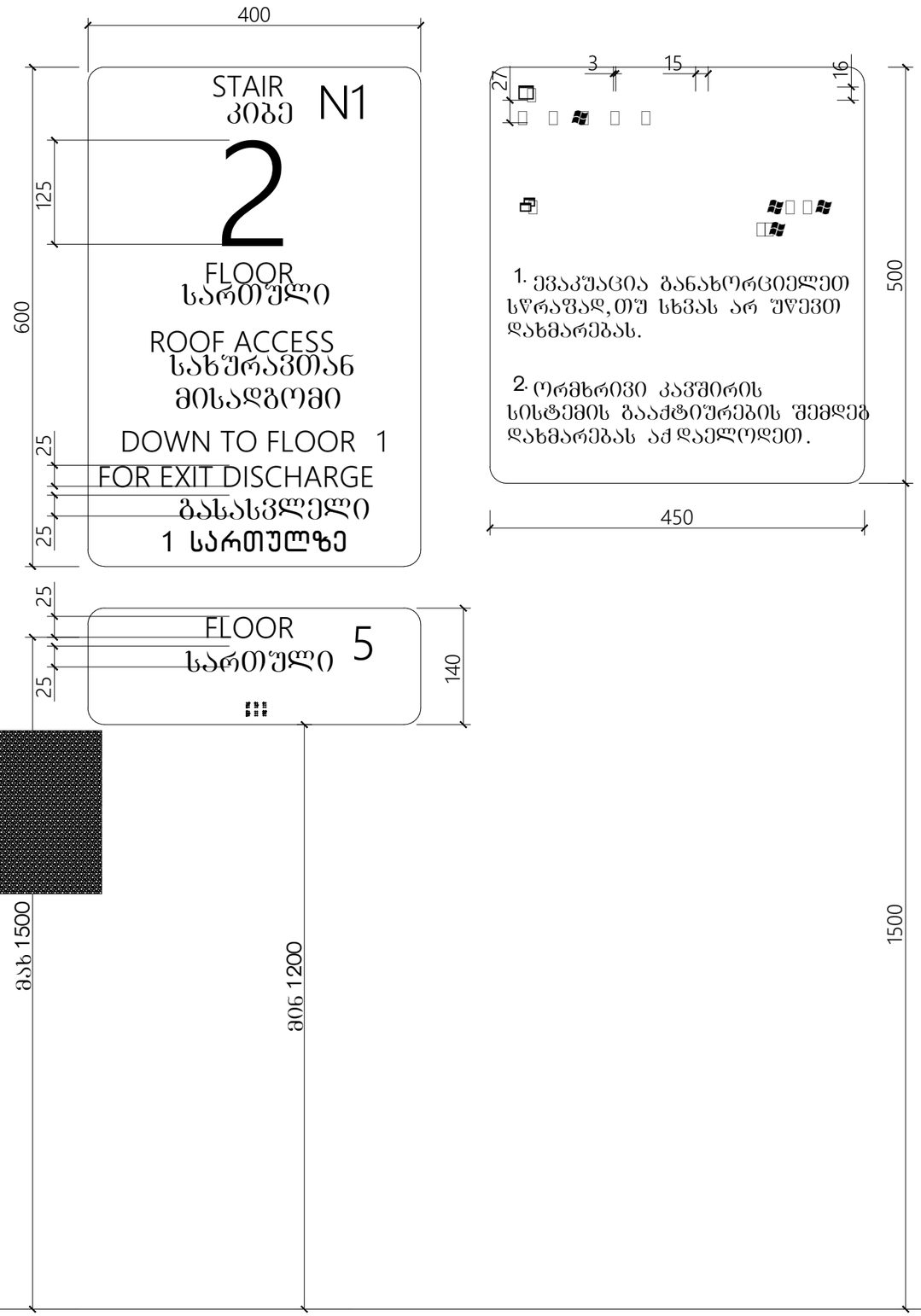

გასასვლელის განათებული ნიშანი

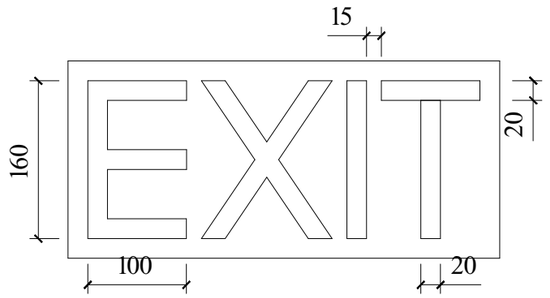

განათებული ნიშანი თავშესაფრის ფართობთან მიმავალ კართან

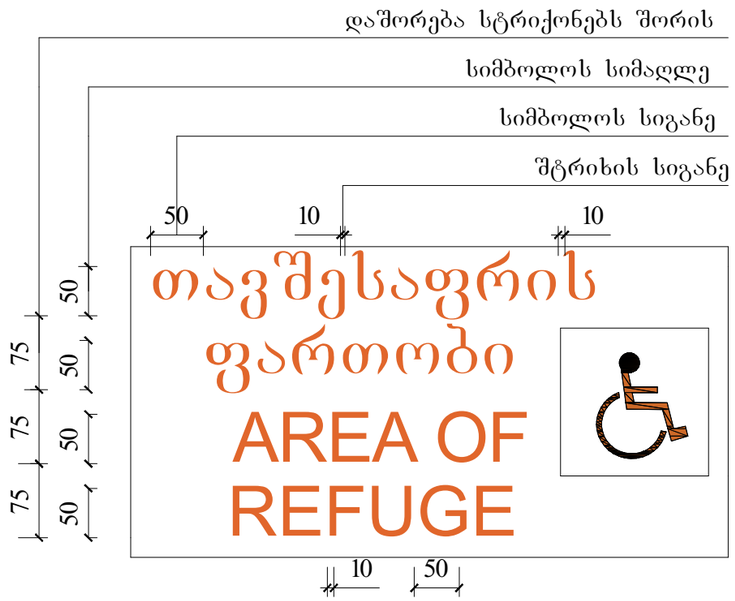

ნიშანი ამობურცული სიმბოლოებით და ბრაილით გზა-კიბის შესასვლელთან და გარეთ გამავალ ყველა კართან

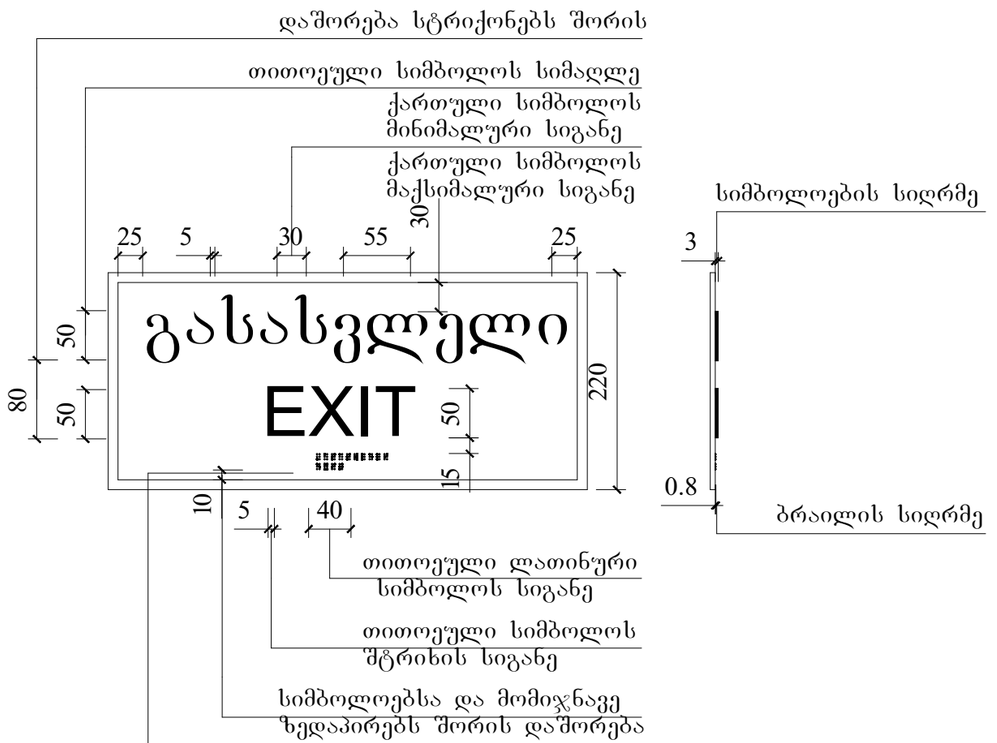

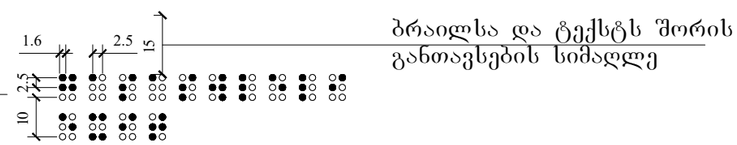

მასშტაბი : 1 : 5

სასწრაფო სამედიცინო დახმარების საერთაშორისო სიმბოლო
(სიცოცხლის ვარსკვლავი) განთავსდება ლიფტის ჩარჩოს ორივე მხარეს

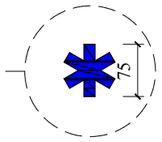

ნიშანი განთავსდება ლიფტის გამოსაძახებელ ღილაკთან



მასშტაბი : 1 : 5

ნიშანი განთავსდება
გზაკიბის საზღვრებში კარის მომიჯნავედ

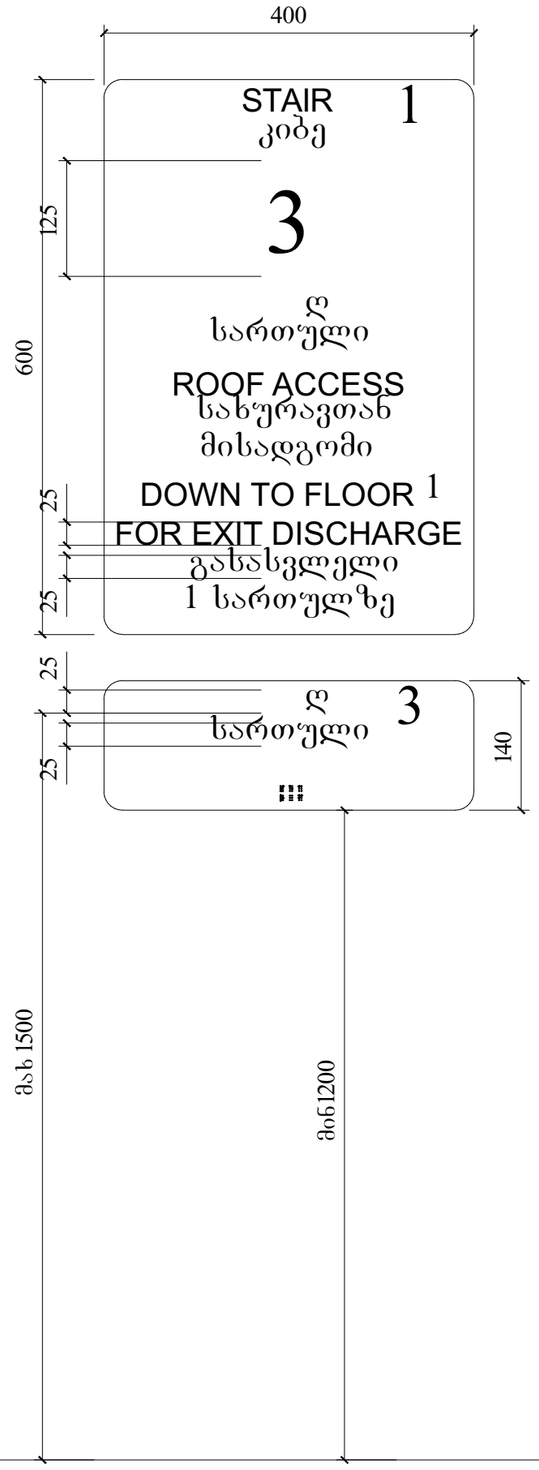

ნიშანი განთავსდება
გზაკიბის საზღვრებში კარის მომიჯნავედ

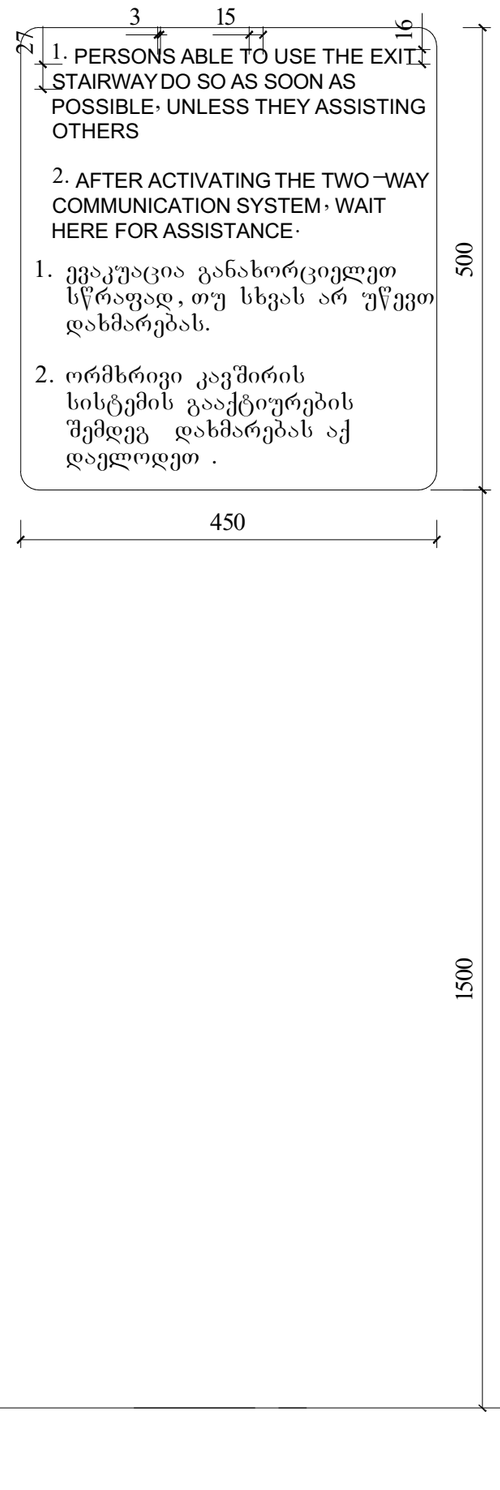

ნიშანი განთავსდება
შიგა მისაწვდომ ავტოსადგომთან

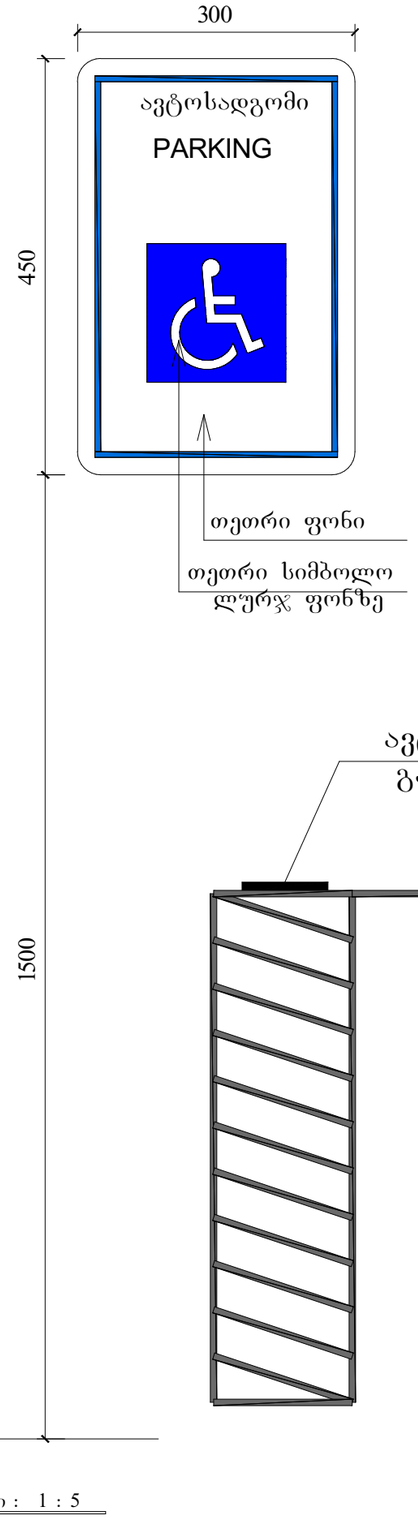

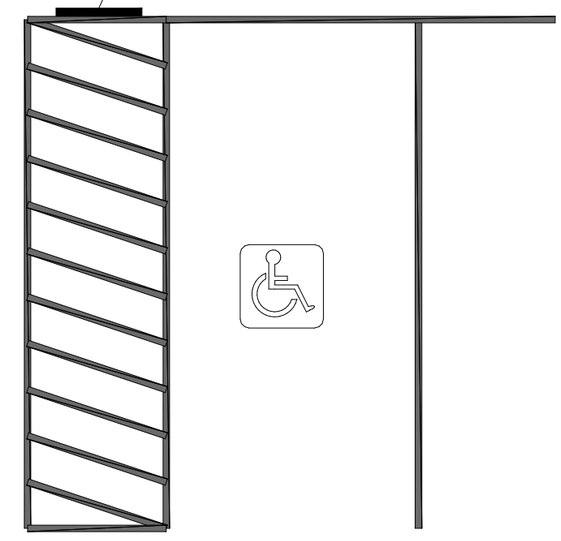

მასშტაბი : 1 : 5

უძრავი ქონების ნასყიდობის

ხ ე ლ შ ე კ რ უ ლ ე ბ ა

ქ. თბილისი
2024 წ.

ნაგებობა საერთო ფართით 21162.1 კვ.მ (მათ შორის I სართული10514.3კვ.მ; II სართული 10647.8კვ.მ.), უძრავი ქონების საკადასტრო კოდი: 01.19.14.003.222.

#2 საწყობი - გამყიდველის საკუთრებაში არსებული ნასყიდობის საგანი, კერძოდ ქ. თბილისში, დავით კოპახიძის ქ. #36ვ-ში მდებარე მიწის არასასოფლო სამეურნეო მიწის ნაკვეთი, ფართით 22013 კვ.მ და მასზე არსებული შენობა-ნაგებობა (#1, #2 და #3)), უძრავი ქონების საკადასტრო კოდი: 01.19.14.003.225.

დამხმარე ნაკვეთი - გამყიდველის საკუთრებაში არსებული ნასყიდობის საგანი, კერძოდ ქ. თბილისში, ჭირნახულის ქ. #9-ში მდებარე არასასოფლო სამეურნეო მიწის ნაკვეთი ფართით 4407 კვ.მ და მასზე არსებული ნაგებობა (ნანგრევი) #1, უძრავი ქონების საკადასტრო კოდი: 01.19.14.003.221.

ნასყიდობის საგანი - #1 საწყობი, #2 საწყობი და დამხმარე ნაკვეთი.

მუხლი პირველი

ნასყიდობის საგანი

1.1. გამყიდველი ყიდის და საკუთრებაში გადასცემს მყიდველს, გამყიდველის კუთვნილ #1 საწყობს, #2 საწყობსა და დამხმარე ნაკვეთს, ხოლო მყიდველი გამყიდველს უხდის ნასყდიობის ფასს სრულად და დროულად ამ ნასყიდობის ხელშეკრულებით გათვალისწინებული წესით.

1.2. ნასყიდობის საგნის სასარგებლოდ რეგისტრირებული სერვიტუტის უფლებები და მყიდველის მიერ ამ სერვიტუტის უფლებებით სარგებლობის უფლება, წარმოადგენენ ნასყიდობის საგნის არსებით მახასიათებელს და ამ ნასყიდობის ხელშეკრულების არსებით პირობას.

1.3. ნასყიდობის საგანში შედის და იგულისხმება ნასყიდობის საგნის, კერძოდ, #1 და #2 საწყობისა და შესაბამისი მიწის ნაკვეთების ყველა საკუთვნებელი და არსებითი შემადგენელი ნაწილი, რომელშიც იგულისხმება, მაგრამ არ შემოიფარგლება: შენობის ლიფტები, სახანძრო უსაფრთხოების სისტემები, საკომუნიკაციო სისტემები, მათ შორის #1 საწყობში არსებული ელექტრო ქვესადგური, შენობის სხვა ძირითადი და დამხმარე ნაწილები და ყველა ის ინვენტარი თუ მატერიალურ-ტექნიკური საშუალება (მათ შორის დაცვის ჯიხური), რაც წარმოადგენს გამყიდველის საკუთრებას და რაც განკუთვნილია #1 და #2 საწყობების ან/და შესაბამისი მიწის ნაკვეთების უკეთესად ფუნქციონირებისათვის.

1.4. ამ ნასყიდობის ხელშეკრულების გაფორმების მომენტისათვის ნასყიდობის საგანი არის ნივთობრივად და უფლებრივად უნაკლო. ნივთობრივად უნაკლოში, ასევე იგულისხმება, ნასყიდობის საგნის სასარგებლოდ რეგისტრირებული სერვიტუტის უფლებები. უფლებრივად უნაკლოში იგულისხმება, რომ ნასყიდობის საგანზე ან/და მის ნაწილზე მესამე პირებს, არ უნდა ჰქონდეთ რაიმე პრეტენზია ან/და მოთხოვნის უფლება. აღნიშნულში არ იგულისხმება ამ წინარე ხელშეკრულების გაფორმების მომენტში არსებული მოიჯარეების უფლება ფლობდნენ და სარგებლობდნენ ნასყიდობის საგნის შესაბამისი ფართით, იჯარის ხელშეკრულების ფარგლებში. უფლებრივ ნაკლში ასევე არ იგულისხმება ამ ხელშეკრულების გაფორმების მომენტისათვის ნასყიდობის საგანზე რეგისტრირებული იპოთეკის უფლებები, იმ პირობით, რომ მყიდველის მიერ

გამყიდველი

მყიდველი

5.4 ყოველგვარი ორაზროვნების გამოსარიცხად, მყიდველის მოთხოვნისთანავე, გამყიდველი ვალდებულია, წერილობით (ხელმოწერის ნამდვილობის სათანადო წესით დამოწმების ფორმით) დაუდასტუროს მყიდველს 5.1 და 5.2 პუნქტებით გათვალისწინებული ვალდებულებების შესრულება.

მუხლი მეექვსე

სერვიტუტი

6.1 მყიდველი აცხადებს, რომ ნასყიდობის საგნის სასარგებლოდ რეგისტრირებელი სერვიტუტის უფლებები, მყიდველისათვის წარმოადგენს არსებით პირობას და მნიშვნელოვან კომერციულ ინტერესს ნასყიდობის საგანზე ნასყიდობის ხელშეკრულების გასაფორმებლად.

6.2 კერძოდ, ნასყიდობის საგნის სასარგებლოდ რეგისტრირებულია შემდეგი სახის სერვიტუტის უფლებები:

ს/კ 01.19.14.003.178 მიწის ნაკვეთზე რეგისტრირებული სერვიტუტი:

შეზღუდული სარგებლობა

განცხადების რეგისტრაცია ნომერი 012007120107 თარიღი 14/08/2007 18:06:55	საგანი:მიწის ნაკვეთი10525 კვ.მ. დატვირთულია სერვიტუტით საკადასტრო კოდების : 01.19.14.003.090; 01.19.14.003.221; 01.19.14.003.222; 01.19.14.003.223; 01.19.14.003.224 და 01.19.14.003.225 სასარგებლოდ;
	სს "ორბელი ტრანსი" აქციონერთა რიგგარეშე კრების ოქმი , რეესტრის ნომერი N240743564, დამოწმების თარიღი14/06/2024, ნოტარიუსი ე. გვანცელაძე
უფლების რეგისტრაცია: თარიღი 17/08/2007	**ხელშეკრულება უძრავი ქონების ნასყიდობისა და გამიჯვნის შესახებ N1-3346 , დამოწმების თარიღი14/08/2007, ნოტარიუსი მ. ოძელაშვილი**
	განცხადება უძრავი ქონების სერვიტუტის პირობის ცვლილებაზე (განცხადების რეგისტრაციის N882024924004), დამოწმების თარიღი24/06/2024, საქართველოს იუსტიციის სამინისტროს საჯარო რეესტრის ეროვნული სააგენტო

ს/კ 01.19.14.003.223 მიწის ნაკვეთზე რეგისტრირებული სერვიტუტი:

შეზღუდული სარგებლობა

განცხადების რეგისტრაცია ნომერი 882024727350 თარიღი 21/05/2024 12:29:42	საგანი:6003 კვ.მ. იტვირთება სერვიტუტით 01.19.14.003.221 და 01.19.14.003.222 კოდების სასარგებლოდ ;
	განცხადება სერვიტუტის შესახებ, დამოწმების თარიღი06/06/2024, სსიპ "საჯარო რეესტრის ეროვნული სააგენტო"
უფლების რეგისტრაცია: თარიღი 06/06/2024	**განცხადება სერვიტუტის შესახებ, დამოწმების თარიღი 24/06/2024, სსიპ "საჯარო რეესტრის ეროვნული სააგენტო,**

გამყიდველი

მყიდველი

და ს/კ 01.19.14.003.224 მიწის ნაკვეთზე რეგისტრირებული სერვიტუტი:

შეზღუდული სარგებლობა

განცხადების რეგისტრაცია	საგანი:1878 კვ.მ. სერვიტუტის უფლებით ს.კ. 01.19.14.003.225 და 01.19.14.003.134
ნომერი 882024727466 თარიღი 21/05/2024 12:39:11	სასარგებლოდ; **განცხადების რეგისტრაციის ნომერი:882024923922 თარიღი:24/06/2024 განცხადება უძრავი ქონების სერვიტუტის პირობების ცვლილებაზე , დამოწმების თარიღი24/06/2024, საქართველოს იუსტიციის სამინისტროს საჯარო რეესტრის ეროვნული სააგენტო**
უფლების რეგისტრაცია: თარიღი 14/06/2024	

6.3 ზემოხსენებული სერვიტუტის უფლებები განიხილება როგორც ნასყიდობის საგნის აუცილებელი მახასიათებელი და შესაბამისად, ნასყიდობის საგნისათვის განკუთვნილი ნასყიდობის ფასი, მოიცავს ასევე სერვიტუტზე უფლებასაც. აქედან გამომდინარე, სერვიტუტის უფლების სანაცვლოდ დამატებითი ანაზღაურება მყიდველს არ ეკისრება.

6.4 სერვიტუტი დადებულია უვადოდ.

6.5 სერვიტუტის გაუქმება ან/და ცვლილება შესაძლებელი იქნება მხოლოდ მყიდველის ან/და მისი უფლებამონაცვლის (ფართის ახალი შემძენის) წინასწარი წერილობითი თანხმობით.

6.6 ყოველგვარი ორაზროვნების გამოსარიცხად, გამყიდველი აცხადებს თანხმობას და იღებს ვალდებულებას, რომ ამ ხელშეკრულებით გათვალისწინებული სერვიტუტის უფლება (მისასვლელი გზა) მოიცავს ასევე მყიდველის უფლებას, რომ თუ მომავალში გამყიდველის მიერ მოხდა მისი კუთვნილი მიწის ნაკვეთების ან/და მასზე განთავსებული გზების განსხვავებულად განვითარება, მათ შორის ახალი გზის გაყვანა (მაგ. გურამ თიკანაძის ქუჩის მხრიდან), ისე, რომ #1 ან/და #2 საწყობისთვისაც ან/და დამხმარე ნაკვეთისთვის ხელსაყრელი აღმოჩნდება ამ ახალი გზით სარგებლობა, მაშინ მყიდველის თხოვნის შემთხვევაში, გამყიდველი უზრუნველყოფს გზის ამ ახალ მონაკვეთზე სერვიტუტის (მისასვლელი გზა) რეგისტრაციას #1 ან/და #2 ან/და დამხმარე ნაკვეთის საწყობის სასარგებლოდ.

მუხლი მეშვიდე

თელასის აბონენტი

7.1. ამ ნასყიდობის ხელშეკრულების გაფორმებიდან არაუგვიანეს 60 (სამოცი) კალენდარული დღის ვადაში, გამყიდველი უზრუნველყოფს #1 და #2 საწყობებისთვის ელექტროენერგიის აბონენტად რეგისტრაციას არსებული აბონენტისაგან გამოყოფის (არ იგულისხმება ქვეაბონენტი) ან აბონენტზე მესაკუთრის შეცვლის გზით. გამყიდველის განცხადებით, მოცემული მომენტისათვის აბონენტს მიეწოდება 720 (შვიდას ოცი) კვ.სთ სიმძლავრის ელ.ენერგია. ამასთანავე, გამყიდველი მყიდველს საკუთრებაში გადასცემს #1 საწყობში არსებულ ტრანსფორმატორს. აღნიშნული ტრანსფორმატორის ღირებულება შედის ნასყიდობის ფასში.

გამყიდველი

მყიდველი