შ.პ.ს. “როიალ გროუფ“

ინდივიდუალური საცხოვრებელი სახლის პროექტი, (კორექტირება) ქალაქ თბილისში, ბაგების საჭყეო უბანი ს/კ (01.14.09.004.519)

მუშა დოკუმენტაცია

კონსტრუქციული ნაწილი

დირექტორი: გ. მჭედლიშვილი

არქიტექტორი: ე. ომანაძე

პარ. მთავარი
კონსტრუქტორი: ნ. კირთაძე

თბილისი 2026 წელი

№	ნახატის დასახელება	ფურცლის №
1	ვერტიკალური ხვრელი. (ფასადის)	ა-01
2	ფანჯრის ჩარჩოს ზომა. (ფასადის) ჩარჩოს ზომები ცხრილში	ა-02
3	ალუმინის პროფილის ტიპის ექსპლიკაცია (ფასადის)	ა-03
4	ბინაში ჩასმული ორმაგმინანქრიანი ფანჯრის ჭრილი (ფასადის)	ა-04
5	ტერასის მოაჯირის ქვა ბაზალტის ვერტიკალური ბაზა. ბინის ნომერი (ფასადის)	ა-05
6	ბინის ნომერი: ბ-1. ბ-2 (ფასადის)	ა-06
7	ბინის ნომერი: ბ-3. ბ-4 (ფასადის)	ა-07
8	ბინის ნომერი: ბ-5. ბ-6 (ფასადის)	ა-08
9	ბინის ნომერი: ბ-7. ბ-8 (ფასადის)	ა-09
10	ბინის ნომერი: ბ-9. ბ-10 (ფასადის)	ა-10
11	ბინის ნომერი: ბ-11 (ფასადის)	ა-11
12	ტერასის ქვა. ქვა-1. ქვა-2	ა-12
13	ბაზის ანკერული ელემენტის ბაზა. ბაზის/. ხაზის. ბაზის ანკერული ელემ. ხა-1–:–15 (ფასადის)	ა-13
14	ალუმინის ბაზა (ფასადის)	
15	ალუმინის ბაზა (ფასადის)	ა-14
	I ეტაპი	ა-15
16	ელექტრომატარებლის ბაზის. -3.10 ნიშნული. (ფასადის)	ა-16
17	ელექტრომატარებლის ბაზის ზომები. -0.10 ნიშნული. (ტერასის)	ა-17
18	ელექტრომატარებლის ბაზის ზომები. 3.60 ნიშნული. (ფასადის)	ა-18
19	ელექტრომატარებლის ბაზის ზომები. 7.00 ნიშნული. (ფასადის)	ა-19
20	ელექტრომატარებლის ბაზის ზომები. 10.40 ნიშნული. (ფასადის)	ა-20
21	ელექტრომატარებლის ბაზის ზომები. 12.60 ნიშნული. (ფასადის)	ა-21
22	ელექტრომატარებლის ბაზის ზომები. „A“ ღერძი (ფასადის)	ა-22
23	ელექტრომატარებლის ბაზის ზომები. „B“ ღერძი (ფასადის)	ა-23
24	ელექტრომატარებლის ბაზის ზომები. „C“ ღერძი (ფასადის)	ა-24
25	ელექტრომატარებლის ბაზის ზომები. „D“ ღერძი (ფასადის)	ა-25
26	ელექტრომატარებლის ბაზის ზომები. „E“ ღერძი (ფასადის)	ა-26
27	ელექტრომატარებლის ბაზის ზომები. „F“ ღერძი (ფასადის)	ა-27
28	ელექტრომატარებლის ბაზის ზომები. „G“ ღერძი (ტერასის)	ა-28
29	ელექტრომატარებლის ბაზის ზომები. „1“ ღერძი (ტერასის)	ა-29
30	ელექტრომატარებლის ბაზის ზომები. „2“ ღერძი (ტერასის)	ა-30
31	ელექტრომატარებლის ბაზის ზომები. „3“ ღერძი (ტერასის)	ა-31
32	ბაზებები და ტერასების სარეზერვო ბაზის ელექტრომატარებლის ბაზა (ფასადის)	ა-32
33	ბაზები: ბ1-1. ბ1-2. ბ1-3. ბ1-4. ბ1-5. ბ1-X (ფასადის)	ა-33
34	ტერასები: ქ-1. ქ-2. ქ-3. ქ-4. ქ-5 (ფასადის)	ა-34
35	ტერასები: ქ-6. ქ-7. ქ-3.1. ქ-4.1. ქ-X (ფასადის)	ა-35
36	ტერასები: ქ-11. ქ-Y. ქ-8. ქ-9. ქ-10. ქ-11. ქ-12. ქ-13 (ფასადის)	ა-36
37	ტერასები: ქ-8.1. ქ-10.1. ქ-12.1. ქ-8.1.1. ქ-10.1.1 (ფასადის)	ა-37
38	ტერასები: ქ-12.1. ქ-8.1.2. ქ-8.1.21. ქ-10.1.2. ქ-12.1.2 (ფასადის)	ა-38
39	ტერასები: ქ-Y1. ვერტიკალური: ვ-1. ვ-2.(ელექტრომატარებლის ბაზის ზომები: ძგ-1. ძგ-1. ვერტიკალური ბაზა (ფასადის)	ა-39
40	ელექტრომატარებლის ბაზები. 1.1. ტერასები: ქ-1.1. ქ-1.2 (ელექტრომატარებლის)	ა-40

№	ნახატის დასახელება	ფურცლის №
41	ბაღის ტერასის ელექტრომატარებლის ზონა: ვე-1. -3.10 ნიშნული. (სავაჭრო, ტერასები)	ა-41
42	ბაღის ტერასის ელექტრომატარებლის ზონა: ვე-1. -3.10 ნიშნული. (ტერასები)	ა-42
43	ბაღის ტერასის ელექტრომატარებლის ზონა: ვე-2. -0.10 ნიშნული. (სავაჭრო, ელექტრომატარებლის)	ა-43
44	ბაღის ტერასის ელექტრომატარებლის ზონა: ვე-2. -0.10 ნიშნული. (ტერასები, ელექტრომატარებლის)	ა-44
45	ბაღის ტერასის ელექტრომატარებლის ზონა: ვე-3. 3.60 ნიშნული.(სავაჭრო, ტერასები)	ა-45
46	ბაღის ტერასის ელექტრომატარებლის ზონა: ვე-3. 3.60 ნიშნული. (ტერასები, ტერასები)	ა-46
47	ბაღის ტერასის ელექტრომატარებლის ზონა: ვე-4. 7.00 ნიშნული. (სავაჭრო, ტერასები)	ა-47
48	ბაღის ტერასის ელექტრომატარებლის ზონა: ვე-4. 7.00 ნიშნული. (ტერასები, ტერასები)	ა-48
49	ბაღის ტერასის ელექტრომატარებლის ზონა: ვე-5. 10.40 ნიშნული. (სავაჭრო, ტერასები)	ა-49
50	ბაღის ტერასის ელექტრომატარებლის ზონა: ვე-5. 10.40 ნიშნული. (ტერასები, ტერასები)	ა-50
51	ბაღის ტერასის ელექტრომატარებლის ზონა: ვე-6. 12.60 ნიშნული. (სავაჭრო, ტერასები)	ა-51
52	ბაღის ტერასის ელექტრომატარებლის ზონა: ვე-6. 12.60 ნიშნული. (ტერასები, ტერასები)	ა-52
53	ბაღის ტერასის ელექტრომატარებლის ზონა: -3.10–:–3.60 ნიშნული (ტერასები)	ა-53
54	ბაღის ტერასის ელექტრომატარებლის ზონა: 3.60–:–10.40 ნიშნული (ტერასები)	ა-54
55	ბაღის ტერასის ელექტრომატარებლის ზონა: ვე-5. 10.40 ნიშნული. (სავაჭრო, ტერასები)	ა-55
56	ბაღის ტერასის ელექტრომატარებლის ზონა: ვე-5. 10.40 ნიშნული. (ტერასები, ტერასები)	ა-56
57	ბაღის ტერასის ელექტრომატარებლის ზონა: ვე-6. 12.60 ნიშნული. (სავაჭრო, ტერასები)	ა-57
58	ბაღის ტერასის ელექტრომატარებლის ზონა: ვე-6. 12.60 ნიშნული. (ტერასები, ტერასები)	ა-58
59	ბაღის ტერასის ელექტრომატარებლის ზონა: -3.10–:–3.60 ნიშნული (ტერასები)	ა-59
60	ბაღის ტერასის ელექტრომატარებლის ზონა: 3.60–:–10.40 ნიშნული (ტერასები)	ა-60
61	ბაღის ტერასის ელექტრომატარებლის ზონა: ვე-1. -3.10 ნიშნული. (ტერასები)	ა-61
	II ეტაპი	
62	ელექტრომატარებლის ბაზის ზომები: -3.10 ნიშნული. (ტერასები)	ა-62
63	ელექტრომატარებლის ბაზის ზომები: -0.10 ნიშნული. (ელექტრომატარებლის)	ა-63
64	ელექტრომატარებლის ბაზის ზომები: 3.60 ნიშნული. (ტერასები)	ა-64
65	ელექტრომატარებლის ბაზის ზომები: 7.00 ნიშნული. (ტერასები)	ა-65
66	ელექტრომატარებლის ბაზის ზომები: 10.40 ნიშნული. (ტერასები)	ა-66
67	ელექტრომატარებლის ბაზის ზომები: 12.60 ნიშნული. (ტერასები)	ა-67
68	ელექტრომატარებლის ბაზის ზომები: „A“ ღერძი (ტერასები)	ა-68
69	ელექტრომატარებლის ბაზის ზომები: „B“ ღერძი (ტერასები)	ა-69
70	ელექტრომატარებლის ბაზის ზომები: „C“ ღერძი (ტერასები)	ა-70
71	ელექტრომატარებლის ბაზის ზომები: „D“ ღერძი (ტერასები)	ა-71
72	ელექტრომატარებლის ბაზის ზომები: „E“ ღერძი (ტერასები)	ა-72
73	ელექტრომატარებლის ბაზის ზომები: „F“ ღერძი (ელექტრომატარებლის)	ა-73
74	ელექტრომატარებლის ბაზის ზომები: „3“ ღერძი (ელექტრომატარებლის)	ა-74
75	ელექტრომატარებლის ბაზის ზომები: „3“ ღერძი (ელექტრომატარებლის)	ა-75
76	ელექტრომატარებლის ბაზის ზომები: „4“ ღერძი (ელექტრომატარებლის)	ა-76
77	ელექტრომატარებლის ბაზის ზომები: „5“ ღერძი (ელექტრომატარებლის)	ა-77
78	ბაზებები და ტერასების სარეზერვო ბაზის ელექტრომატარებლის ბაზა (ტერასები)	ა-78
79	ბაზები: ბ1-1. ბ1-2. ბ1-3. ბ1-4. ბ1-5. ბ1-X (ტერასები)	ა-79
80	ტერასები: ქ-6. ქ-9. ქ-4.1. ქ-5.1. ქ-6.1 (ტერასები)	ა-80

№	ნახატის დასახელება	ფურცლის №
81	ტერასები: ქ-6. ქ-9. ქ-4.1. ქ-5.1. ქ-6.1 (ტერასები)	ა-81
82	ტერასები: ქ-1.1. ქ-1.2. ქ-Y. ქ-4.1.1 (ტერასები)	ა-82
83	ტერასები: ქ-5.1.1. ქ-6.1.1. ქ-4.1.2. ქ-4.1.21. ქ-5.1.2 (ტერასები)	ა-83
84	ტერასები: ქ-6.1.2. ქ-Y1. ვერტიკალური: ვ-1. ვ-2. (ელექტრომატარებლის). ელექტრომატარებლის ბაზა: ძგ-1 (ტერასები)	ა-84
85	ელექტრომატარებლის ბაზის ზომები: ძგ-1. ძგ-1. ვერტიკალური ბაზა (ტერასები)	ა-85
86	ელექტრომატარებლის ბაზები. 11.1. ტერასები: ქ-11.1. ქ-11.2	ა-86
87	ბაღის ტერასის ელექტრომატარებლის ზონა: ვე-1. -3.10 ნიშნული. (სავაჭრო, ტერასები)	ა-87
88	ბაღის ტერასის ელექტრომატარებლის ზონა: ვე-1. -3.10 ნიშნული. (ტერასები, ტერასები)	ა-88
89	ბაღის ტერასის ელექტრომატარებლის ზონა: ვე-2. -0.10 ნიშნული. (სავაჭრო, ელექტრომატარებლის)	ა-89
90	ბაღის ტერასის ელექტრომატარებლის ზონა: ვე-2. -0.10 ნიშნული. (ტერასები, ელექტრომატარებლის)	ა-90
91	ბაღის ტერასის ელექტრომატარებლის ზონა: ვე-3. 3.60 ნიშნული. (სავაჭრო, ტერასები)	ა-91
92	ბაღის ტერასის ელექტრომატარებლის ზონა: ვე-3. 3.60 ნიშნული. (ტერასები, ტერასები)	ა-92
93	ბაღის ტერასის ელექტრომატარებლის ზონა: ვე-4. 7.00 ნიშნული. (სავაჭრო, ტერასები)	ა-93
94	ბაღის ტერასის ელექტრომატარებლის ზონა: ვე-4. 7.00 ნიშნული. (ტერასები, ტერასები)	ა-94
95	ბაღის ტერასის ელექტრომატარებლის ზონა: ვე-5. 10.40 ნიშნული. (სავაჭრო, ტერასები)	ა-95
96	ბაღის ტერასის ელექტრომატარებლის ზონა: ვე-5. 10.40 ნიშნული. (ტერასები, ტერასები)	ა-96
97	ბაღის ტერასის ელექტრომატარებლის ზონა: ვე-6. 12.60 ნიშნული. (სავაჭრო, ტერასები)	ა-95
98	ბაღის ტერასის ელექტრომატარებლის ზონა: ვე-6. 12.60 ნიშნული. (ტერასები)	ა-97
99	ბაღის ტერასის ელექტრომატარებლის ზონა: -3.10–:–3.60 ნიშნული (ტერასები)	ა-98
100	ბაღის ტერასის ელექტრომატარებლის ზონა: 3.60–:–10.40 ნიშნული (ტერასები)	ა-99
101	ბაღის ტერასის ბაზის ზონა (ტერასები)	ა-100
102	ბაღის ტერასის ბაზის ზონა (ტერასები)	ა-102
103	ბაღის ტერასის ბაზის ზონა (ტერასები)	ა-103
104	ბაღის ტერასის ბაზის ზონა (ტერასები)	ა-104
105	ბაღის ტერასის ბაზის ზონა (ტერასები)	ა-105
106	ბაღის ტერასის ბაზის ზონა. (ელექტრომატარებლის)	ა-106
	III ეტაპი	
107	ბაღის ტერასის ელექტრომატარებლის ზონა: -3.10 ნიშნული. (ტერასები)	ა-107
108	ბაღის ტერასის ელექტრომატარებლის ზონა: -0.10 ნიშნული. (ელექტრომატარებლის)	ა-108
109	ბაღის ტერასის ელექტრომატარებლის ზონა: 3.60 ნიშნული. (ტერასები)	ა-109

ტერასების ელექტრომატარებლის ზონების ნახატი

ნახატის დასახელება: ტერასების ელექტრომატარებლის ზონების ნახატი (ელექტრომატარებლის) ბაღის ტერასების ელექტრომატარებლის ზონების ნახატი (ტერასები, ელექტრომატარებლის)

ფასადის	ა-01	ნახატის №	ა-01
ფანჯრის	ა-02		
ალუმინის	ა-03		
ბინის	ა-04		
ტერასის	ა-05		
ბინის	ა-06		
ბინის	ა-07		
ბინის	ა-08		
ბინის	ა-09		
ბინის	ა-10		
ბინის	ა-11		
ტერასის	ა-12		
ბაზის	ა-13		
ალუმინის	ა-14		
	ა-15		
ელექტრომატარებლის	ა-16		
ელექტრომატარებლის	ა-17		
ელექტრომატარებლის	ა-18		
ელექტრომატარებლის	ა-19		
ელექტრომატარებლის	ა-20		
ელექტრომატარებლის	ა-21		
ელექტრომატარებლის	ა-22		
ელექტრომატარებლის	ა-23		
ელექტრომატარებლის	ა-24		
ელექტრომატარებლის	ა-25		
ელექტრომატარებლის	ა-26		
ელექტრომატარებლის	ა-27		
ელექტრომატარებლის	ა-28		
ელექტრომატარებლის	ა-29		
ელექტრომატარებლის	ა-30		
ელექტრომატარებლის	ა-31		
ბაზებები და ტერასების	ა-32		
ბაზები: ბ1-1. ბ1-2. ბ1-3. ბ1-4. ბ1-5. ბ1-X (ფასადის)	ა-33		
ტერასები: ქ-1. ქ-2. ქ-3. ქ-4. ქ-5 (ფასადის)	ა-34		
ტერასები: ქ-6. ქ-7. ქ-3.1. ქ-4.1. ქ-X (ფასადის)	ა-35		
ტერასები: ქ-11. ქ-Y. ქ-8. ქ-9. ქ-10. ქ-11. ქ-12. ქ-13 (ფასადის)	ა-36		
ტერასები: ქ-8.1. ქ-10.1. ქ-12.1. ქ-8.1.1. ქ-10.1.1 (ფასადის)	ა-37		
ტერასები: ქ-12.1. ქ-8.1.2. ქ-8.1.21. ქ-10.1.2. ქ-12.1.2 (ფასადის)	ა-38		
ტერასები: ქ-Y1. ვერტიკალური: ვ-1. ვ-2.(ელექტრომატარებლის ბაზის ზომები: ძგ-1. ძგ-1. ვერტიკალური ბაზა (ფასადის)	ა-39		
ელექტრომატარებლის ბაზები. 1.1. ტერასები: ქ-1.1. ქ-1.2 (ელექტრომატარებლის)	ა-40		

1:100	2026	34	
		01	

№	ნებისმიერი ფასიანი ქაღალდი	ფასი
110	ანგარიშსწორების ფასიანი ქაღალდი ანგარიშსწორების ფასიანი ქაღალდი: 7.00 ნომინალური ღირებულების ანგარიშსწორების ფასიანი ქაღალდი (ანგარიშსწორების ფასიანი ქაღალდი)	ქ-110
111	ანგარიშსწორების ფასიანი ქაღალდი ანგარიშსწორების ფასიანი ქაღალდი: 10.40 ნომინალური ღირებულების ანგარიშსწორების ფასიანი ქაღალდი (ანგარიშსწორების ფასიანი ქაღალდი)	ქ-1111
112	ანგარიშსწორების ფასიანი ქაღალდი ანგარიშსწორების ფასიანი ქაღალდი: 12.60 ნომინალური ღირებულების ანგარიშსწორების ფასიანი ქაღალდი(ანგარიშსწორების ფასიანი ქაღალდი)	ქ-112
113	ანგარიშსწორების ფასიანი ქაღალდი ანგარიშსწორების ფასიანი ქაღალდი: „A“ ნუმერაციის ანგარიშსწორების ფასიანი ქაღალდი (ანგარიშსწორების ფასიანი ქაღალდი)	ქ-113
114	ანგარიშსწორების ანგარიშსწორების ფასიანი ქაღალდი: „B“ ნუმერაციის ანგარიშსწორების ფასიანი ქაღალდი (ანგარიშსწორების ფასიანი ქაღალდი)	ქ-114
115	ანგარიშსწორების ანგარიშსწორების ფასიანი ქაღალდი: „C“ ნუმერაციის ანგარიშსწორების ფასიანი ქაღალდი (ანგარიშსწორების ფასიანი ქაღალდი)	ქ-115
116	ანგარიშსწორების ანგარიშსწორების ფასიანი ქაღალდი: „D“ ნუმერაციის ანგარიშსწორების ფასიანი ქაღალდი (ანგარიშსწორების ფასიანი ქაღალდი)	ქ-116
117	ანგარიშსწორების ანგარიშსწორების ფასიანი ქაღალდი: „E“ ნუმერაციის ანგარიშსწორების ფასიანი ქაღალდი (ანგარიშსწორების ფასიანი ქაღალდი)	ქ-117
118	ანგარიშსწორების ანგარიშსწორების ფასიანი ქაღალდი: „F“ ნუმერაციის ანგარიშსწორების ფასიანი ქაღალდი (ანგარიშსწორების ფასიანი ქაღალდი)	ქ-118
119	ანგარიშსწორების ანგარიშსწორების ფასიანი ქაღალდი: „G“ ნუმერაციის ანგარიშსწორების ფასიანი ქაღალდი (ანგარიშსწორების ფასიანი ქაღალდი)	ქ-119
120	ანგარიშსწორების ანგარიშსწორების ფასიანი ქაღალდი: „H“ ნუმერაციის ანგარიშსწორების ფასიანი ქაღალდი (ანგარიშსწორების ფასიანი ქაღალდი)	ქ-120
121	ანგარიშსწორების ანგარიშსწორების ფასიანი ქაღალდი: „I“ ნუმერაციის ანგარიშსწორების ფასიანი ქაღალდი (ანგარიშსწორების ფასიანი ქაღალდი)	ქ-121
122	ანგარიშსწორების ანგარიშსწორების ფასიანი ქაღალდი: „J“ ნუმერაციის ანგარიშსწორების ფასიანი ქაღალდი (ანგარიშსწორების ფასიანი ქაღალდი)	ქ-122
123	ქაღალდი და ქიმიური საღებავებით ანგარიშსწორების ფასიანი ქაღალდი (ანგარიშსწორების ფასიანი ქაღალდი)	ქ-123
124	ქაღალდი: ცარიელი ფურცელი, ფურცელი, ფურცელი (ანგარიშსწორების ფასიანი ქაღალდი)	ქ-124
125	ქიმიური: ნ-1, ნ-2, ნ-3, ნ-4, ნ-5 (ანგარიშსწორების ფასიანი ქაღალდი)	ქ-125
126	ქიმიური: ნ-6, ნ-7, ნ-8, ნ-X, ნ-Y (ანგარიშსწორების ფასიანი ქაღალდი)	ქ-126
127	ქიმიური: ა-1, ა-2, ა-3, ა-4, ა-5, ა-6, ა-7, ა-8, ა-9, ა-10 (ანგარიშსწორების ფასიანი ქაღალდი)	ქ-127
128	ქიმიური: ა-11, ა-12, ა-13, ა-14, ა-15, ა-16, ა-17, ა-18, ა-19, ა-20 (ანგარიშსწორების ფასიანი ქაღალდი)	ქ-128
129	ანგარიშსტა: ვ-1, ვ-2, (ანგარიშსწორების ფასიანი ქაღალდი: ანგარიშსწორების ფასიანი ქაღალდი: ვი-1, ვი-2, ვი-3 (ანგარიშსწორების ფასიანი ქაღალდი)	ქ-129
130	ანგარიშსწორების ფასიანი ქაღალდი. ააა.1, ქიმიური: ქ-ააა.1, ქ-ააა.2	ქ-130
131	ანგარიშსწორების ფასიანი ქაღალდი ფასიანი ქაღალდი: ფ1-1, ფ1-2, ფ1-3 (ანგარიშსწორების ფასიანი ქაღალდი)	ქ-131
132	ანგარიშსწორების ანგარიშსწორების ფასიანი ქაღალდი: ვ1-1, ვ1-2, ვ1-3 (ანგარიშსწორების ფასიანი ქაღალდი)	ქ-132
133	ანგარიშსწორების ანგარიშსწორების ფასიანი ქაღალდი: ვ1-1, ვ1-2, ვ1-3 (ანგარიშსწორების ფასიანი ქაღალდი)	ქ-133
134	ანგარიშსწორების ანგარიშსწორების ფასიანი ქაღალდი: ვ2-1, ვ2-2, ვ2-3 (ანგარიშსწორების ფასიანი ქაღალდი)	ქ-134
135	ანგარიშსწორების ანგარიშსწორების ფასიანი ქაღალდი: ვ2-1, ვ2-2, ვ2-3 ნომინალური ღირებულების ანგარიშსწორების ფასიანი ქაღალდი (ანგარიშსწორების ფასიანი ქაღალდი)	ქ-135
136	ანგარიშსწორების ანგარიშსწორების ფასიანი ქაღალდი: ვ2-1, ვ2-2, ვ2-3 ნომინალური ღირებულების ანგარიშსწორების ფასიანი ქაღალდი (ანგარიშსწორების ფასიანი ქაღალდი)	ქ-136
137	ანგარიშსწორების ანგარიშსწორების ფასიანი ქაღალდი: ვ2-1, ვ2-2, ვ2-3 ნომინალური ღირებულების ანგარიშსწორების ფასიანი ქაღალდი (ანგარიშსწორების ფასიანი ქაღალდი)	ქ-137
138	ანგარიშსწორების ანგარიშსწორების ფასიანი ქაღალდი: ვ2-1, ვ2-2, ვ2-3 ნომინალური ღირებულების ანგარიშსწორების ფასიანი ქაღალდი (ანგარიშსწორების ფასიანი ქაღალდი)	ქ-138
139	ანგარიშსწორების ანგარიშსწორების ფასიანი ქაღალდი: ვ2-1, ვ2-2, ვ2-3 ნომინალური ღირებულების ანგარიშსწორების ფასიანი ქაღალდი (ანგარიშსწორების ფასიანი ქაღალდი)	ქ-139
140	ანგარიშსწორების ანგარიშსწორების ფასიანი ქაღალდი: ვ2-1, ვ2-2, ვ2-3 ნომინალური ღირებულების ანგარიშსწორების ფასიანი ქაღალდი (ანგარიშსწორების ფასიანი ქაღალდი)	ქ-140
141	ანგარიშსწორების ანგარიშსწორების ფასიანი ქაღალდი: ვ2-1, ვ2-2, ვ2-3 ნომინალური ღირებულების ანგარიშსწორების ფასიანი ქაღალდი (ანგარიშსწორების ფასიანი ქაღალდი)	ქ-141
142	ანგარიშსწორების ანგარიშსწორების ფასიანი ქაღალდი: ვ2-1, ვ2-2, ვ2-3 ნომინალური ღირებულების ანგარიშსწორების ფასიანი ქაღალდი (ანგარიშსწორების ფასიანი ქაღალდი)	ქ-142
143	ქიმიური: ა-1, ა-2, ა-3, ა-4, ა-5, ა-6, ა-7, ა-8, ა-9, ა-10 (ანგარიშსწორების ფასიანი ქაღალდი)	ქ-143
144	ქიმიური: ა-1, ა-2, ა-3, ა-4, ა-5, ა-6, ა-7, ა-8, ა-9, ა-10 (ანგარიშსწორების ფასიანი ქაღალდი)	ქ-144
145	ანგარიშსწორების ანგარიშსწორების ფასიანი ქაღალდი (ანგარიშსწორების ფასიანი ქაღალდი)	ქ-145
146	ანგარიშსწორების ანგარიშსწორების ფასიანი ქაღალდი (ანგარიშსწორების ფასიანი ქაღალდი)	ქ-146
147	ანგარიშსწორების ანგარიშსწორების ფასიანი ქაღალდი (ანგარიშსწორების ფასიანი ქაღალდი)	ქ-147
148	ანგარიშსწორების ანგარიშსწორების ფასიანი ქაღალდი (ანგარიშსწორების ფასიანი ქაღალდი)	ქ-148
149	ანგარიშსწორების ანგარიშსწორების ფასიანი ქაღალდი. ქიმიური: ქ-ააა.1, ქ-ააა.2	ქ-149

№	ნებისმიერი ფასიანი ქაღალდი	ფასი
150	ქიმიური ანგარიშსწორების ანგარიშსწორების ფასიანი ქაღალდი: -3.10 ნომინალური ღირებულების ანგარიშსწორების ფასიანი ქაღალდი (ანგარიშსწორების ფასიანი ქაღალდი)	ქ-150
151	ქიმიური ანგარიშსწორების ანგარიშსწორების ფასიანი ქაღალდი: -0.10 ნომინალური ღირებულების ანგარიშსწორების ფასიანი ქაღალდი (ქიმიური ანგარიშსწორების ფასიანი ქაღალდი)	ქ-151
152	ქიმიური ანგარიშსწორების ანგარიშსწორების ფასიანი ქაღალდი: 3.60 ნომინალური ღირებულების ანგარიშსწორების ფასიანი ქაღალდი (ანგარიშსწორების ფასიანი ქაღალდი)	ქ-152
153	ქიმიური ანგარიშსწორების ანგარიშსწორების ფასიანი ქაღალდი: 7.00 ნომინალური ღირებულების ანგარიშსწორების ფასიანი ქაღალდი (ანგარიშსწორების ფასიანი ქაღალდი)	ქ-153
154	ქიმიური ანგარიშსწორების ანგარიშსწორების ფასიანი ქაღალდი: 10.40 ნომინალური ღირებულების ანგარიშსწორების ფასიანი ქაღალდი (ანგარიშსწორების ფასიანი ქაღალდი)	ქ-154
155	ქიმიური ანგარიშსწორების ანგარიშსწორების ფასიანი ქაღალდი: 12.60 ნომინალური ღირებულების ანგარიშსწორების ფასიანი ქაღალდი (ანგარიშსწორების ფასიანი ქაღალდი)	ქ-155
156	ქიმიური ანგარიშსწორების ანგარიშსწორების ფასიანი ქაღალდი: „A“ ნუმერაციის ანგარიშსწორების ფასიანი ქაღალდი (ანგარიშსწორების ფასიანი ქაღალდი)	ქ-156
157	ქიმიური ანგარიშსწორების ანგარიშსწორების ფასიანი ქაღალდი: „B“ ნუმერაციის ანგარიშსწორების ფასიანი ქაღალდი (ანგარიშსწორების ფასიანი ქაღალდი)	ქ-157
158	ქიმიური ანგარიშსწორების ანგარიშსწორების ფასიანი ქაღალდი: „C“ ნუმერაციის ანგარიშსწორების ფასიანი ქაღალდი (ანგარიშსწორების ფასიანი ქაღალდი)	ქ-158
159	ქიმიური ანგარიშსწორების ანგარიშსწორების ფასიანი ქაღალდი: „D“ ნუმერაციის ანგარიშსწორების ფასიანი ქაღალდი (ანგარიშსწორების ფასიანი ქაღალდი)	ქ-159
160	ქიმიური ანგარიშსწორების ანგარიშსწორების ფასიანი ქაღალდი: „E“ ნუმერაციის ანგარიშსწორების ფასიანი ქაღალდი (ანგარიშსწორების ფასიანი ქაღალდი)	ქ-160
161	ქიმიური ანგარიშსწორების ანგარიშსწორების ფასიანი ქაღალდი: „J“ ნუმერაციის ანგარიშსწორების ფასიანი ქაღალდი (ქიმიური ანგარიშსწორების ფასიანი ქაღალდი)	ქ-161
162	ქიმიური ანგარიშსწორების ანგარიშსწორების ფასიანი ქაღალდი: „7“ ნუმერაციის ანგარიშსწორების ფასიანი ქაღალდი (ანგარიშსწორების ფასიანი ქაღალდი)	ქ-162
163	ქიმიური ანგარიშსწორების ანგარიშსწორების ფასიანი ქაღალდი: „8“ ნუმერაციის ანგარიშსწორების ფასიანი ქაღალდი (ანგარიშსწორების ფასიანი ქაღალდი)	ქ-163
164	ქიმიური ანგარიშსწორების ანგარიშსწორების ფასიანი ქაღალდი: „9“ ნუმერაციის ანგარიშსწორების ფასიანი ქაღალდი (ანგარიშსწორების ფასიანი ქაღალდი)	ქ-164
165	ქიმიური ანგარიშსწორების ანგარიშსწორების ფასიანი ქაღალდი: „10“ ნუმერაციის ანგარიშსწორების ფასიანი ქაღალდი (ანგარიშსწორების ფასიანი ქაღალდი)	ქ-165
166	ქიმიური და ქიმიური ანგარიშსწორების ანგარიშსწორების ფასიანი ქაღალდი	ქ-166
167	ქიმიური: ფ1-1, ფ2-2, ფ3-3, ფ4-4, ფ5-5, ფX-X	ქ-167
168	ქიმიური: ფ1-1, ფ2-2, ფ3-3, ფ4-4, ფ5-5, ფX-X	ქ-168
169	ანგარიშსტა: ა-6, ა-7, ა-8, ა-X, ა-Y1	ქ-169
170	ანგარიშსტა: ა-2, ა-V, ა-6.1, ა-7.1, ა-8.1	ქ-170
171	ანგარიშსტა: ა-6.2, ა-6.21, ა-7.2, ა-81.2, ა-V1	ქ-171
172	ქიმიური: ვ-1, ვ-2, (ანგარიშსწორების ანგარიშსწორების ფასიანი ქაღალდი: ვი-1, ვი-2, ვი-3 (ანგარიშსწორების ფასიანი ქაღალდი)	ქ-172
173	ქიმიური ანგარიშსწორების. ცვ-1.1, ანგარიშსტა: ა-1.1, ა-1.2	ქ-173
174	ანგარიშსწორების ანგარიშსწორების ფასიანი ქაღალდი: ვ2-1, ვ2-2, ვ2-3 ნომინალური ღირებულების ანგარიშსწორების ფასიანი ქაღალდი (ანგარიშსწორების ფასიანი ქაღალდი)	ქ-174
175	ანგარიშსწორების ანგარიშსწორების ფასიანი ქაღალდი: ვ2-1, ვ2-2, ვ2-3 ნომინალური ღირებულების ანგარიშსწორების ფასიანი ქაღალდი (ანგარიშსწორების ფასიანი ქაღალდი)	ქ-175
176	ანგარიშსწორების ანგარიშსწორების ფასიანი ქაღალდი: ვ2-1, ვ2-2, ვ2-3 ნომინალური ღირებულების ანგარიშსწორების ფასიანი ქაღალდი (ანგარიშსწორების ფასიანი ქაღალდი)	ქ-176
177	ანგარიშსწორების ანგარიშსწორების ფასიანი ქაღალდი: ვ2-1, ვ2-2, ვ2-3 ნომინალური ღირებულების ანგარიშსწორების ფასიანი ქაღალდი (ანგარიშსწორების ფასიანი ქაღალდი)	ქ-177
178	ანგარიშსწორების ანგარიშსწორების ფასიანი ქაღალდი: ვ2-1, ვ2-2, ვ2-3 ნომინალური ღირებულების ანგარიშსწორების ფასიანი ქაღალდი (ანგარიშსწორების ფასიანი ქაღალდი)	ქ-178
179	ანგარიშსწორების ანგარიშსწორების ფასიანი ქაღალდი: ვ2-1, ვ2-2, ვ2-3 ნომინალური ღირებულების ანგარიშსწორების ფასიანი ქაღალდი (ანგარიშსწორების ფასიანი ქაღალდი)	ქ-179
180	ანგარიშსწორების ანგარიშსწორების ფასიანი ქაღალდი: ვ2-1, ვ2-2, ვ2-3 ნომინალური ღირებულების ანგარიშსწორების ფასიანი ქაღალდი (ანგარიშსწორების ფასიანი ქაღალდი)	ქ-180
181	ანგარიშსწორების ანგარიშსწორების ფასიანი ქაღალდი: ვ2-1, ვ2-2, ვ2-3 ნომინალური ღირებულების ანგარიშსწორების ფასიანი ქაღალდი (ანგარიშსწორების ფასიანი ქაღალდი)	ქ-181
182	ანგარიშსწორების ანგარიშსწორების ფასიანი ქაღალდი: ვ2-1, ვ2-2, ვ2-3 ნომინალური ღირებულების ანგარიშსწორების ფასიანი ქაღალდი (ანგარიშსწორების ფასიანი ქაღალდი)	ქ-182
183	ანგარიშსწორების ანგარიშსწორების ფასიანი ქაღალდი: ვ2-1, ვ2-2, ვ2-3 ნომინალური ღირებულების ანგარიშსწორების ფასიანი ქაღალდი (ანგარიშსწორების ფასიანი ქაღალდი)	ქ-183
184	ანგარიშსწორების ანგარიშსწორების ფასიანი ქაღალდი: ვ2-1, ვ2-2, ვ2-3 ნომინალური ღირებულების ანგარიშსწორების ფასიანი ქაღალდი (ანგარიშსწორების ფასიანი ქაღალდი)	ქ-184
185	ანგარიშსწორების ანგარიშსწორების ფასიანი ქაღალდი: ვ2-1, ვ2-2, ვ2-3 ნომინალური ღირებულების ანგარიშსწორების ფასიანი ქაღალდი (ანგარიშსწორების ფასიანი ქაღალდი)	ქ-185
186	ქიმიური ანგარიშსწორების ანგარიშსწორების ფასიანი ქაღალდი: -3.10--3.60 ნომინალური ღირებულების ანგარიშსწორების ფასიანი ქაღალდი (ანგარიშსწორების ფასიანი ქაღალდი)	ქ-186
187	ქიმიური ანგარიშსწორების ანგარიშსწორების ფასიანი ქაღალდი: 3.60--10.40 ნომინალური ღირებულების ანგარიშსწორების ფასიანი ქაღალდი (ანგარიშსწორების ფასიანი ქაღალდი)	ქ-187
188	ანგარიშსწორების ანგარიშსწორების ფასიანი ქაღალდი (ანგარიშსწორების ფასიანი ქაღალდი)	ქ-188

№	ნებისმიერი ფასიანი ქაღალდი	ფასი
189	ანგარიშსწორების ანგარიშსწორების ფასიანი ქაღალდი (ანგარიშსწორების ფასიანი ქაღალდი)	ქ-189
190	ანგარიშსწორების ანგარიშსწორების ფასიანი ქაღალდი (ანგარიშსწორების ფასიანი ქაღალდი)	ქ-190
191	ანგარიშსწორების ანგარიშსწორების ფასიანი ქაღალდი (ანგარიშსწორების ფასიანი ქაღალდი)	ქ-191
192	ანგარიშსწორების ანგარიშსწორების ფასიანი ქაღალდი. ქიმიური: ქ-ააა.1, ქ-ააა.2	ქ-192

IV ᲙᲘᲜᲝᲡᲐᲜ

ანგარიშსწორების ფასიანი ქაღალდი ანგარიშსწორების ფასიანი ქაღალდი: 7.00 ნომინალური ღირებულების ანგარიშსწორების ფასიანი ქაღალდი (ანგარიშსწორების ფასიანი ქაღალდი) ქ-110

ანგარიშსწორების ანგარიშსწორების ფასიანი ქაღალდი: 10.40 ნომინალური ღირებულების ანგარიშსწორების ფასიანი ქაღალდი (ანგარიშსწორების ფასიანი ქაღალდი) ქ-1111

ანგარიშსწორების ანგარიშსწორების ფასიანი ქაღალდი: 12.60 ნომინალური ღირებულების ანგარიშსწორების ფასიანი ქაღალდი(ანგარიშსწორების ფასიანი ქაღალდი) ქ-112

ანგარიშსწორების ანგარიშსწორების ფასიანი ქაღალდი: „A“ ნუმერაციის ანგარიშსწორების ფასიანი ქაღალდი (ანგარიშსწორების ფასიანი ქაღალდი) ქ-113

ანგარიშსწორების ანგარიშსწორების ფასიანი ქაღალდი: „B“ ნუმერაციის ანგარიშსწორების ფასიანი ქაღალდი (ანგარიშსწორების ფასიანი ქაღალდი) ქ-114

ანგარიშსწორების ანგარიშსწორების ფასიანი ქაღალდი: „C“ ნუმერაციის ანგარიშსწორების ფასიანი ქაღალდი (ანგარიშსწორების ფასიანი ქაღალდი) ქ-115

ანგარიშსწორების ანგარიშსწორების ფასიანი ქაღალდი: „D“ ნუმერაციის ანგარიშსწორების ფასიანი ქაღალდი (ანგარიშსწორების ფასიანი ქაღალდი) ქ-116

ანგარიშსწორების ანგარიშსწორების ფასიანი ქაღალდი: „E“ ნუმერაციის ანგარიშსწორების ფასიანი ქაღალდი (ანგარიშსწორების ფასიანი ქაღალდი) ქ-117

ანგარიშსწორების ანგარიშსწორების ფასიანი ქაღალდი: „F“ ნუმერაციის ანგარიშსწორების ფასიანი ქაღალდი (ქიმიური ანგარიშსწორების ფასიანი ქაღალდი) ქ-118

ანგარიშსწორების ანგარიშსწორების ფასიანი ქაღალდი: „G“ ნუმერაციის ანგარიშსწორების ფასიანი ქაღალდი (ანგარიშსწორების ფასიანი ქაღალდი) ქ-119

ანგარიშსწორების ანგარიშსწორების ფასიანი ქაღალდი: „H“ ნუმერაციის ანგარიშსწორების ფასიანი ქაღალდი (ანგარიშსწორების ფასიანი ქაღალდი) ქ-120

ანგარიშსწორების ანგარიშსწორების ფასიანი ქაღალდი: „I“ ნუმერაციის ანგარიშსწორების ფასიანი ქაღალდი (ანგარიშსწორების ფასიანი ქაღალდი) ქ-121

ანგარიშსწორების ანგარიშსწორების ფასიანი ქაღალდი: „J“ ნუმერაციის ანგარიშსწორების ფასიანი ქაღალდი (ქიმიური ანგარიშსწორების ფასიანი ქაღალდი) ქ-122

ქაღალდი და ქიმიური საღებავებით ანგარიშსწორების ფასიანი ქაღალდი (ანგარიშსწორების ფასიანი ქაღალდი) ქ-123

ქაღალდი: ცარიელი ფურცელი, ფურცელი, ფურცელი (ანგარიშსწორების ფასიანი ქაღალდი) ქ-124

ქიმიური: ნ-1, ნ-2, ნ-3, ნ-4, ნ-5 (ანგარიშსწორების ფასიანი ქაღალდი) ქ-125

ქიმიური: ნ-6, ნ-7, ნ-8, ნ-X, ნ-Y (ანგარიშსწორების ფასიანი ქაღალდი) ქ-126

ქიმიური: ა-1, ა-2, ა-3, ა-4, ა-5, ა-6, ა-7, ა-8, ა-9, ა-10 (ანგარიშსწორების ფასიანი ქაღალდი) ქ-127

ქიმიური: ა-11, ა-12, ა-13, ა-14, ა-15, ა-16, ა-17, ა-18, ა-19, ა-20 (ანგარიშსწორების ფასიანი ქაღალდი) ქ-128

ანგარიშსტა: ვ-1, ვ-2, (ანგარიშსწორების ანგარიშსწორების ფასიანი ქაღალდი: ვი-1, ვი-2, ვი-3 (ანგარიშსწორების ფასიანი ქაღალდი) ქ-129

ანგარიშსწორების ანგარიშსწორების ფასიანი ქაღალდი. ააა.1, ქიმიური: ქ-ააა.1, ქ-ააა.2 ქ-130

ანგარიშსწორების ანგარიშსწორების ფასიანი ქაღალდი: ფ1-1, ფ2-2, ფ3-3 (ანგარიშსწორების ფასიანი ქაღალდი) ქ-131

ანგარიშსწორების ანგარიშსწორების ფასიანი ქაღალდი: ვ1-1, ვ1-2, ვ1-3 (ანგარიშსწორების ფასიანი ქაღალდი) ქ-132

ანგარიშსწორების ანგარიშსწორების ფასიანი ქაღალდი: ვ1-1, ვ1-2, ვ1-3 (ანგარიშსწორების ფასიანი ქაღალდი) ქ-133

ანგარიშსწორების ანგარიშსწორების ფასიანი ქაღალდი: ვ2-1, ვ2-2, ვ2-3 (ანგარიშსწორების ფასიანი ქაღალდი) ქ-134

ანგარიშსწორების ანგარიშსწორების ფასიანი ქაღალდი: ვ2-1, ვ2-2, ვ2-3 ნომინალური ღირებულების ანგარიშსწორების ფასიანი ქაღალდი (ანგარიშსწორების ფასიანი ქაღალდი) ქ-135

ანგარიშსწორების ანგარიშსწორების ფასიანი ქაღალდი: ვ2-1, ვ2-2, ვ2-3 ნომინალური ღირებულების ანგარიშსწორების ფასიანი ქაღალდი (ანგარიშსწორების ფასიანი ქაღალდი) ქ-136

ანგარიშსწორების ანგარიშსწორების ფასიანი ქაღალდი: ვ2-1, ვ2-2, ვ2-3 ნომინალური ღირებულების ანგარიშსწორების ფასიანი ქაღალდი (ანგარიშსწორების ფასიანი ქაღალდი) ქ-137

ანგარიშსწორების ანგარიშსწორების ფასიანი ქაღალდი: ვ2-1, ვ2-2, ვ2-3 ნომინალური ღირებულების ანგარიშსწორების ფასიანი ქაღალდი (ანგარიშსწორების ფასიანი ქაღალდი) ქ-138

ანგარიშსწორების ანგარიშსწორების ფასიანი ქაღალდი: ვ2-1, ვ2-2, ვ2-3 ნომინალური ღირებულების ანგარიშსწორების ფასიანი ქაღალდი (ანგარიშსწორების ფასიანი ქაღალდი) ქ-139

ანგარიშსწორების ანგარიშსწორების ფასიანი ქაღალდი: ვ2-1, ვ2-2, ვ2-3 ნომინალური ღირებულების ანგარიშსწორების ფასიანი ქაღალდი (ანგარიშსწორების ფასიანი ქაღალდი) ქ-140

ანგარიშსწორების ანგარიშსწორების ფასიანი ქაღალდი: ვ2-1, ვ2-2, ვ2-3 ნომინალური ღირებულების ანგარიშსწორების ფასიანი ქაღალდი (ანგარიშსწორების ფასიანი ქაღალდი) ქ-141

ანგარიშსწორების ანგარიშსწორების ფასიანი ქაღალდი: ვ2-1, ვ2-2, ვ2-3 ნომინალური ღირებულების ანგარიშსწორების ფასიანი ქაღალდი (ანგარიშსწორების ფასიანი ქაღალდი) ქ-142

ქიმიური ანგარიშსწორების ანგარიშსწორების ფასიანი ქაღალდი: -3.10--3.60 ნომინალური ღირებულების ანგარიშსწორების ფასიანი ქაღალდი (ანგარიშსწორების ფასიანი ქაღალდი) ქ-143

ქიმიური ანგარიშსწორების ანგარიშსწორების ფასიანი ქაღალდი: 3.60--10.40 ნომინალური ღირებულების ანგარიშსწორების ფასიანი ქაღალდი (ანგარიშსწორების ფასიანი ქაღალდი) ქ-144

ანგარიშსწორების ანგარიშსწორების ფასიანი ქაღალდი (ანგარიშსწორების ფასიანი ქაღალდი) ქ-145

ანგარიშსწორების ანგარიშსწორების ფასიანი ქაღალდი (ანგარიშსწორების ფასიანი ქაღალდი) ქ-146

ანგარიშსწორების ანგარიშსწორების ფასიანი ქაღალდი (ანგარიშსწორების ფასიანი ქაღალდი) ქ-147

ანგარიშსწორების ანგარიშსწორების ფასიანი ქაღალდი (ანგარიშსწორების ფასიანი ქაღალდი) ქ-148

ანგარიშსწორების ანგარიშსწორების ფასიანი ქაღალდი. ქიმიური: ქ-ააა.1, ქ-ააა.2 ქ-149

ანგარიშსწორების ანგარიშსწორების ფასიანი ქაღალდი: ვ2-1, ვ2-2, ვ2-3 ნომინალური ღირებულების ანგარიშსწორების ფასიანი ქაღალდი (ანგარიშსწორების ფასიანი ქაღალდი) ქ-150

ქიმიური ანგარიშსწორების ანგარიშსწორების ფასიანი ქაღალდი: -0.10 ნომინალური ღირებულების ანგარიშსწორების ფასიანი ქაღალდი (ქიმიური ანგარიშსწორების ფასიანი ქაღალდი) ქ-151

ქიმიური ანგარიშსწორების ანგარიშსწორების ფასიანი ქაღალდი: 3.60 ნომინალური ღირებულების ანგარიშსწორების ფასიანი ქაღალდი (ანგარიშსწორების ფასიანი ქაღალდი) ქ-152

ქიმიური ანგარიშსწორების ანგარიშსწორების ფასიანი ქაღალდი: 7.00 ნომინალური ღირებულების ანგარიშსწორების ფასიანი ქაღალდი (ანგარიშსწორების ფასიანი ქაღალდი) ქ-153

ქიმიური ანგარიშსწორების ანგარიშსწორების ფასიანი ქაღალდი: 10.40 ნომინალური ღირებულების ანგარიშსწორების ფასიანი ქაღალდი (ანგარიშსწორების ფასიანი ქაღალდი) ქ-154

ქიმიური ანგარიშსწორების ანგარიშსწორების ფასიანი ქაღალდი: 12.60 ნომინალური ღირებულების ანგარიშსწორების ფასიანი ქაღალდი (ანგარიშსწორების ფასიანი ქაღალდი) ქ-155

ქიმიური ანგარიშსწორების ანგარიშსწორების ფასიანი ქაღალდი: „A“ ნუმერაციის ანგარიშსწორების ფასიანი ქაღალდი (ანგარიშსწორების ფასიანი ქაღალდი) ქ-156

ქიმიური ანგარიშსწორების ანგარიშსწორების ფასიანი ქაღალდი: „B“ ნუმერაციის ანგარიშსწორების ფასიანი ქაღალდი (ანგარიშსწორების ფასიანი ქაღალდი) ქ-157

ქიმიური ანგარიშსწორების ანგარიშსწორების ფასიანი ქაღალდი: „C“ ნუმერაციის ანგარიშსწორების ფასიანი ქაღალდი (ანგარიშსწორების ფასიანი ქაღალდი) ქ-158

ქიმიური ანგარიშსწორების ანგარიშსწორების ფასიანი ქაღალდი: „D“ ნუმერაციის ანგარიშსწორების ფასიანი ქაღალდი (ანგარიშსწორების ფასიანი ქაღალდი) ქ-159

ქიმიური ანგარიშსწორების ანგარიშსწორების ფასიანი ქაღალდი: „E“ ნუმერაციის ანგარიშსწორების ფასიანი ქაღალდი (ანგარიშსწორების ფასიანი ქაღალდი) ქ-160

ქიმიური ანგარიშსწორების ანგარიშსწორების ფასიანი ქაღალდი: „J“ ნუმერაციის ანგარიშსწორების ფასიანი ქაღალდი (ქიმიური ანგარიშსწორების ფასიანი ქაღალდი) ქ-161

ქიმიური ანგარიშსწორების ანგარიშსწორების ფასიანი ქაღალდი: „7“ ნუმერაციის ანგარიშსწორების ფასიანი ქაღალდი (ანგარიშსწორების ფასიანი ქაღალდი) ქ-162

ქიმიური ანგარიშსწორების ანგარიშსწორების ფასიანი ქაღალდი: „8“ ნუმერაციის ანგარიშსწორების ფასიანი ქაღალდი (ანგარიშსწორების ფასიანი ქაღალდი) ქ-163

ქიმიური ანგარიშსწორების ანგარიშსწორების ფასიანი ქაღალდი: „9“ ნუმერაციის ანგარიშსწორების ფასიანი ქაღალდი (ანგარიშსწორების ფასიანი ქაღალდი) ქ-164

ქიმიური ანგარიშსწორების ანგარიშსწორების ფასიანი ქაღალდი: „10“ ნუმერაციის ანგარიშსწორების ფასიანი ქაღალდი (ანგარიშსწორების ფასიანი ქაღალდი) ქ-165

ქიმიური და ქიმიური ანგარიშსწორების ანგარიშსწორების ფასიანი ქაღალდი ქ-166

ქიმიური: ფ1-1, ფ2-2, ფ3-3, ფ4-4, ფ5-5, ფX-X ქ-167

ქიმიური: ფ1-1, ფ2-2, ფ3-3, ფ4-4, ფ5-5, ფX-X ქ-168

ანგარიშსტა: ა-6, ა-7, ა-8, ა-X, ა-Y1 ქ-169

ანგარიშსტა: ა-2, ა-V, ა-6.1, ა-7.1, ა-8.1 ქ-170

ანგარიშსტა: ა-6.2, ა-6.21, ა-7.2, ა-81.2, ა-V1 ქ-171

ქიმიური: ვ-1, ვ-2, (ანგარიშსწორების ანგარიშსწორების ფასიანი ქაღალდი: ვი-1, ვი-2, ვი-3 (ანგარიშსწორების ფასიანი ქაღალდი) ქ-172

ქიმიური ანგარიშსწორების. ცვ-1.1, ანგარიშსტა: ა-1.1, ა-1.2 ქ-173

ანგარიშსწორების ანგარიშსწორების ფასიანი ქაღალდი: ვ2-1, ვ2-2, ვ2-3 ნომინალური ღირებულების ანგარიშსწორების ფასიანი ქაღალდი (ანგარიშსწორების ფასიანი ქაღალდი) ქ-174

ქიმიური ანგარიშსწორების ანგარიშსწორების ფასიანი ქაღალდი: ვ2-1, ვ2-2, ვ2-3 ნომინალური ღირებულების ანგარიშსწორების ფასიანი ქაღალდი (ანგარიშსწორების ფასიანი ქაღალდი) ქ-175

ქიმიური ანგარიშსწორების ანგარიშსწორების ფასიანი ქაღალდი: ვ2-1, ვ2-2, ვ2-3 ნომინალური ღირებულების ანგარიშსწორების ფასიანი ქაღალდი (ანგარიშსწორების ფასიანი ქაღალდი) ქ-176

ქიმიური ანგარიშსწორების ანგარიშსწორების ფასიანი ქაღალდი: ვ2-1, ვ2-2, ვ2-3 ნომინალური ღირებულების ანგარიშსწორების ფასიანი ქაღალდი (ანგარიშსწორების ფასიანი ქაღალდი) ქ-177

ანგარიშსწორების ანგარიშსწორების ფასიანი ქაღალდი: ვ2-1, ვ2-2, ვ2-3 ნომინალური ღირებულების ანგარიშსწორების ფასიანი ქაღალდი (ანგარიშსწორების ფასიანი ქაღალდი) ქ-178

ანგარიშსწორების ანგარიშსწორების ფასიანი ქაღალდი: ვ2-1, ვ2-2, ვ2-3 ნომინალური ღირებულების ანგარიშსწორების ფასიანი ქაღალდი (ანგარიშსწორების ფასიანი ქაღალდი) ქ-179

ანგარიშსწორების ანგარიშსწორების ფასიანი ქაღალდი: ვ2-1, ვ2-2, ვ2-3 ნომინალური ღირებულების ანგარიშსწორების ფასიანი ქაღალდი (ანგარიშსწორების ფასიანი ქაღალდი) ქ-180

ანგარიშსწორების ანგარიშსწორების ფასიანი ქაღალდი: ვ2-1, ვ2-2, ვ2-3 ნომინალური ღირებულების ანგარიშსწორების ფასიანი ქაღალდი (ანგარიშსწორების ფასიანი ქაღალდი) ქ-181

ანგარიშსწორების ანგარიშსწორების ფასიანი ქაღალდი: ვ2-1, ვ2-2, ვ2-3 ნომინალური ღირებულების ანგარიშსწორების ფასიანი ქაღალდი (ანგარიშსწორების ფასიანი ქაღალდი) ქ-182

ანგარიშსწორების ანგარიშსწორების ფასიანი ქ

ბლოკების განლაგების სიტუაციური სამონტაჟო გეგმა (არსებული)

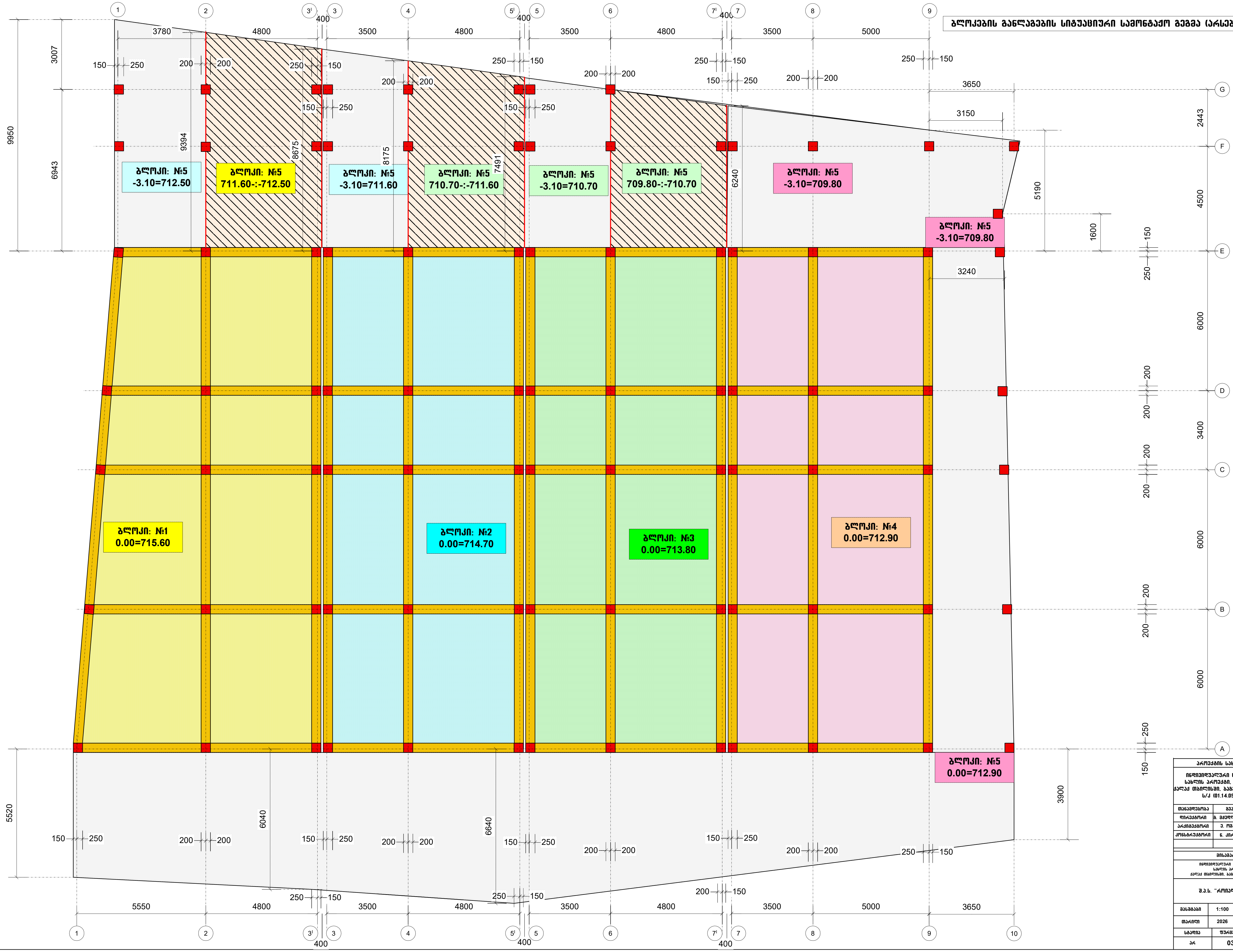

პროექტის სახელწოდება		
ინდივიდუალური საცხოვრებელი სახლის პროექტი, (კორექტირება) ქალაქ თბილისში, ბაგების სატყეო უბანი ს/კ (01.14.09.004.519)		
თანამდებობა	გვარი	ხელმოწერა
დირექტორი	გ. მჭედლიშვილი	
არქიტექტორი	ე. ომანაძე	
კონსტრუქტორი	ნ. კირთაძე	
მისამართი		
ინდივიდუალური საცხოვრებელი სახლის პროექტი, ქალაქ თბილისში, ბაგების სატყეო უბანი		
შ.პ.ს. "როიალ გროუფ"		
მასშტაბი	1:100	(არსებული)
თარიღი	2026	
სტადია	ფურცელი	ფურცლები
პრ	03	

מבנה בטון מזוין	בטון	25
קונסטרוקציה	מ. מלכה	05
אדריכלות	ב. מלכה	24
אחראי		
הנדסאי בניין מוסמך ומודד מוסמך		
מהנדס אזרחי		

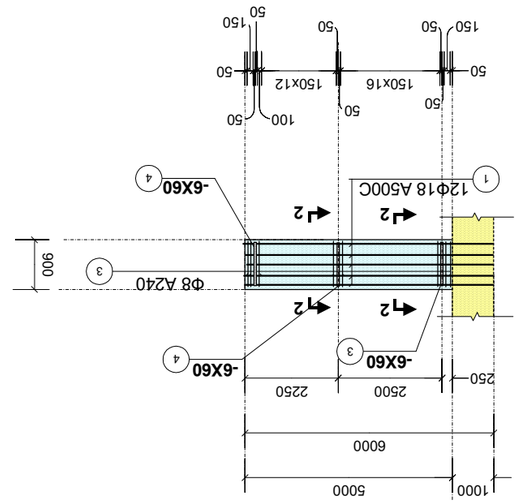

Вариант: Б-2

2-2

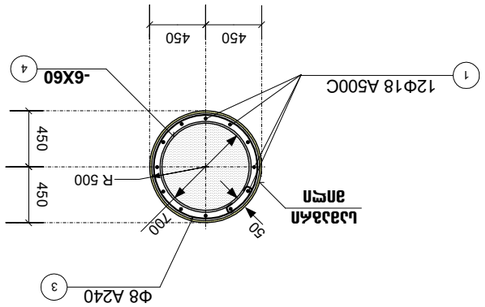

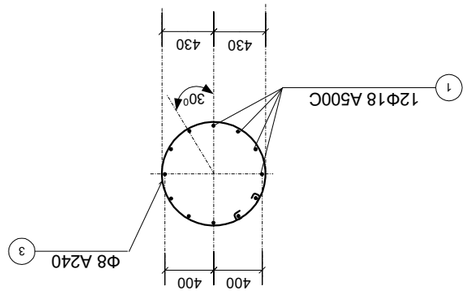

Шпиральная арматура

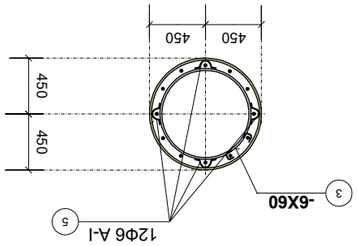

Сварная пространственная арматура

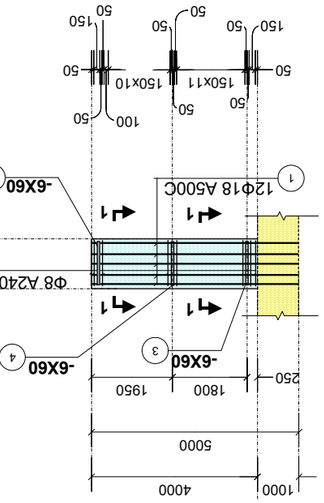

Вариант: Б-1

1-1

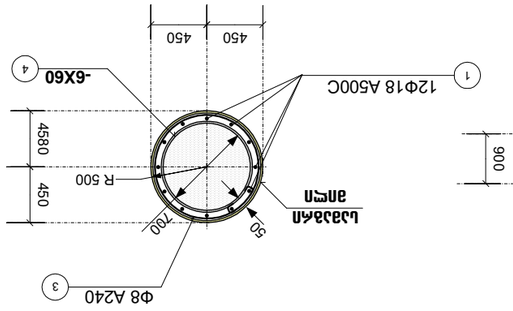

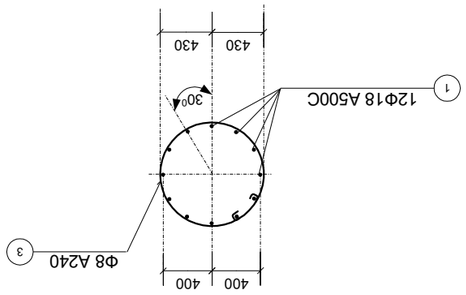

Шпиральная арматура

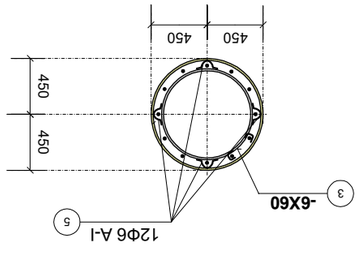

Сварная пространственная арматура

Примечания

Разработан впервые		Инв.№ подл.	
Типовой проект 3.503.1-81.94 Альбом 1		Взам. инв.№	
Рабочие чертежи		Подпись и дата	
Изм.	Кол.уч.	Лист	№ док.
Разработал			
Проверил			
Н.контр.			
ГИП			

Фундамент ФБ6-2 для опор ВЛ 6-10 кВ на железобетонных приставках

Стадия	Лист	Листов
Р	1	1

ООО "ЭЛЕКТРОМОНТАЖ"

Масштаб	1:100	Формат А4
Дата	2026	

Копировал

Формат А4 | 06

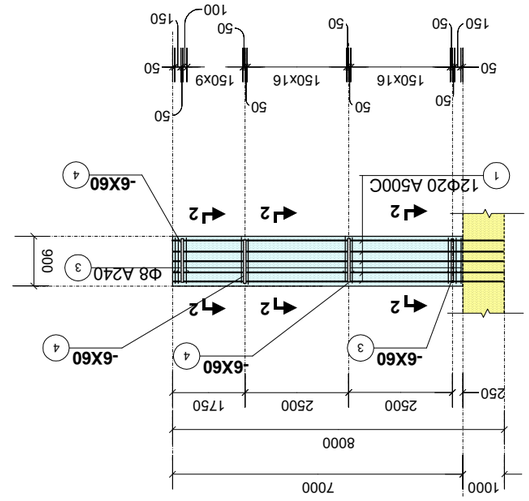

חתך b-4

חתך b-3

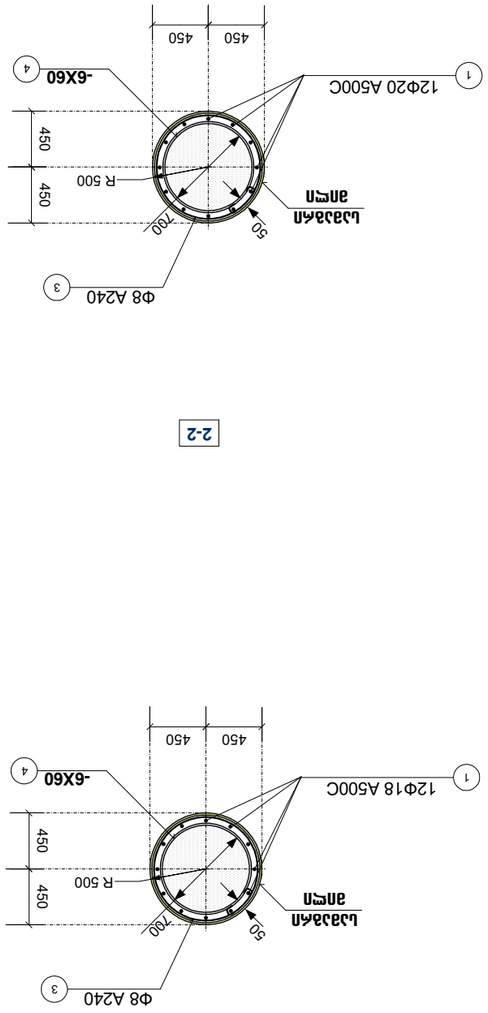

חתך a-4

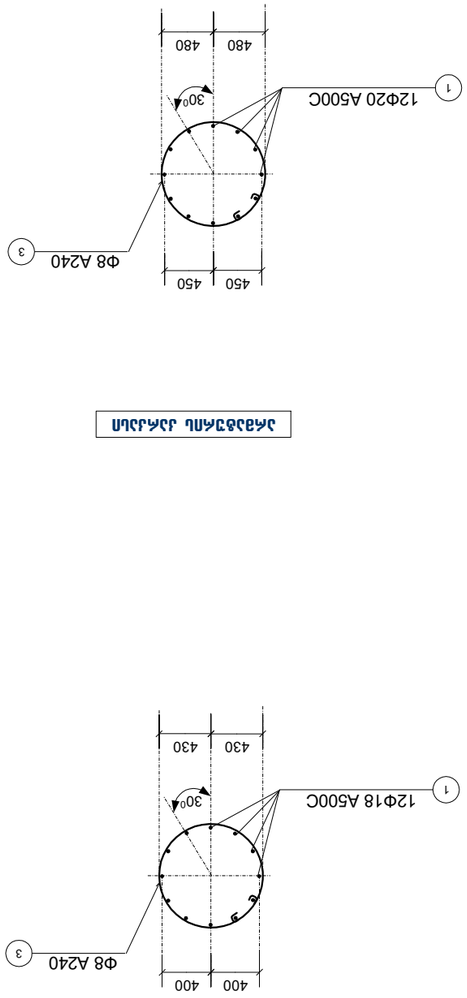

חתך a-3



חתך a-2 מבנה תמיכה מוגדל

1-1

חתך a-1

חתך a-2 מבנה תמיכה מוגדל

Нижняя часть

Вид: Б-5

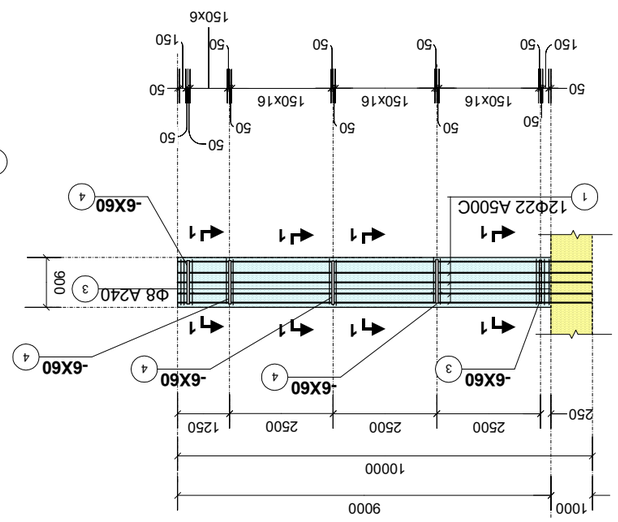

1-1

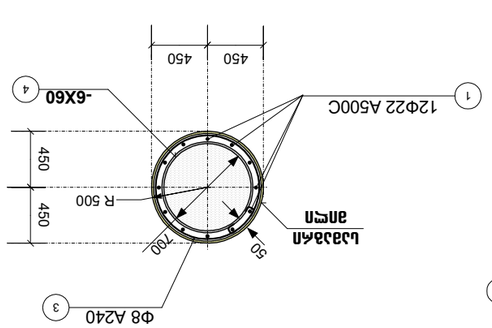

Шпангоут нижний

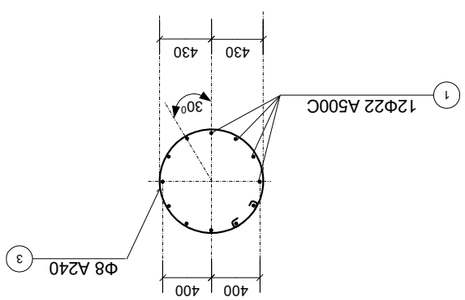

Сварной каркас нижнего шпангоута

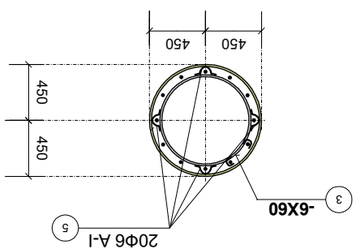

Верхняя часть

Вид: Б-6

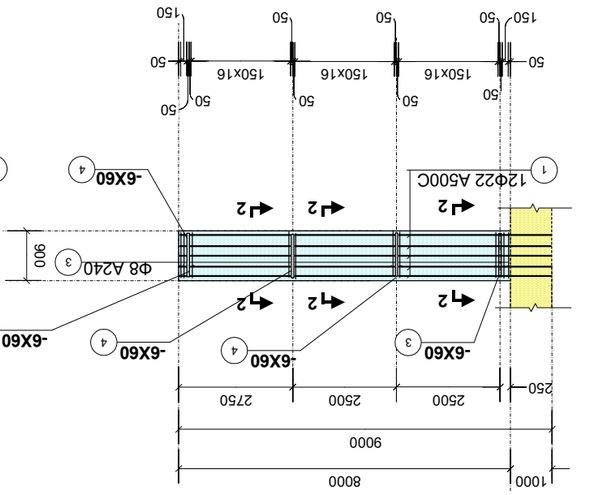

2-2

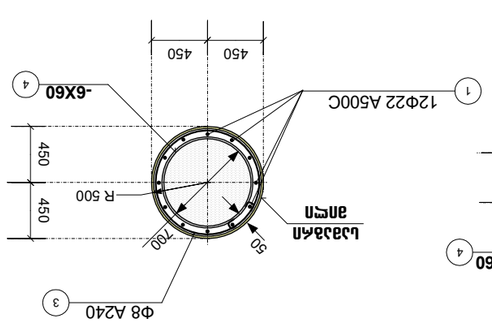

Шпангоут верхний

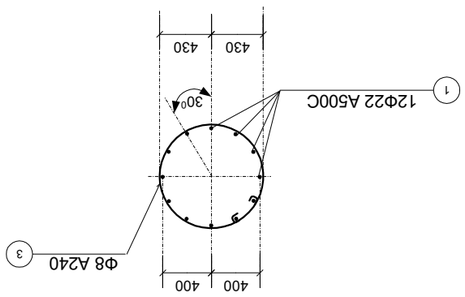

Сварной каркас верхнего шпангоута

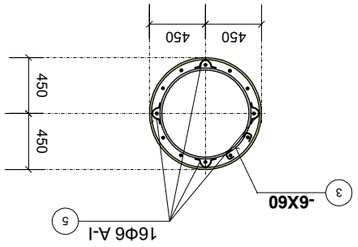

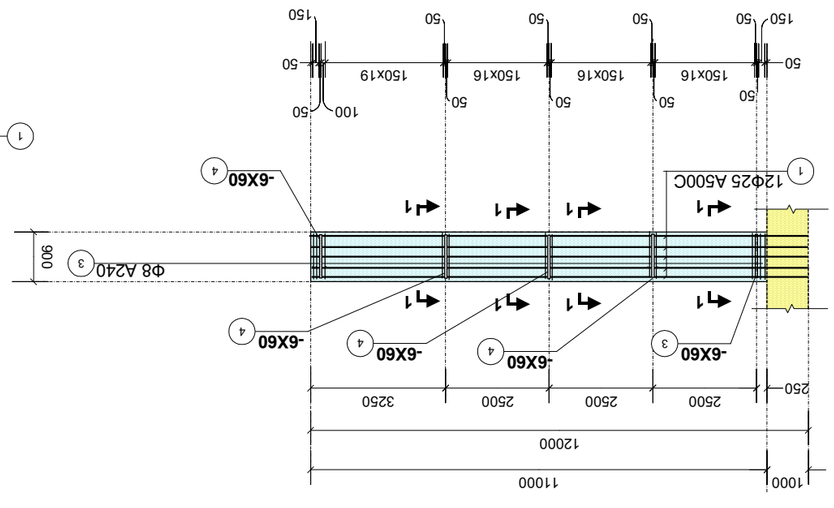

חתך 8-8

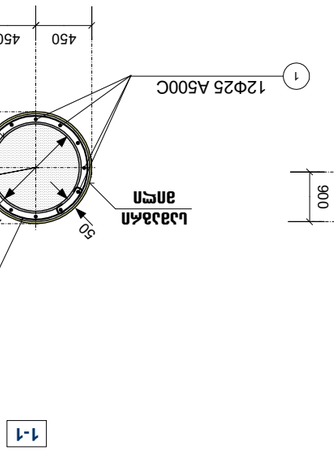

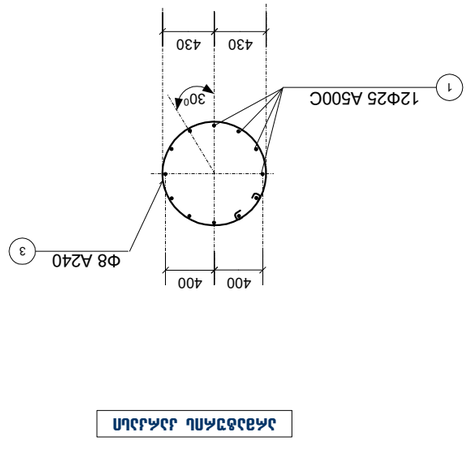

חתך אופקי במפלס התחתון

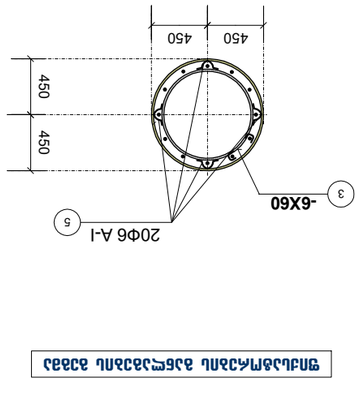

חתך אופקי במפלס העליון

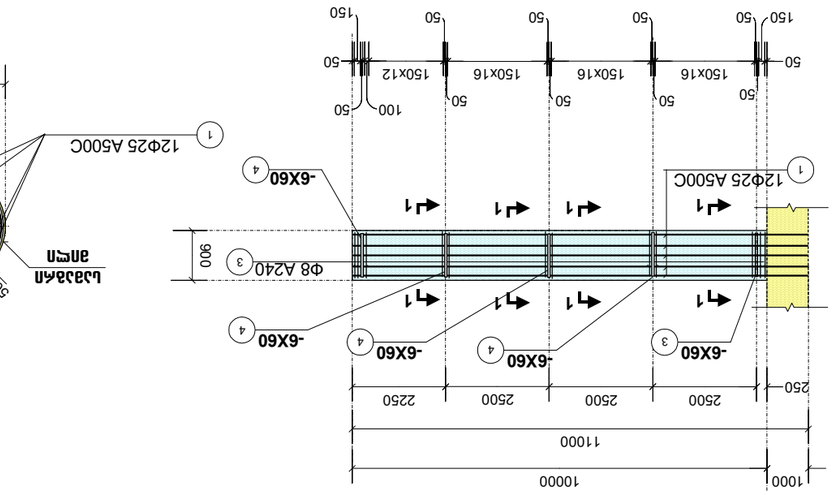

חתך 7-7

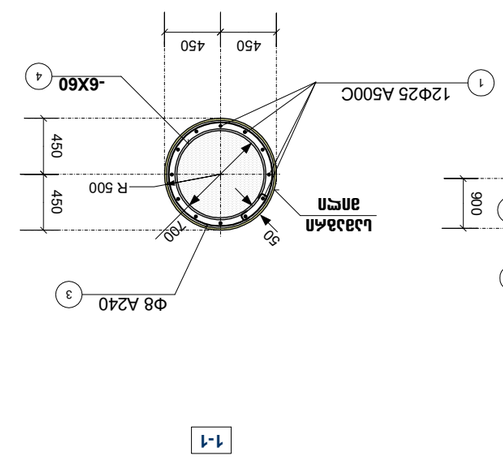

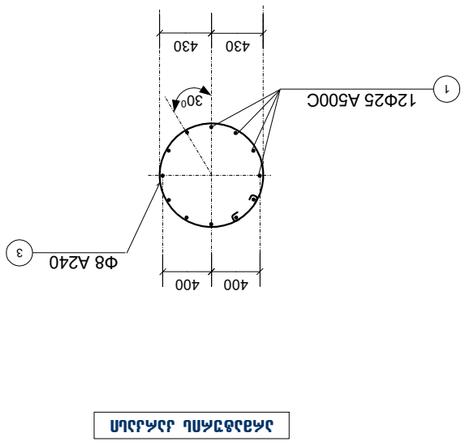

חתך אופקי במפלס התחתון

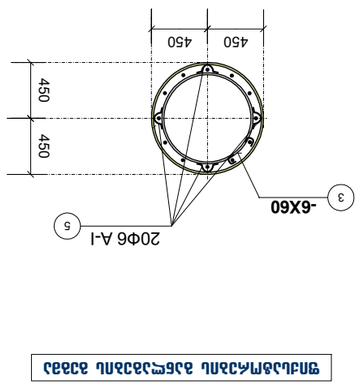

חתך אופקי במפלס העליון

			09
			34

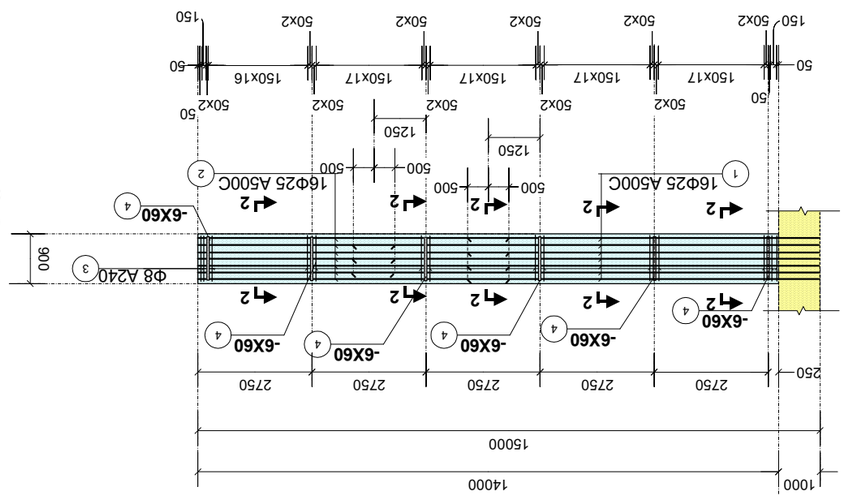

תוכנית

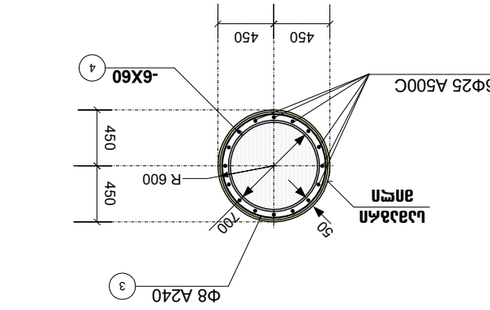

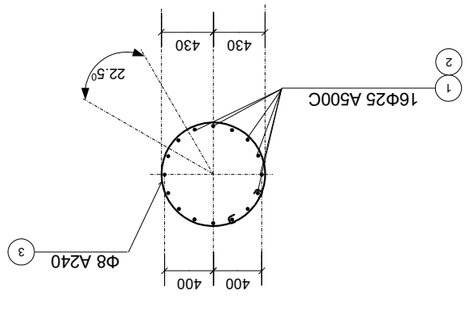

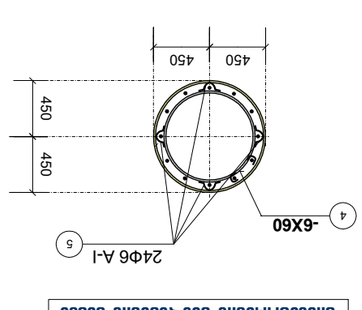

חתך 1-1 - לוח: 9-10

חתך 2-2 - לוח: 9-10

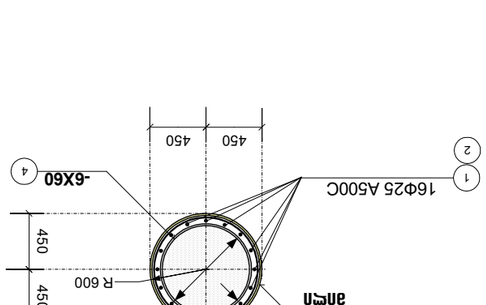

חתכים בלוחות עליונים ותחתונים - לוח: 9-10

מהנדס:			
מתכנן:			

Разработал	Мордасов		
Гип	Мордасов		
Н.контр.	Мордасов		
Рук.гр.	Мордасов		
Нач.отд.	Мордасов		
Нач.отд.	Мордасов		
Гип	Мордасов		

Многофункциональный спортивный комплекс с универсальным игровым залом, залом единоборств, бассейном и искусственным ледовым катком в г.Ростов-на-Дону (01.14.09.004.519)

Стадия | Лист | Листов

Многофункциональный спортивный комплекс с универсальным игровым залом, залом единоборств, бассейном и искусственным ледовым катком

Общество с ограниченной ответственностью "ЭЛЬ-ПРОЕКТ"

Схема расположения свай

1:100

2026

Формат А4

Копировал

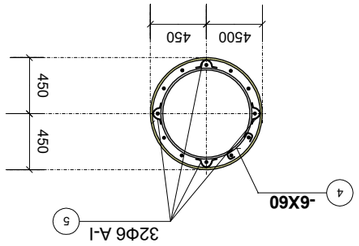

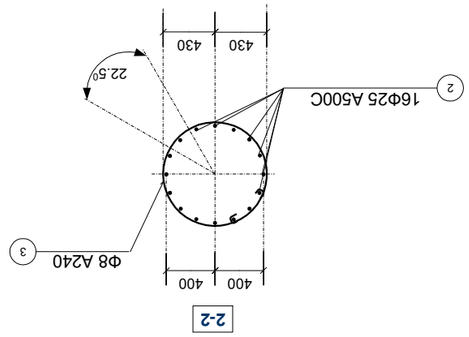

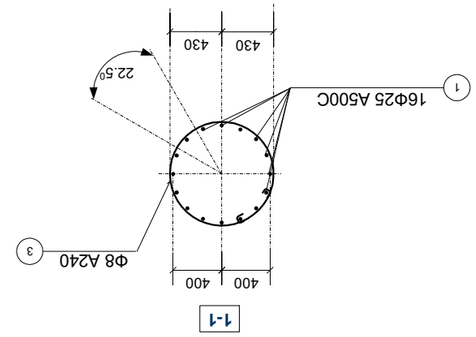

Многофункциональный спортивный комплекс с универсальным игровым залом, залом единоборств, бассейном и искусственным ледовым катком

Общество с ограниченной ответственностью "ЭЛЬ-ПРОЕКТ"

Свая С-1

1:100

2026

Формат А4

Копировал

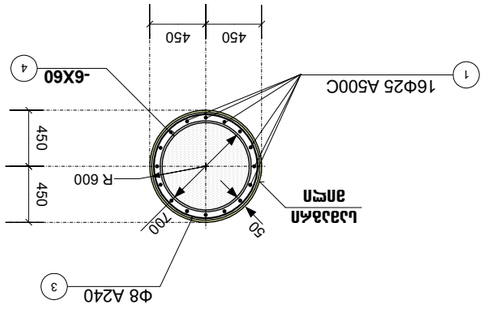

Многофункциональный спортивный комплекс с универсальным игровым залом, залом единоборств, бассейном и искусственным ледовым катком

Общество с ограниченной ответственностью "ЭЛЬ-ПРОЕКТ"

Схема армирования

1:100

2026

Формат А4

Копировал

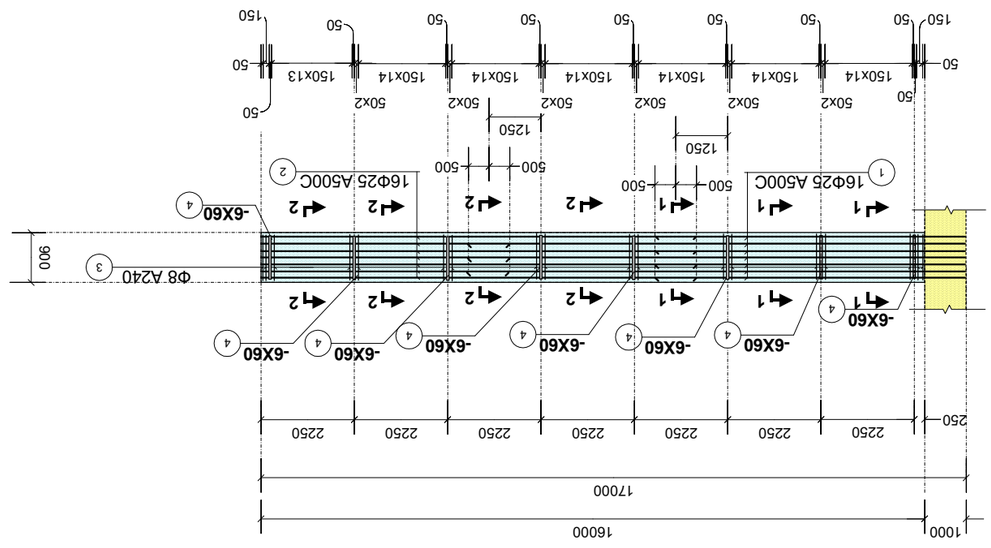

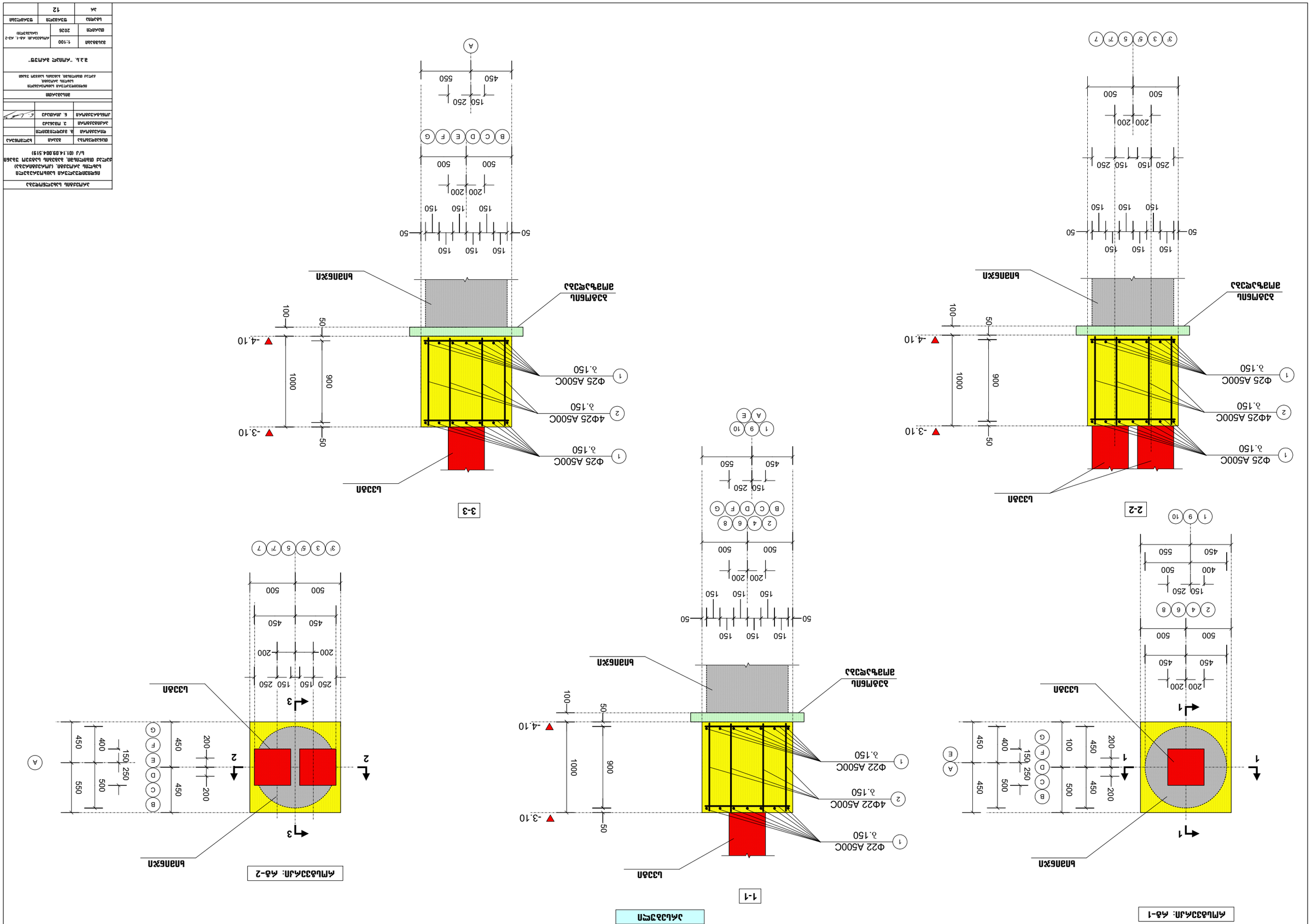
1-1
2-2
3-3
אלמנט מבטון
אלמנט מבטון טרום
חתכים אופייניים
חתכי מבנה
חתכי מבנה
חתכי מבנה

არსებული

საძირკვლის კოჭებში საკიდების განლაგების სამონტაჟო სქემა

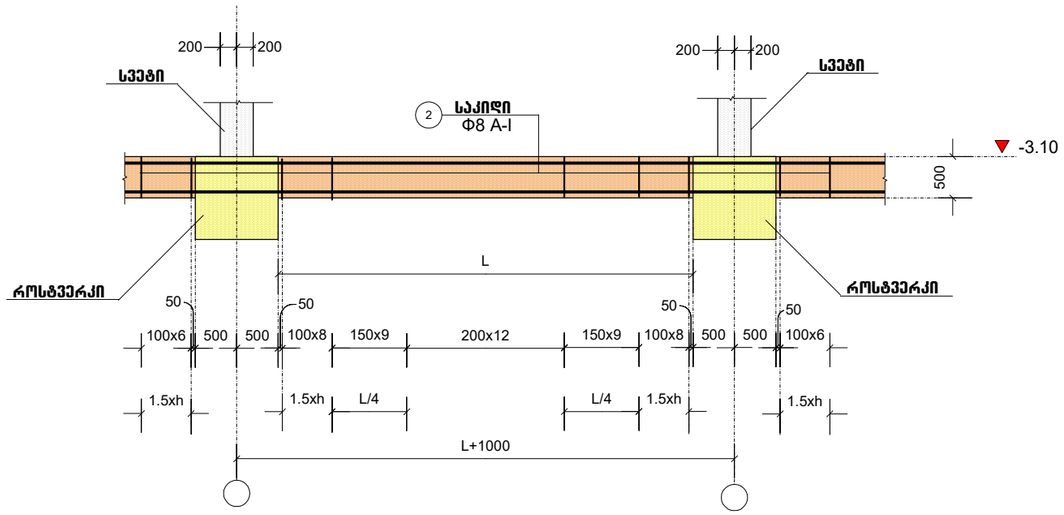

საძირკლის კოჭი: სკ-1, სკ-5

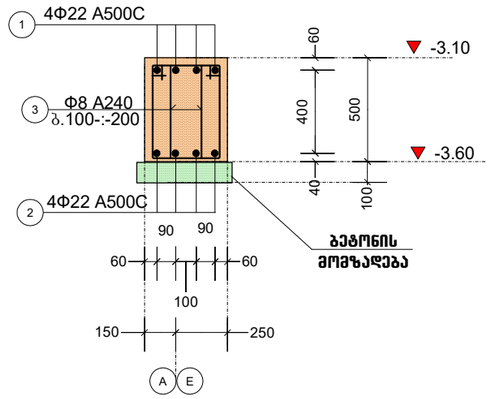

საძირკლის კოჭი: სკ-2, სკ-3, სკ-4, სკ-6, სკ-7

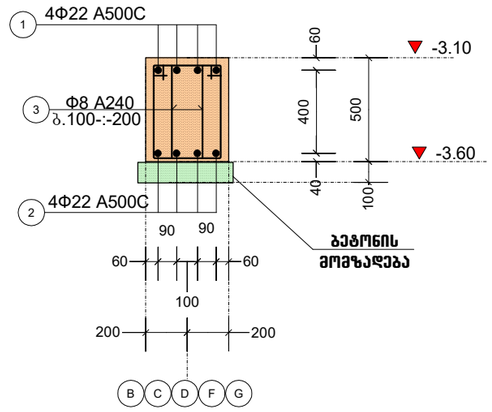

საძირკლის კოჭი: სკ-8, სკ-14

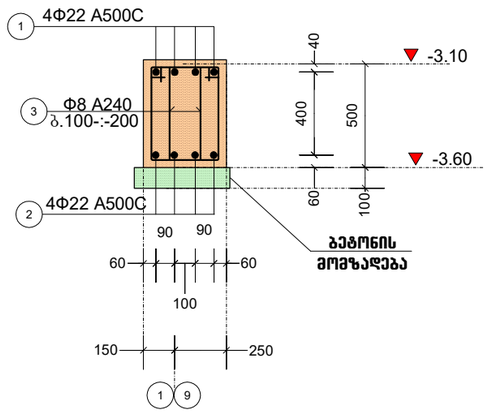

საძირკლის კოჭი: სკ-9, სკ-11, სკ-13, სკ-15

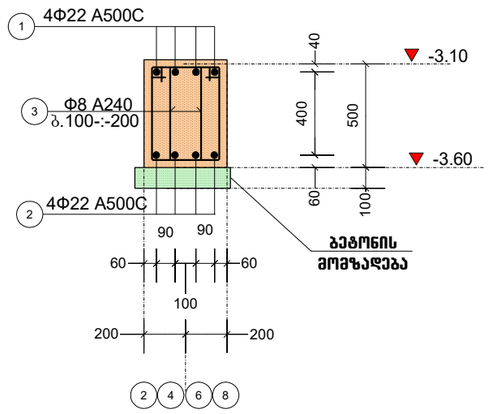

საძირკლის კოჭი: სკ-10, სკ-12

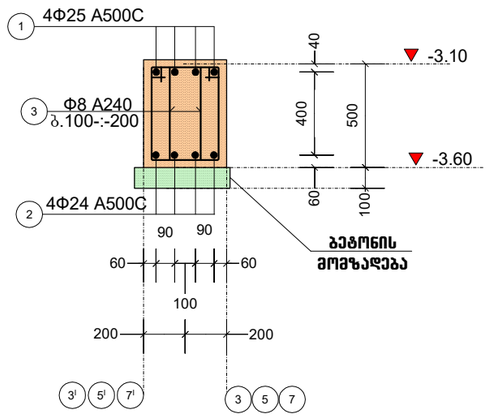

პროექტის სახელწოდება		
ინდივიდუალური სასპორტაჟიანი სახლის პროექტი. (პორტაჟირება) ქალაქ თბილისში, ბაგების სავაჭრო უბანი ს/კ (01.14.09.004.519)		
შესავლებელია	გვარი	ხელმოწერა
ტიპპროექტირი	მ. მეჯლიშვილი	
პროექტირი	ე. ოდიშარია	
კონსტრუქტორი	ნ. კირთაძე	

მისამართი
ინდივიდუალური სასპორტაჟიანი სახლის პროექტი, ქალაქ თბილისში, ბაგების სავაჭრო უბანი
შ.პ.ს. "არქიალ გრუპ"

მასშტაბი	1:100	საძირკლის კოჭებში საკიდების განლაგების სამონტაჟო სქემა. საძირკლის კოჭი: სკ-1--15 (არსებული)
თარიღი	2026	
ფაილის	ფურცელი	ფურცლების
პრ	13	

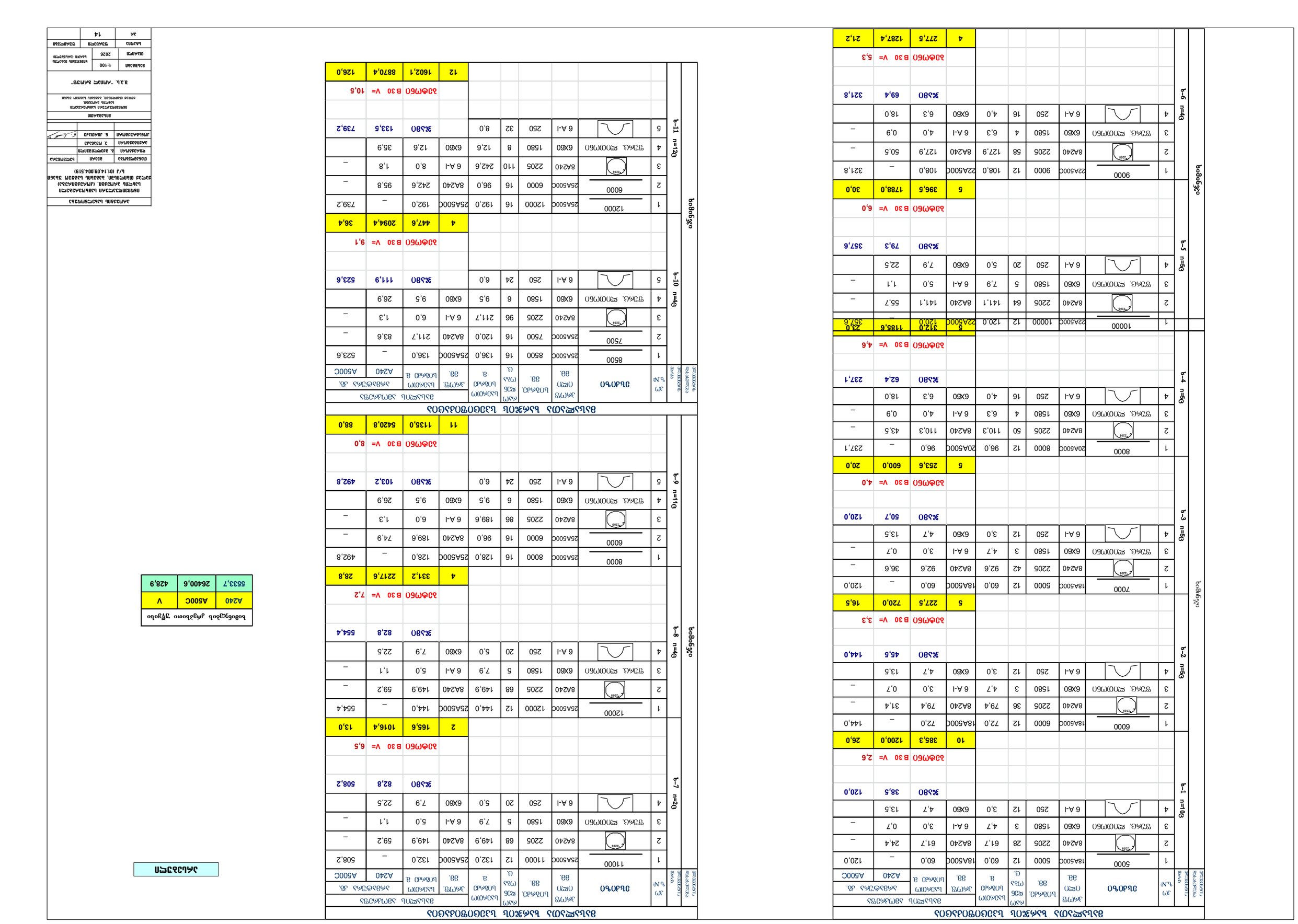
ВЗЫЛЬЖСЭОЛ ЬЭЖЭЮЬ ЬЭДЕОЮЮЭОЛЭОЛ
ЭЖЮГЭ ОПСЮ ВВ.
ЬОЮЖЭОЮ ВВ.
ЖСБ (ГЭЭ Ø.
ЬОЮЖЭОЮ Ø.
ЭЖГЭЗ. ВВ.
ЬОЮЖЭОЮ Ø.
ЭЖЮЮЭЮЭЮЭЗ ЭЮЮЭЮЭЗ ЭЮЮЭЮЭЗ
ЭЖЮ

ведомость элементов перекрытия

Поз.	Обозначение	Наименование	Кол.	Масса ед., кг	Примечание
		Монолитная плита			
1		Плита перекрытия, бетон В25, F150, W6	1	2 450,0	
2		Армирование плиты, сетка С-1, Ø12 А500С	1	1 180,0	
3		Армирование плиты, сетка С-2, Ø10 А500С	1	640,0	
4		Закладная деталь К-1, 300×200×10	4	47,0	
5		Анкер А-1, Ø16 А240С, L=600	8	5,9	
		Материалы			
6		Бетон В25 (М350), F150, W6	1	4 120,0	
7		Арматура А500С, Ø10–12	1	1 820,0	
8		Арматура А240С, Ø16	1	5,9	
9		Опалубка, фанера ламинированная	1	96,0	
10		Гидроизоляция, рулонная, 2 слоя	1	210,0	
11		Утеплитель, плиты минераловатные, 100 мм	1	310,0	
12		Стяжка цементно-песчаная, 50 мм	1	1 150,0	
13		Пароизоляция, 1 слой	1	42,0	
14		Звукоизоляция, 30 мм	1	180,0	
15		Прочие материалы, 5%	1	260,0	

ведомость отверстий

Поз.	Обозначение	Наименование	Кол.	Масса ед., кг	Примечание
		Отверстия			
1		Отверстие круглое, Ø100	2	0,0	
2		Отверстие круглое, Ø150	1	0,0	
3		Отверстие прямоугольное, 200×150	1	0,0	
4		Отверстие прямоугольное, 300×200	1	0,0	
5		Отверстие круглое, Ø200	1	0,0	
6		Отверстие круглое, Ø250	1	0,0	
7		Отверстие прямоугольное, 400×300	1	0,0	
8		Отверстие круглое, Ø300	1	0,0	
9		Отверстие круглое, Ø350	1	0,0	
10		Отверстие прямоугольное, 500×400	1	0,0	
11		Отверстие круглое, Ø400	1	0,0	
12		Отверстие круглое, Ø450	1	0,0	
13		Отверстие прямоугольное, 600×500	1	0,0	
14		Отверстие круглое, Ø500	1	0,0	
15		Отверстие круглое, Ø550	1	0,0	

ведомость деталей

Поз.	Обозначение	Наименование	Кол.	Масса ед., кг	Примечание
		Детали			
1		Деталь закладная, пластина 300×200×10	4	47,0	
2		Деталь анкерная, стержень Ø16, L=600	8	5,9	
3		Деталь монтажная, петля Ø12	2	3,2	
4		Деталь монтажная, петля Ø16	2	5,1	
5		Деталь монтажная, петля Ø20	2	8,0	
6		Деталь монтажная, петля Ø25	2	12,5	
7		Деталь монтажная, петля Ø32	2	20,1	
8		Деталь монтажная, петля Ø40	2	31,4	
9		Деталь монтажная, петля Ø50	2	49,1	
10		Деталь монтажная, петля Ø63	2	77,8	
11		Деталь монтажная, петля Ø80	2	125,7	
12		Деталь монтажная, петля Ø100	2	196,4	
13		Деталь монтажная, петля Ø125	2	306,8	
14		Деталь монтажная, петля Ø160	2	502,7	
15		Деталь монтажная, петля Ø200	2	785,4	

ведомость спецификаций

Поз.	Обозначение	Наименование	Кол.	Масса ед., кг	Примечание
		Спецификация			
1		Спецификация, лист 1	1	0,0	
2		Спецификация, лист 2	1	0,0	
3		Спецификация, лист 3	1	0,0	
4		Спецификация, лист 4	1	0,0	
5		Спецификация, лист 5	1	0,0	
6		Спецификация, лист 6	1	0,0	
7		Спецификация, лист 7	1	0,0	
8		Спецификация, лист 8	1	0,0	
9		Спецификация, лист 9	1	0,0	
10		Спецификация, лист 10	1	0,0	
11		Спецификация, лист 11	1	0,0	
12		Спецификация, лист 12	1	0,0	
13		Спецификация, лист 13	1	0,0	
14		Спецификация, лист 14	1	0,0	
15		Спецификация, лист 15	1	0,0	

ведомость ссылочных и прилагаемых документов

Поз.	Обозначение	Наименование	Кол.	Масса ед., кг	Примечание
		Ссылочные документы			
1	ГОСТ 26633-2015	Бетоны тяжелые и мелкозернистые. Технические условия	1	0,0	
2	ГОСТ 34028-2016	Прокат арматурный для железобетонных конструкций. Технические условия	1	0,0	
3	ГОСТ 23279-2012	Сетки арматурные сварные для железобетонных конструкций. Общие технические условия	1	0,0	
4	ГОСТ 10922-2012	Арматурные и закладные изделия, сварные, для железобетонных конструкций. Общие технические условия	1	0,0	
5	ГОСТ 31384-2017	Защита бетонных и железобетонных конструкций от коррозии. Общие требования	1	0,0	
6	ГОСТ 7473-2010	Смеси бетонные. Технические условия	1	0,0	
7	ГОСТ 18105-2018	Бетоны. Правила контроля и оценки прочности	1	0,0	
8	ГОСТ 22690-2015	Бетоны. Определение прочности механическими методами неразрушающего контроля	1	0,0	
9	ГОСТ 17624-2012	Бетоны. Ультразвуковой метод определения прочности	1	0,0	
10	ГОСТ 10180-2012	Бетоны. Методы определения прочности по контрольным образцам	1	0,0	
11	ГОСТ 18242-2016	Контроль неразрушающий. Методы определения прочности	1	0,0	
12	ГОСТ 24452-2021	Бетоны. Методы определения призменной прочности	1	0,0	
13	ГОСТ 12730.5-2018	Бетоны. Методы определения водонепроницаемости	1	0,0	
14	ГОСТ 12730.4-2020	Бетоны. Методы определения влажности	1	0,0	
15	ГОСТ 12730.1-2020	Бетоны. Методы определения плотности	1	0,0	

ведомость ссылочных и прилагаемых документов

Поз.	Обозначение	Наименование	Кол.	Масса ед., кг	Примечание
		Ссылочные документы			
1	ГОСТ 26633-2015	Бетоны тяжелые и мелкозернистые. Технические условия	1	0,0	
2	ГОСТ 34028-2016	Прокат арматурный для железобетонных конструкций. Технические условия	1	0,0	
3	ГОСТ 23279-2012	Сетки арматурные сварные для железобетонных конструкций. Общие технические условия	1	0,0	
4	ГОСТ 10922-2012	Арматурные и закладные изделия, сварные, для железобетонных конструкций. Общие технические условия	1	0,0	
5	ГОСТ 31384-2017	Защита бетонных и железобетонных конструкций от коррозии. Общие требования	1	0,0	
6	ГОСТ 7473-2010	Смеси бетонные. Технические условия	1	0,0	
7	ГОСТ 18105-2018	Бетоны. Правила контроля и оценки прочности	1	0,0	
8	ГОСТ 22690-2015	Бетоны. Определение прочности механическими методами неразрушающего контроля	1	0,0	
9	ГОСТ 17624-2012	Бетоны. Ультразвуковой метод определения прочности	1	0,0	
10	ГОСТ 10180-2012	Бетоны. Методы определения прочности по контрольным образцам	1	0,0	
11	ГОСТ 18242-2016	Контроль неразрушающий. Методы определения прочности	1	0,0	
12	ГОСТ 24452-2021	Бетоны. Методы определения призменной прочности	1	0,0	
13	ГОСТ 12730.5-2018	Бетоны. Методы определения водонепроницаемости	1	0,0	
14	ГОСТ 12730.4-2020	Бетоны. Методы определения влажности	1	0,0	
15	ГОСТ 12730.1-2020	Бетоны. Методы определения плотности	1	0,0	

ведомость спецификаций

Поз.	Обозначение	Наименование	Кол.	Масса ед., кг	Примечание
		Спецификация			
1		Спецификация, лист 1	1	0,0	
2		Спецификация, лист 2	1	0,0	
3		Спецификация, лист 3	1	0,0	
4		Спецификация, лист 4	1	0,0	
5		Спецификация, лист 5	1	0,0	
6		Спецификация, лист 6	1	0,0	
7		Спецификация, лист 7	1	0,0	
8		Спецификация, лист 8	1	0,0	
9		Спецификация, лист 9	1	0,0	
10		Спецификация, лист 10	1	0,0	
11		Спецификация, лист 11	1	0,0	
12		Спецификация, лист 12	1	0,0	
13		Спецификация, лист 13	1	0,0	
14		Спецификация, лист 14	1	0,0	
15		Спецификация, лист 15	1	0,0	

ведомость деталей

Поз.	Обозначение	Наименование	Кол.	Масса ед., кг	Примечание
		Детали			
1		Деталь закладная, пластина 300×200×10	4	47,0	
2		Деталь анкерная, стержень Ø16, L=600	8	5,9	
3		Деталь монтажная, петля Ø12	2	3,2	
4		Деталь монтажная, петля Ø16	2	5,1	
5		Деталь монтажная, петля Ø20	2	8,0	
6		Деталь монтажная, петля Ø25	2	12,5	
7		Деталь монтажная, петля Ø32	2	20,1	
8		Деталь монтажная, петля Ø40	2	31,4	
9		Деталь монтажная, петля Ø50	2	49,1	
10		Деталь монтажная, петля Ø63	2	77,8	
11		Деталь монтажная, петля Ø80	2	125,7	
12		Деталь монтажная, петля Ø100	2	196,4	
13		Деталь монтажная, петля Ø125	2	306,8	
14		Деталь монтажная, петля Ø160	2	502,7	
15		Деталь монтажная, петля Ø200	2	785,4	

ведомость отверстий

Поз.	Обозначение	Наименование	Кол.	Масса ед., кг	Примечание
		Отверстия			
1		Отверстие круглое, Ø100	2	0,0	
2		Отверстие круглое, Ø150	1	0,0	
3		Отверстие прямоугольное, 200×150	1	0,0	
4		Отверстие прямоугольное, 300×200	1	0,0	
5		Отверстие круглое, Ø200	1	0,0	
6		Отверстие круглое, Ø250	1	0,0	
7		Отверстие прямоугольное, 400×300	1	0,0	
8		Отверстие круглое, Ø300	1	0,0	
9		Отверстие круглое, Ø350	1	0,0	
10		Отверстие прямоугольное, 500×400	1	0,0	
11		Отверстие круглое, Ø400	1	0,0	
12		Отверстие круглое, Ø450	1	0,0	
13		Отверстие прямоугольное, 600×500	1	0,0	
14		Отверстие круглое, Ø500	1	0,0	
15		Отверстие круглое, Ø550	1	0,0	

ведомость элементов перекрытия

Поз.	Обозначение	Наименование	Кол.	Масса ед., кг	Примечание
		Монолитная плита			
1		Плита перекрытия, бетон В25, F150, W6	1	2 450,0	
2		Армирование плиты, сетка С-1, Ø12 А500С	1	1 180,0	
3		Армирование плиты, сетка С-2, Ø10 А500С	1	640,0	
4		Закладная деталь К-1, 300×200×10	4	47,0	
5		Анкер А-1, Ø16 А240С, L=600	8	5,9	
		Материалы			
6		Бетон В25 (М350), F150, W6	1	4 120,0	
7		Арматура А500С, Ø10–12	1	1 820,0	
8		Арматура А240С, Ø16	1	5,9	
9		Опалубка, фанера ламинированная	1	96,0	
10		Гидроизоляция, рулонная, 2 слоя	1	210,0	
11		Утеплитель, плиты минераловатные, 100 мм	1	310,0	
12		Стяжка цементно-песчаная, 50 мм	1	1 150,0	
13		Пароизоляция, 1 слой	1	42,0	
14		Звукоизоляция, 30 мм	1	180,0	
15		Прочие материалы, 5%	1	260,0	

ведомость спецификаций

Поз.	Обозначение	Наименование	Кол.	Масса ед., кг	Примечание
		Спецификация			
1		Спецификация, лист 1	1	0,0	
2		Спецификация, лист 2	1	0,0	
3		Спецификация, лист 3	1	0,0	
4		Спецификация, лист 4	1	0,0	
5		Спецификация, лист 5	1	0,0	
6		Спецификация, лист 6	1	0,0	
7		Спецификация, лист 7	1	0,0	
8		Спецификация, лист 8	1	0,0	
9		Спецификация, лист 9	1	0,0	
10		Спецификация, лист 10	1	0,0	
11		Спецификация, лист 11	1	0,0	
12		Спецификация, лист 12	1	0,0	
13		Спецификация, лист 13	1	0,0	
14		Спецификация, лист 14	1	0,0	
15		Спецификация, лист 15	1	0,0	

ведомость ссылочных и прилагаемых документов

Поз.	Обозначение	Наименование	Кол.	Масса ед., кг	Примечание
		Ссылочные документы			
1	ГОСТ 26633-2015	Бетоны тяжелые и мелкозернистые. Технические условия	1	0,0	
2	ГОСТ 34028-2016	Прокат арматурный для железобетонных конструкций. Технические условия	1	0,0	
3	ГОСТ 23279-2012	Сетки арматурные сварные для железобетонных конструкций. Общие технические условия	1	0,0	
4	ГОСТ 10922-2012	Арматурные и закладные изделия, сварные, для железобетонных конструкций. Общие технические условия	1	0,0	
5	ГОСТ 31384-2017	Защита бетонных и железобетонных конструкций от коррозии. Общие требования	1	0,0	
6	ГОСТ 7473-2010	Смеси бетонные. Технические условия	1	0,0	
7	ГОСТ 18105-2018	Бетоны. Правила контроля и оценки прочности	1	0,0	
8	ГОСТ 22690-2015	Бетоны. Определение прочности механическими методами неразрушающего контроля	1	0,0	
9	ГОСТ 17624-2012	Бетоны. Ультразвуковой метод определения прочности	1	0,0	
10	ГОСТ 10180-2012	Бетоны. Методы определения прочности по контрольным образцам	1	0,0	
11	ГОСТ 18242-2016	Контроль неразрушающий. Методы определения прочности	1	0,0	
12	ГОСТ 24452-2021	Бетоны. Методы определения призменной прочности	1	0,0	
13	ГОСТ 12730.5-2018	Бетоны. Методы определения водонепроницаемости	1	0,0	
14	ГОСТ 12730.4-2020	Бетоны. Методы определения влажности	1	0,0	
15	ГОСТ 12730.1-2020	Бетоны. Методы определения плотности	1	0,0	

ведомость спецификаций

Поз.	Обозначение	Наименование	Кол.	Масса ед., кг	Примечание
		Спецификация			
1		Спецификация, лист 1	1	0,0	
2		Спецификация, лист 2	1	0,0	
3		Спецификация, лист 3	1	0,0	
4		Спецификация, лист 4	1	0,0	
5		Спецификация, лист 5	1	0,0	
6		Спецификация, лист 6	1	0,0	
7		Спецификация, лист 7	1	0,0	
8		Спецификация, лист 8	1	0,0	
9		Спецификация, лист 9	1	0,0	
10		Спецификация, лист 10	1	0,0	
11		Спецификация, лист 11	1	0,0	
12		Спецификация, лист 12	1	0,0	
13		Спецификация, лист 13	1	0,0	
14		Спецификация, лист 14	1	0,0	
15		Спецификация, лист 15	1	0,0	

ведомость деталей

Поз.	Обозначение	Наименование	Кол.	Масса ед., кг	Примечание
		Детали			
1		Деталь закладная, пластина 300×200×10	4	47,0	
2		Деталь анкерная, стержень Ø16, L=600	8	5,9	
3		Деталь монтажная, петля Ø12	2	3,2	
4		Деталь монтажная, петля Ø16	2	5,1	
5		Деталь монтажная, петля Ø20	2	8,0	
6		Деталь монтажная, петля Ø25	2	12,5	
7		Деталь монтажная, петля Ø32	2	20,1	
8		Деталь монтажная, петля Ø40	2	31,4	
9		Деталь монтажная, петля Ø50	2	49,1	
10		Деталь монтажная, петля Ø63	2	77,8	
11		Деталь монтажная, петля Ø80	2	125,7	
12		Деталь монтажная, петля Ø100	2	196,4	
13		Деталь монтажная, петля Ø125	2	306,8	
14		Деталь монтажная, петля Ø160	2	502,7	
15		Деталь монтажная, петля Ø200	2	785,4	

ведомость отверстий

Поз.	Обозначение	Наименование	Кол.	Масса ед., кг	Примечание
		Отверстия			
1		Отверстие круглое, Ø100	2	0,0	
2		Отверстие круглое, Ø150	1	0,0	
3		Отверстие прямоугольное, 200×150	1	0,0	
4		Отверстие прямоугольное, 300×200	1	0,0	
5		Отверстие круглое, Ø200	1	0,0	
6		Отверстие круглое, Ø250	1	0,0	
7		Отверстие прямоугольное, 400×300	1	0,0	
8		Отверстие круглое, Ø300	1	0,0	
9		Отверстие круглое, Ø350	1	0,0	
10		Отверстие прямоугольное, 500×400	1	0,0	
11		Отверстие круглое, Ø400	1	0,0	
12		Отверстие круглое, Ø450	1	0,0	
13		Отверстие прямоугольное, 600×500	1	0,0	
14		Отверстие круглое, Ø500	1	0,0	
15		Отверстие круглое, Ø550	1	0,0	

ведомость элементов перекрытия

Поз.	Обозначение	Наименование	Кол.	Масса ед., кг	Примечание
		Монолитная плита			
1		Плита перекрытия, бетон В25, F150, W6	1	2 450,0	
2		Армирование плиты, сетка С-1, Ø12 А500С	1	1 180,0	
3		Армирование плиты, сетка С-2, Ø10 А500С	1	640,0	
4		Закладная деталь К-1, 300×200×10	4	47,0	
5		Анкер А-1, Ø16 А240С, L=600	8	5,9	
		Материалы			
6		Бетон В25 (М350), F150, W6	1	4 120,0	
7		Арматура А500С, Ø10–12	1	1 820,0	
8		Арматура А240С, Ø16	1	5,9	
9		Опалубка, фанера ламинированная	1	96,0	
10		Гидроизоляция, рулонная, 2 слоя	1	210,0	
11		Утеплитель, плиты минераловатные, 100 мм	1	310,0	
12		Стяжка цементно-песчаная, 50 мм	1	1 150,0	
13		Пароизоляция, 1 слой	1	42,0	
14		Звукоизоляция, 30 мм	1	180,0	
15		Прочие материалы, 5%	1	260

კონსტრუქციების განლაგების სამონტაჟო გეგმა: -3.10 ნიშნულზე. (არსებული)

ბლოკი: №1 -0.10=715.50

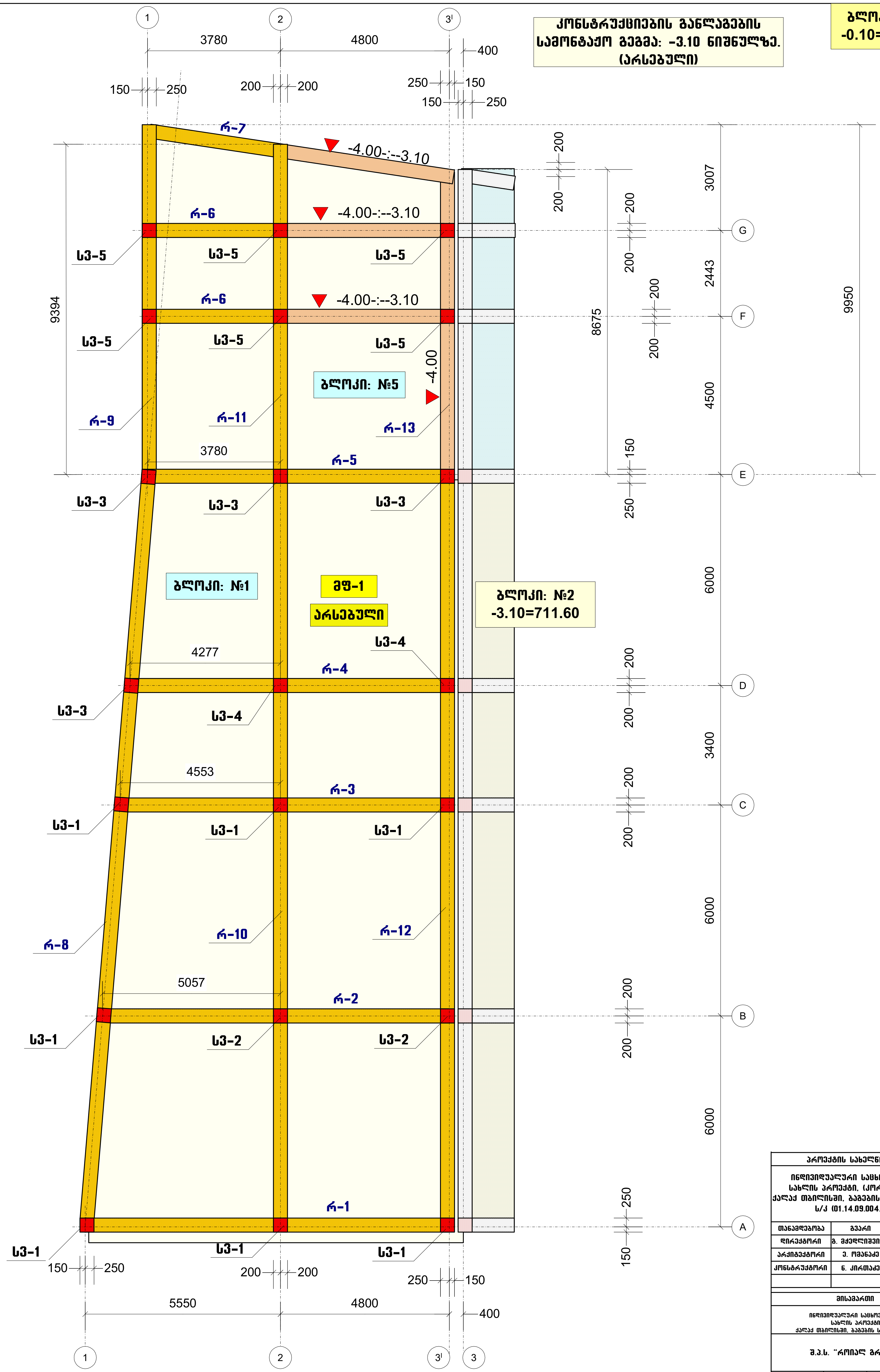

პროექტის სახელწოდება		
ინდივიდუალური საცხოვრებელი სახლის პროექტი, (კორექტირება) ქალაქ თბილისში, ბაგების სატყეო უბანი ს/კ (01.14.09.004.519)		
თანამდებობა	გვარი	ხელმოწერა
დირექტორი	გ. მჟღლიშვილი	
არქიტექტორი	ე. ომანაძე	
კონსტრუქტორი	ნ. კირთაძე	
მისამართი		
ინდივიდუალური საცხოვრებელი სახლის პროექტი, ქალაქ თბილისში, ბაგების სატყეო უბანი		
შ.პ.ს. "როიალ გროუფ"		
მასშტაბი	1:100	კონსტრუქციების განლაგების სამონტაჟო გეგმა: -3.10 ნიშნულზე. (არსებული)
თარიღი	2026	
სტადია	ფურცელი	ფურცლები
პრ	16	

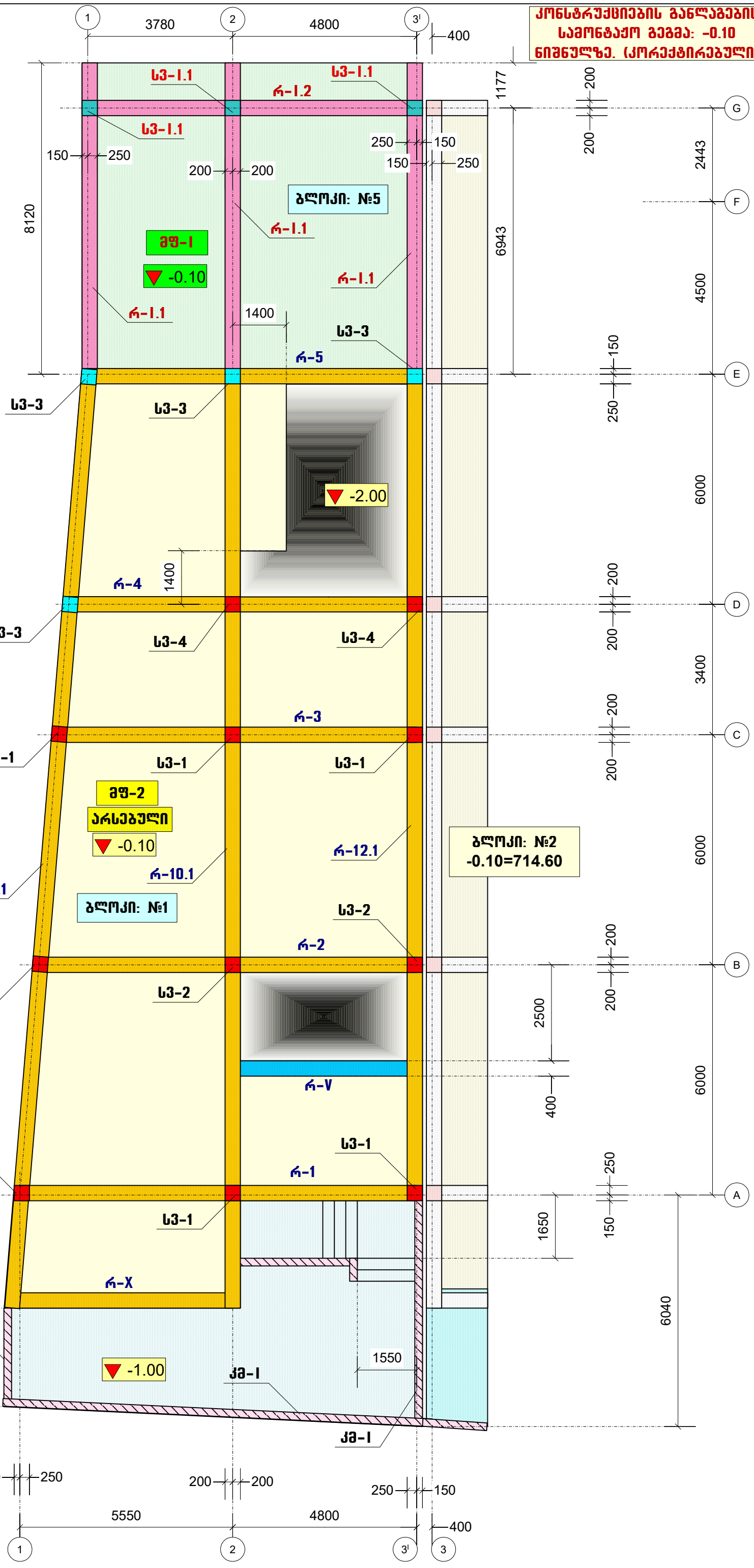

პროექტის სახელწოდება
ინდივიდუალური საცხოვრებელი სახლის პროექტი. (კორექტირება) ქალაქ თბილისში, ბაგების საბჟეო უბანი ს/კ (01.14.09.004.519)

თანამდებობა	გვარი	ხელმოწერა
დირექტორი	გ. მჭედლიშვილი	
არქიტექტორი	ე. ომანაძე	
კონსტრუქტორი	ნ. კირთაძე	

მისამართი
ინდივიდუალური საცხოვრებელი სახლის პროექტი, ქალაქ თბილისში, ბაგების საბჟეო უბანი
შ.პ.ს. "როიალ გრუფ"

მასშტაბი	1:100	კონსტრუქციების განლაგების სამონტაჟო გეგმა: -0.10 ნიშნულზე. (კორექტირებული)
თარიღი	2026	

სტადია	ფურცელი	ფურცლები
პრ	17	

კონსტრუქციების განლაგების სამონტაჟო გეგმა: 3.60 ნიშნულზე. (არსებული)

ბლოკი: №1
-0.10=715.50

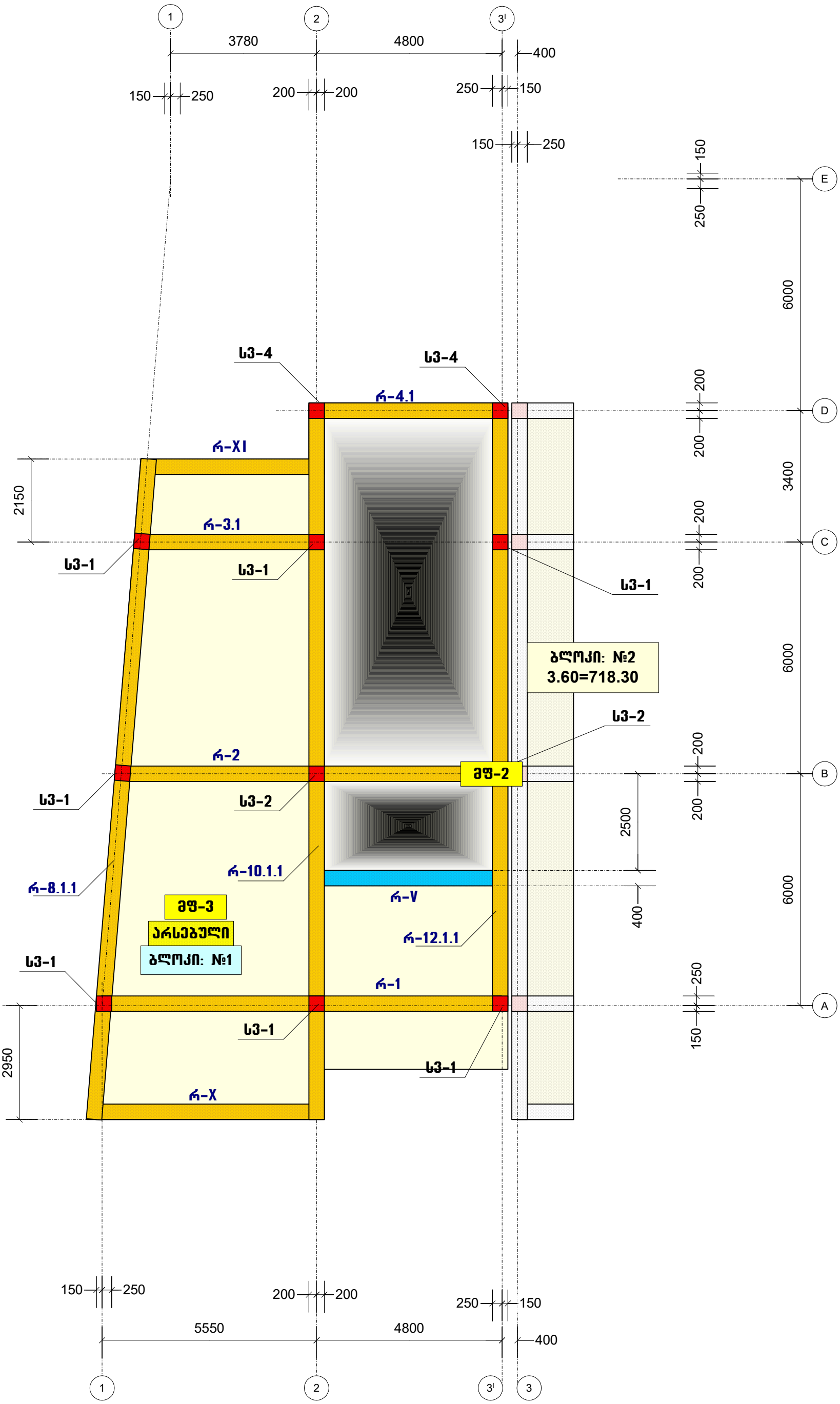

პროექტის სახელწოდება		
ინდივიდუალური საცხოვრებელი სახლის პროექტი. (კორექტირება) ქალაქ თბილისში, ბაგების საბჟეო უბანი ს/კ (01.14.09.004.519)		
თანამდებობა	გვარი	ხელმოწერა
დირექტორი	გ. მჭედლიშვილი	
არქიტექტორი	ე. ომანაძე	
კონსტრუქტორი	ნ. კირთაძე	

მისამართი
ინდივიდუალური საცხოვრებელი სახლის პროექტი, ქალაქ თბილისში, ბაგების საბჟეო უბანი
შ.პ.ს. "რომიალ გრუპ"

მასშტაბი	1:100	კონსტრუქციების განლაგების სამონტაჟო გეგმა: 3.60 ნიშნულზე. (არსებული)
თარიღი	2026	

სტადია	ფურცელი	ფურცლები
პრ	18	

კონსტრუქციების განლაგების სამონტაჟო გეგმა: 7.00 ნიშნულზე. (არსებული)

ბლოკი: №1
-0.10=715.50

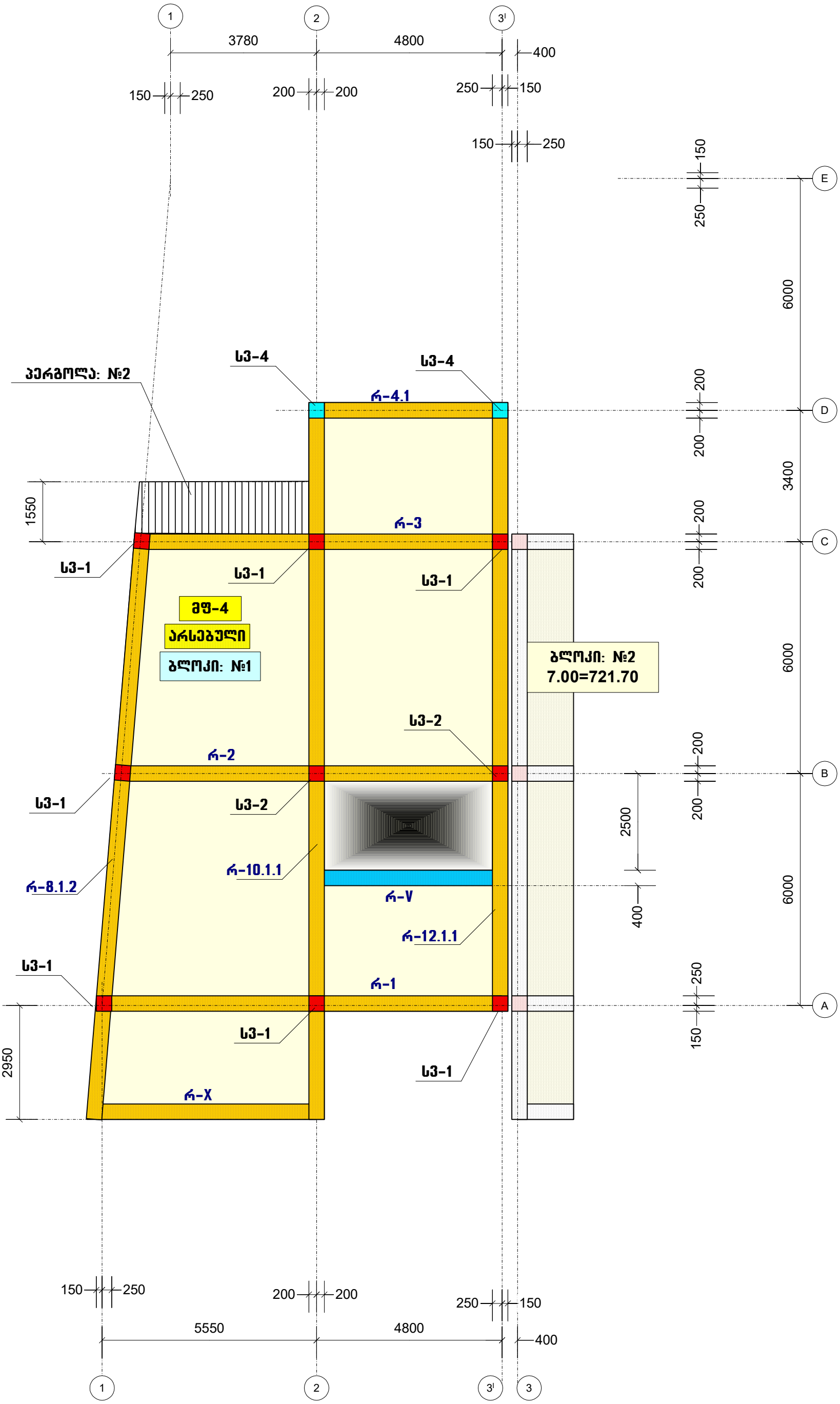

პროექტის სახელწოდება		
ინდივიდუალური საცხოვრებელი სახლის პროექტი, (კორექტირება) ქალაქ თბილისში, ბაგების საბჟეო უბანი ს/კ (01.14.09.004.519)		
თანამდებობა	გვარი	ხელმოწერა
დირექტორი	გ. მჭედლიშვილი	
არქიტექტორი	ე. ომანაძე	
კონსტრუქტორი	ნ. ქირთაძე	

მისამართი
ინდივიდუალური საცხოვრებელი სახლის პროექტი, ქალაქ თბილისში, ბაგების საბჟეო უბანი
შ.პ.ს. "როიალ გრუფ"

მასშტაბი	1:100	კონსტრუქციების განლაგების სამონტაჟო გეგმა: 7.00 ნიშნულზე. (არსებული)
თარიღი	2026	

სტადია	ფურცელი	ფურცლები
პრ	19	

ბლოკი: №1
-0.10=715.50

კონსტრუქციების განლაგების სამონტაჟო გეგმა: 10.40 ნიშნულზე. (არსებული)

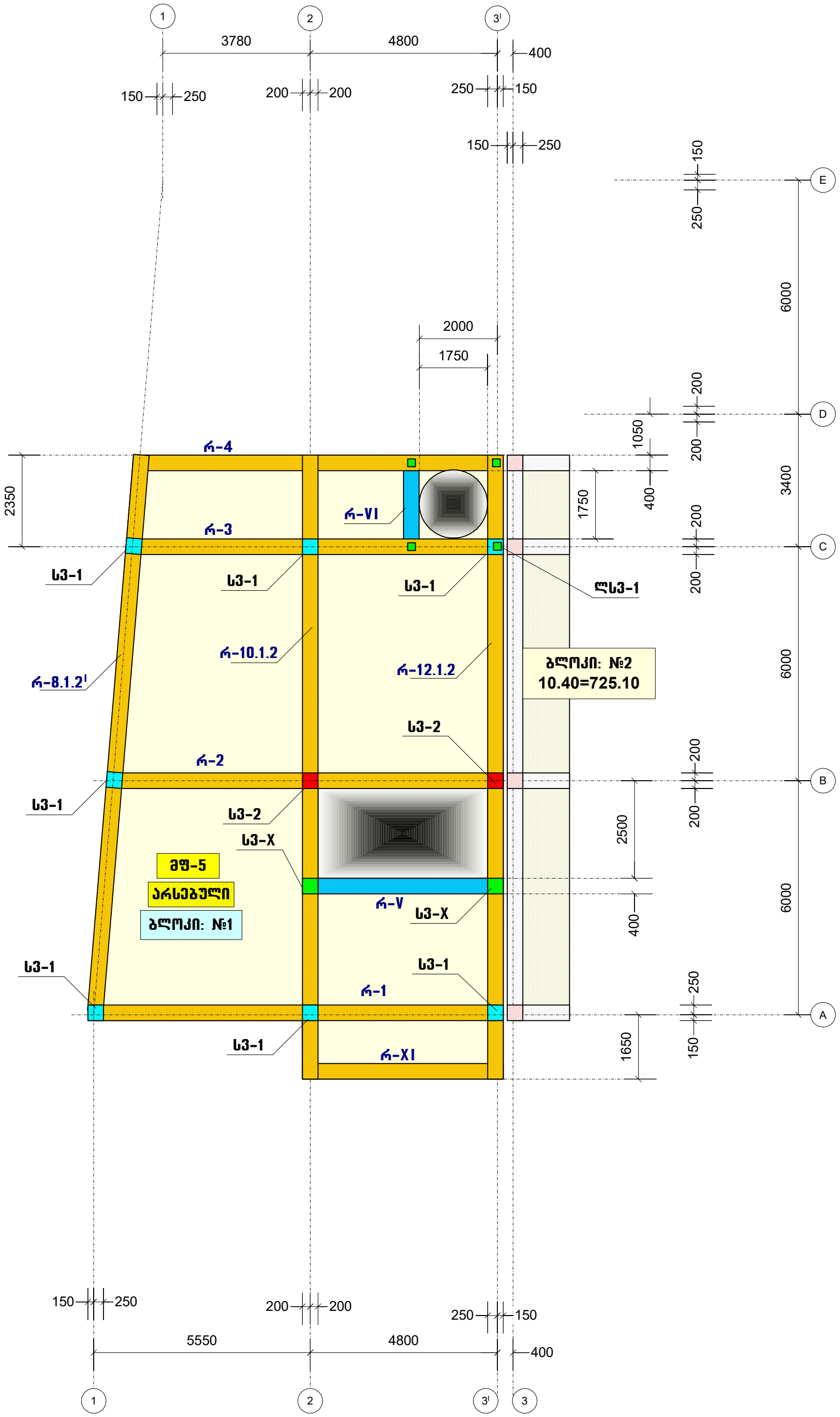

პროექტის სახელწოდება		
ინდივიდუალური საცხოვრებელი სახლის პროექტი, (კორექტირება) ქალაქ თბილისში, ბაგების საბჟეო უბანი ს/კ (01.14.09.004.519)		
თანამდებობა	გვარი	ხელმოწერა
დირექტორი	გ. მჭედლიშვილი	
არქიტექტორი	ე. ომანაძე	
კონსტრუქტორი	ნ. ქირთაძე	

მისამართი
ინდივიდუალური საცხოვრებელი სახლის პროექტი, ქალაქ თბილისში, ბაგების საბჟეო უბანი
შ.პ.ს. "როიალ გროუფ"

მასშტაბი	1:100	კონსტრუქციების განლაგების სამონტაჟო გეგმა: 10.40 ნიშნულზე. (არსებული)
თარიღი	2026	

სტადია	ფურცელი	ფურცლები
პრ	20	

ბლოკი: №1
-0.10=715.50

კონსტრუქციების განლაგების სამონტაჟო გეგმა: 12.60 ნიშნულზე. (არსებული)

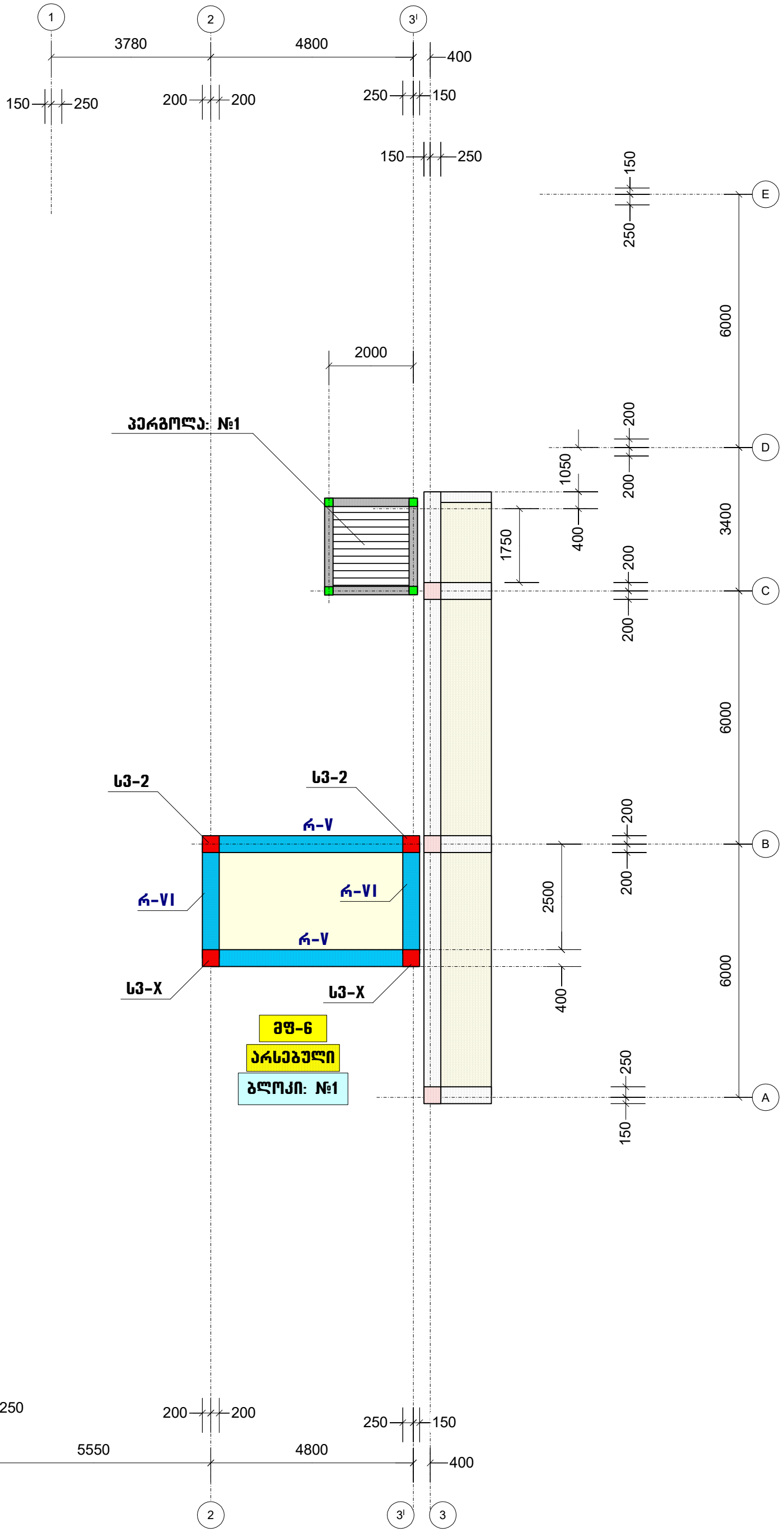

პროექტის სახელწოდება		
ინდივიდუალური საცხოვრებელი სახლის პროექტი, (კორექტირება) ქალაქ თბილისში, ბაგების სატყეო უბანი ს/კ (01.14.09.004.519)		
თანამდებობა	გვარი	ხელმოწერა
დირექტორი	გ. მჭედლიშვილი	
არქიტექტორი	ე. ომანაძე	
კონსტრუქტორი	ნ. ქირთაძე	

მისამართი
ინდივიდუალური საცხოვრებელი სახლის პროექტი, ქალაქ თბილისში, ბაგების სატყეო უბანი
შ.პ.ს. "როიალ გრუფ"

მასშტაბი	1:100	კონსტრუქციების განლაგების სამონტაჟო გეგმა: 12.60 ნიშნულზე. (არსებული)
თარიღი	2026	

სტადია	ფურცელი	ფურცლები
პრ	21	

კონსტრუქციების განლაგების სამონტაჟო სქემა: „A“ ღერძზე (არსებული)

ბლოკი: №1
-0.10=715.50

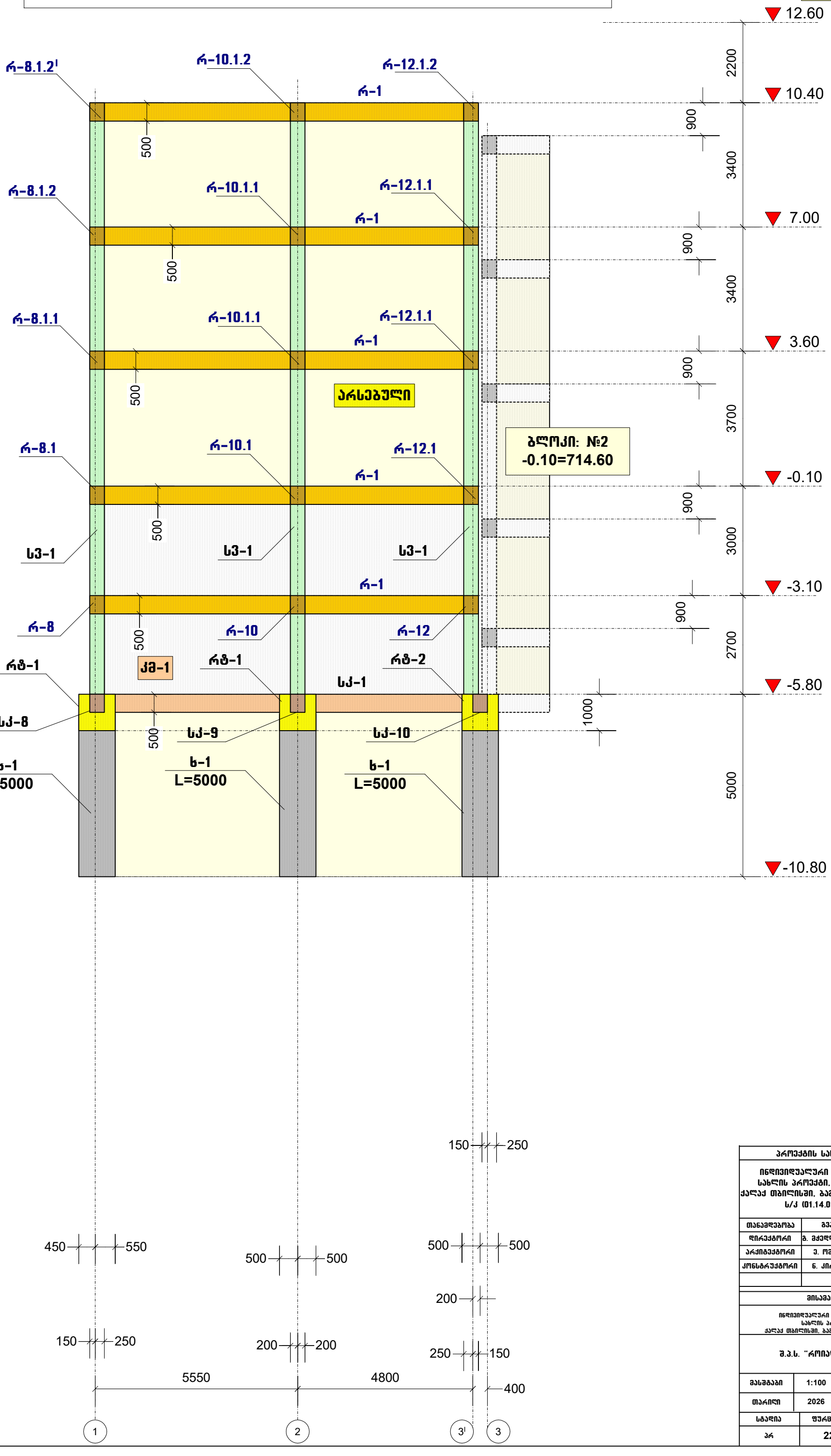

პროექტის სახელწოდება		
ინდივიდუალური საცხოვრებელი სახლის პროექტი, (კორექტირება) ქალაქ თბილისში, ბაგების საბჟეო უბანი ს/კ (01.14.09.004.519)		
თანამდებობა	გვარი	ხელმოწერა
დირექტორი	გ. მჭედლიშვილი	
არქიტექტორი	ე. ომანაძე	
კონსტრუქტორი	ნ. კირთაძე	

მისამართი
ინდივიდუალური საცხოვრებელი სახლის პროექტი, ქალაქ თბილისში, ბაგების საბჟეო უბანი
შ.პ.ს. “როიალ გრუფ“

მასშტაბი	1:100	კონსტრუქციების განლაგების სამონტაჟო სქემა: „A“ ღერძზე (არსებული)
თარიღი	2026	

სტადია	ფურცელი	ფურცლები
პრ	22	

კონსტრუქციების განლაგების სამონტაჟო სქემა: „B“ ღერძზე (არსებული)

ბლოკი: №1
-0.10=715.50

ბლოკი: №2
-0.10=714.60

არსებული

12.65	
12.60	50
10.40	2200
7.00	900
3.60	3400
-0.10	900
-3.10	3400
-5.80	900
-11.80	3700
	900
	3000
	900
	2700
	1000
	6000

რ-V, რ-VI, რ-VI, რ-8.1.2ˡ, რ-10.1.2, რ-12.1.2, რ-2, 500
რ-8.1.2, რ-10.1.1, რ-12.1.1, რ-2, 500
რ-8.1.1, რ-10.1.1, რ-12.1.1, რ-2, 500
რ-8.1, რ-10.1, რ-12.1, რ-2, 500
ს3-1, ს3-2, ს3-2, რ-2, 500
რ-8, რ-10, რ-12, რტ-1, რტ-1, რტ-2, ს პ-2, 500
ს პ-8, ს პ-9, ს პ-10
ხ-2 L=6000, ხ-2 L=6000, ხ-2 L=6000

450	550
500	500
500	500
200	
150	250
200	200
250	150
150	250

5057, 4800, 400

1, 2, 3ˡ, 3

პროექტის სახელწოდება		
ინდივიდუალური საცხოვრებელი სახლის პროექტი. (კორექტირება) ქალაქ თბილისში, ბაგების საბჟეო უბანი ს/კ (01.14.09.004.519)		
თანამდებობა	გვარი	ხელმოწერა
დირექტორი	გ. მჭედლიშვილი	
არქიტექტორი	ე. ომანაძე	
კონსტრუქტორი	ნ. კირთაძე	

მისამართი
ინდივიდუალური საცხოვრებელი სახლის პროექტი, ქალაქ თბილისში, ბაგების საბჟეო უბანი
შ.პ.ს. “როიალ გრუფ“

მასშტაბი	1:100	კონსტრუქციების განლაგების სამონტაჟო სქემა: „B“ ღერძზე (არსებული)
თარიღი	2026	

სტადია	ფურცელი	ფურცლები
პრ	23	

კონსტრუქციების განლაგების სამონტაჟო სქემა: „C“ ღერძზე (არსებული)

ბლოკი: №1
-0.10=715.50

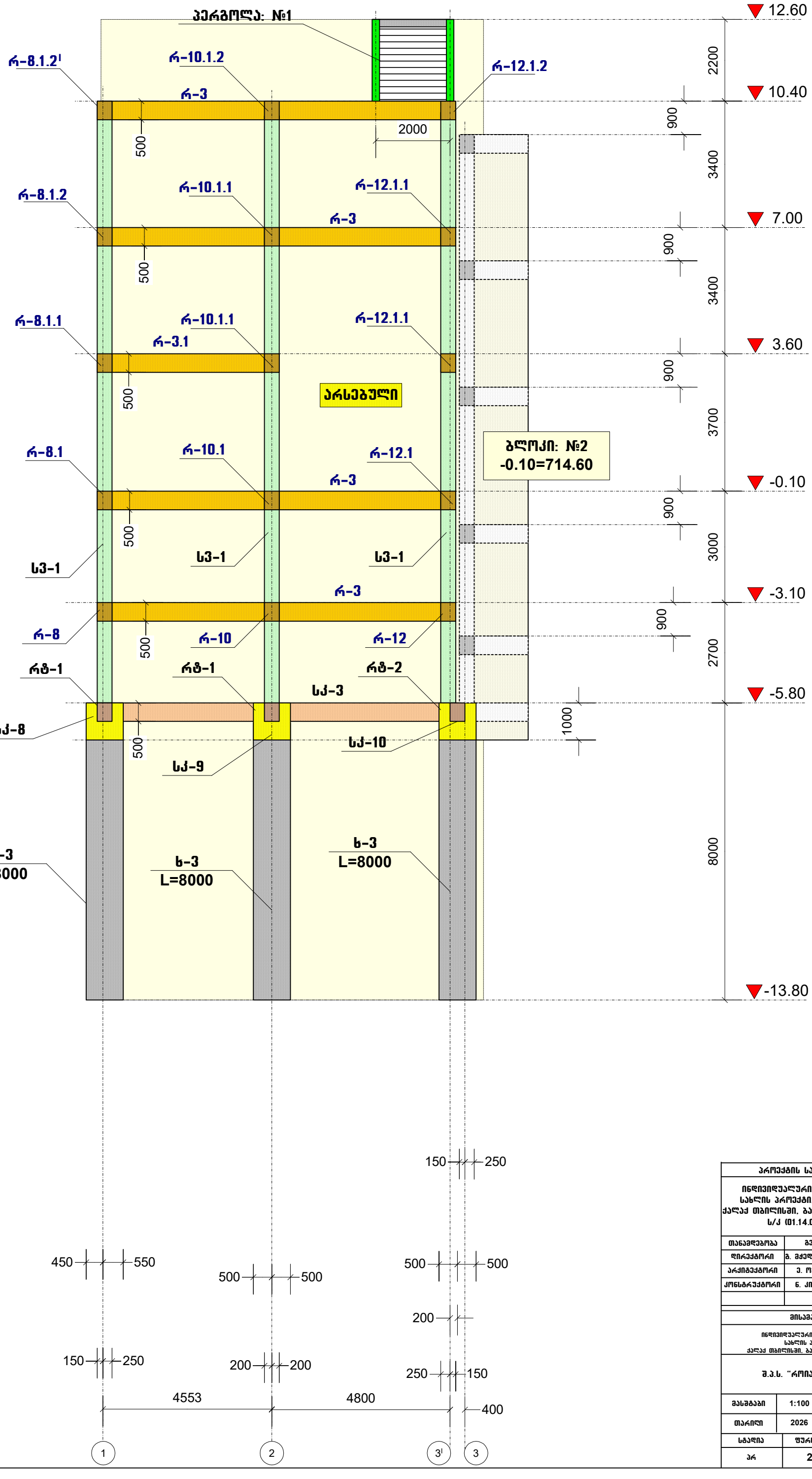

პროექტის სახელწოდება		
ინდივიდუალური საცხოვრებელი სახლის პროექტი, (კორექტირება) ქალაქ თბილისში, ბაგების საბყოო უბანი ს/კ (01.14.09.004.519)		
თანამდებობა	გვარი	ხელმოწერა
დირექტორი	გ. მჭედლიშვილი	
არქიტექტორი	ე. ომანაძე	
კონსტრუქტორი	ნ. კირთაძე	

მისამართი
ინდივიდუალური საცხოვრებელი სახლის პროექტი, ქალაქ თბილისში, ბაგების საბყოო უბანი
შ.პ.ს. “როიალ გრუფ“

მასშტაბი	1:100	კონსტრუქციების განლაგების სამონტაჟო სქემა: „C“ ღერძზე (არსებული)
თარიღი	2026	

სტადია	ფურცელი	ფურცლები
პრ	24	

კონსტრუქციების განლაგების სამონტაჟო სქემა: „D“ ღერძზე (არსებული)

ბლოკი: №1
-0.10=715.50

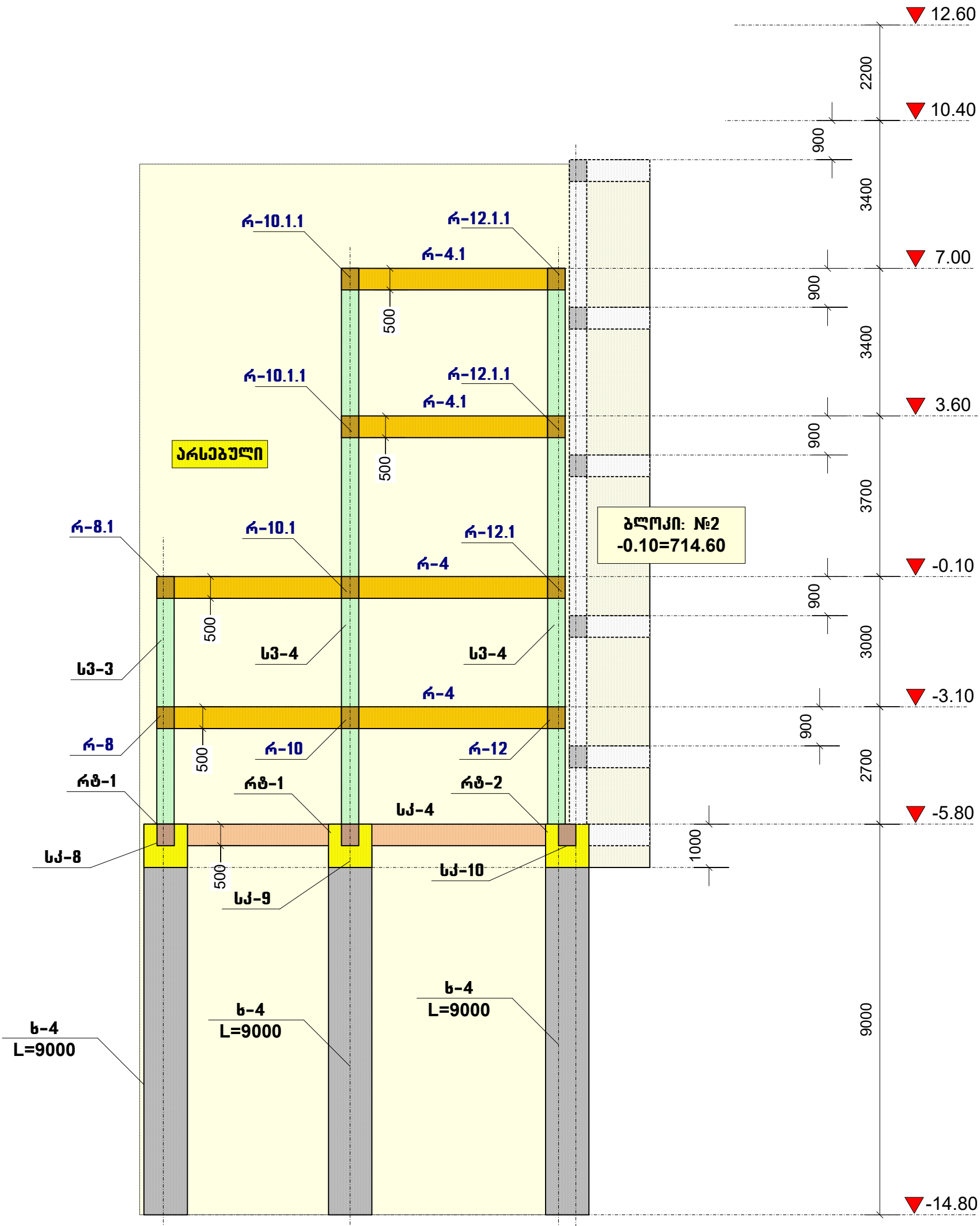

პროექტის სახელწოდება		
ინდივიდუალური საცხოვრებელი სახლის პროექტი, (კორექტირება) ქალაქ თბილისში, ბაგების საბჟეო უბანი ს/კ (01.14.09.004.519)		
თანამდებობა	გვარი	ხელმოწერა
დირექტორი	გ. მჭედლიშვილი	
არქიტექტორი	ე. ომანაძე	
კონსტრუქტორი	ნ. კირთაძე	

მისამართი
ინდივიდუალური საცხოვრებელი სახლის პროექტი, ქალაქ თბილისში, ბაგების საბჟეო უბანი
შ.პ.ს. “როიალ გრუფ“

მასშტაბი	1:100	კონსტრუქციების განლაგების სამონტაჟო სქემა: „D“ ღერძზე (არსებული)
თარიღი	2026	

სტადია	ფურცელი	ფურცლები
პრ	25	

კონსტრუქციების განლაგების სამონტაჟო სქემა: „E“ ღერძზე (არსებული)

ბლოკი: №1
-0.10=715.50

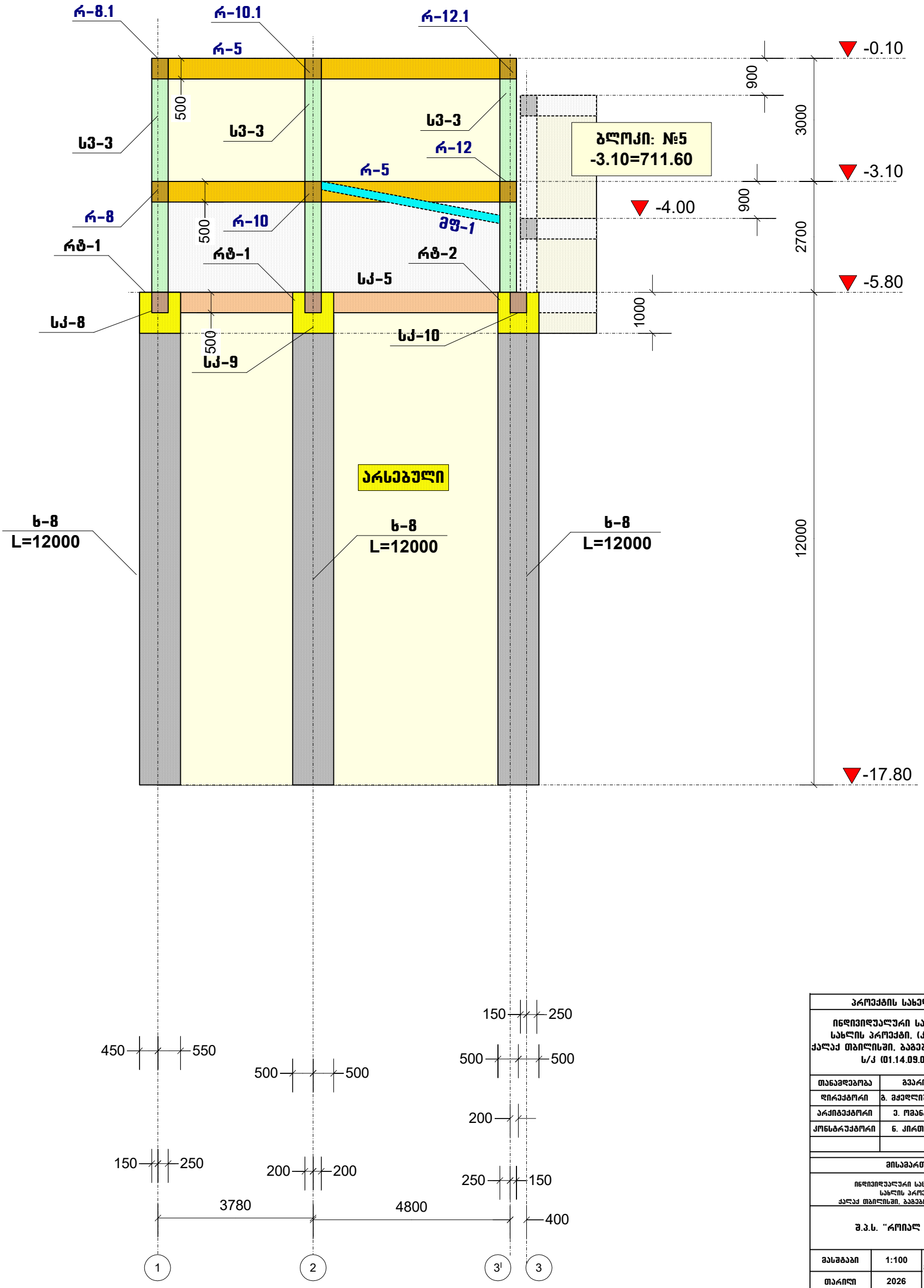

პროექტის სახელწოდება		
ინდივიდუალური საცხოვრებელი სახლის პროექტი, (კორექტირება) ქალაქ თბილისში, ბაგების საბჟეო უბანი ს/კ (01.14.09.004.519)		
თანამდებობა	გვარი	ხელმოწერა
დირექტორი	გ. მჭედლიშვილი	
არქიტექტორი	ე. ომანაძე	
კონსტრუქტორი	ნ. კირთაძე	

მისამართი
ინდივიდუალური საცხოვრებელი სახლის პროექტი, ქალაქ თბილისში, ბაგების საბჟეო უბანი
შ.პ.ს. “როიალ გრუფ“

მასშტაბი	1:100	კონსტრუქციების განლაგების სამონტაჟო სქემა: „E“ ღერძზე (არსებული)
თარიღი	2026	

სტადია	ფურცელი	ფურცლები
პრ	26	

ბლოკი: №1
-0.10=715.50

კონსტრუქციების განლაგების სამონტაჟო სქემა: „F“ ღერძზე (კორექტირებული)

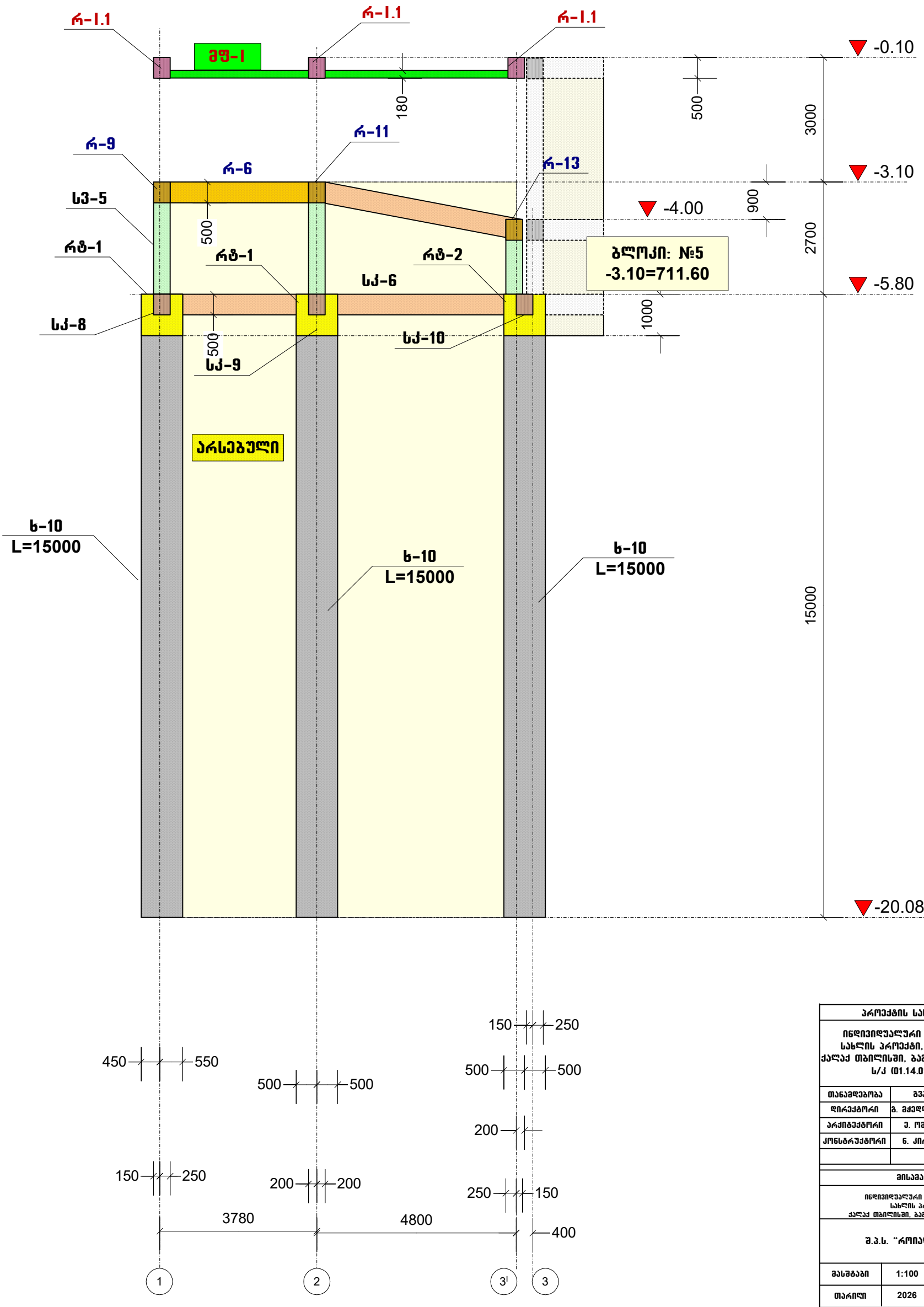

პროექტის სახელწოდება		
ინდივიდუალური საცხოვრებელი სახლის პროექტი. (კორექტირება) ქალაქ თბილისში, ბაგების საბჟეო უბანი ს/კ (01.14.09.004.519)		
თანამდებობა	გვარი	ხელმოწერა
დირექტორი	გ. მჭედლიშვილი	
არქიტექტორი	ე. ომანაძე	
კონსტრუქტორი	ნ. კირთაძე	

მისამართი
ინდივიდუალური საცხოვრებელი სახლის პროექტი, ქალაქ თბილისში, ბაგების საბჟეო უბანი
შ.პ.ს. “როიალ გრუფ“

მასშტაბი	1:100	კონსტრუქციების განლაგების სამონტაჟო სქემა: „ა“ ღერძზე (კორექტირებული)
თარიღი	2026	

სტადია	ფურცელი	ფურცლები
პრ	27	

ბლოკი: №1
-0.10=715.50

კონსტრუქციების განლაგების სამონტაჟო სქემა: „G“ ღერძზე (კორექტირებული)

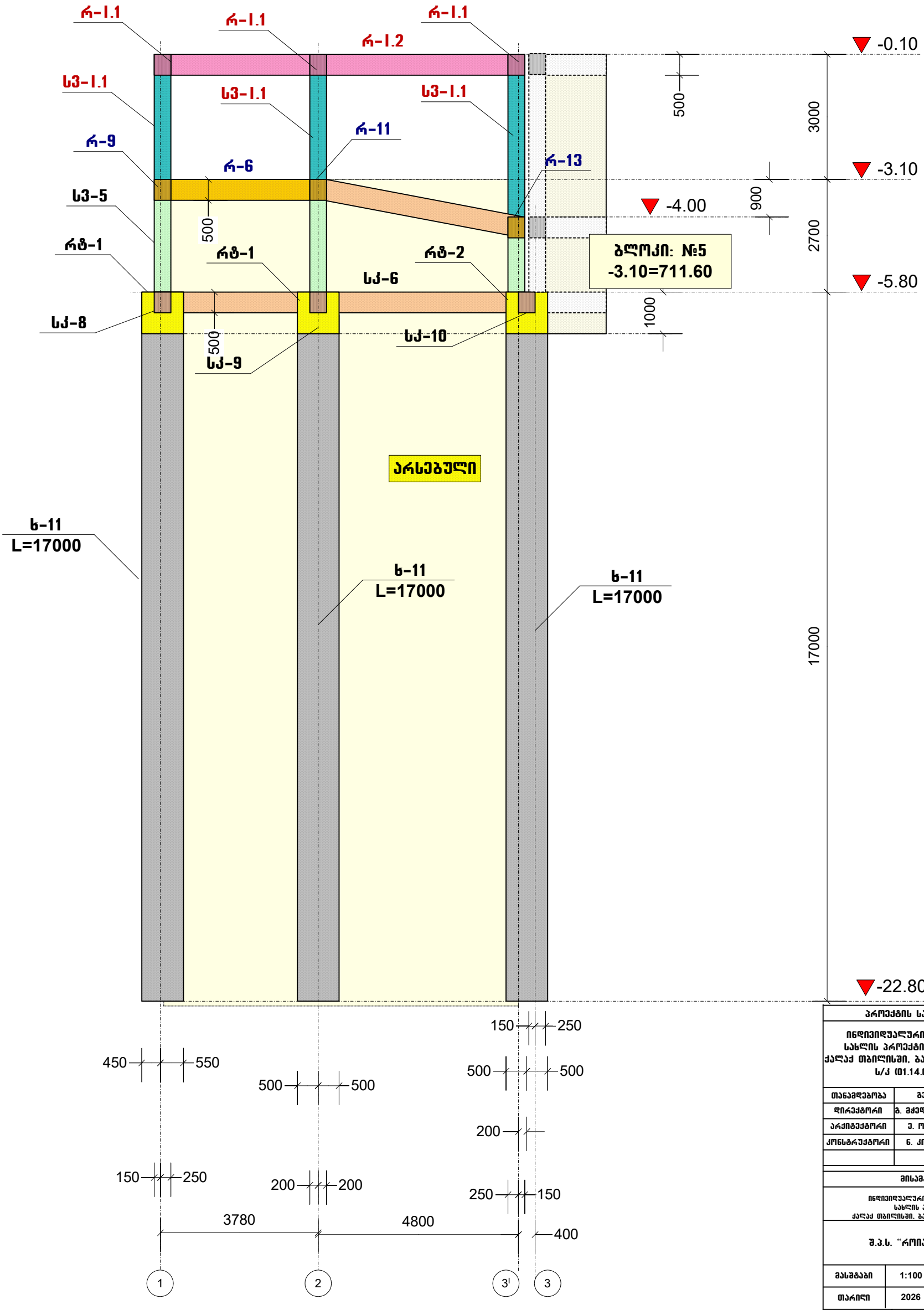

პროექტის სახელწოდება		
ინდივიდუალური საცხოვრებელი სახლის პროექტი. (კორექტირება) ქალაქ თბილისში, ბაგების საბჟეო უბანი ს/კ (01.14.09.004.519)		
თანამდებობა	გვარი	ხელმოწერა
დირექტორი	გ. მჭედლიშვილი	
არქიტექტორი	ე. ომანაძე	
კონსტრუქტორი	ნ. კირთაძე	

მისამართი
ინდივიდუალური საცხოვრებელი სახლის პროექტი, ქალაქ თბილისში, ბაგების საბჟეო უბანი
შ.პ.ს. “როიალ გრუფ“

მასშტაბი	1:100	კონსტრუქციების განლაგების სამონტაჟო სქემა: „პ“ ღერძზე (კორექტირებული)
თარიღი	2026	

სტადია	ფურცელი	ფურცლები
პრ	28	

კონსტრუქციების განლაგების სამონტაჟო სქემა: „1“ ღერძზე (კორექტირებული)

ბლოკი: №1
-0.10=715.50

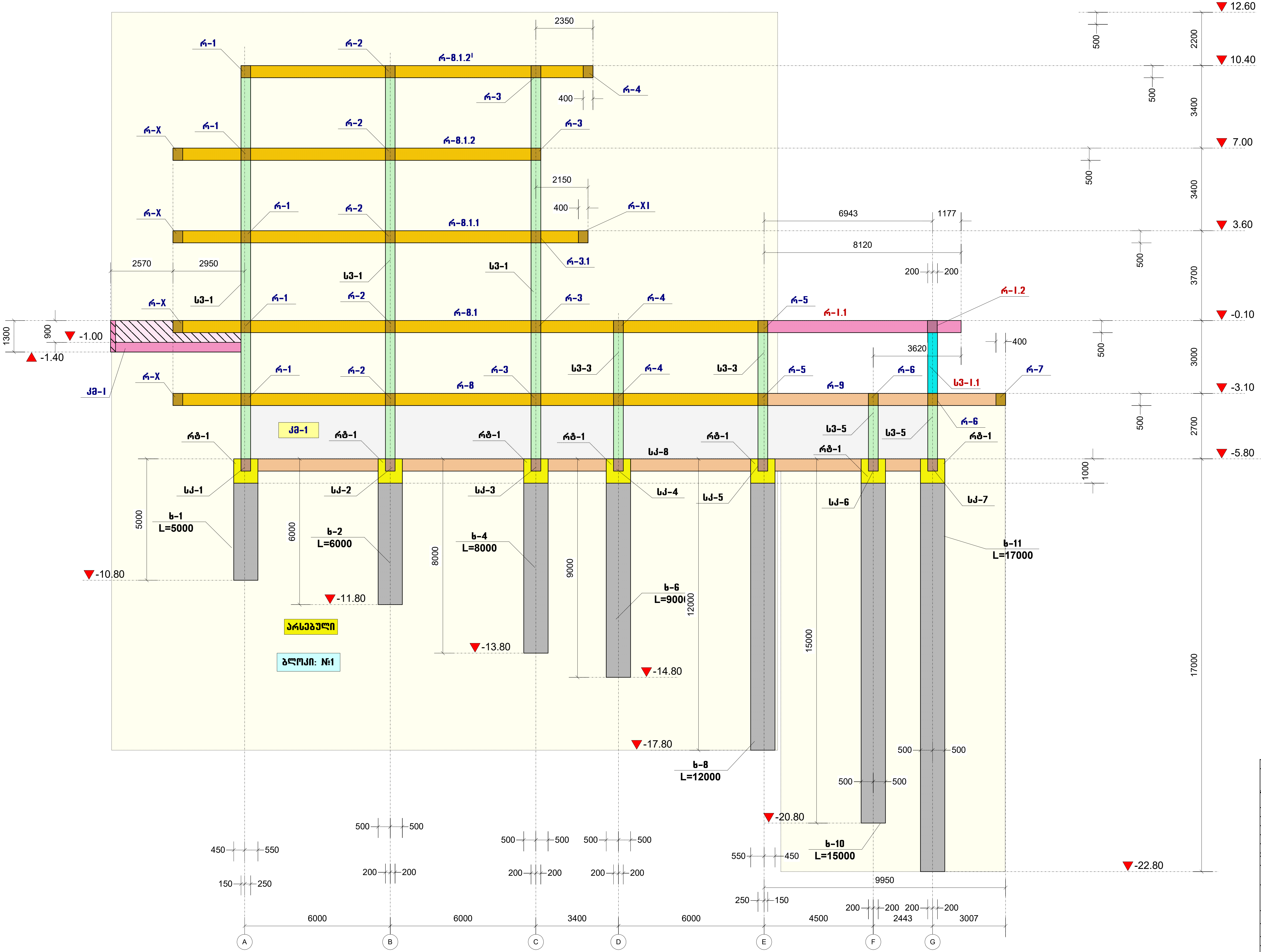

პროექტის სახელწოდება		
ინდივიდუალური საცხოვრებელი სახლის პროექტი, (კორექტირება) ქალაქ თბილისში, ბაგების საბყეო უბანი ს/კ (01.14.09.004.519)		
თანამდებობა	გვარი	ხელმოწერა
დირექტორი	გ. მჭედლიშვილი	
არქიტექტორი	ე. ომანაძე	
კონსტრუქტორი	ნ. კირთაძე	

მისამართი		
ინდივიდუალური საცხოვრებელი სახლის პროექტი, ქალაქ თბილისში, ბაგების საბყეო უბანი		
შ.პ.ს. "როიალ გროუფ"		
მასშტაბი	1:100	კონსტრუქციების განლაგების სამონტაჟო სქემა: „1“ ღერძზე (კორექტირებული)
თარიღი	2026	
სტადია	ფურცელი	ფურცლები
პრ	29	

კონსტრუქციების განლაგების სამონტაჟო სქემა: „2“ ღერძზე (კორექტირებული)

ბლოკი: №1
-0.10=715.50

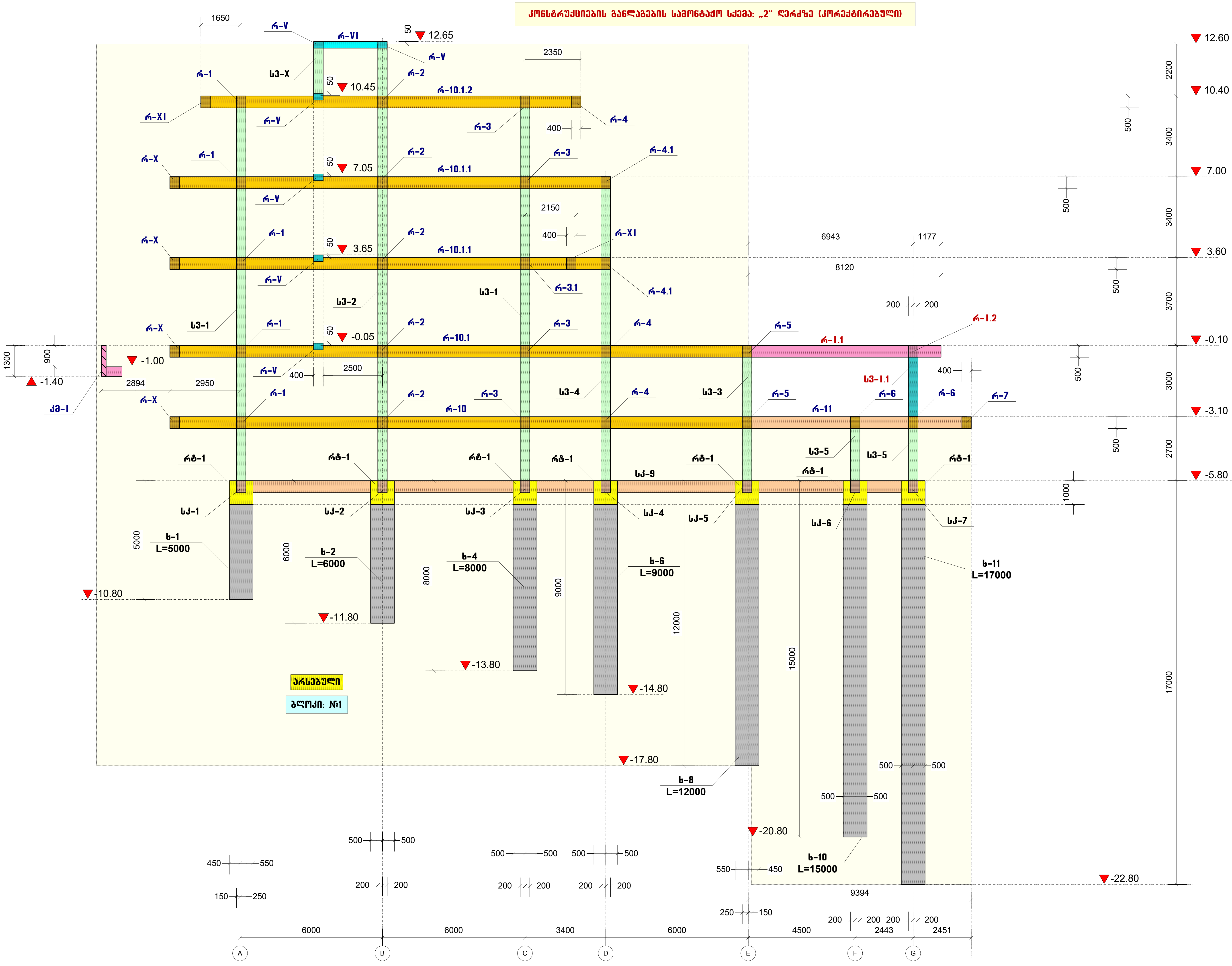

პროექტის სახელწოდება		
ინდივიდუალური საცხოვრებელი სახლის პროექტი, (კორექტირება) ქალაქ თბილისში, ბაგების სატყეო უბანი ს/კ (01.14.09.004.519)		
თანამდებობა	გვარი	ხელმოწერა
დირექტორი	გ. მჭედლიშვილი	
არქიტექტორი	ე. ომანაძე	
კონსტრუქტორი	ნ. კირთაძე	
მისამართი		
ინდივიდუალური საცხოვრებელი სახლის პროექტი, ქალაქ თბილისში, ბაგების სატყეო უბანი		
შ.პ.ს. "როიალ გროუფ"		
მასშტაბი	1:100	კონსტრუქციების განლაგების სამონტაჟო სქემა: „2“ ღერძზე (კორექტირებული)
თარიღი	2026	
სტადია	ფურცელი	ფურცლები
პრ	30	

კონსტრუქციების განლაგების სამონტაჟო სქემა: „3'" ღერძზე (კორექტირებული)

ბლოკი: №1
-0.10=715.50

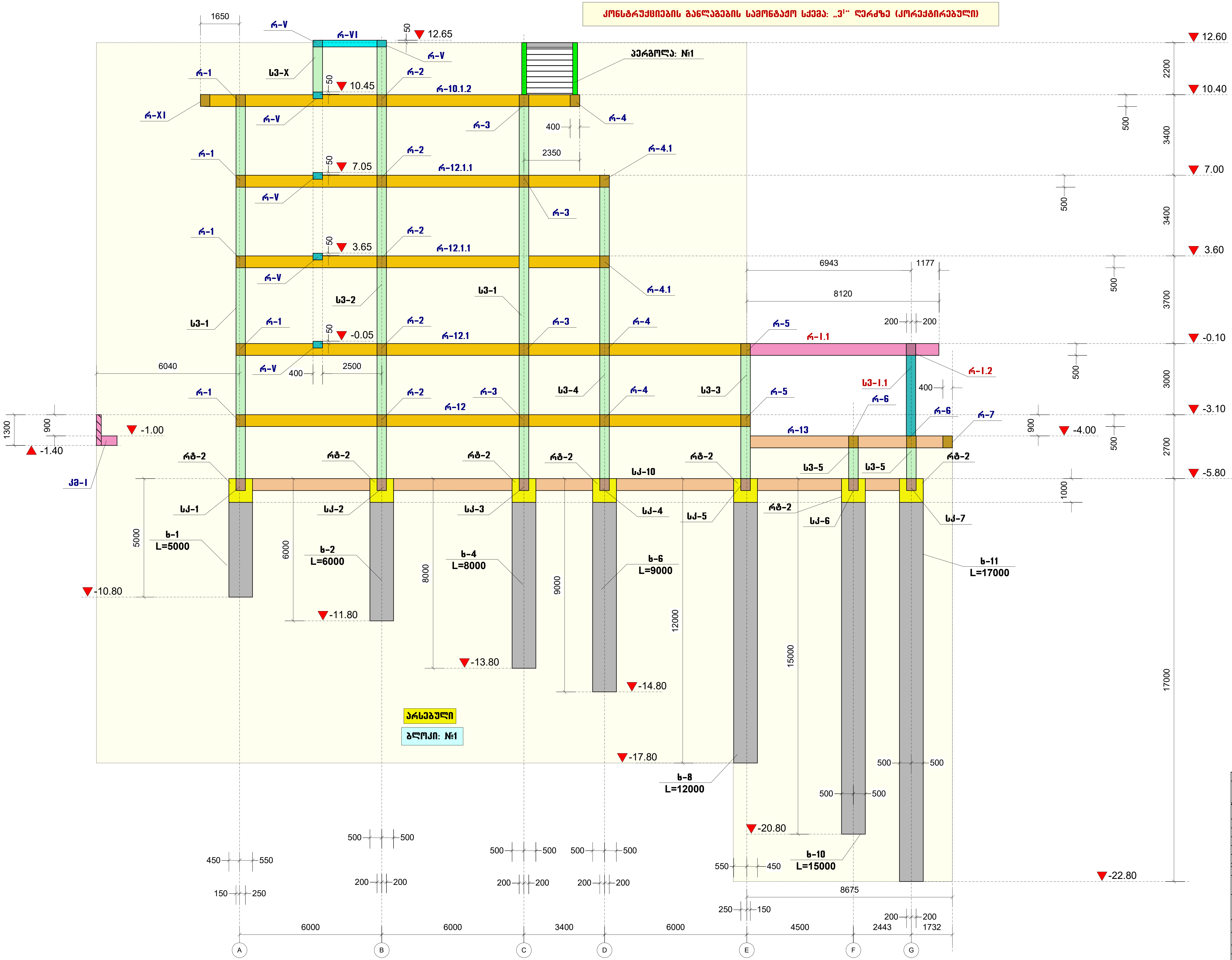

პროექტის სახელწოდება		
ინდივიდუალური საცხოვრებელი სახლის პროექტი, (კორექტირება) ქალაქ თბილისში, ბაგების სატყეო უბანი ს/კ (01.14.09.004.519)		
თანამდებობა	გვარი	ხელმოწერა
დირექტორი	გ. მჭედლიშვილი	
არქიტექტორი	ე. ომანაძე	
კონსტრუქტორი	ნ. კირთაძე	
მისამართი		
ინდივიდუალური საცხოვრებელი სახლის პროექტი, ქალაქ თბილისში, ბაგების სატყეო უბანი		
შ.პ.ს. "როიალ გროუფ"		

მასშტაბი	1:100	კონსტრუქციების განლაგების სამონტაჟო სქემა: „3'" ღერძზე (კორექტირებული)
თარიღი	2026	

სტადია	ფურცელი	ფურცლები
პრ	31	

ბლოკი: №1
-0.10=715.50

არსებული

სვეტებში საკიდების განლაგების სამონტაჟო სქემა

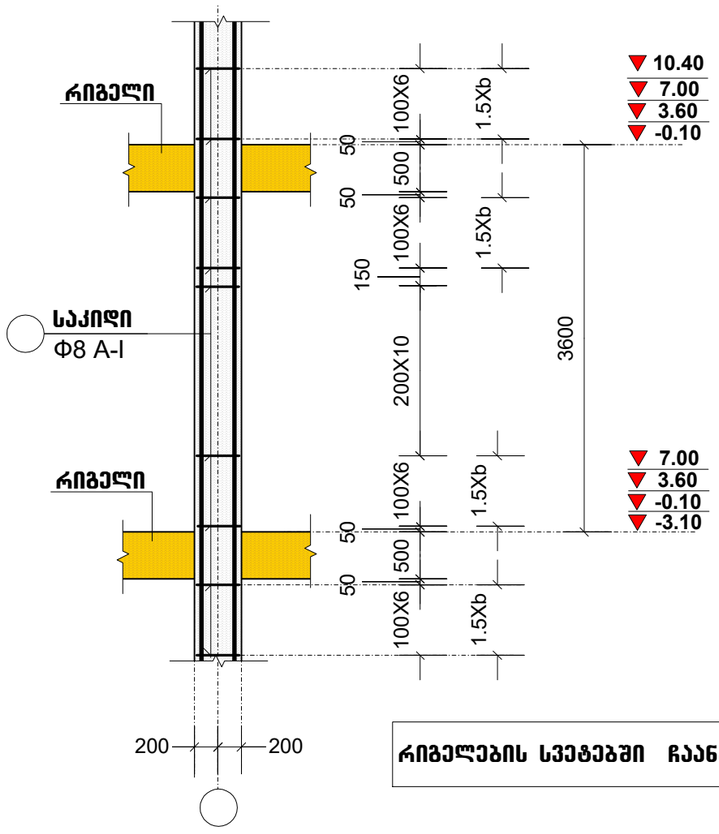

რიგელებში საკიდების განლაგების სამონტაჟო სქემა

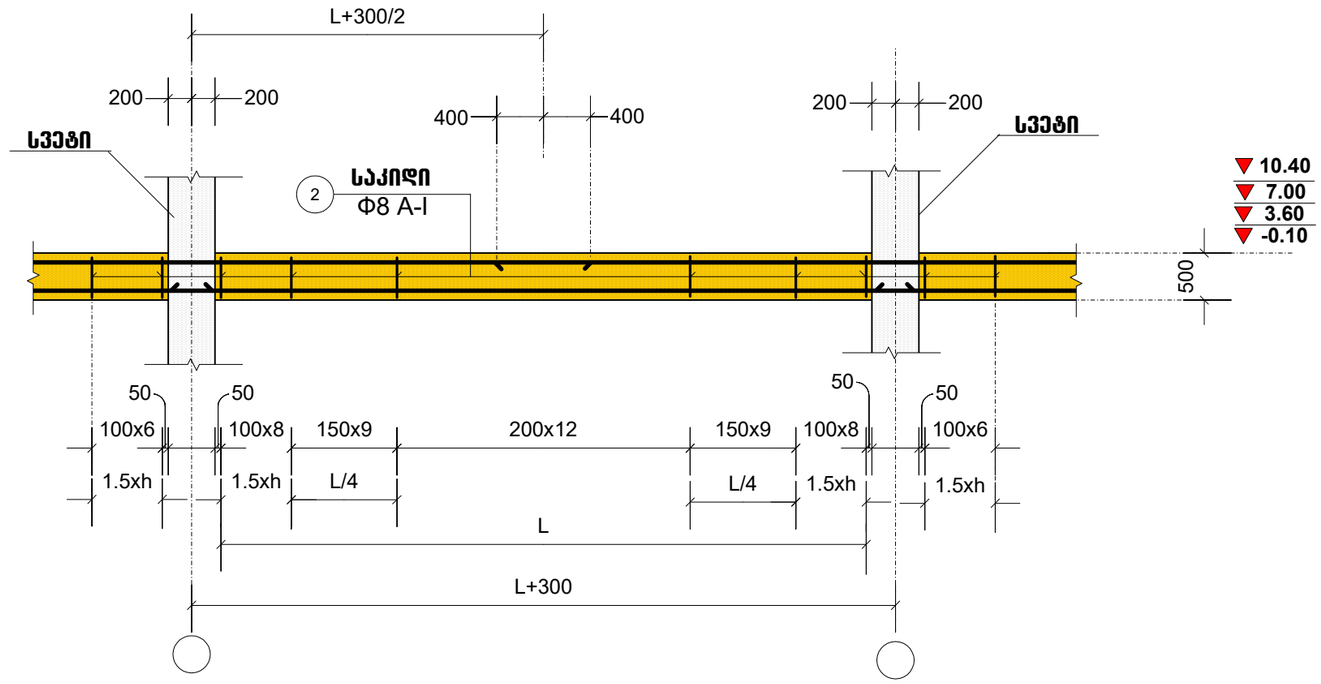

რიგელების სვეტებში ჩაანკერების სამონტაჟო სქემა

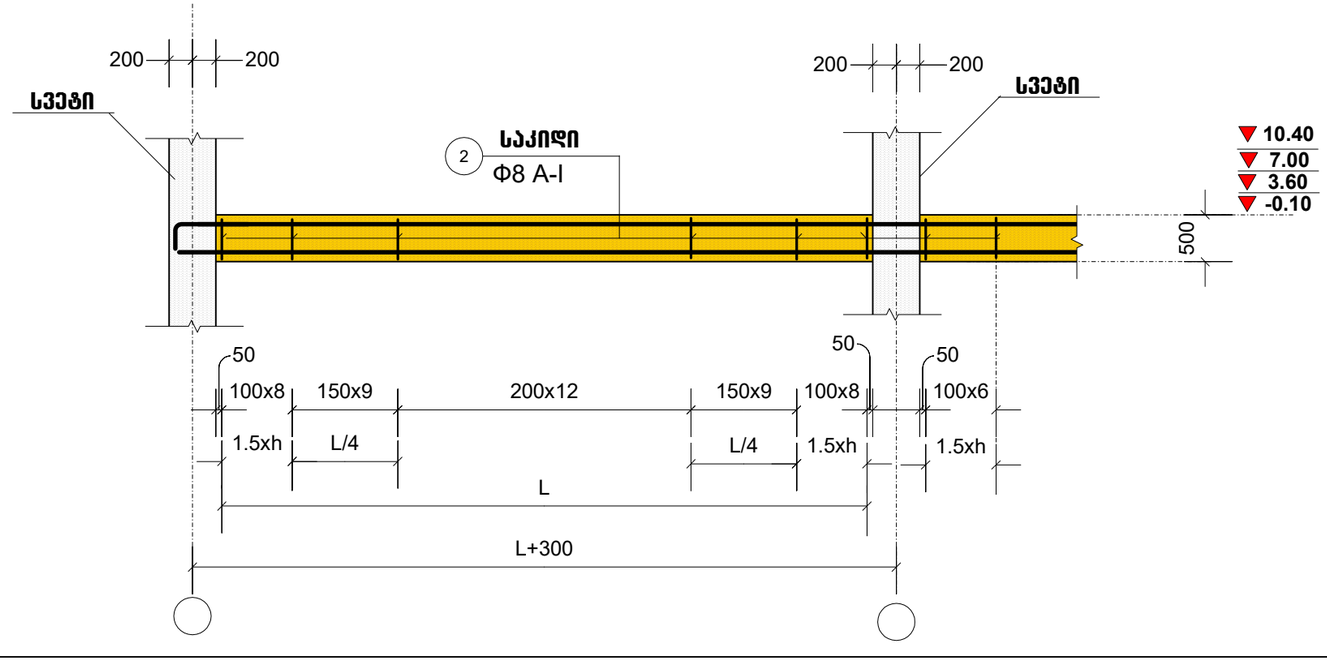

პროექტის სახელწოდება		
ინდივიდუალური საცხოვრებელი სახლის პროექტი, (კორექტირება) ქალაქ თბილისში, ბაგების საბჟუო უბანი ს/კ (01.14.09.004.519)		
თანამდებობა	გვარი	ხელმოწერა
დირექტორი	გ. მჭედლიშვილი	
არქიტექტორი	ე. ომანაძე	
კონსტრუქტორი	ნ. კირთაძე	
მისამართი		
ინდივიდუალური საცხოვრებელი სახლის პროექტი, ქალაქ თბილისში, ბაგების საბჟუო უბანი		
შ.პ.ს. "რიონალ გრუპ"		
მასშტაბი	1:50	სვეტებში და რიგელებში საკიდების განლაგების სამონტაჟო სქემა არსებული
თარიღი	2026	
ს ტ ა დ ი ა	ფურცელი	ფურცლები
პრ	32	

ბლოკი: №1
-0.10=715.50

არსებული

სვეტი: S3-1

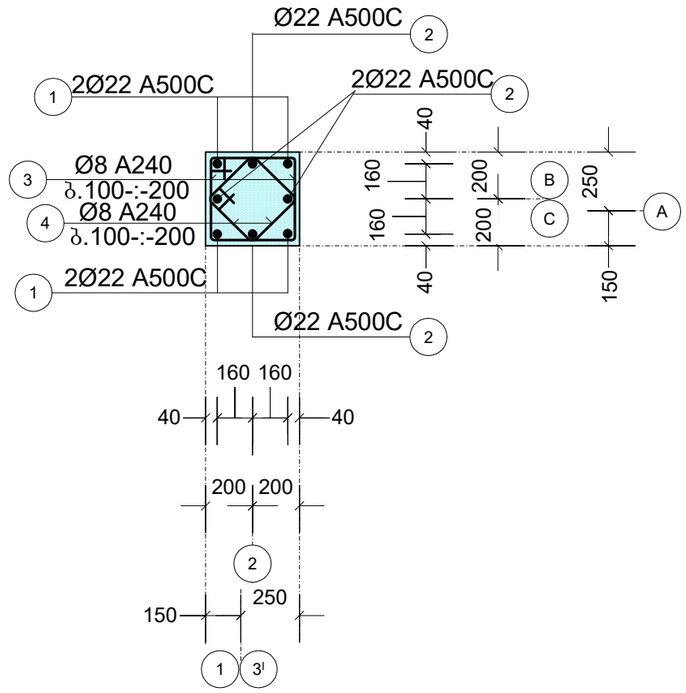

სვეტი: S3-2

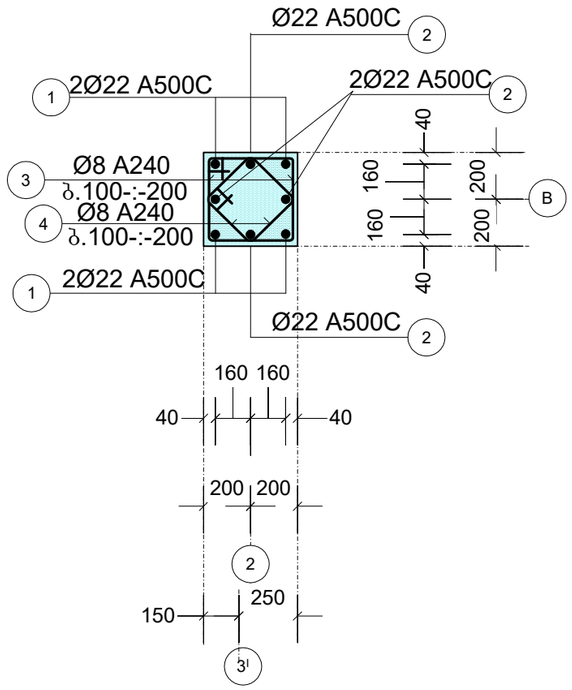

სვეტი: S3-3

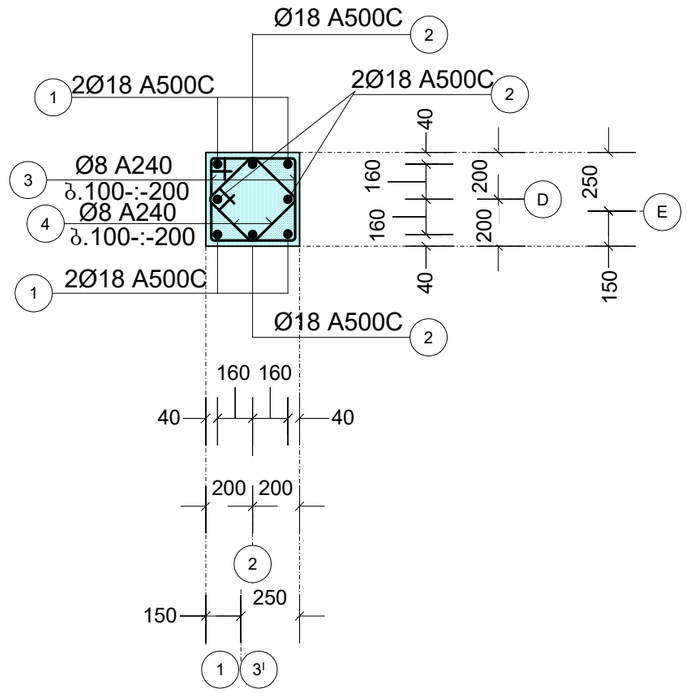

სვეტი: S3-4

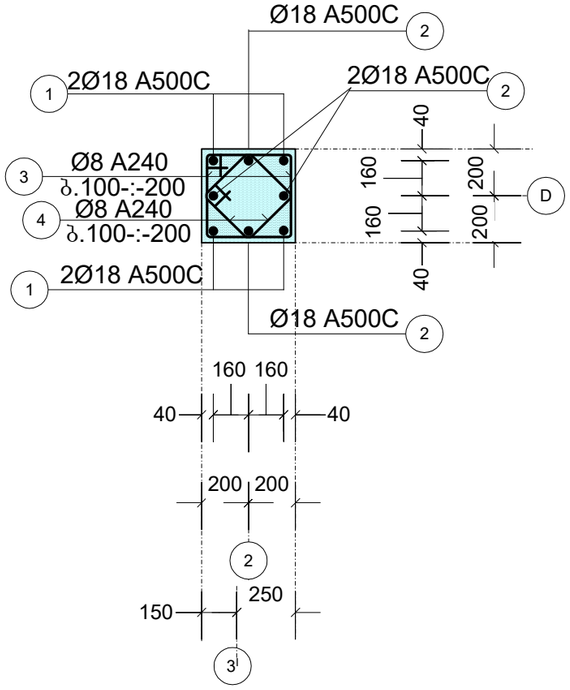

სვეტი: S3-5

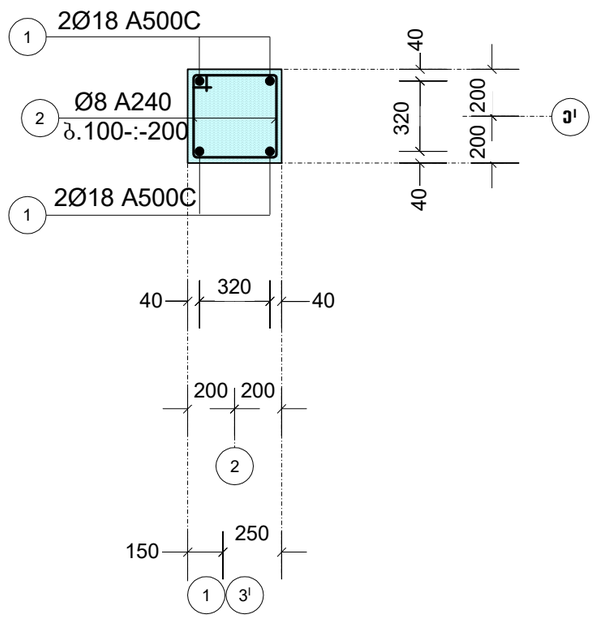

სვეტი: S3-X

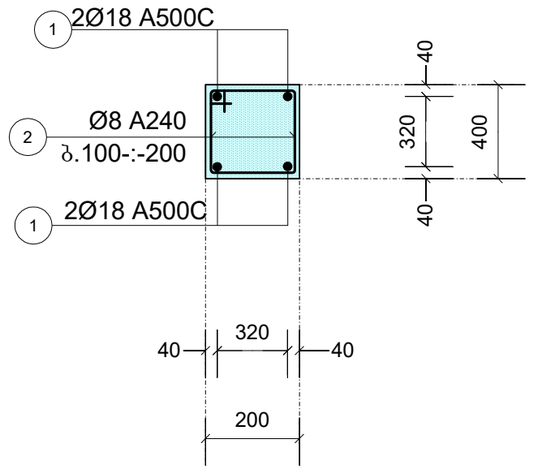

პროექტის სახელწოდება		
ინდივიდუალური საცხოვრებელი სახლის პროექტი. (ქორექტირება) ქალაქ თბილისში, ბაგების საბუღო უბანი ს/კ (01.14.09.004.519)		
თანამდებობა	გვარი	ხელმოწერა
დირექტორი	ბ. მჭედლიშვილი	
პროექტორი	ე. ოდიანაძე	
კონსტრუქტორი	ნ. ქირთაძე	

მისამართი
ინდივიდუალური საცხოვრებელი სახლის პროექტი, ქალაქ თბილისში, ბაგების საბუღო უბანი
შ.პ.ს. "როიალ გრუპ"

მასშტაბი	1:50	სვეტი: S3-1, S3-2, S3-3, S3-4, S3-5, S3-X არსებული
თარიღი	2026	

სტადია	ფურცელი	ფურცლები
პრ	33	

ბლოკი: №1
-0.10=715.50

არსებული

რიგელი: რ-1

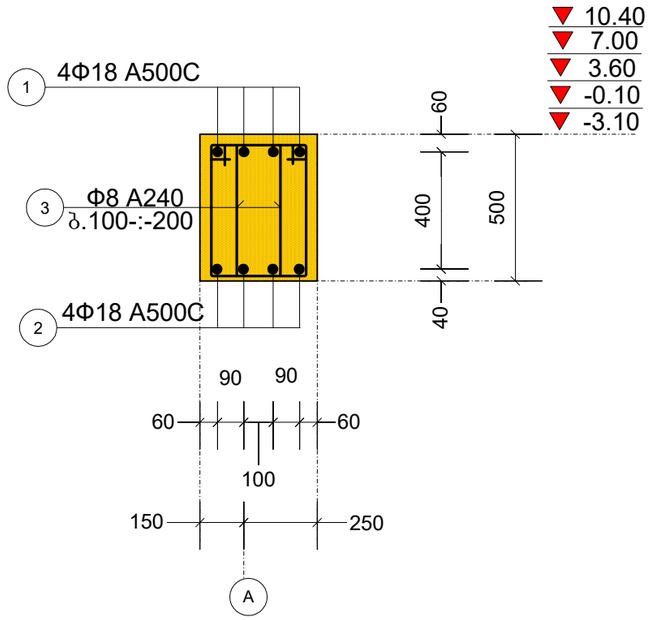

რიგელი: რ-2

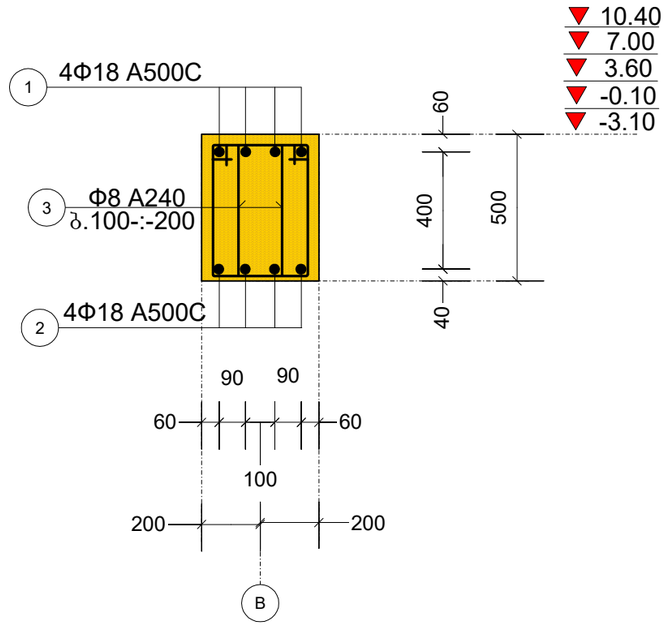

რიგელი: რ-3

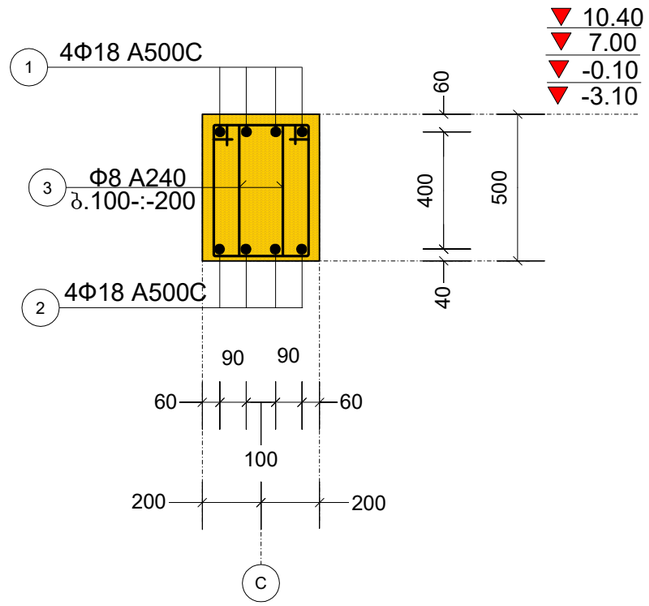

რიგელი: რ-4

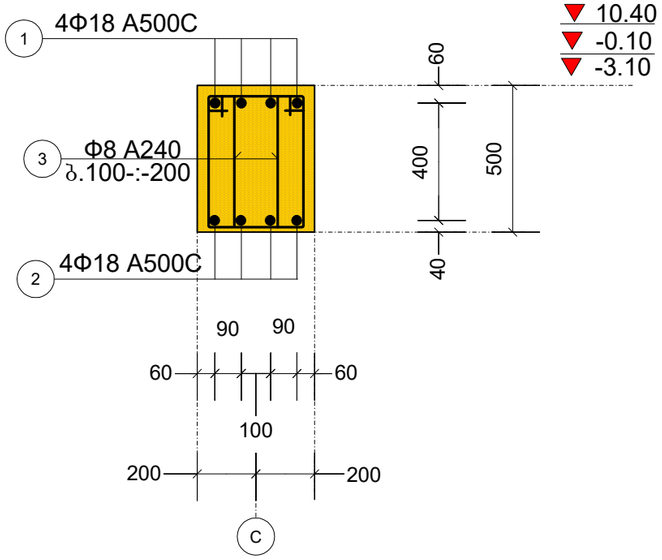

რიგელი: რ-5

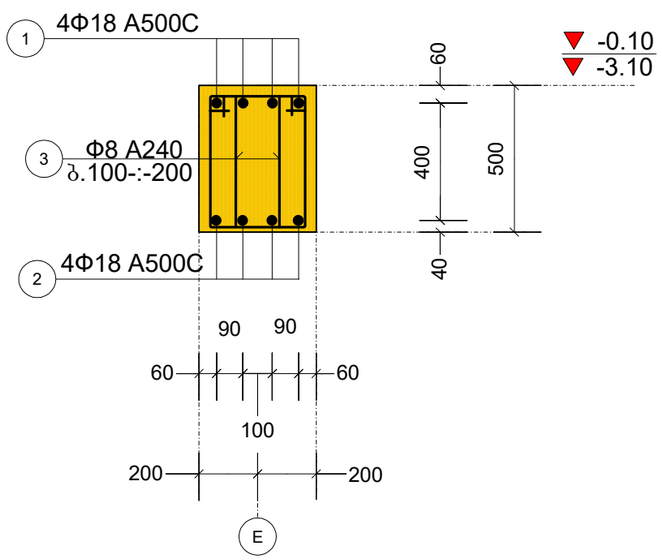

პროექტის სახელწოდება		
ინდივიდუალური საცხოვრებელი სახლის პროექტი, (ქორექტირება) ქალაქ თბილისში, ბაგების საბუღე უბანი ს/ქ (01.14.09.004.519)		
თანამდებობა	გვარი	ხელმოწერა
დირექტორი	გ. ჭეჭელიშვილი	
არქიტექტორი	ე. ომანაძე	
კონსტრუქტორი	ნ. ქირთაძე	
მისამართი		
ინდივიდუალური საცხოვრებელი სახლის პროექტი, ქალაქ თბილისში, ბაგების საბუღე უბანი		
შ.პ.ს. "რობიალ გრუპ"		
მასშტაბი	1:100	რიგელი: რ-1, რ-2, რ-3, რ-4, რ-5 ექსპლუატაციაში
თარიღი	2026	
სტადია	ფურცელი	ფურცლები
პრ	3.4	

არსებული

ბლოკი: №1
-0.10=715.50

რიგელი: რ-6

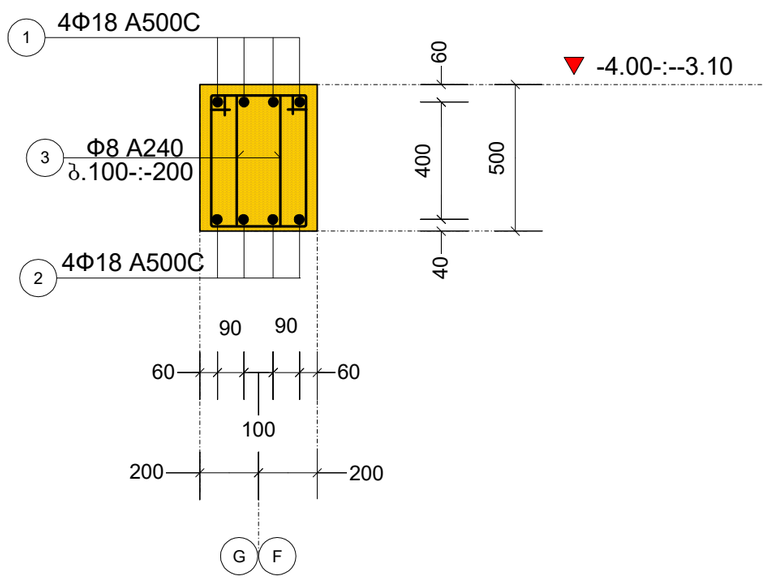

რიგელი: რ-7

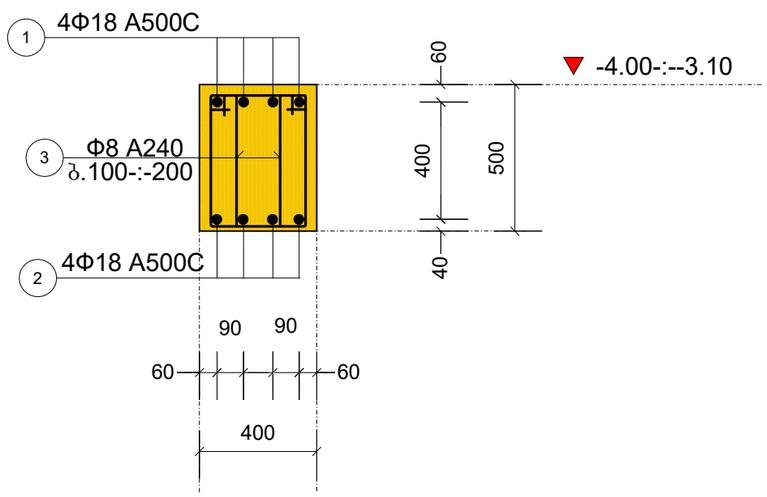

რიგელი: რ-3.1

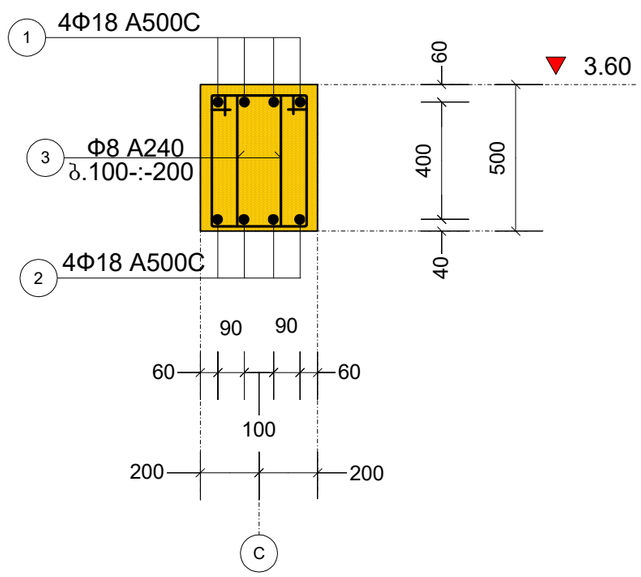

რიგელი: რ-4.1

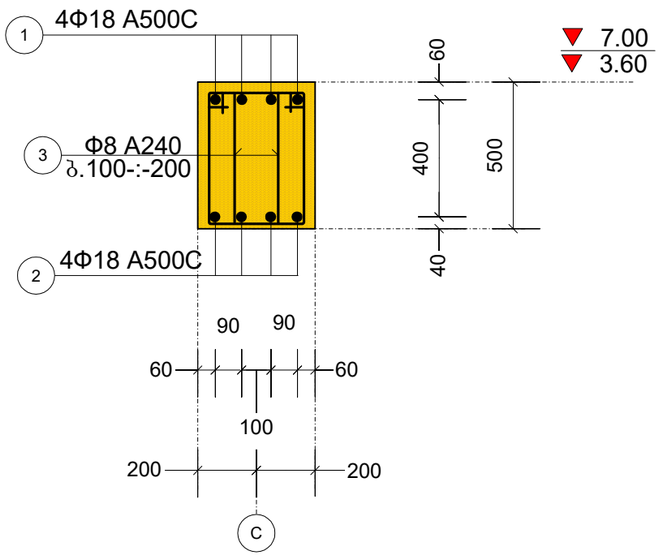

რიგელი: რ-X

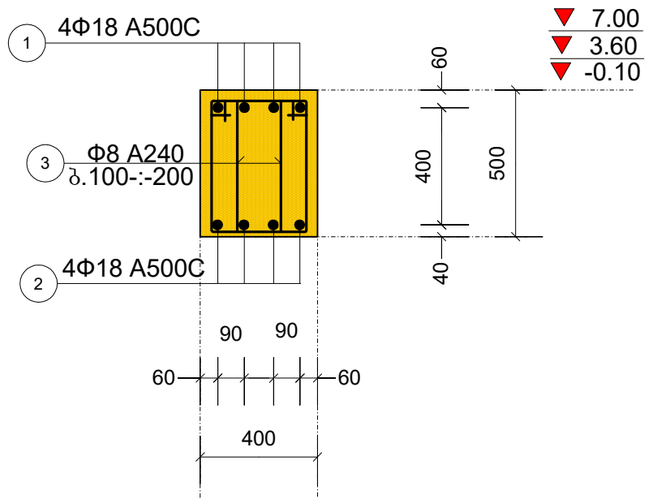

პროექტის სახელწოდება		
ინდივიდუალური საცხოვრებელი სახლის პროექტი, (კორექტირება) ქალაქ თბილისში, ბაგების საბჟეო უბანი ს/კ (01.14.09.004.519)		
თანამდებობა	გვარი	ხელმოწერა
დირექტორი	გ. ჭეჭელიშვილი	
არქიტექტორი	ე. ომანაძე	
კონსტრუქტორი	ნ. ქირთაძე	
მისამართი		
ინდივიდუალური საცხოვრებელი სახლის პროექტი, ქალაქ თბილისში, ბაგების საბჟეო უბანი		
შ.პ.ს. "რომალ გრუპ"		
მასშტაბი	1:100	რიგელი: რ-6, რ-7, რ-3.1, რ-4.1, რ-X (არსებული)
თარიღი	2026	
სტადია	ფურცელი	ფურცლები
პრ	35	

არსებული

ბლოკი: №1
-0.10=715.50

რიგელი: რ-XI

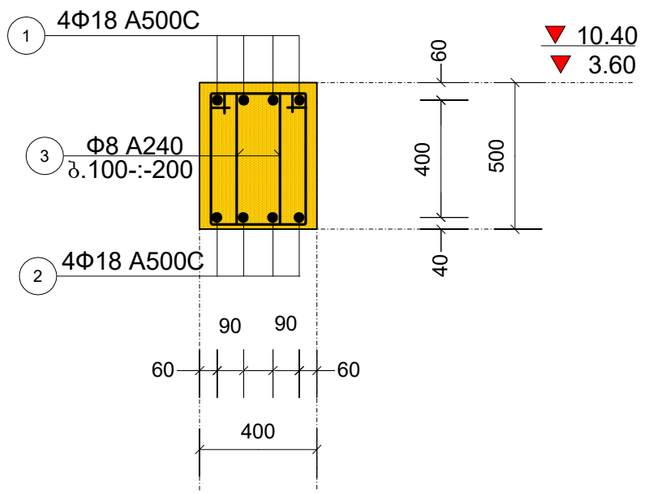

რიგელი: რ-V

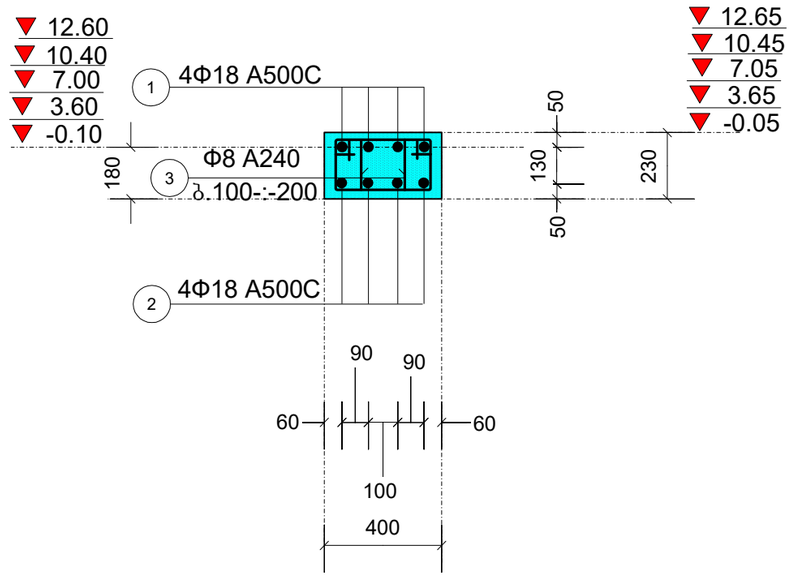

რიგელი: რ-8, რ-9

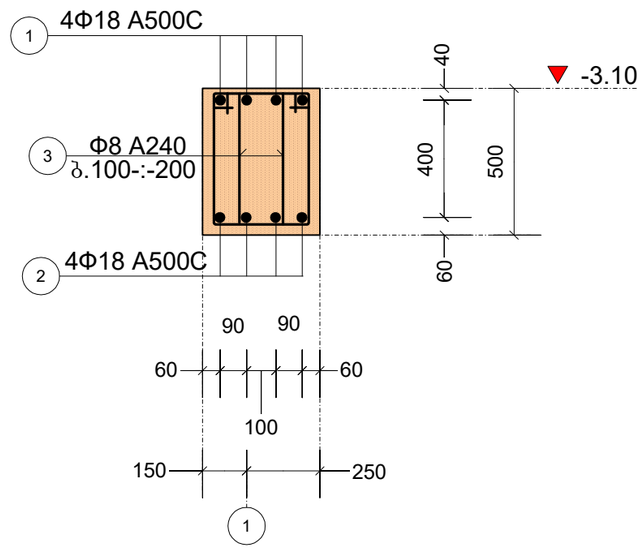

რიგელი: რ-10, რ-11

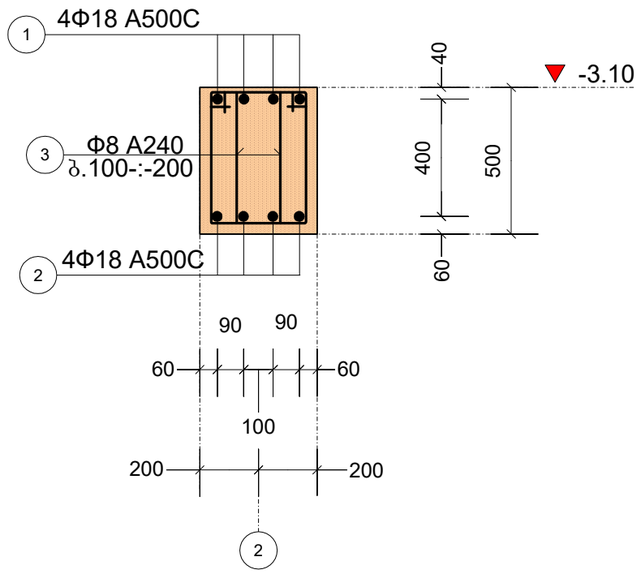

რიგელი: რ-12, რ-13

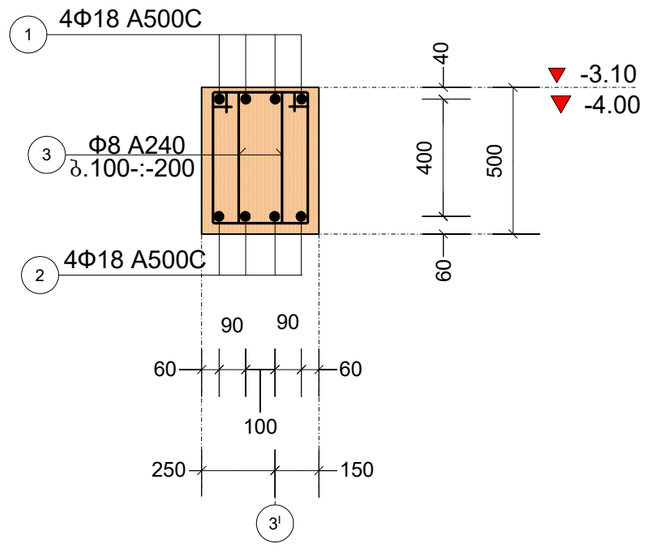

პროექტის სახელწოდება		
ინდივიდუალური საცხოვრებელი სახლის პროექტი, (ქორექტირება) ქალაქ თბილისში, ბაგების საბჟეო უბანი ს/კ (01.14.09.004.519)		
თანამდებობა	გვარი	ხელმოწერა
დირექტორი	გ. ჭეჭელიშვილი	
არქიტექტორი	ე. ომანაძე	
კონსტრუქტორი	ნ. ქირთაძე	
მისამართი		
ინდივიდუალური საცხოვრებელი სახლის პროექტი, ქალაქ თბილისში, ბაგების საბჟეო უბანი		
შ.პ.ს. "რომალ გრუპ"		
მასშტაბი	1:100	რიგელი: რ-11, რ-V, რ-8, რ-9, რ-10, რ-11, რ-12, რ-13 (არსებული)
თარიღი	2026	
სტადია	ფურცელი	ფურცლები
პრ	36	

ბლოკი: №1
-0.10=715.50

არსებული

რიგელი: რ-8.1

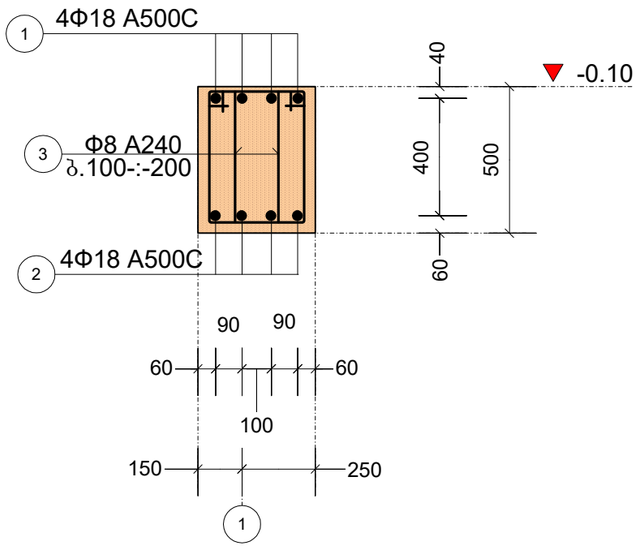

რიგელი: რ-10.1

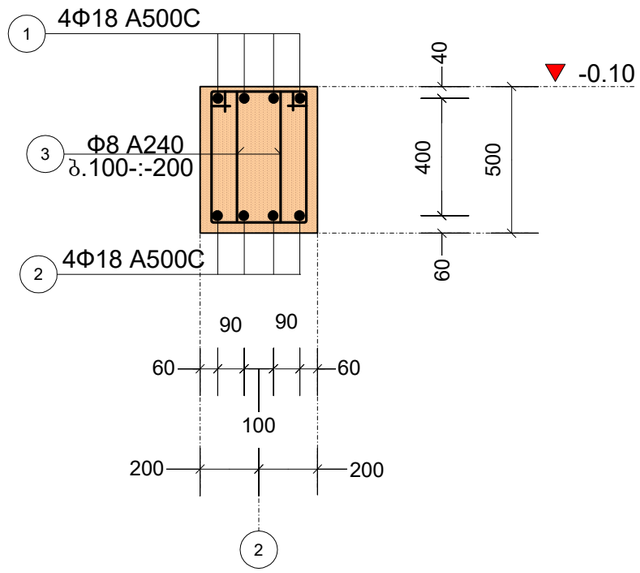

რიგელი: რ-12.1

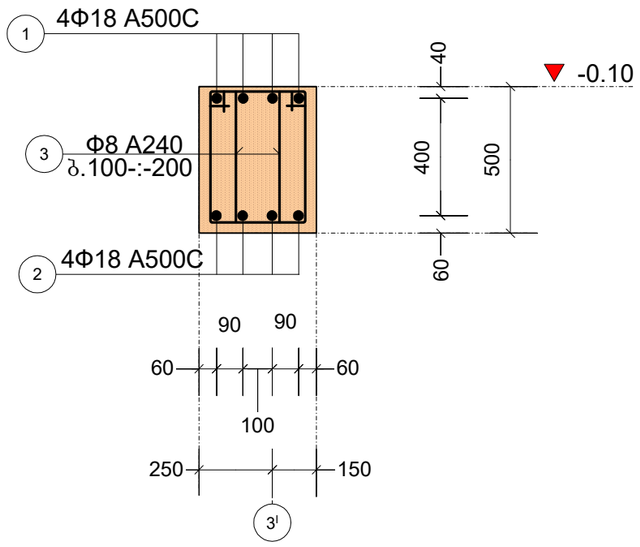

რიგელი: რ-8.1.1

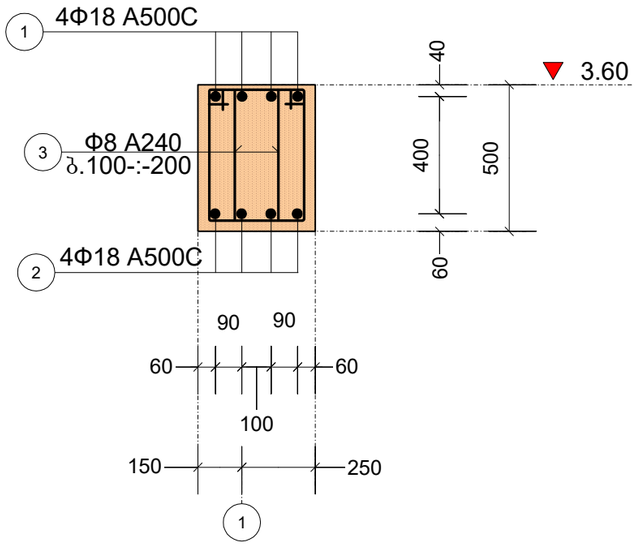

რიგელი: რ-10.1.1

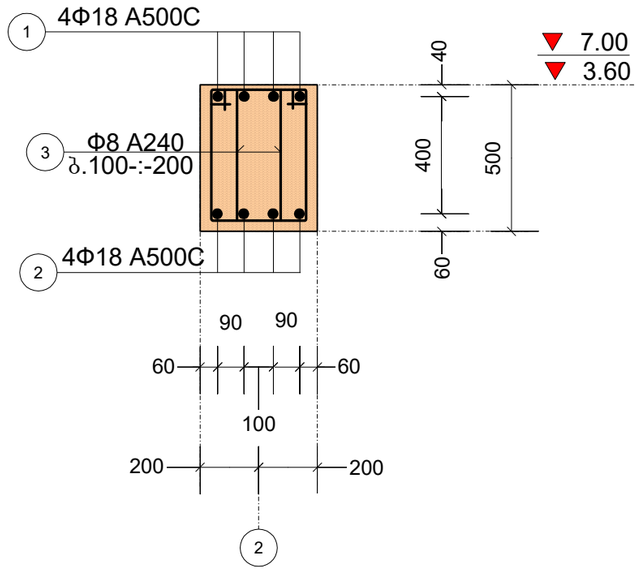

პროექტის სახელწოდება		
ინდივიდუალური საცხოვრებელი სახლის პროექტი, (კორექტირება) ქალაქ თბილისში, ბაგების საბჟეო უბანი ს/კ (01.14.09.004.519)		
თანამდებობა	გვარი	ხელმოწერა
დირექტორი	გ. ჭეჭელიშვილი	
არქიტექტორი	ე. ომანაძე	
კონსტრუქტორი	ნ. ქირთაძე	
მისამართი		
ინდივიდუალური საცხოვრებელი სახლის პროექტი, ქალაქ თბილისში, ბაგების საბჟეო უბანი		
შ.პ.ს. "რიალ გრუპ"		
მასშტაბი	1:100	რიგელი: რ-8.1, რ-10.1, რ-12.1, რ-8.1.1, რ-10.1.1 (არსებული)
თარიღი	2026	
სტადია	ფურცელი	ფურცლები
პრ	37	

არსებული

ბლოკი: №1
-0.10=715.50

რიგელი: რ-12.1

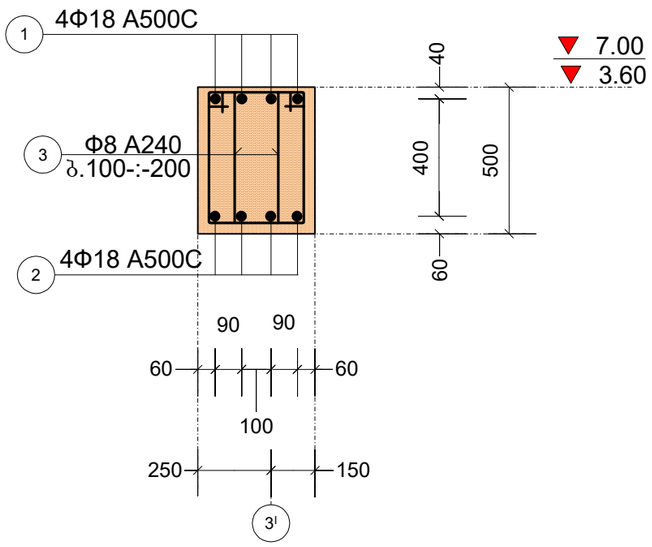

რიგელი: რ-8.1.2

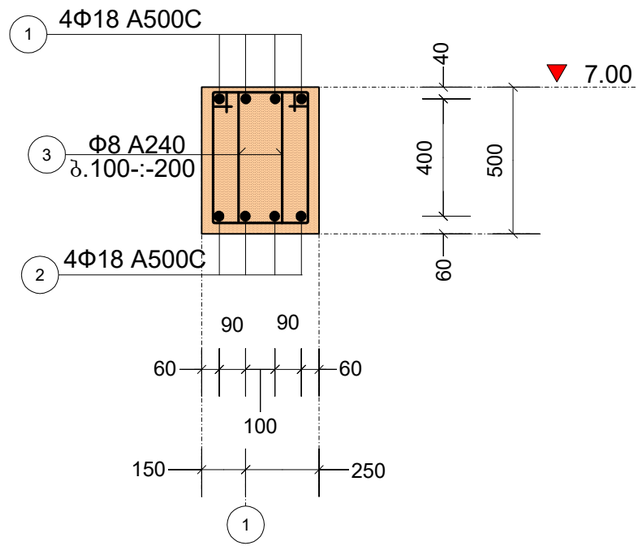

რიგელი: რ-8.1.2I

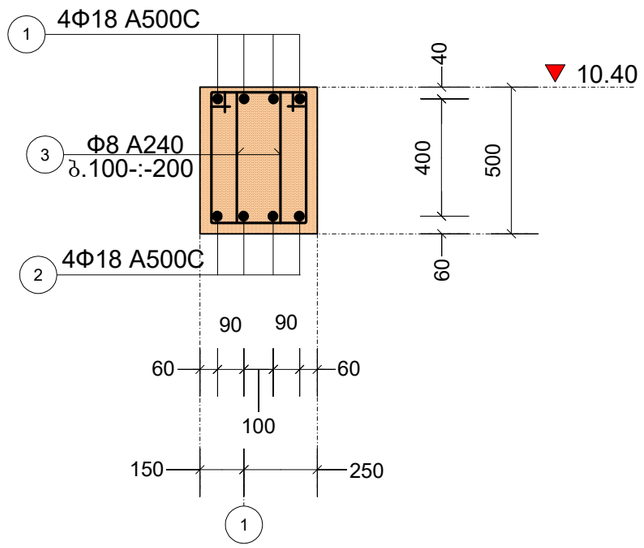

რიგელი: რ-10.1.2

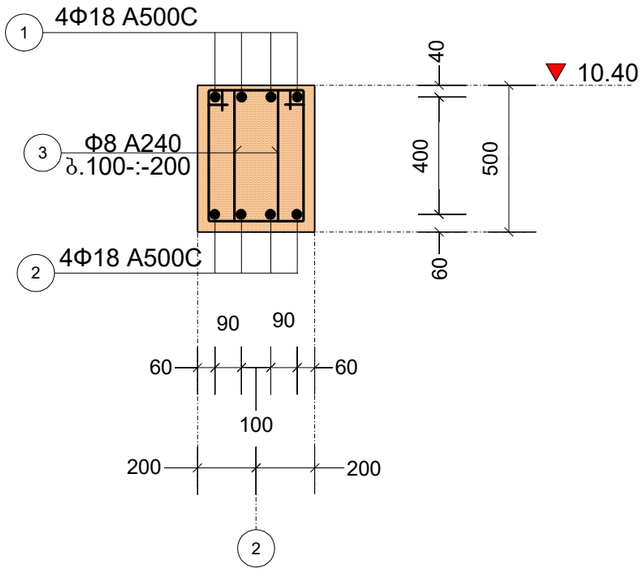

რიგელი: რ-12.1.2

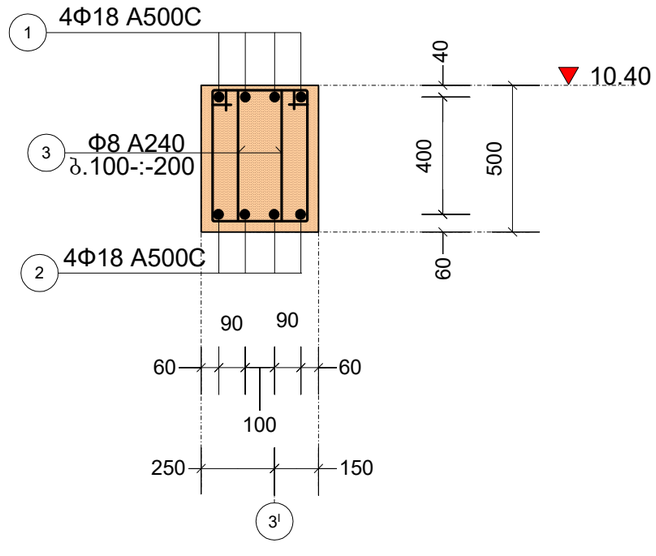

პროექტის სახელწოდება		
ინდივიდუალური საცხოვრებელი სახლის პროექტი, (კორექტირება) ქალაქ თბილისში, ბაგების საბჟეო უბანი ს/კ (01.14.09.004.519)		
თანამდებობა	გვარი	ხელმოწერა
დირექტორი	გ. ჭეჭელიშვილი	
არქიტექტორი	ე. ომანაძე	
კონსტრუქტორი	ნ. ქირთაძე	

მისამართი
ინდივიდუალური საცხოვრებელი სახლის პროექტი, ქალაქ თბილისში, ბაგების საბჟეო უბანი
შ.პ.ს. "რომალ გრუპ"

მასშტაბი	1:100	რიგელი: რ-12.1, რ-8.1.2, რ-8.1.2I, რ-10.1.2, რ-12.1.2 (არსებული)
თარიღი	2026	

სტადია	ფურცელი	ფურცლები
პრ	38	

არსებული

ბლოკი: №1
-0.10=715.50

რიგელი: რ-VI

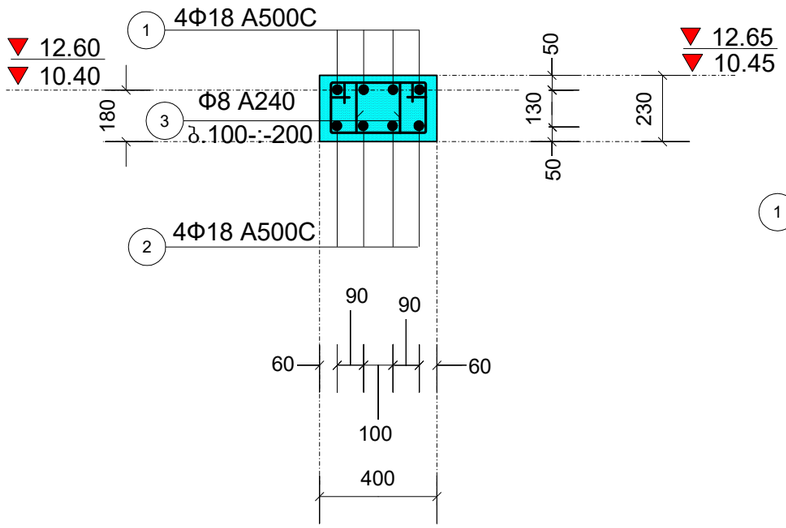

პერგოლა: პ-1, პ-2. (ელემენტები)

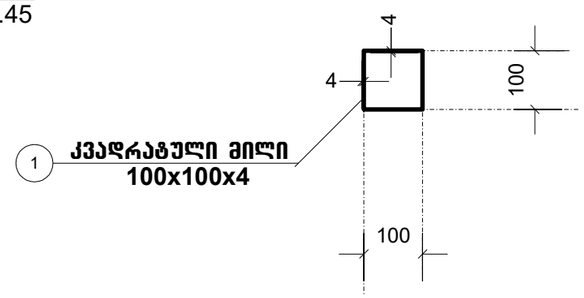

კედელი მონოლითური: კმ-1

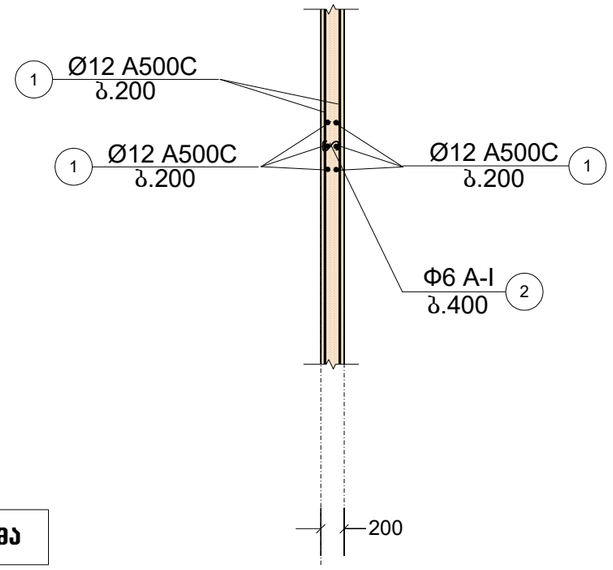

კედელი მონოლითური: კმ-1

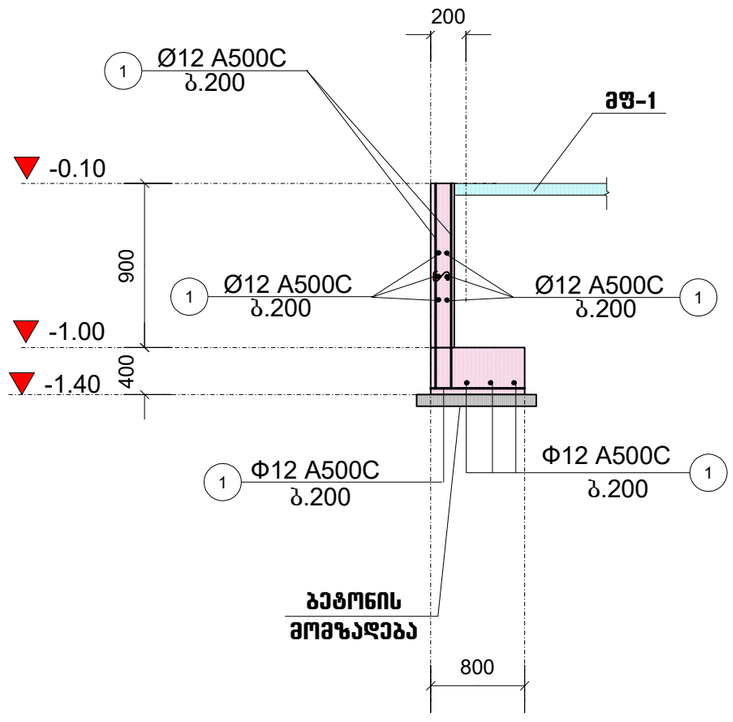

აუზის ფილის და კედლის სქემა

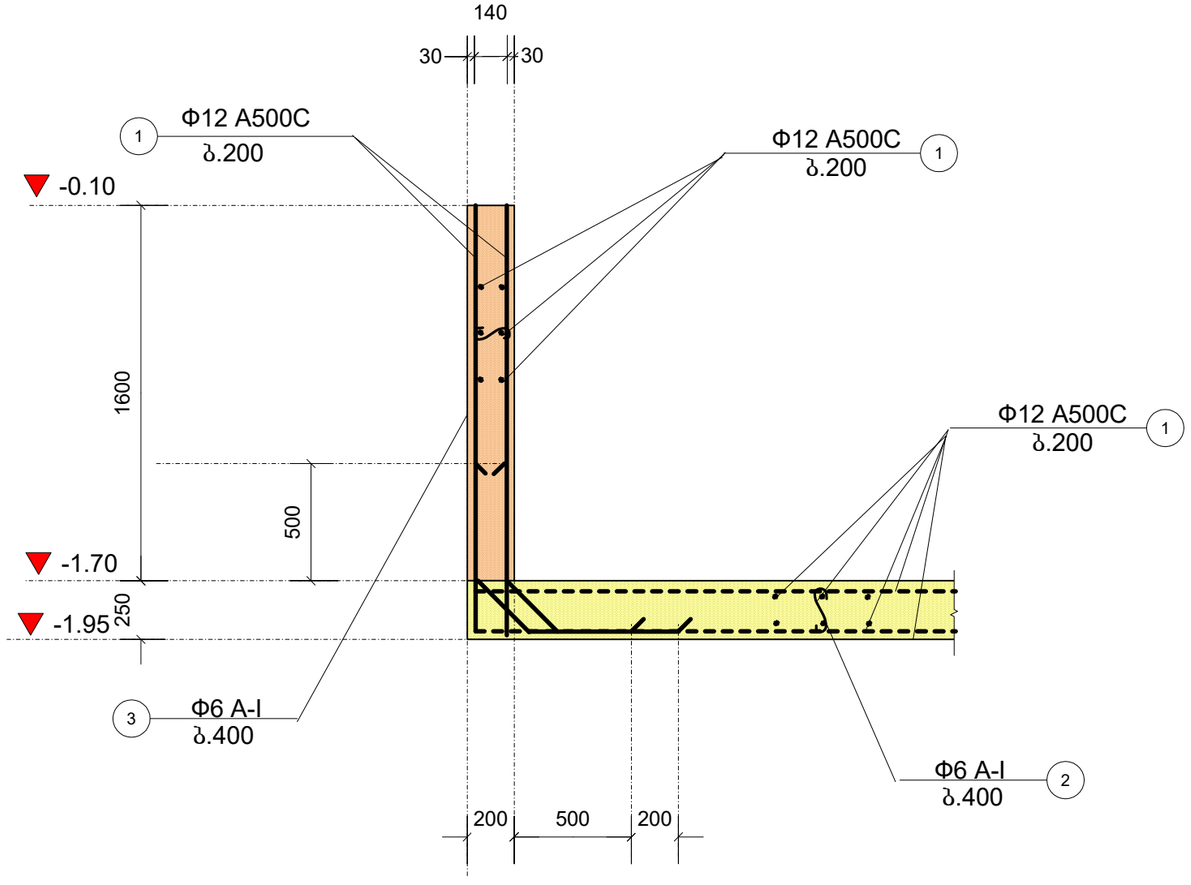

პროექტის სახელწოდება		
ინდივიდუალური საცხოვრებელი სახლის პროექტი. (კორექტირება) ქალაქ თბილისში, ბაგების საბუღო უბანი ს/კ (01.14.09.004.519)		
თანამდებობა	გვარი	ხელმოწერა
დირექტორი	გ. ჭეჭელიშვილი	
არქიტექტორი	ე. ომანაძე	
კონსტრუქტორი	ნ. კირთაძე	

მისამართი
ინდივიდუალური საცხოვრებელი სახლის პროექტი. ქალაქ თბილისში, ბაგების საბუღო უბანი
შ.პ.ს. "რიალ გრუპ"

მასშტაბი	1:100	რიგელი: რ-VI. პერგოლა: პ-1, პ-2. (ელემენტები). კედელი მონოლითური: კმ-1, კმ-I. აუზი (არსებული)
თარიღი	2017	

სტადია	ფურცელი	ფურცლები
პრ	39	

კორექტირება

ბლოკი: №1
-0.10=715.50

სვეტი: ს3-I.1

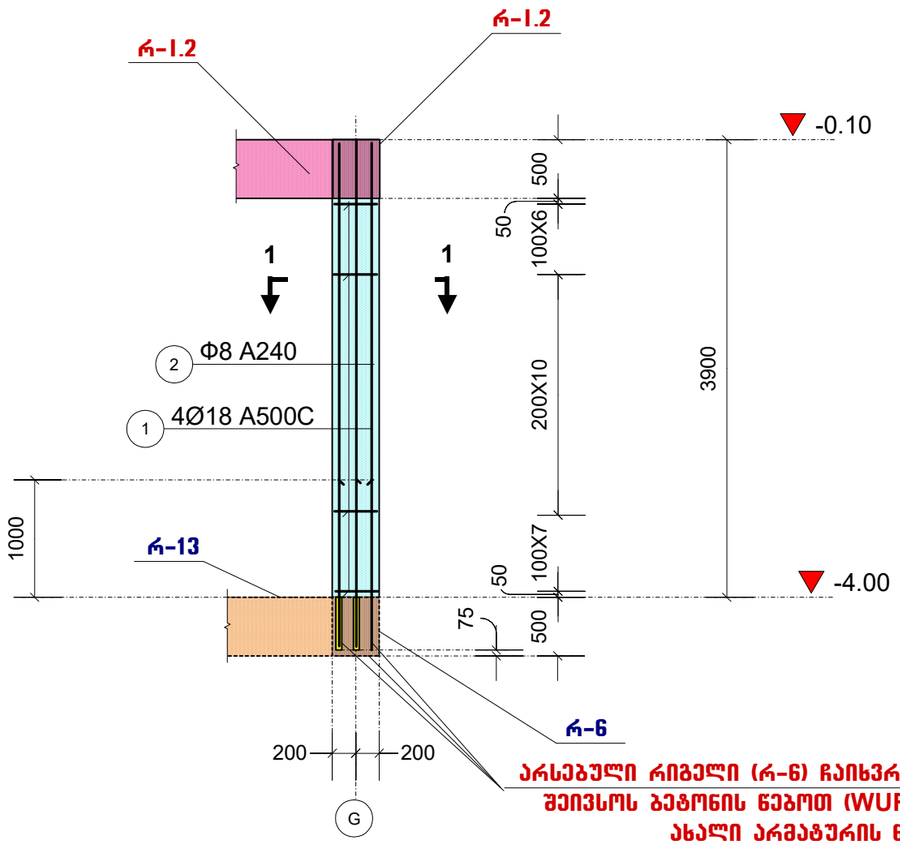

არსებული რიგელი (რ-6) ჩაიხერხოს პერფორატორით, შეივსოს ბეტონის წებოთი (WURT) და დამონტაჟდეს ახალი არმატურის ნაშვერები

1-1

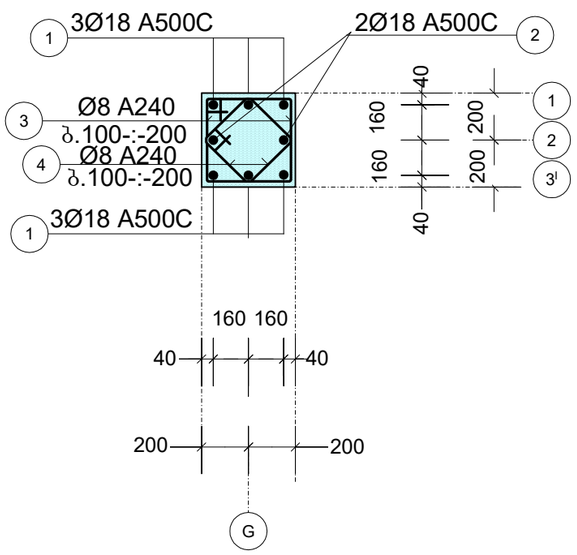

რიგელი: რ-I.1

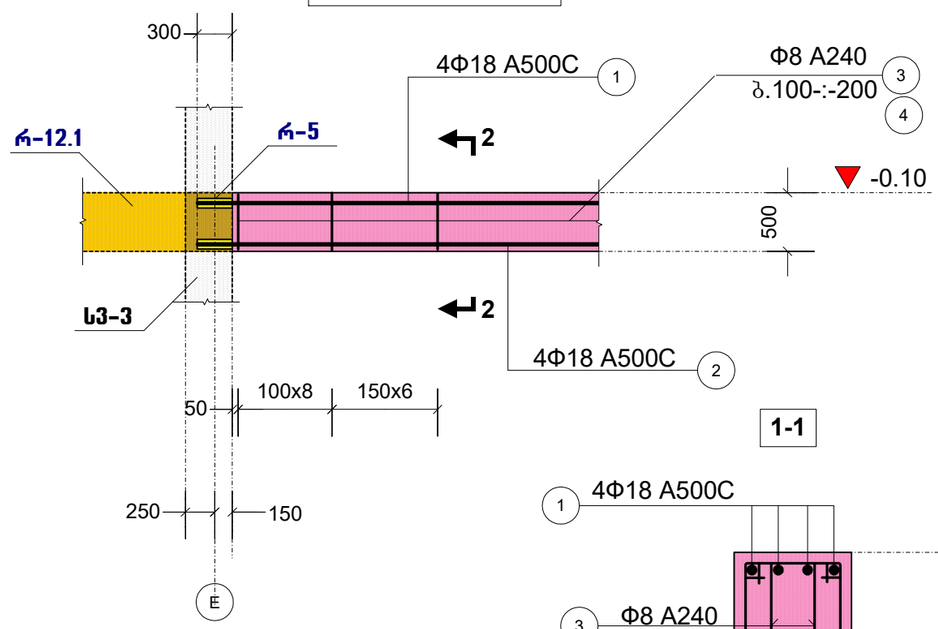

1-1

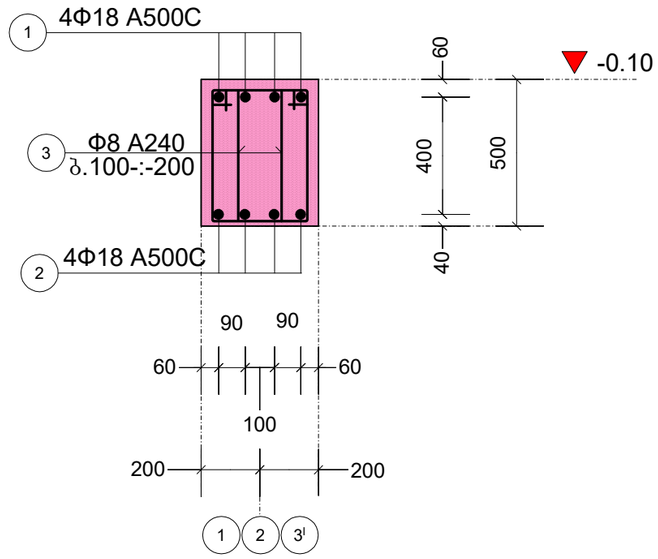

რიგელი: რ-I.2

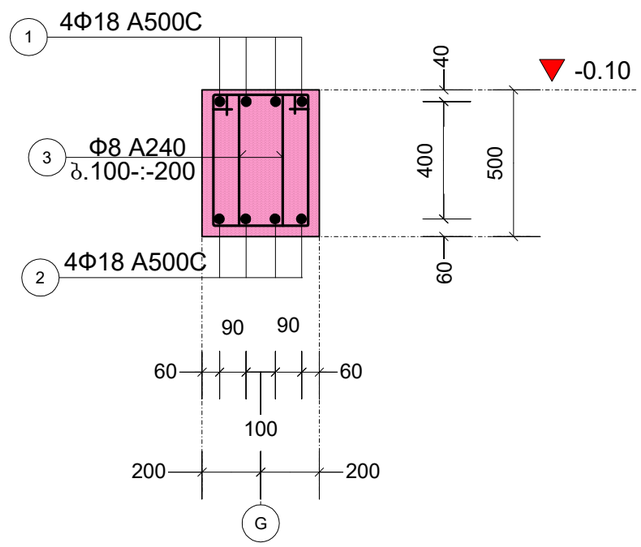

პროექტის სახელწოდება		
ინდივიდუალური საცხოვრებელი სახლის პროექტი. (კორექტირება) ქალაქ თბილისში, ბაგების საბყუო უბანი ს/ქ (01.14.09.004.519)		
თანამდებობა	გვარი	ხელმოწერა
დირექტორი	გ. მეჭელიშვილი	
არქიტექტორი	ე. ომანაძე	
კონსტრუქტორი	ნ. ქირთაძე	
მისამართი		
ინდივიდუალური საცხოვრებელი სახლის პროექტი, ქალაქ თბილისში, ბაგების საბყუო უბანი		
შ.პ.ს. "რომალ გრუპ"		
მასშტაბი	1:100	კორექტირება. სვეტი. I.1. რიგელი: რ-I.1. რ-I.2 (კორექტირება)
თარიღი	2017	
სტადია	ფურცელი	ფურცლები
პრ	40	

ბლოკი: №1
-0.10=715.50

გადახურვის მონოლითური ფილა: მფ-1, -3.10 ნიშნულზე. (საყალიბო, არსებული)

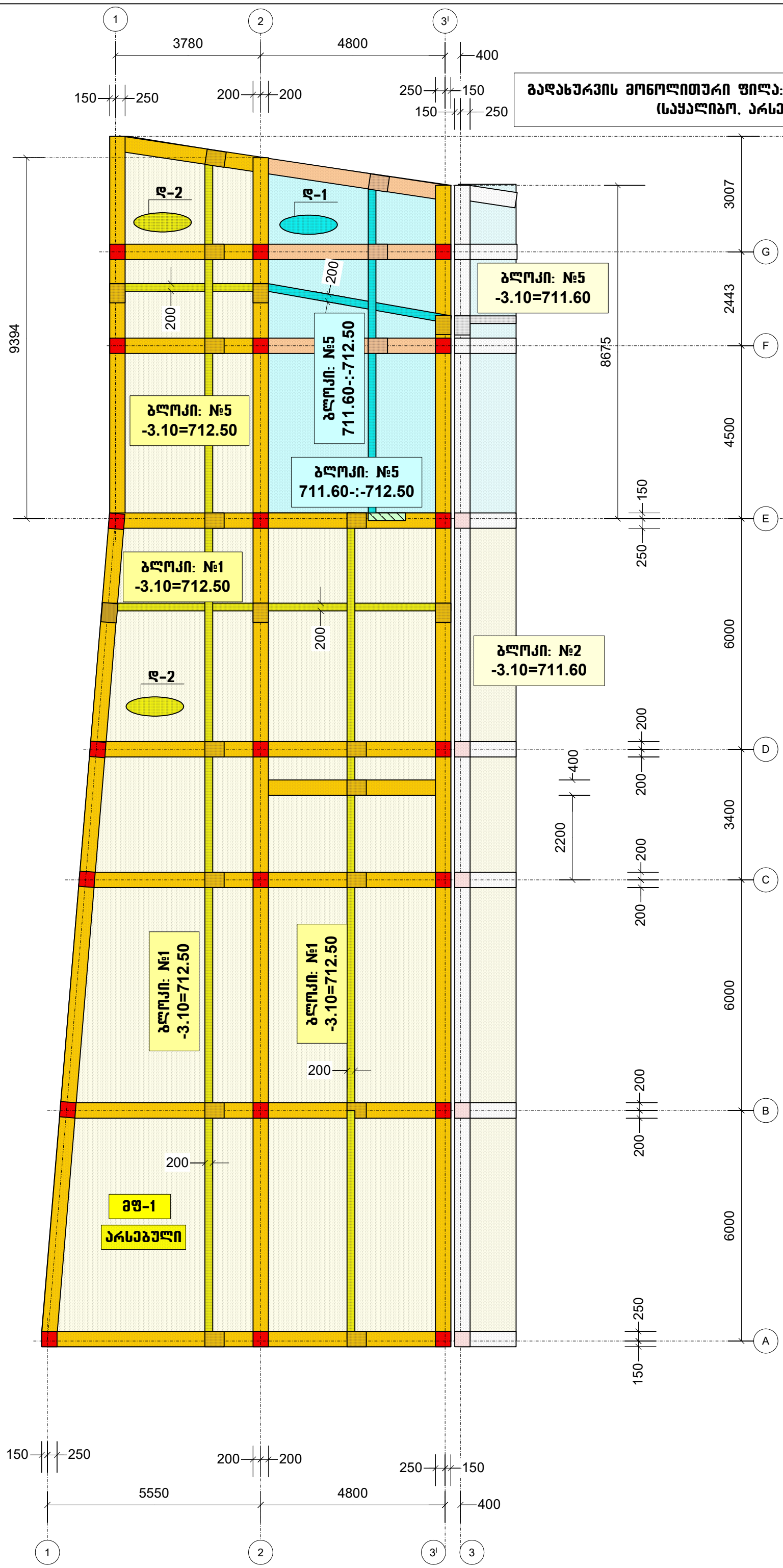

პროექტის სახელწოდება		
ინდივიდუალური საცხოვრებელი სახლის პროექტი, (კორექტირება) ქალაქ თბილისში, ბაგების საბჭოს უბანი ს/კ (01.14.09.004.519)		
თანამდებობა	გვარი	ხელმოწერა
დირექტორი	გ. მჭედლიშვილი	
არქიტექტორი	ე. ომანაძე	
კონსტრუქტორი	ნ. კირთაძე	

მისამართი
ინდივიდუალური საცხოვრებელი სახლის პროექტი, ქალაქ თბილისში, ბაგების საბჭოს უბანი
შ.პ.ს. "როიალ გროუფ"

მასშტაბი	1:100	გადახურვის მონოლითური ფილა: მფ-1, -3.10 ნიშნულზე. (საყალიბო, არსებული)
თარიღი	2026	

სტადია	ფურცელი	ფურცლები
პრ	41	

ბლოკი: №1
-0.10=715.50

გადახურვის მონოლითური ფილა: მფ-1, -3.10 ნიშნულზე. (არმირება, არსებული)

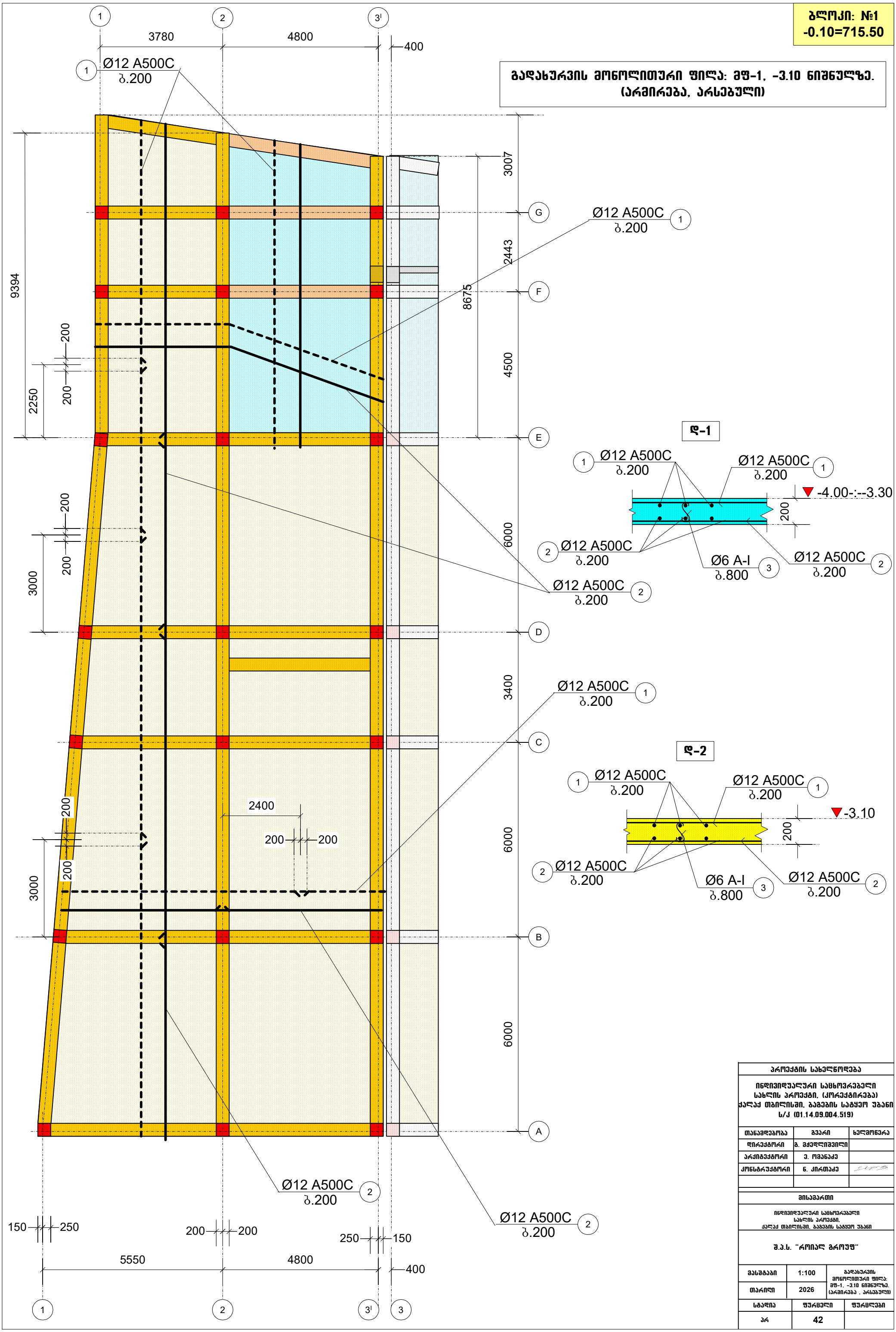

პროექტის სახელწოდება		
ინდივიდუალური საცხოვრებელი სახლის პროექტი. (კორექტირება) ქალაქ თბილისში, ბაგების საბჟეო უბანი ს/კ (01.14.09.004.519)		
თანამდებობა	გვარი	ხელმოწერა
დირექტორი	გ. მჭედლიშვილი	
არქიტექტორი	ე. ომანაძე	
კონსტრუქტორი	ნ. კირთაძე	

მისამართი
ინდივიდუალური საცხოვრებელი სახლის პროექტი, ქალაქ თბილისში, ბაგების საბჟეო უბანი
შ.პ.ს. "როიალ გრუფ"

მასშტაბი	1:100	გადახურვის მონოლითური ფილა: მფ-1, -3.10 ნიშნულზე. (არმირება , არსებული)
თარიღი	2026	

სტადია	ფურცელი	ფურცლები
პრ	42	

გადახურვის მონოლითური ფილა: მფ-2, -0.10 ნიშნულზე. (საყალიბო, კორექტირებული)

ბლოკი: №1
-0.10=715.50

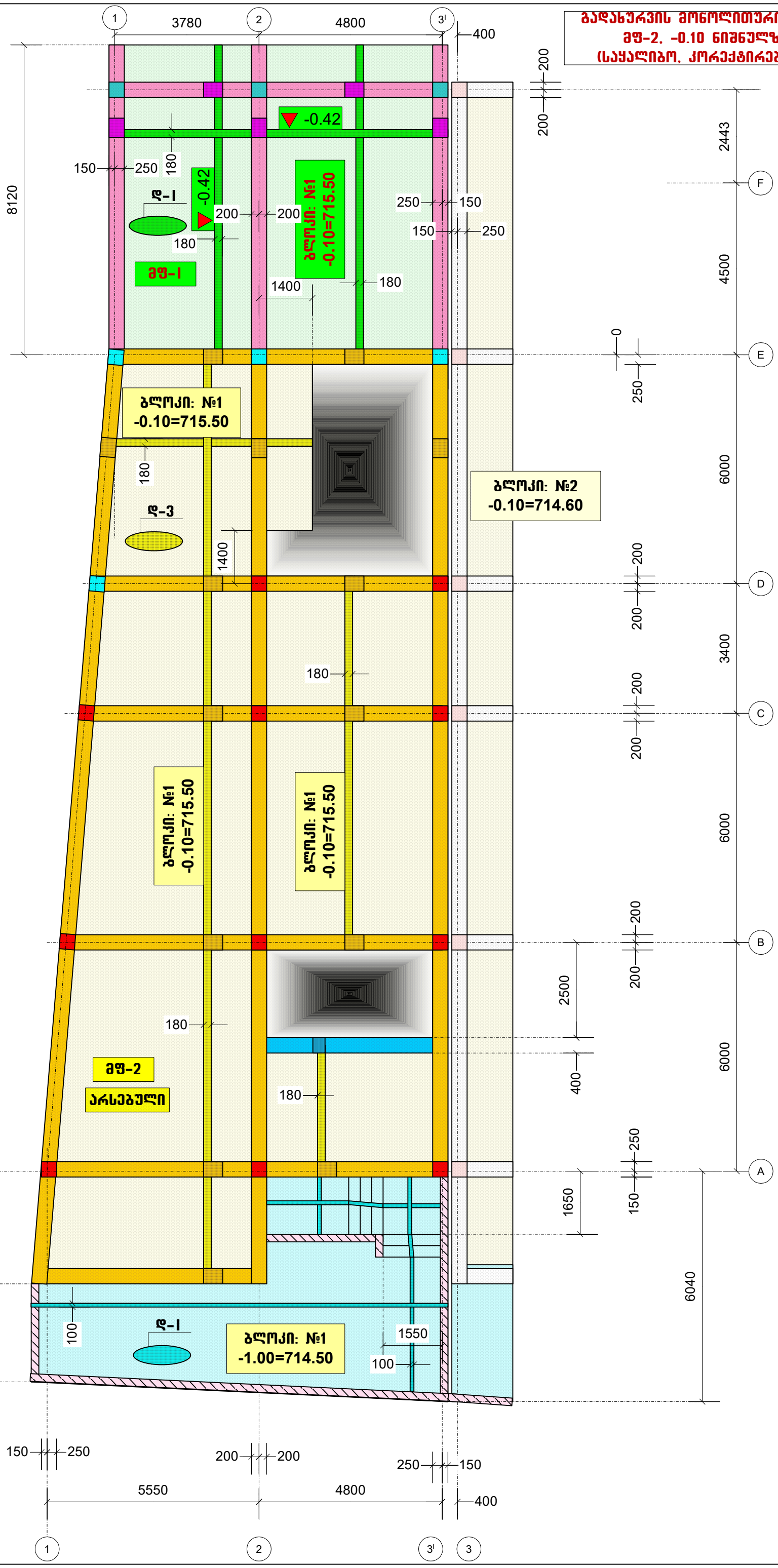

პროექტის სახელწოდება		
ინდივიდუალური საცხოვრებელი სახლის პროექტი, (კორექტირება) ქალაქ თბილისში, ბაგების საბყეო უბანი ს/კ (01.14.09.004.519)		
თანამდებობა	გვარი	ხელმოწერა
დირექტორი	გ. მჭედლიშვილი	
არქიტექტორი	ე. ომანაძე	
კონსტრუქტორი	ნ. კირთაძე	

მისამართი
ინდივიდუალური საცხოვრებელი სახლის პროექტი, ქალაქ თბილისში, ბაგების საბყეო უბანი
შ.პ.ს. "როიალ გრუფ"

მასშტაბი	1:100	გადახურვის მონოლითური ფილა: მფ-2, -0.10 ნიშნულზე. (საყალიბო, კორექტირებული)
თარიღი	2026	

სტადია	ფურცელი	ფურცლები
პრ	43	

ბლოკი: №1
-0.10=715.50

გადახურვის მონოლითური ფილა: მფ-2, -0.10 ნიშნულზე. (არმირება, კორექტირებული)

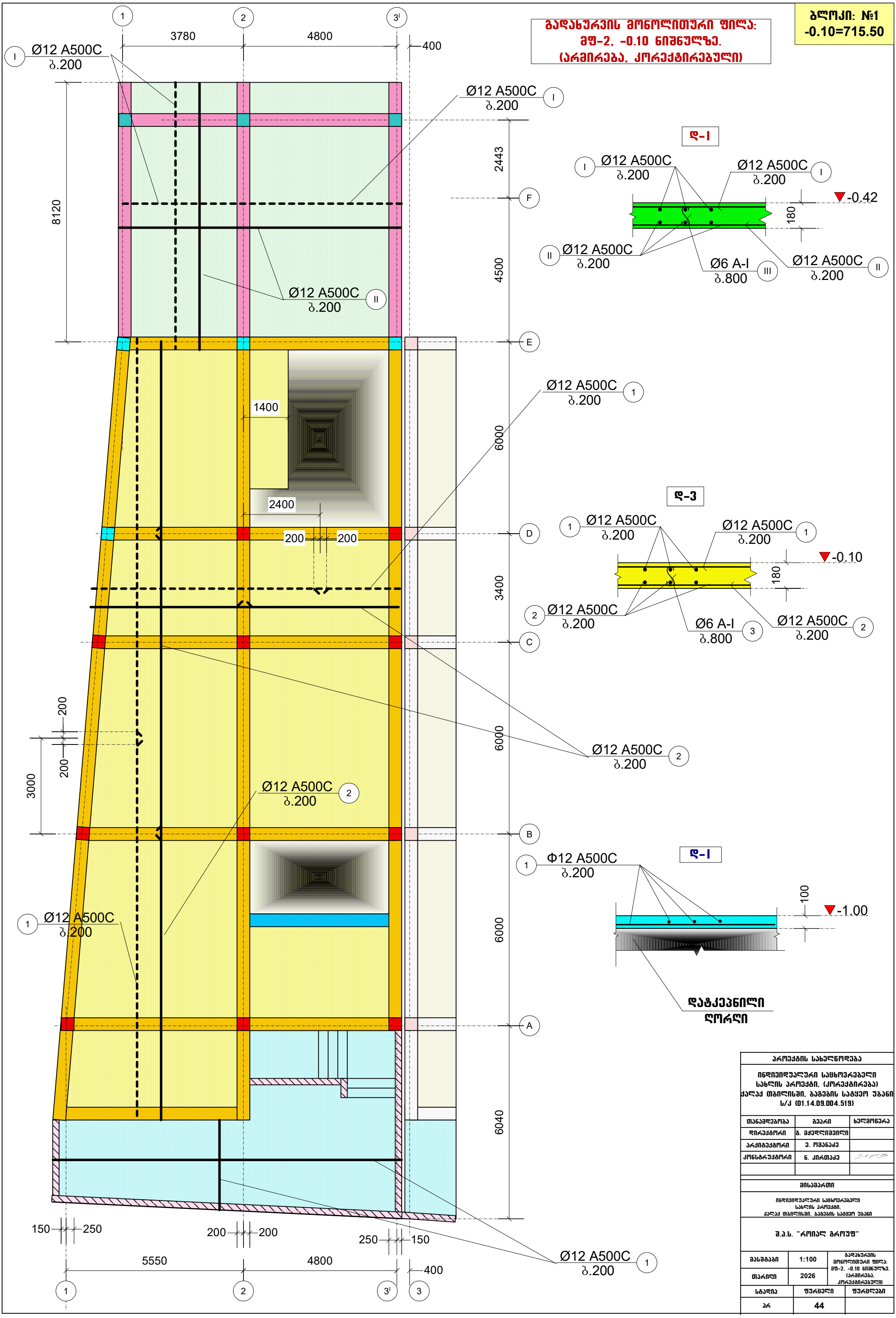

დ-I

დ-3

დ-I

დატკეპნილი ღორღი

პროექტის სახელწოდება		
ინდივიდუალური საცხოვრებელი სახლის პროექტი, (კორექტირება) ქალაქ თბილისში, ბაგების საბყეო უბანი ს/კ (01.14.09.004.519)		
თანამდებობა	გვარი	ხელმოწერა
დირექტორი	გ. მჭედლიშვილი	
არქიტექტორი	ე. ომანაძე	
კონსტრუქტორი	ნ. კირთაძე	

მისამართი
ინდივიდუალური საცხოვრებელი სახლის პროექტი, ქალაქ თბილისში, ბაგების საბყეო უბანი
შ.პ.ს. "როიალ გრუფ"

მასშტაბი	1:100	გადახურვის მონოლითური ფილა: მფ-2, -0.10 ნიშნულზე. (არმირება, კორექტირებული)
თარიღი	2026	

სტადია	ფურცელი	ფურცლები
პრ	44	

ձեղքում: №1
-0.10=715.50

ձեղնահարկի հատակի ջրամեկուսիչ ծածկույթի հատակագիծ. ձող-3, 3.60 մոտիվով ամրանավորում. (ներքնակ, մաստիկային)

ծրագրի անվանում	ճարտարապետական մասեր. (ՃՄ) ՆԱԽԱԳԻԾ. ձեղնահարկի ջրամեկուսիչ ծածկույթի հատակագիծ	
	Ա/Ջ (01.14.09.004.519)	
գլխավոր ճարտարապետ	ա. ձայնորդյան	
գլխավոր մասնագետ	Ջ. ՊԵՏՐՈՍՅԱՆ	
կատարող	Ջ. ՄՈՎՍԻՍՅԱՆ	
ՀԱՄԱՁԱՅՆԱԳԻՐ		
ՊԵՏԱԿԱՆ ՀԱՍՏԱՏՈՒԹՅՈՒՆՆԵՐԻ ԿԱՌԱՎԱՐՄԱՆ ՀԱՄԱՐ ՊԵՏԱԿԱՆ ՈՉ ԱՌԵՎՏՐԱՅԻՆ ԿԱԶՄԱԿԵՐՊՈՒԹՅՈՒՆ «ՀԱՅԿԱԿԱՆ ԱՅԳԱԲԱՆԱԿԱՆ ԱԿԱԴԵՄԻԱ»		
ՀՀ, ք. Երևան, Կոմիտաս 49/2		
ՀՀ ՊՈԱԿ-ի ՀՀ ՄՇԱԿՈՒՅԹԻ ՊԱՀՊԱՆՈՒԹՅԱՆ ԿԵՆՏՐՈՆ		
ՀՀ, ք. Երևան, Կոմիտաս 49/2		
ՀՀ ՊՈԱԿ-ի ՀՀ ՄՇԱԿՈՒՅԹԻ ՊԱՀՊԱՆՈՒԹՅԱՆ ԿԵՆՏՐՈՆ «ՀՀ, ք. Երևան, Կոմիտաս 49/2 ՀՀ ՊՈԱԿ-ի ՀՀ ՄՇԱԿՈՒՅԹԻ ՊԱՀՊԱՆՈՒԹՅԱՆ ԿԵՆՏՐՈՆ» ՍՊԸ-ի ՀՀ, ք. Երևան, Կոմիտաս 49/2 ՀՀ ՊՈԱԿ-ի ՀՀ ՄՇԱԿՈՒՅԹԻ ՊԱՀՊԱՆՈՒԹՅԱՆ ԿԵՆՏՐՈՆ «ՀՀ, ք. Երևան, Կոմիտաս 49/2 ՀՀ ՊՈԱԿ-ի ՀՀ ՄՇԱԿՈՒՅԹԻ ՊԱՀՊԱՆՈՒԹՅԱՆ ԿԵՆՏՐՈՆ» ՍՊԸ-ի		
ՀՀ, ք. Երևան, Կոմիտաս 49/2		
ՀՀ ՊՈԱԿ-ի ՀՀ ՄՇԱԿՈՒՅԹԻ ՊԱՀՊԱՆՈՒԹՅԱՆ ԿԵՆՏՐՈՆ «ՀՀ, ք. Երևան, Կոմիտաս 49/2 ՀՀ ՊՈԱԿ-ի ՀՀ ՄՇԱԿՈՒՅԹԻ ՊԱՀՊԱՆՈՒԹՅԱՆ ԿԵՆՏՐՈՆ» ՍՊԸ-ի ՀՀ, ք. Երևան, Կոմիտաս 49/2 ՀՀ ՊՈԱԿ-ի ՀՀ ՄՇԱԿՈՒՅԹԻ ՊԱՀՊԱՆՈՒԹՅԱՆ ԿԵՆՏՐՈՆ «ՀՀ, ք. Երևան, Կոմիտաս 49/2

ბლოკი: №1
-0.10=715.50

გადახურვის მონოლითური ფილა: მფ-3, 3.60 ნიშნულზე. (არმირება, არსებული)

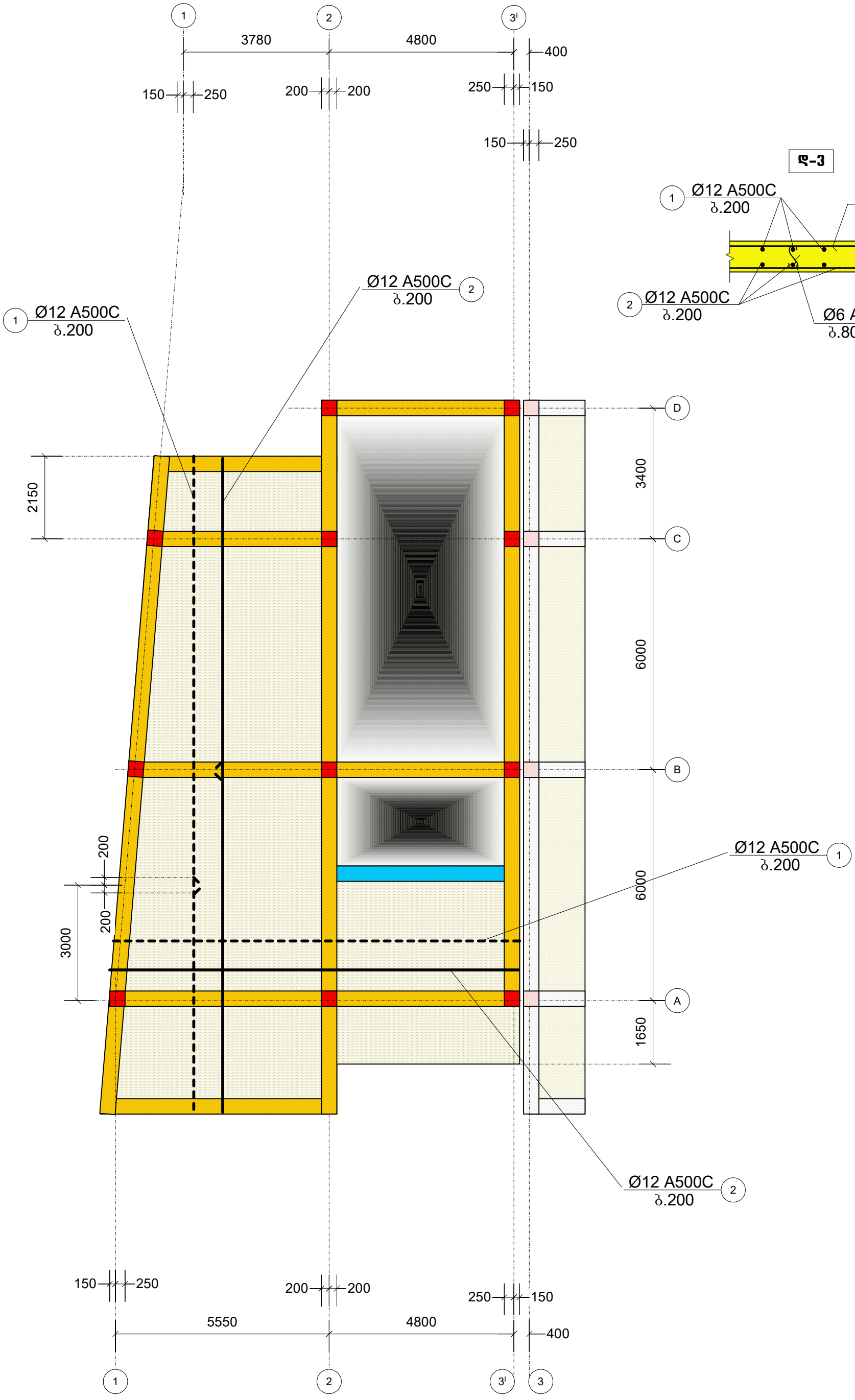

პროექტის სახელწოდება
ინდივიდუალური საცხოვრებელი სახლის პროექტი, (კორექტირება) ქალაქ თბილისში, ბაგების საბყეო უბანი ს/კ (01.14.09.004.519)

თანამდებობა	გვარი	ხელმოწერა
დირექტორი	გ. მჭედლიშვილი	
არქიტექტორი	ე. ომანაძე	
კონსტრუქტორი	ნ. ქირთაძე	

მისამართი
ინდივიდუალური საცხოვრებელი სახლის პროექტი, ქალაქ თბილისში, ბაგების საბყეო უბანი
შ.პ.ს. "როიალ გრუფ"

მასშტაბი	1:100	გადახურვის მონოლითური ფილა: მფ-3, 3.60 ნიშნულზე. (არმირება, არსებული)
თარიღი	2026	

სტადია	ფურცელი	ფურცლები
პრ	46	

გადახურვის მონოლითური ფილა: მფ-4, 7.00 ნიშნულზე. (საყალიბო, არსებული)

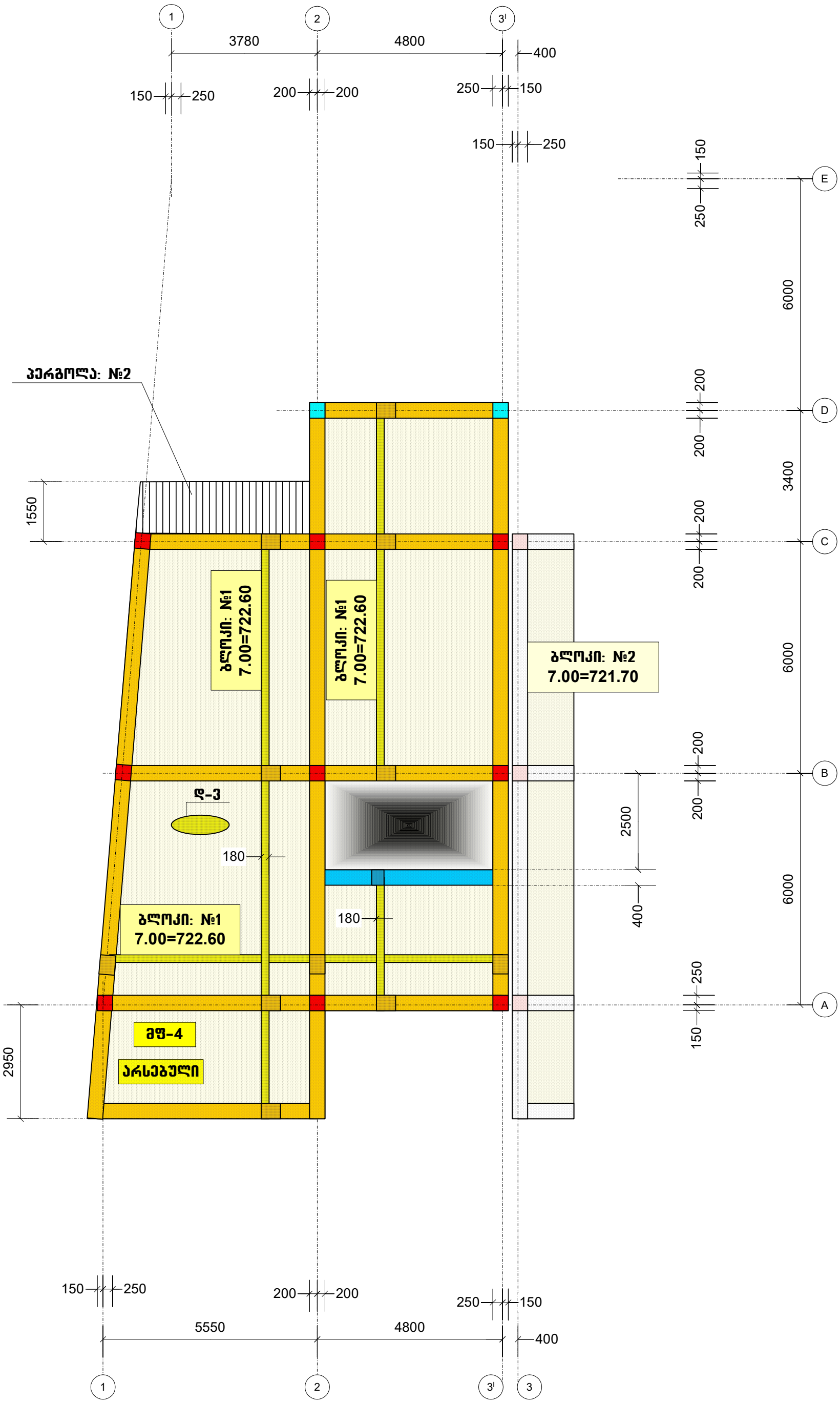

პროექტის სახელწოდება		
ინდივიდუალური საცხოვრებელი სახლის პროექტი. (კორექტირება) ქალაქ თბილისში, ბაგების საბჟეო უბანი ს/კ (01.14.09.004.519)		
თანამდებობა	გვარი	ხელმოწერა
დირექტორი	გ. მჭედლიშვილი	
არქიტექტორი	ე. ომანაძე	
კონსტრუქტორი	ნ. კირთაძე	

მისამართი
ინდივიდუალური საცხოვრებელი სახლის პროექტი, ქალაქ თბილისში, ბაგების საბჟეო უბანი
შ.პ.ს. "როიალ გროუფ"

მასშტაბი	1:100	გადახურვის მონოლითური ფილა: მფ-4, 7.00 ნიშნულზე. (საყალიბო, არსებული)
თარიღი	2026	

სტადია	ფურცელი	ფურცლები
პრ	47	

ბლოკი: №1
-0.10=715.50

გადახურვის მონოლითური ფილა: მფ-4, 7.00 ნიშნულზე. (არმირება, არსებული)

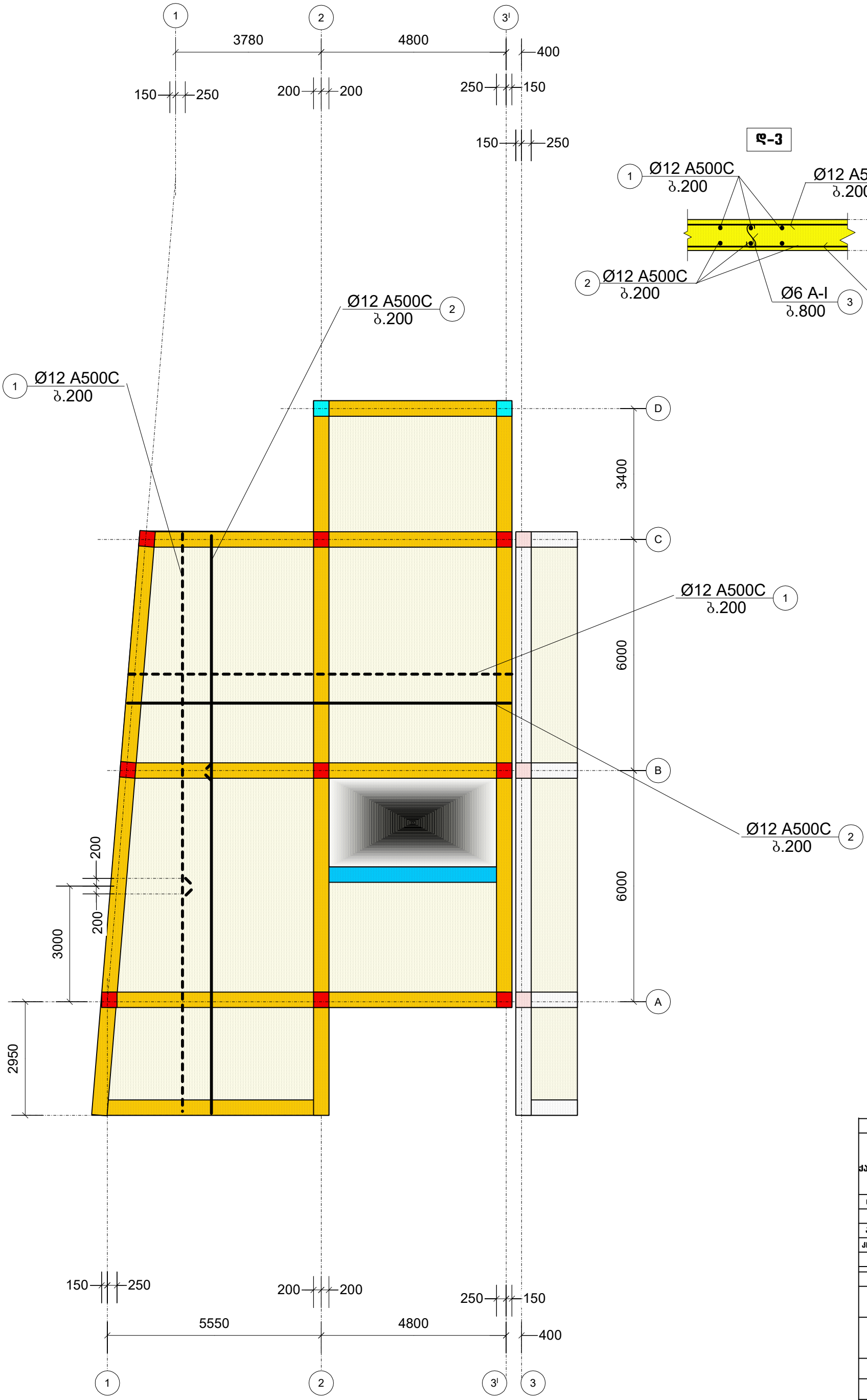

დ-3

პროექტის სახელწოდება		
ინდივიდუალური საცხოვრებელი სახლის პროექტი, (კორექტირება) ქალაქ თბილისში, ბაგების საბყეო უბანი ს/კ (01.14.09.004.519)		
თანამდებობა	გვარი	ხელმოწერა
დირექტორი	გ. მჭედლიშვილი	
არქიტექტორი	ე. ომანაძე	
კონსტრუქტორი	ნ. კირთაძე	

მისამართი
ინდივიდუალური საცხოვრებელი სახლის პროექტი, ქალაქ თბილისში, ბაგების საბყეო უბანი
შ.პ.ს. "როიალ გროუფ"

მასშტაბი	1:100	გადახურვის მონოლითური ფილა: მფ-4, 7.00 ნიშნულზე. (არმირება, არსებული)
თარიღი	2026	

სტადია	ფურცელი	ფურცლები
პრ	48	

გადახურვის მონოლითური ფილა: მფ-5, 10.40 ნიშნულზე. (საყალიბო, არსებული)

ბლოკი: №1
-0.10=715.50

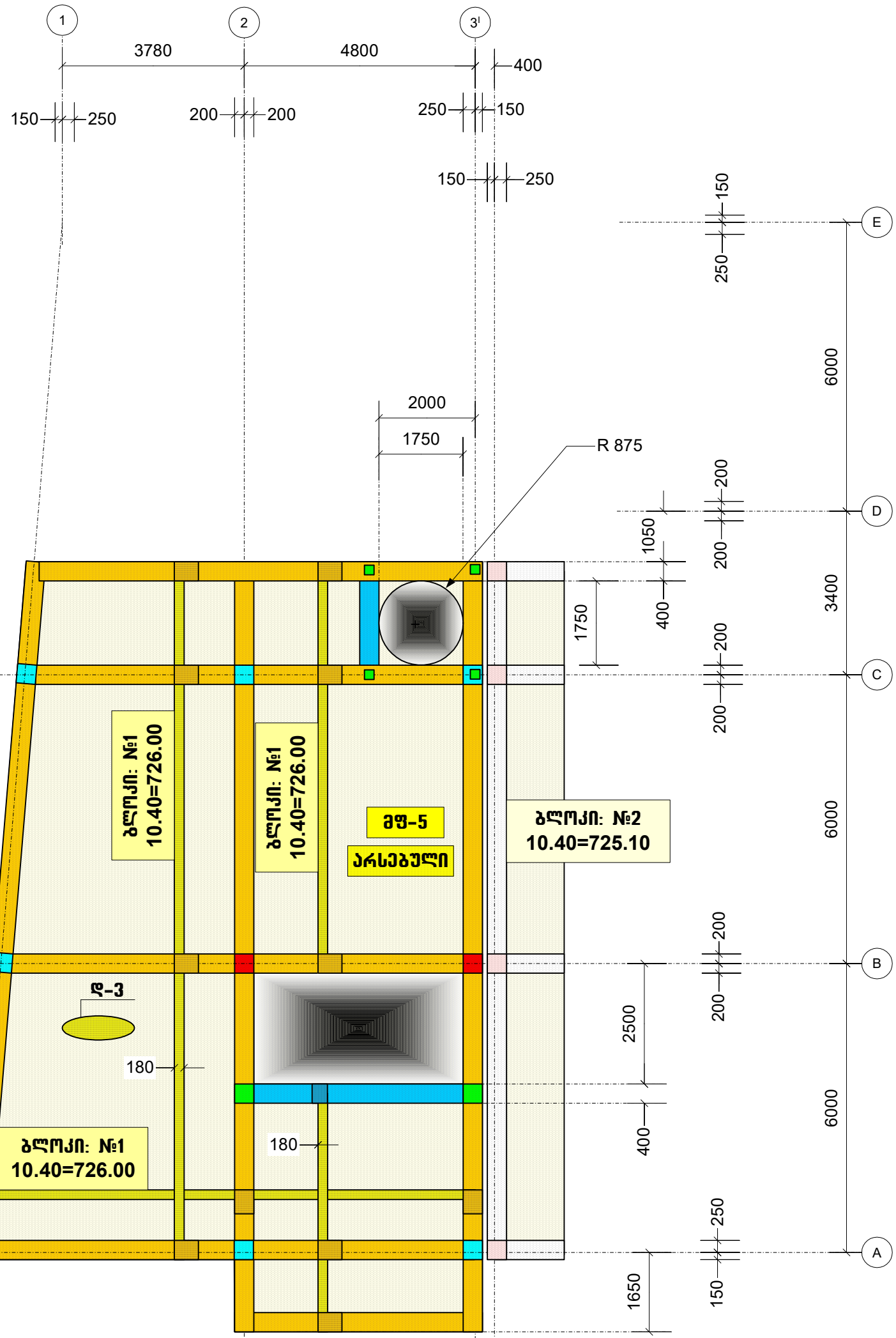

პროექტის სახელწოდება		
ინდივიდუალური საცხოვრებელი სახლის პროექტი. (კორექტირება) ქალაქ თბილისში, ბაგების საბჟეო უბანი ს/კ (01.14.09.004.519)		
თანამდებობა	გვარი	ხელმოწერა
დირექტორი	გ. მჭედლიშვილი	
არქიტექტორი	ე. ომანაძე	
კონსტრუქტორი	ნ. კირთაძე	

მისამართი
ინდივიდუალური საცხოვრებელი სახლის პროექტი, ქალაქ თბილისში, ბაგების საბჟეო უბანი
შ.პ.ს. "როიალ გრუფ"

მასშტაბი	1:100	გადახურვის მონოლითური ფილა: მფ-5, 10.40 ნიშნულზე. (საყალიბო, არსებული)
თარიღი	2026	

სტადია	ფურცელი	ფურცლები
პრ	49	

გადახურვის მონოლითური ფილა: მფ-5, 10.40 ნიშნულზე. (არმირება, არსებული)

ბლოკი: №1
-0.10=715.50

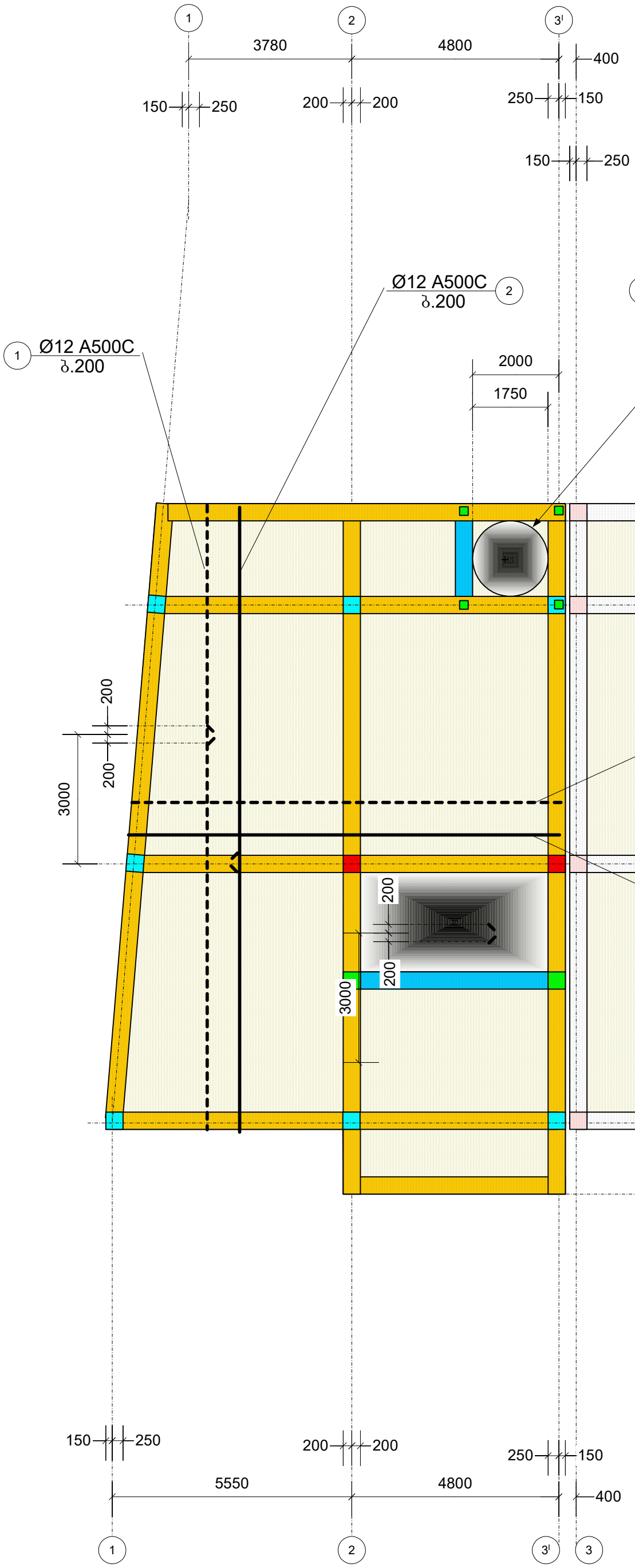

დ-3

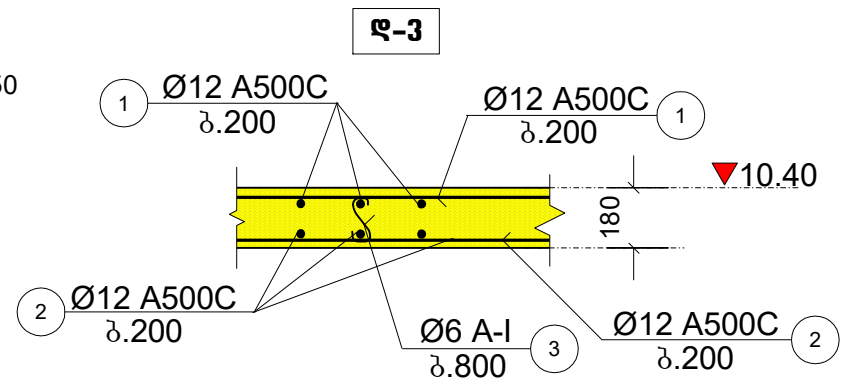

პროექტის სახელწოდება		
ინდივიდუალური საცხოვრებელი სახლის პროექტი. (კორექტირება) ქალაქ თბილისში, ბაგების საბჟეო უბანი ს/კ (01.14.09.004.519)		
თანამდებობა	გვარი	ხელმოწერა
დირექტორი	გ. მჭედლიშვილი	
არქიტექტორი	ე. ომანაძე	
კონსტრუქტორი	ნ. კირთაძე	

მისამართი
ინდივიდუალური საცხოვრებელი სახლის პროექტი, ქალაქ თბილისში, ბაგების საბჟეო უბანი
შ.პ.ს. "როიალ გრუფ"

მასშტაბი	1:100	გადახურვის მონოლითური ფილა: მფ-5, 10.40 ნიშნულზე. (არმირება, არსებული)
თარიღი	2026	

სტადია	ფურცელი	ფურცლები
პრ	50	

გადახურვის მონოლითური ფილა: მფ-6, 12.60 ნიშნულზე. (საყალიბო, არსებული)

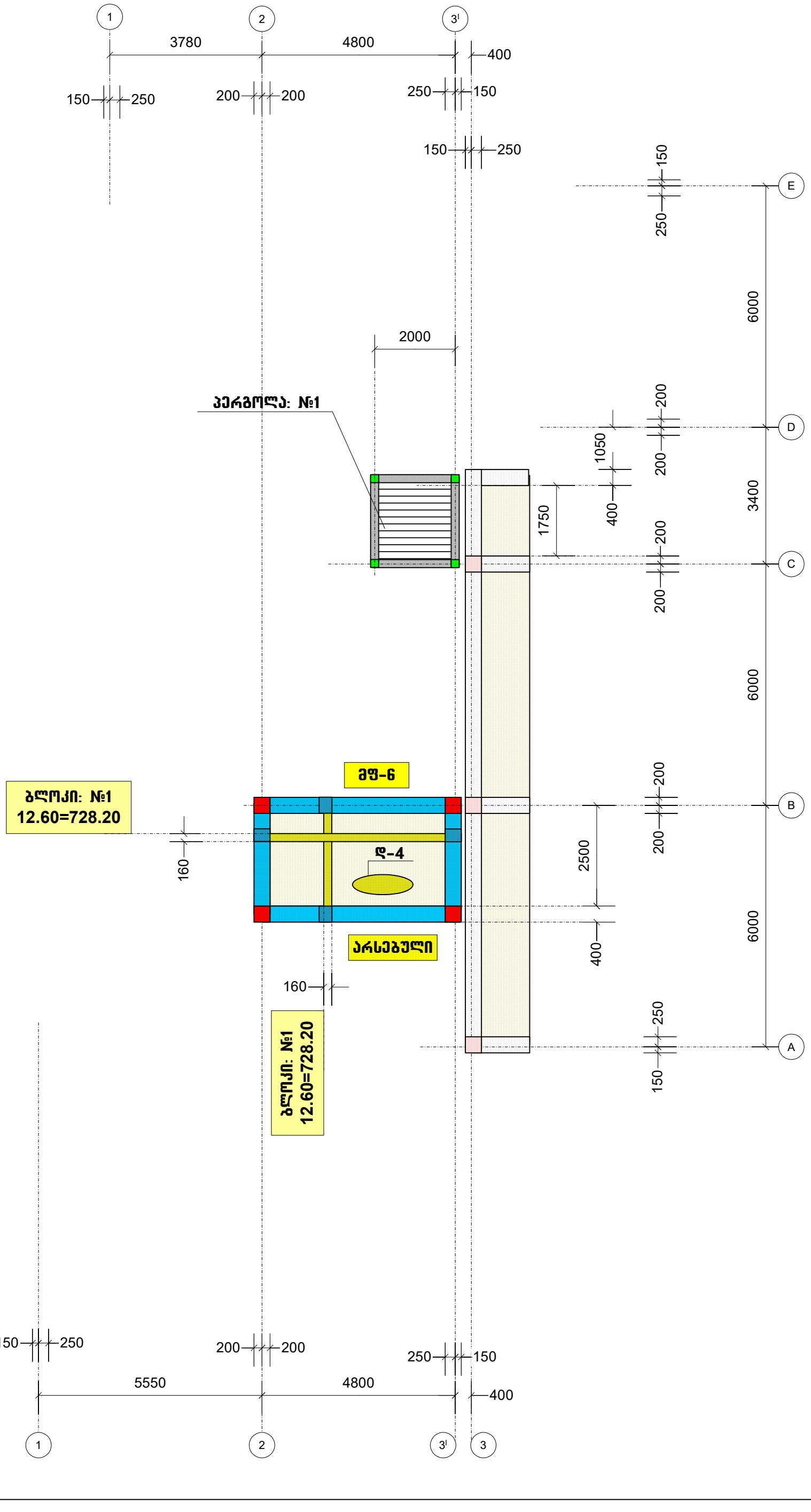

პროექტის სახელწოდება		
ინდივიდუალური საცხოვრებელი სახლის პროექტი, (კორექტირება) ქალაქ თბილისში, ბაგების საბყუო უბანი ს/კ (01.14.09.004.519)		
თანამდებობა	გვარი	ხელმოწერა
დირექტორი	გ. მჭედლიშვილი	
არქიტექტორი	ე. ომანაძე	
კონსტრუქტორი	ნ. ქირთაძე	

მისამართი
ინდივიდუალური საცხოვრებელი სახლის პროექტი, ქალაქ თბილისში, ბაგების საბყუო უბანი
შ.პ.ს. "როიალ გროუფ"

მასშტაბი	1:100	გადახურვის მონოლითური ფილა: მფ-6, 12.60 ნიშნულზე. (საყალიბო, არსებული)
თარიღი	2026	

სტადია	ფურცელი	ფურცლები
პრ	51	

ბლოკი: №1
-0.10=715.50

გადახურვის მონოლითური ფილა: მფ-6, 12.60 ნიშნულზე. (არმირება, არსებული)

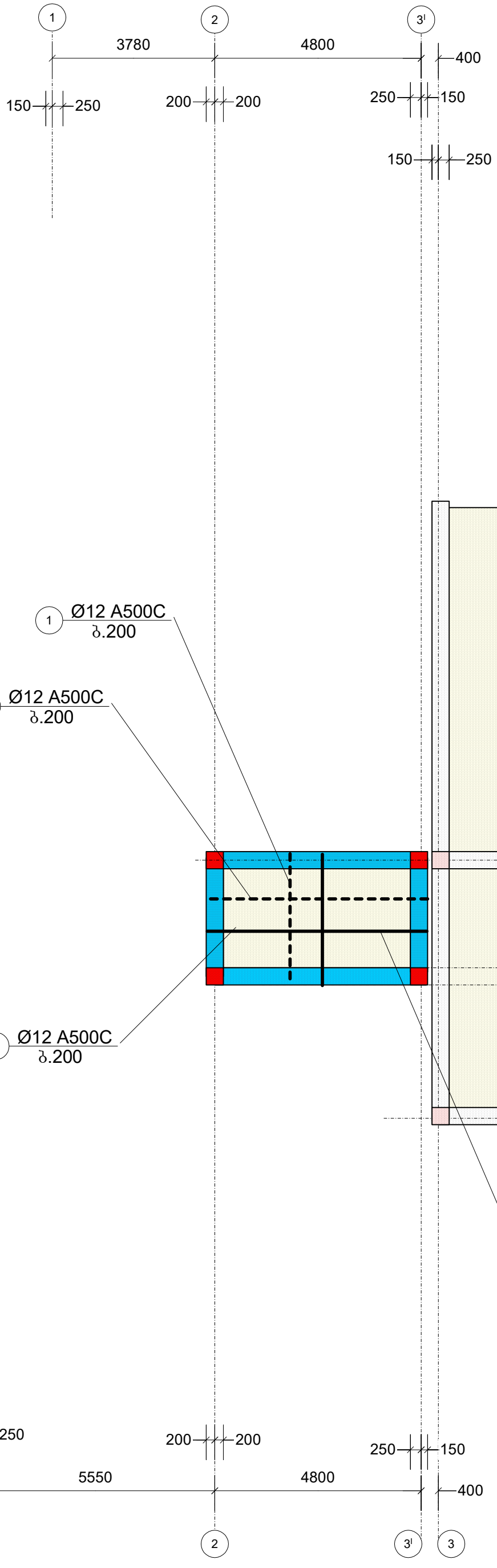

დ-4

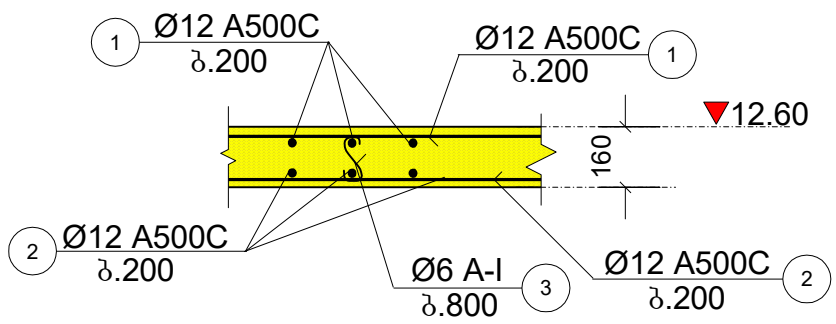

პროექტის სახელწოდება		
ინდივიდუალური საცხოვრებელი სახლის პროექტი, (კორექტირება) ქალაქ თბილისში, ბაგების საბყეო უბანი ს/კ (01.14.09.004.519)		
თანამდებობა	გვარი	ხელმოწერა
დირექტორი	გ. მჭედლიშვილი	
არქიტექტორი	ე. ომანაძე	
კონსტრუქტორი	ნ. ქირთაძე	

მისამართი
ინდივიდუალური საცხოვრებელი სახლის პროექტი, ქალაქ თბილისში, ბაგების საბყეო უბანი
შ.პ.ს. "როიალ გრუფ"

მასშტაბი	1:100	გადახურვის მონოლითური ფილა: მფ-6, 12.60 ნიშნულზე. (არმირება, არსებული)
თარიღი	2026	

სტადია	ფურცელი	ფურცლები
პრ	52	

Ведомость

Лист: №1
-0.10=715.50

Монтажная схема плиты перекрытия -0.10--:--3.60 балки ж/б сборной -0.10-:-3.60 (01.14.09.004.519) Ь/з

Марка элемента	Количество	Примечание
Ригель	3	
Ригель	6	

Примечания

1. Монтаж вести согласно "Инструкции по монтажу железобетонных конструкций зданий и сооружений".
2. Все закладные детали ригелей и плит перекрытия окрасить масляной краской за два раза.

Масштаб	1:100	Плита перекрытия балки -0.10--:-3.60 балки перекрытия (монтаж)
Стадия	Лист	Листов
Р	53	
Инв.№ подл.	Подпись и дата	Взам.инв.№

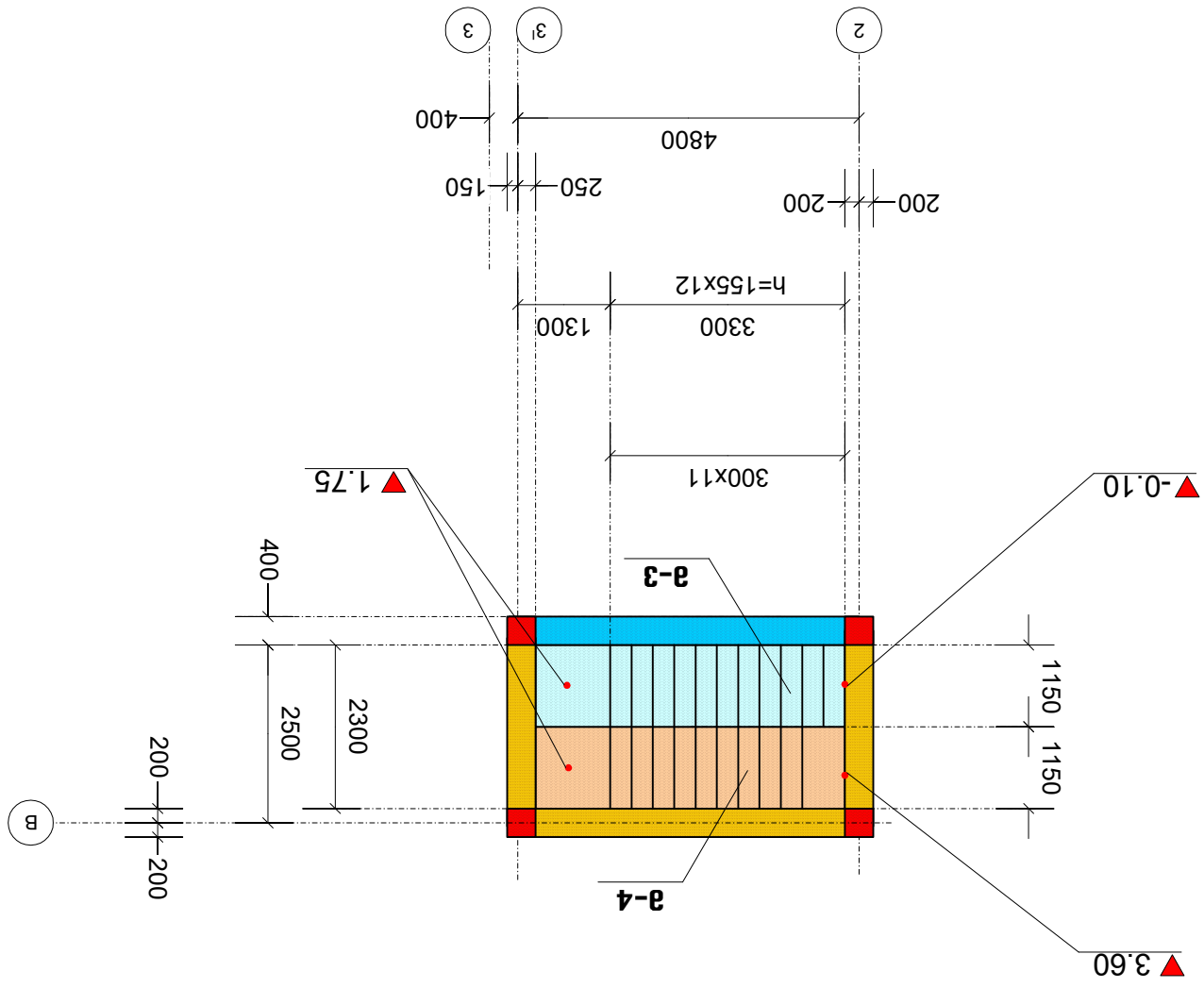

ՀԱՇՎԱՐԿՈՂ	ՄԱՐՏԻՆ ՍԱՐԳՍՅԱՆ	
ԳԼԽԱՎՈՐ ՃԱՐՏԱՐԱՊԵՏ	ՄԱՐԻՆԵ ՀՈՎՀԱՆՆԻՍՅԱՆ	
ՀԱՅԿԱԿԱՆ ՀԱՄԱՐԱՆ	ՀՐԱՉՅԱ ՄԱՆՈՒԿՅԱՆ	
ՆԱԽԱԳԻԾ ՄԱՍՆԱԳԵՏ	ՀՈՎՀԱՆՆԵՍ ՄԱՐՏԻՐՈՍ

მასალათა ხარჯის სპეციფიკაცია

ელემენტის დასახელება	ელემენტის მარკა	პოზ.№	ესკიზი	პროფილი მმ.	სიგრძე მმ.	რაოდენობა ც.	საერთო სიგრძე მ.	მასალის ამოკრეფა			
								პროფ. მმ.	საერთო სიგრძე მ.	არმატურა კბ.	
										A204	A500C
სვეტი	სვ–1. n=7	1	დაიჭრას ადგილზე	22A500C	_	_	72,0	22A500C	148,0	_	441,0
		2	დაიჭრას ადგილზე	22A500C	_	_	76,0	8A204	252,0	99,5	_
		3	435 / 780 345	8A204	1560	90	140,4		ჯამი	99,5	441,0
		4	355 / 620 265	8A204	1240	90	111,6		ბეტონი B 30 V=		2,7
								7	696,8	3087,3	18,9
	სვ–2. n=2	1	დაიჭრას ადგილზე	22A500C	_	_	82,0	22A500C	168,0	_	500,6
		2	დაიჭრას ადგილზე	22A500C	_	_	86,0	8A204	285,6	112,8	_
		3	435 / 780 345	8A204	1560	102	159,1		ჯამი	112,8	500,6
		4	355 / 620 265	8A204	1240	102	126,5		ბეტონი B 30 V=		3,2
								2	225,6	1001,3	6,4
	სვ–3. n=4	1	დაიჭრას ადგილზე	18A500C	_	_	24,0	18A500C	52,0	_	104,0
		2	დაიჭრას ადგილზე	18A500C	_	_	28,0	8A204	100,8	39,8	_
		3	435 / 780 345	8A204	1560	36	56,2		ჯამი	39,8	104,0
		4	355 / 620 265	8A204	1240	36	44,6		ბეტონი B 30 V=		1,0
								4	159,3	416,0	4,0
	სვ–4. n=2	1	დაიჭრას ადგილზე	18A500C	_	_	60,0	18A500C	126,0	_	252,0
		2	დაიჭრას ადგილზე	18A500C	_	_	66,0	8A204	196,0	77,4	_
		3	435 / 780 345	8A204	1560	70	109,2		ჯამი	77,4	252,0
		4	355 / 620 265	8A204	1240	70	86,8		ბეტონი B 30 V=		2,2
								2	154,8	504,0	4,4
	სვ–5. n=6	1	დაიჭრას ადგილზე	18A500C	_	_	14,0	18A500C	14,0	_	28,0
		2	435 / 780 345	8A204	1560	20	31,2	8A204	31,2	12,3	_
									ჯამი	12,3	28,0
									ბეტონი B 30 V=		0,6
								6	73,9	168,0	3,6

მასალათა ხარჯის სპეციფიკაცია

ელემენტის დასახელება	ელემენტის მარკა	პოზ.№	ესკიზი	პროფილი მმ.	სიგრძე მმ.	რაოდენობა ც.	საერთო სიგრძე მ.	მასალის ამოკრეფა			
								პროფ. მმ.	საერთო სიგრძე მ.	არმატურა კბ.	
										A204	A500C
სვეტი	სვ–X. n=2	1	დაიჭრას ადგილზე	18A500C	_	_	10,0	18A500C	10,0	_	20,0
		2	435 / 780 345	8A204	1560	14	21,8	8A204	21,8	8,6	_
									ჯამი	8,6	20,0
									ბეტონი B 30 V=		0,4
								2	17,3	40,0	0,8
რიგელი	რ–1. n=5	1	30 / 350 დაიჭრას ადგილზე 350	18A500C	_	_	48,0	18A500C	93,0	_	186,0
		2	დაიჭრას ადგილზე	18A500C	_	_	45,0	8A204	166,4	65,7	_
		3	305 / 730 425	8A204	1460	114	166,4		ჯამი	65,7	186,0
									ბეტონი B 30 V=		2,3
								5	328,7	930,0	11,5
	რ–2. n=5	1	30 / 350 დაიჭრას ადგილზე 350	18A500C	_	_	46,0	18A500C	88,0	_	176,0
		2	დაიჭრას ადგილზე	18A500C	_	_	42,0	8A204	160,6	63,4	_
		3	305 / 730 425	8A204	1460	110	160,6		ჯამი	63,4	176,0
									ბეტონი B 30 V=		2,2
								5	317,2	880,0	11,0
	რ–3. n=4	1	30 / 350 დაიჭრას ადგილზე 350	18A500C	_	_	44,0	18A500C	85,0	_	170,0
		2	დაიჭრას ადგილზე	18A500C	_	_	41,0	8A204	148,9	58,8	_
		3	305 / 730 425	8A204	1460	102	148,9		ჯამი	58,8	170,0
									ბეტონი B 30 V=		2,0
								4	235,3	680,0	8,0

ბლოკი: №1
-0.10=715.50

არსებული

პროექტის სახელწოდება		
ინდივიდუალური საცხოვრებელი სახლის პროექტი, (ქორექტირება) ქალაქ თბილისში, ბაგების საბჟეო უბანი ს/კ (01.14.09.004.519)		
თანამდებობა	გვარი	ხელმოწერა
დირექტორი	გ. ჭეჭელიშვილი	
არქიტექტორი	ე. ომანაძე	
კონსტრუქტორი	ნ. ქირთაძე	

მისამართი

ინდივიდუალური საცხოვრებელი სახლის პროექტი, ქალაქ თბილისში, ბაგების საბჟეო უბანი

შ.პ.ს. "როიალ გრუპ"

მასშტაბი	1:100	მასალის ხარჯი (არსებული)
თარიღი	2026	
სტადია	ფურცელი	ფურცლები
პრ	55	

ბლოკი: №1
-0.10=715.50

არსებული

მასალათა ხარჯის სპეციფიკაცია

ელემენტის დასახელება	ელემენტის მარკა	პოზ.№	ესკიზი	პროფილი მმ.	სიგრძე. მმ.	რაოდენობა ც.	საერთო სიგრძე მ.	მასალის ამოკრეფა: პროფ. მმ.	საერთო სიგრძე მ.	არმატურა კგ. A204	არმატურა კგ. A500C
რიგელი	რ-4. n=3	1	350 30 დაიჭრას ადგილზე 30 350	18A500C	_	_	43,0	18A500C	83,0	_	166,0
		2	დაიჭრას ადგილზე	18A500C	_	_	40,0	8A204	140,2	55,4	_
		3	730 305 425	8A204	1460	96	140,2		ჯამი	55,4	166,0
									ბეტონი	B 30 V=	1,8
								3	166,1	498,0	5,4
	რ-5. n=2	1	350 30 დაიჭრას ადგილზე 30 350	18A500C	_	_	39,0	18A500C	75,0	_	150,0
		2	დაიჭრას ადგილზე	18A500C	_	_	36,0	8A204	131,4	51,9	_
		3	730 305 425	8A204	1460	90	131,4		ჯამი	51,9	150,0
									ბეტონი	B 30 V=	1,7
								2	103,8	300,0	3,4
	რ-6. n=2	1	350 30 დაიჭრას ადგილზე 30 350	18A500C	_	_	41,0	18A500C	79,0	_	158,0
		2	დაიჭრას ადგილზე	18A500C	_	_	38,0	8A204	143,1	56,5	_
		3	730 305 425	8A204	1460	98	143,1		ჯამი	56,5	158,0
									ბეტონი	B 30 V=	1,9
								2	113,0	316,0	3,8
	რ-7. n=1	1	350 30 დაიჭრას ადგილზე 30 350	18A500C	_	_	42,0	18A500C	81,0	_	162,0
		2	დაიჭრას ადგილზე	18A500C	_	_	39,0	8A204	146,0	57,7	_
		3	730 305 425	8A204	1460	100	146,0		ჯამი	57,7	162,0
									ბეტონი	B 30 V=	2,0
								1	57,7	162,0	2,0
	რ-3,1. n=1	1	350 30 დაიჭრას ადგილზე 30 350	18A500C	_	_	22,0	18A500C	41,0	_	82,0
		2	დაიჭრას ადგილზე	18A500C	_	_	19,0	8A204	73,0	28,8	_
		3	730 305 425	8A204	1460	50	73,0		ჯამი	28,8	82,0
									ბეტონი	B 30 V=	1,0
								1	28,8	82,0	1,0

მასალათა ხარჯის სპეციფიკაცია

ელემენტის დასახელება	ელემენტის მარკა	პოზ.№	ესკიზი	პროფილი მმ.	სიგრძე. მმ.	რაოდენობა ც.	საერთო სიგრძე მ.	მასალის ამოკრეფა: პროფ. მმ.	საერთო სიგრძე მ.	არმატურა კგ. A204	არმატურა კგ. A500C
რიგელი	რ-4,1. n=2	1	350 30 დაიჭრას ადგილზე 30 350	18A500C	_	_	24,0	18A500C	45,0	_	90,0
		2	დაიჭრას ადგილზე	18A500C	_	_	21,0	8A204	78,8	31,1	_
		3	730 305 425	8A204	1460	54	78,8		ჯამი	31,1	90,0
									ბეტონი	B 30 V=	1,0
								2	62,3	180,0	2,0
	რ-X. n=3	1	350 30 დაიჭრას ადგილზე 30 350	18A500C	_	_	25,0	18A500C	47,0	_	94,0
		2	დაიჭრას ადგილზე	18A500C	_	_	22,0	8A204	7,3	2,9	_
		3	730 305 425	8A204	1460	5	7,3		ჯამი	2,9	94,0
									ბეტონი	B 30 V=	1,0
								3	8,7	282,0	3,0
	რ-XI. n=2	1	350 30 დაიჭრას ადგილზე 30 350	18A500C	_	_	25,0	18A500C	47,0	_	94,0
		2	დაიჭრას ადგილზე	18A500C	_	_	22,0	8A204	7,3	2,9	_
		3	730 305 425	8A204	1460	5	7,3		ჯამი	2,9	94,0
									ბეტონი	B 30 V=	1,0
								2	5,8	188,0	2,0

პროექტის სახელწოდება		
ინდივიდუალური საცხოვრებელი სახლის პროექტი, (კორექტირება) ქალაქ თბილისში, ბაგების სატყეო უბანი ს/კ (01.14.09.004.519)		
თანამდებობა	გვარი	ხელმოწერა
დირექტორი	გ. მჭედლიშვილი	
არქიტექტორი	ე. ომანაძე	
კონსტრუქტორი	ნ. კირთაძე	[signature]
მისამართი		
ინდივიდუალური საცხოვრებელი სახლის პროექტი, ქალაქ თბილისში, ბაგების სატყეო უბანი		
შ.პ.ს. "როიალ გროუფ"		
მასშტაბი	1:100	მასალის ხარჯი (არსებული)
თარიღი	2026	
სტადია	ფურცელი	ფურცლები
პრ	56	

მასალათა ხარჯის სპეციფიკაცია

ელემენტის დასახელება	ელემენტის მარკა	პოზ.№	ესკიზი	პროფილი მმ.	სიგრძე. მმ.	რაოდენობა ც.	საერთო სიგრძე მ.	მასალის ამოკრეფა			
								პროფ. მმ.	საერთო სიგრძე მ.	არმატურა კბ.	
										A204	A500C
რიგები	რ–8. n=1	1	30 350 დაიჭრას ადგილზე 350	18A500C	–	–	100,0	18A500C	197,0	–	394,0
		2	დაიჭრას ადგილზე	18A500C	–	–	97,0	8A204	365,0	144,2	–
		3	305 730 425	8A204	1460	250	365,0		ჯამი	144,2	394,0
									ბეტონი B 30 V=		4,5
								1	144,2	394,0	4,5
	რ–9. n=1	1	30 350 დაიჭრას ადგილზე 350	18A500C	–	–	46,0	18A500C	89,0	–	178,0
		2	დაიჭრას ადგილზე	18A500C	–	–	43,0	8A204	148,9	58,8	–
		3	305 730 425	8A204	1460	102	148,9		ჯამი	58,8	178,0
									ბეტონი B 30 V=		2,0
								1	58,8	178,0	2,0
	რ–10. n=1	1	30 350 დაიჭრას ადგილზე 350	18A500C	–	–	91,0	18A500C	179,0	–	358,0
		2	დაიჭრას ადგილზე	18A500C	–	–	88,0	8A204	335,8	132,6	–
		3	305 730 425	8A204	1460	230	335,8		ჯამი	132,6	358,0
									ბეტონი B 30 V=		4,2
								1	132,6	358,0	4,2
	რ–11. n=1	1	30 350 დაიჭრას ადგილზე 350	18A500C	–	–	44,0	18A500C	85,0	–	170,0
		2	დაიჭრას ადგილზე	18A500C	–	–	41,0	8A204	131,4	51,9	–
		3	305 730 425	8A204	1460	90	131,4		ჯამი	51,9	170,0
									ბეტონი B 30 V=		1,8
								1	51,9	170,0	1,8
	რ–12. n=1	1	30 350 დაიჭრას ადგილზე 350	18A500C	–	–	91,0	18A500C	179,0	–	358,0
		2	დაიჭრას ადგილზე	18A500C	–	–	88,0	8A204	335,8	132,6	–
		3	305 730 425	8A204	1460	230	335,8		ჯამი	132,6	358,0
									ბეტონი B 30 V=		4,2
								1	132,6	358,0	4,2

მასალათა ხარჯის სპეციფიკაცია

ელემენტის დასახელება	ელემენტის მარკა	პოზ.№	ესკიზი	პროფილი მმ.	სიგრძე. მმ.	რაოდენობა ც.	საერთო სიგრძე მ.	მასალის ამოკრეფა			
								პროფ. მმ.	საერთო სიგრძე მ.	არმატურა კბ.	
										A204	A500C
რიგები	რ–13. n=1	1	30 350 დაიჭრას ადგილზე 350	18A500C	–	–	40,0	18A500C	77,0	–	154,0
		2	დაიჭრას ადგილზე	18A500C	–	–	37,0	8A204	116,8	46,1	–
		3	305 730 425	8A204	1460	80	116,8		ჯამი	46,1	154,0
									ბეტონი B 30 V=		1,6
								1	46,1	154,0	1,6
	რ–8,1. n=1	1	30 350 დაიჭრას ადგილზე 350	18A500C	–	–	106,0	18A500C	209,0	–	418,0
		2	დაიჭრას ადგილზე	18A500C	–	–	103,0	8A204	408,8	161,5	–
		3	305 730 425	8A204	1460	280	408,8		ჯამი	161,5	418,0
									ბეტონი B 30 V=		5,0
								1	161,5	418,0	5,0
	რ–10,1. n=1	1	30 350 დაიჭრას ადგილზე 350	18A500C	–	–	106,0	18A500C	209,0	–	418,0
		2	დაიჭრას ადგილზე	18A500C	–	–	103,0	8A204	408,8	161,5	–
		3	305 730 425	8A204	1460	280	408,8		ჯამი	161,5	418,0
									ბეტონი B 30 V=		5,0
								1	161,5	418,0	5,0

ბლოკი: №1
-0.10=715.50

არსებული

პროექტის სახელწოდება		
ინდივიდუალური საცხოვრებელი სახლის პროექტი. (პროექტირება) ქალაქ თბილისში, ბაგების საბჟეო უბანი ს/კ (01.14.09.004.519)		
თანამდებობა	გვარი	ხელმოწერა
დირექტორი	გ. ძველიშვილი	
არქიტექტორი	ე. ომანაძე	
კონსტრუქტორი	ნ. კირთაძე	
მისამართი		
ინდივიდუალური საცხოვრებელი სახლის პროექტი. ქალაქ თბილისში, ბაგების საბჟეო უბანი		
შ.პ.ს. "რომალ გრუპ"		
მასშტაბი	1:100	მასალის ხარჯი (არსებული)
თარიღი	2026	
სტადია	ფურცელი	ფურცლების
პრ	57	

ВЗЫЦЫРЦЭМЭ ЫэЖЖЭЛ ЫэЗЭЮЭЭЭЫЭЮЭ

| ЭЮ ЪЖ | ЭЮЭЭЫЭ | ЭЫЭЮЭЭЭЫЭЮЭ | ЭЮЭЭЫЭЮЭ ЭЖЭЭЭ ЭЭЭЭ | ЭЫЭЮЭЭЭЫЭЮ

მასალათა ხარჯის სპეციფიკაცია

ელემენტის დასახელება	ელემენტის მარკა	პო ზ.№	ესკიზი	პროფილი მმ.	სიგრძ. მმ.	რაოდენობა ც.	საერთო სიგრძე მ.	მასალის ამოკრეფა			
								პროფ. მმ.	საერთო სიგრძე მ.	არმატურა კგ. A204	არმატურა კგ. A500C
რიგელი	რ-V n=6	1	350 30 დაიჭრას ადგილზე 30 350	18A500C	_	_	24,0	18A500C	45,0	_	90,0
		2	დაიჭრას ადგილზე	18A500C	_	_	21,0	8A204	46,0	18,2	_
		3	305 460 155	8A204	920	50	46,0		ჯამი	**18,2**	**90,0**
									ბეტონი	B 30 V=	0,5
								6	109,0	540,0	3,0
	რ-VI n=3	1	350 30 დაიჭრას ადგილზე 30 350	18A500C	_	_	16,0	18A500C	29,0	_	58,0
		2	დაიჭრას ადგილზე	18A500C	_	_	13,0	8A204	25,8	10,2	_
		3	305 460 155	8A204	920	28	25,8		ჯამი	**10,2**	**58,0**
									ბეტონი	B 30 V=	0,3
								3	30,5	174,0	0,9
კედელი მონოლითური	კმ-1. n=1	1	დაიჭრას ადგილზე	12A500C	_	_	3610,0	12A500C	3610,0	_	3212,9
		2	30 170 30 25	6 A-I	280	660	184,8	6 A-I	184,8	41,0	_
									ჯამი	**41,0**	**3212,9**
									ბეტონი	B 30 V=	33,0
								1	41,0	3212,9	33,0
	კმ-I. n=1	1	დაიჭრას ადგილზე	12A500C	_	_	780,0	12A500C	780,0	_	694,2
		2	30 170 30 25	6 A-I	280	96	26,9	6 A-I	26,9	6,0	_
									ჯამი	**6,0**	**694,2**
									ბეტონი	B 30 V=	14,0
								1	6,0	694,2	14,0
ავზი	ა-1. n=1	1	დაიჭრას ადგილზე	12A500C	_	_	1280,0	12A500C	1280,0	_	1139,2
		2	30 270 30 25	6 A-I	380	80	30,4	6 A-I	69,6	15,5	_
		3	30 170 30 25	6 A-I	280	140	39,2		ჯამი	**15,5**	**1139,2**
									ბეტონი	B 30 V=	13,0
								1	15,5	1139,2	13,0

მასალათა ხარჯის სპეციფიკაცია

ელემენტის დასახელება	ელემენტის მარკა	პო ზ.№	ესკიზი	პროფილი მმ.	სიგრძ. მმ.	რაოდენობა ც.	საერთო სიგრძე მ.	მასალის ამოკრეფა			
								პროფ. მმ.	საერთო სიგრძე მ.	არმატურა კგ. A204	არმატურა კგ. A500C
გადახურვის ფილა	მფ-1. n=1	1	დაიჭრას ადგილზე	12A500C	_	_	3220,0	12A500C	6440,0	_	5731,6
		2	დაიჭრას ადგილზე	12A500C	_	_	3220,0	6 A-I	338,8	75,2	_
		3	30 170 30 25	6 A-I	280	1210	338,8		ჯამი	**75,2**	**5731,6**
									ბეტონი	B 30 V=	60,0
								1	75,2	5731,6	60,0
	მფ-2. n=1	1	დაიჭრას ადგილზე	12A500C	_	_	2580,0	12A500C	4800,0	_	4272,0
		2	დაიჭრას ადგილზე	12A500C	_	_	2220,0	6 A-I	210,6	46,8	_
		3	30 150 30 25	6 A-I	260	810	210,6		ჯამი	**46,8**	**4272,0**
									ბეტონი	B 30 V=	42,0
								1	46,8	4272,0	42,0
	მფ-3. n=1	1	დაიჭრას ადგილზე	12A500C	_	_	1390,0	12A500C	2780,0	_	2474,2
		2	დაიჭრას ადგილზე	12A500C	_	_	1390,0	6 A-I	135,2	30,0	_
		3	30 150 30 25	6 A-I	260	520	135,2		ჯამი	**30,0**	**2474,2**
									ბეტონი	B 30 V=	24,0
								1	30,0	2474,2	24,0

ბლოკი: №1
-0.10=715.50

არსებული

პროექტის სახელწოდება		
ინდივიდუალური საცხოვრებელი სახლის პროექტი, (კორექტირება) ქალაქ თბილისში, ბაგების სატყეო უბანი ს/კ (01.14.09.004.519)		
თანამდებობა	გვარი	ხელმოწერა
დირექტორი	გ. მჭედლიშვილი	
არქიტექტორი	ე. ომანაძე	
კონსტრუქტორი	ნ. კირთაძე	
მისამართი		
ინდივიდუალური საცხოვრებელი სახლის პროექტი, ქალაქ თბილისში, ბაგების სატყეო უბანი		
შ.პ.ს. "როიალ გროუფ"		
მასშტაბი	1:100	მასალის ხარჯი (არსებული)
თარიღი	2026	
სტადია	ფურცელი	ფურცლები
პრ	59	

მასალათა ხარჯის სპეციფიკაცია

ელემენტის დასახელება	ელემენტის ნახაზი	პოზ.№	ესკიზი	პროფილი მმ.	სიგრძე მმ.	რაოდენობა ც.	საერთო სიგრძე მ.	მასალის ამოკრეფა: პროფ. მმ.	საერთო სიგრძე მ.	არმატურა კბ. A204	არმატურა კბ. A500C
გადახურვის ფილა	მგ-4. n=1	1	დაიჭრას ადგილზე	12A500C	_	_	1590,0	12A500C	3180,0	_	2830,2
		2	დაიჭრას ადგილზე	12A500C	_	_	1590,0	6 A-I	158,6	35,2	_
		3	30 150 25 30	6 A-I	260	610	158,6		ჯამი	35,2	2830,2
									ბეტონი B 30 V=	28,0	
								1	35,2	2830,2	28,0
	მგ-5. n=1	1	დაიჭრას ადგილზე	12A500C	_	_	1490,0	12A500C	2980,0	_	2652,2
		2	დაიჭრას ადგილზე	12A500C	_	_	1490,0	6 A-I	145,6	32,3	_
		3	30 150 25 30	6 A-I	260	560	145,6		ჯამი	32,3	2652,2
									ბეტონი B 30 V=	26,0	
								1	32,3	2652,2	26,0
	მგ-6. n=1	1	დაიჭრას ადგილზე	12A500C	_	_	130,0	12A500C	260,0	_	231,4
		2	დაიჭრას ადგილზე	12A500C	_	_	130,0	6 A-I	9,6	2,1	_
		3	30 130 25 30	6 A-I	240	40	9,6		ჯამი	2,1	231,4
									ბეტონი B 30 V=	2,0	
								1	2,1	231,4	2,0
კობე: №1. მარშები	მ-1. n=1	1	დაიჭრას ადგილზე	12A500C	_	_	120,0	12A500C	120,0	_	106,8
		2	1100	8A204	1100	54	59,4	8A204	59,4	23,5	_
		3	30 170 25 30	6 A-I	280	30	8,4	6 A-I	8,4	1,9	_
									ჯამი	25,3	106,8
									ბეტონი B 30 V=	1,5	
								1	25,3	106,8	1,5
	მ-2. n=1	1	დაიჭრას ადგილზე	12A500C	_	_	120,0	12A500C	120,0	_	106,8
		2	1100	8A204	1100	54	59,4	8A204	59,4	23,5	_
		3	30 170 25 30	6 A-I	280	30	8,4	6 A-I	8,4	1,9	_
									ჯამი	25,3	106,8
									ბეტონი B 30 V=	1,5	
								1	25,3	106,8	1,5

მასალათა ხარჯის სპეციფიკაცია

ელემენტის დასახელება	ელემენტის ნახაზი	პოზ.№	ესკიზი	პროფილი მმ.	სიგრძე მმ.	რაოდენობა ც.	საერთო სიგრძე მ.	მასალის ამოკრეფა: პროფ. მმ.	საერთო სიგრძე მ.	არმატურა კბ. A204	არმატურა კბ. A500C
კობე: №1. მარშები	მ-3. n=1	1	დაიჭრას ადგილზე	12A500C	_	_	140,0	12A500C	140,0	_	124,6
		2	1100	8A204	1100	70	77,0	8A204	77,0	30,4	_
		3	30 170 25 30	6 A-I	280	50	14,0	6 A-I	14,0	3,1	_
									ჯამი	33,5	124,6
									ბეტონი B 30 V=	3,0	
								1	33,5	124,6	3,0
	მ-4. n=1	1	დაიჭრას ადგილზე	12A500C	_	_	140,0	12A500C	140,0	_	124,6
		2	1100	8A204	1100	70	77,0	8A204	77,0	30,4	_
		3	30 170 25 30	6 A-I	280	50	14,0	6 A-I	14,0	3,1	_
									ჯამი	33,5	124,6
									ბეტონი B 30 V=	3,0	
								1	33,5	124,6	3,0

ბლოკი: №1
-0.10=715.50

არსებული

პროექტის სახელწოდება		
ინდივიდუალური საცხოვრებელი სახლის პროექტი. (ქორექტირება) ქალაქ თბილისში, ბაგების საბუეო უბანი ს/კ (01.14.09.004.519)		
თანამდებობა	გვარი	ხელმოწერა
დირექტორი	გ. ჭეჭელიშვილი	
არქიტექტორი	ე. ომანაძე	
კონსტრუქტორი	ნ. ქირთაძე	

მისამართი
ინდივიდუალური საცხოვრებელი სახლის პროექტი. ქალაქ თბილისში, ბაგების საბუეო უბანი
შ.პ.ს. "რიჩალ გრუპ"

მასშტაბი	1:100	მასალის ხარჯი (არსებული)
თარიღი	2026	
სტადია	ფურცელი	ფურცლები
პრ	60	

მასალათა ხარჯის სპეციფიკაცია

TKTVTYNBC LFCF[TKT.F	TKTVTYNBC VFHRF	პოზ.№	ესკიზი	პროფილი მმ.	სიგრძე. მმ.	რაოდენობა ც.	საერთო სიგრძე მ.	მასალის ამოკრეფა პროფ. მმ.	საერთო სიგრძე მ.	არმატურა კბ. A204	არმატურა კბ. A500C
კობე: №1. მარშები	მ-5. n=2	1	დაიჭრას ადგილზე	12A500C	_	_	120.0	12A500C	120.0	_	106.8
		2	1100	8A204	1100	60	66.0	8A204	66.0	26.1	_
		3	30 170 25 30	6 A-I	280	40	11.2	6 A-I	11.2	2.5	_
									ჯამი	28.6	106.8
									ბეტონი B 30 V=	2.5	
								2	57.1	213.6	5.0
	მ-6 n=2	1	დაიჭრას ადგილზე	12A500C	_	_	120.0	12A500C	120.0	_	106.8
		2	1100	8A204	1100	60	66.0	8A204	66.0	26.1	_
		3	30 170 25 30	6 A-I	280	40	11.2	6 A-I	11.2	2.5	_
									ჯამი	28.6	106.8
									ბეტონი B 30 V=	2.5	
								2	57.1	213.6	5.0
პერილა	პ-1 n=1	1	კვადრატული მილი	100x4	_	_	17.0	100x4	17.0	239.7	
									ჯამი	239.7	
								1	_	239.7	
	პ-2 n=1	1	კვადრატული მილი	100x4	_	_	12.0	100x4	12.0	169.2	
									ჯამი	169.2	
								1	_	169.2	

არსებული

მასალის ხარჯის კრებსითი უწყისი		
A240	A500C	V
5377,1	39902,5	418,4

„I“ ბლოკი, რეკონსტრუქცია

მასალათა ხარჯის სპეციფიკაცია

TKTVTYNBC LFCF[TKT.F	TKTVTYNBC VFHRF	პოზ.№	ესკიზი	პროფილი მმ.	სიგრძე. მმ.	რაოდენობა ც.	საერთო სიგრძე მ.	მასალის ამოკრეფა პროფ. მმ.	საერთო სიგრძე მ.	არმატურა კბ. A204	არმატურა კბ. A500C
სვეტი	სვ-I.1. n=3	1	დაიჭრას ადგილზე	18A500C	_	_	40.0	18A500C	40.0	_	80.0
		2	435 780 345	8A204	1560	22	34.3	8A204	61.6	24.3	_
		3	355 620 265	8A204	1240	22	27.3		ჯამი	24.3	80.0
									ბეტონი B 30 V=	0.7	
								3	73.0	240.0	2.1
რიგელი	„№	1	დაიჭრას ადგილზე 350 350	18A500C	_	_	36.0	18A500C	69.0	_	138.0
		2	დაიჭრას ადგილზე	18A500C	_	_	33.0	8A204	131.4	51.9	_
		3	305 730 425	8A204	1460	90	131.4		ჯამი	51.9	138.0
									ბეტონი B 30 V=	2.0	
								3	155.7	414.0	6.0
	რ-I.2 n=1	1	დაიჭრას ადგილზე 350 350	18A500C	_	_	39.0	18A500C	75.0	_	150.0
		2	დაიჭრას ადგილზე	18A500C	_	_	36.0	8A204	137.2	54.2	_
		3	305 730 425	8A204	1460	94	137.2		ჯამი	54.2	150.0
									ბეტონი B 30 V=	2.2	
								1	54.2	150.0	2.2
ვადახურვის ფილა	მფ-I. n=1	1	დაიჭრას ადგილზე	12A500C	_	_	810.0	12A500C	1620.0	_	1441.8
		2	დაიჭრას ადგილზე	12A500C	_	_	810.0	6 A-I	72.8	16.2	_
		3	30 170 25 30	6 A-I	280	260	72.8		ჯამი	16.2	1441.8
									ბეტონი B 30 V=	14.0	
								1	16.2	1441.8	14.0

კორექტირებული

რეკონსტრუქცია		
vfcfkbc [fh]bc rhtgcbsb eo.bcb		
A240	A500C	V
299.1	2245.8	24.3

ბლოკი: №1
-0.10=715.50

პროექტის სახელწოდება		
ინდივიდუალური საცხოვრებელი სახლის პროექტი. (კორექტირება) ქალაქ თბილისში, ბაგების საბჟეო უბანი ს/კ (01.14.09.004.519)		
თანამდებობა	გვარი	ხელმოწერა
დირექტორი	გ. ჭეჭელიშვილი	
არქიტექტორი	ე. ომანაძე	
კონსტრუქტორი	ნ. ქირთაძე	
მისამართი		
ინდივიდუალური საცხოვრებელი სახლის პროექტი. ქალაქ თბილისში, ბაგების საბჟეო უბანი		
შ.პ.ს. "როიალ გრუპ"		
მასშტაბი	1:100	მასალის ხარჯი (არსებული. კორექტირებული)
თარიღი	2026	
სტადია	ფურცელი	ფურცლები
პრ	61	

კონსტრუქციების განლაგების სამონტაჟო გეგმა: -3.10 ნიშნულზე. (არსებული)

ბლოკი: №2
-0.10=714.60

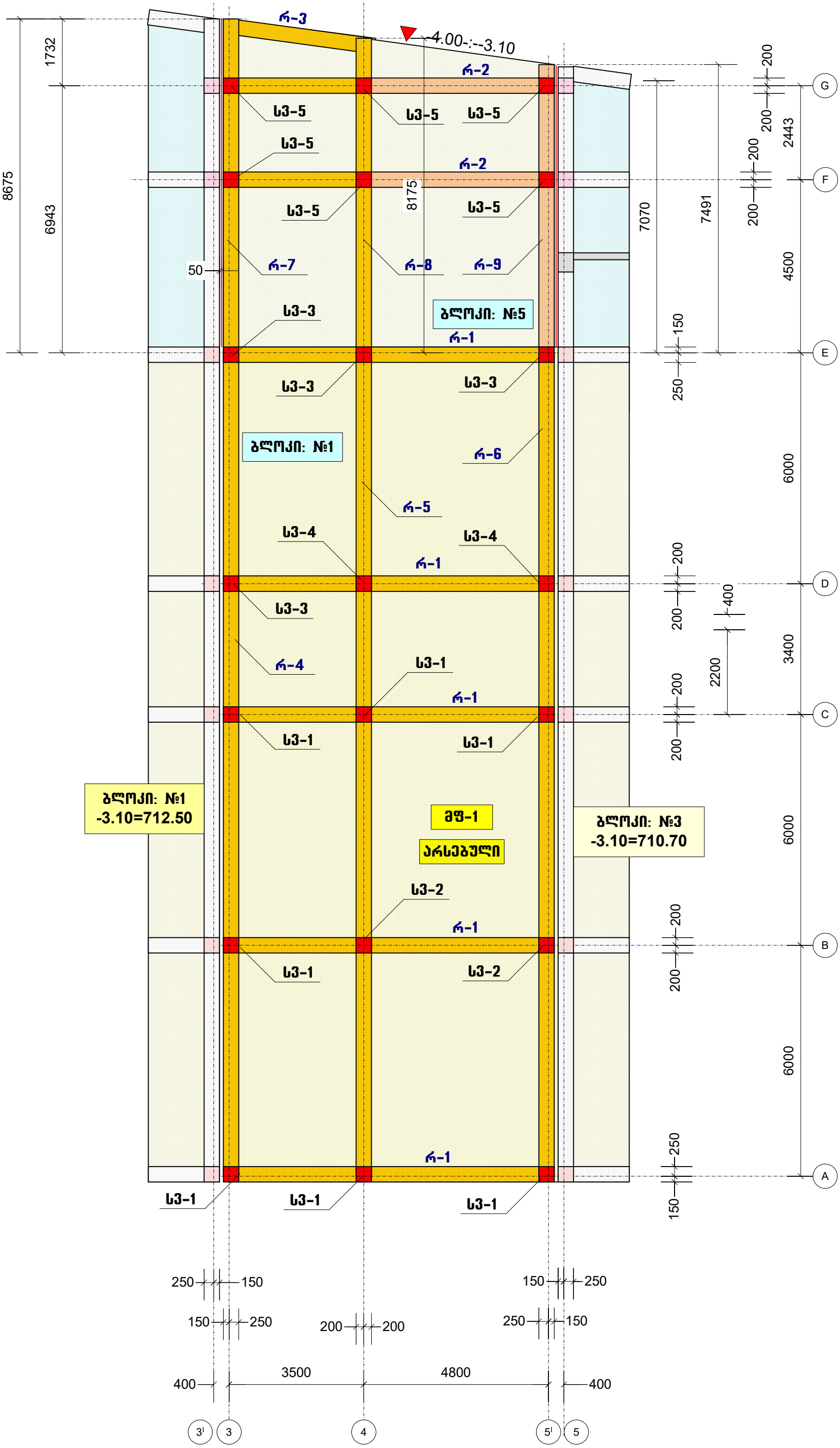

პროექტის სახელწოდება		
ინდივიდუალური საცხოვრებელი სახლის პროექტი, (კორექტირება) ქალაქ თბილისში, ბაგების საბჟეო უბანი ს/კ (01.14.09.004.519)		
თანამდებობა	გვარი	ხელმოწერა
დირექტორი	გ. მძედლიშვილი	
არქიტექტორი	ე. ომანაძე	
კონსტრუქტორი	ნ. ქირთაძე	
მისამართი		
ინდივიდუალური საცხოვრებელი სახლის პროექტი, ქალაქ თბილისში, ბაგების საბჟეო უბანი		
შ.პ.ს. "როიალ გრუფ"		
მასშტაბი	1:100	კონსტრუქციების განლაგების სამონტაჟო გეგმა: -3.10 ნიშნულზე.(არსებული)
თარიღი	2026	
სტადია	ფურცელი	ფურცლები
პრ	62	

ბლოკი: №2
-0.10=714.60

კონსტრუქციების განლაგების სამონტაჟო გეგმა: -0.10 ნიშნულზე. (კორექტირებული)

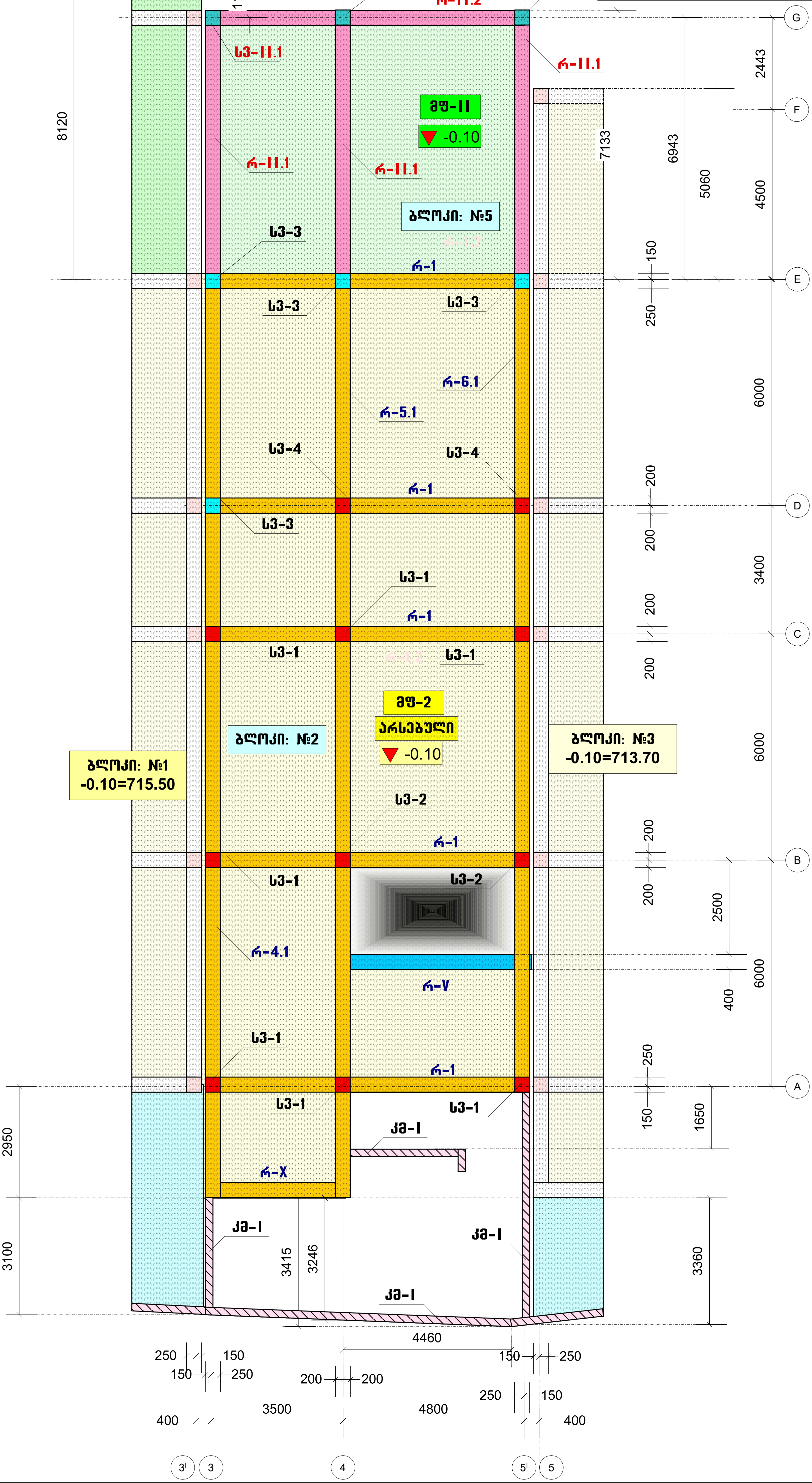

პროექტის სახელწოდება		
ინდივიდუალური საცხოვრებელი სახლის პროექტი, (კორექტირება) ქალაქ თბილისში, ბაგების სატყეო უბანი ს/კ (01.14.09.004.519)		
თანამდებობა	გვარი	ხელმოწერა
დირექტორი	გ. მჭედლიშვილი	
არქიტექტორი	ე. ომანაძე	
კონსტრუქტორი	ნ. კირთაძე	

მისამართი		
ინდივიდუალური საცხოვრებელი სახლის პროექტი, ქალაქ თბილისში, ბაგების სატყეო უბანი		
შ.პ.ს. "როიალ გროუფ"		
მასშტაბი	1:100	კონსტრუქციების განლაგების სამონტაჟო გეგმა: -0.10 ნიშნულზე. (კორექტირებული)
თარიღი	2026	
სტადია	ფურცელი	ფურცლები
პრ	63	

ბლოკი: №2
-0.10=714.60

კონსტრუქციების განლაგების სამონტაჟო გეგმა: 3.60 ნიშნულზე. (არსებული)

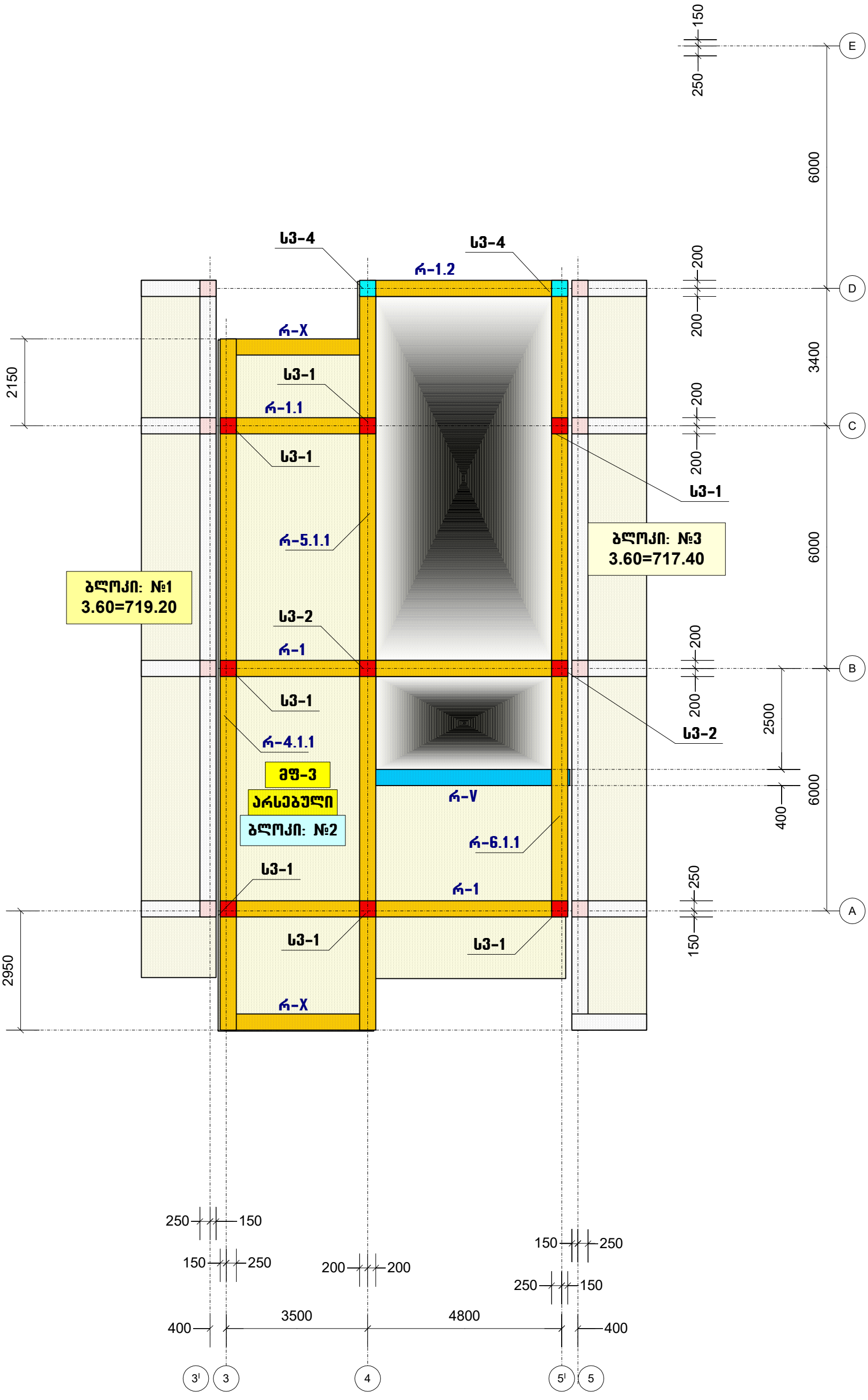

პროექტის სახელწოდება		
ინდივიდუალური საცხოვრებელი სახლის პროექტი. (კორექტირება) ქალაქ თბილისში, ბაგების საბყუო უბანი ს/კ (01.14.09.004.519)		
თანამდებობა	გვარი	ხელმოწერა
დირექტორი	გ. მჭედლიშვილი	
არქიტექტორი	ე. ომანაძე	
კონსტრუქტორი	ნ. კირთაძე	
მისამართი		
ინდივიდუალური საცხოვრებელი სახლის პროექტი. ქალაქ თბილისში, ბაგების საბყუო უბანი		
შ.პ.ს. "როიალ გრუფ"		
მასშტაბი	1:100	კონსტრუქციების განლაგების სამონტაჟო გეგმა: 3.60 ნიშნულზე.(არსებული)
თარიღი	2026	
სტადია	ფურცელი	ფურცლები
პრ	64	

ბლოკი: №2
-0.10=714.60

კონსტრუქციების განლაგების სამონტაჟო გეგმა: 7.00 ნიშნულზე. (არსებული)

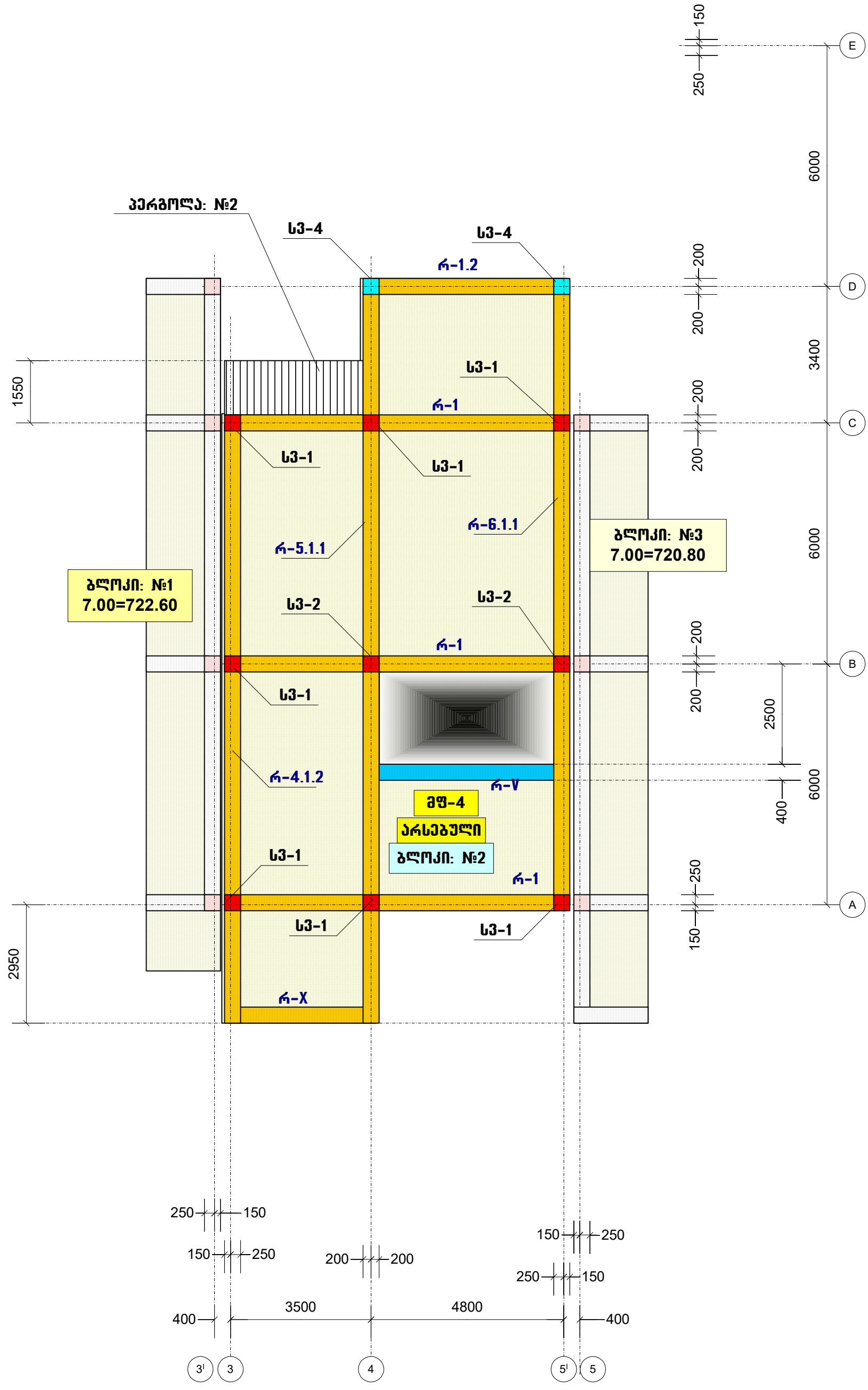

პროექტის სახელწოდება		
ინდივიდუალური საცხოვრებელი სახლის პროექტი. (კორექტირება) ქალაქ თბილისში, ბაგების საბჟეო უბანი ს/კ (01.14.09.004.519)		
თანამდებობა	გვარი	ხელმოწერა
დირექტორი	გ. მჭედლიშვილი	
არქიტექტორი	ე. ომანაძე	
კონსტრუქტორი	ნ. კირთაძე	

მისამართი
ინდივიდუალური საცხოვრებელი სახლის პროექტი, ქალაქ თბილისში, ბაგების საბჟეო უბანი
შ.პ.ს. "როიალ გრუფ"

მასშტაბი	1:100	კონსტრუქციების განლაგების სამონტაჟო გეგმა: 7.00 ნიშნულზე.(არსებული)
თარიღი	2026	

სტადია	ფურცელი	ფურცლები
პრ	65	

ბლოკი: №2
-0.10=714.60

კონსტრუქციების განლაგების სამონტაჟო გეგმა: 10.40 ნიშნულზე. (არსებული)

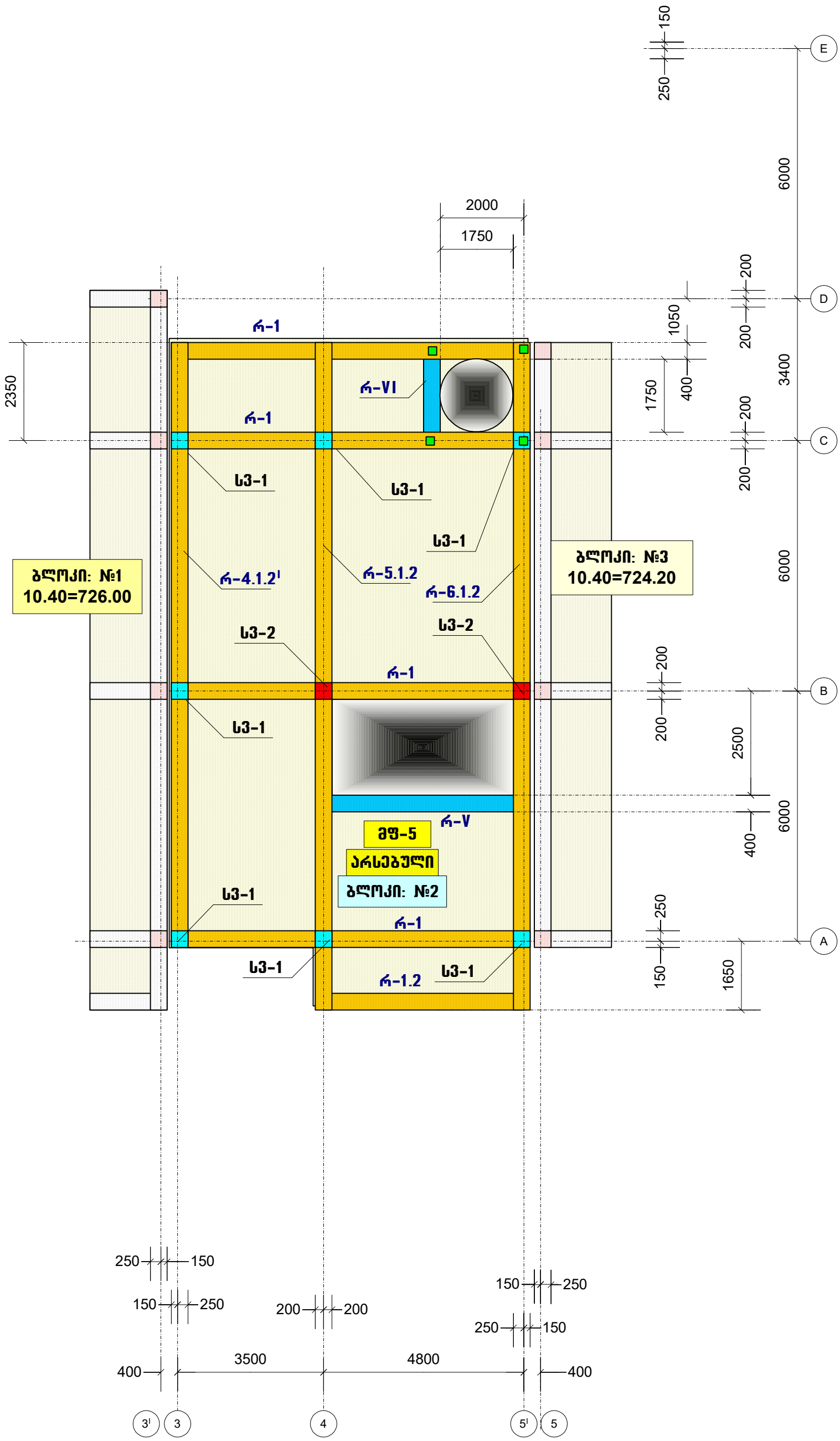

პროექტის სახელწოდება		
ინდივიდუალური საცხოვრებელი სახლის პროექტი. (კორექტირება) ქალაქ თბილისში, ბაგების საბყოო უბანი ს/კ (01.14.09.004.519)		
თანამდებობა	გვარი	ხელმოწერა
დირექტორი	გ. მჭედლიშვილი	
არქიტექტორი	ე. ომანაძე	
კონსტრუქტორი	ნ. კირთაძე	
მისამართი		
ინდივიდუალური საცხოვრებელი სახლის პროექტი. ქალაქ თბილისში, ბაგების საბყოო უბანი		
შ.პ.ს. "როიალ გროუფ"		
მასშტაბი	1:100	კონსტრუქციების განლაგების სამონტაჟო გეგმა: 10.40 ნიშნულზე.(არსებული)
თარიღი	2026	
სტადია	ფურცელი	ფურცლები
პრ	66	

ბლოკი: №2
-0.10=714.60

კონსტრუქციების განლაგების სამონტაჟო გეგმა: 12.60 ნიშნულზე. (არსებული)

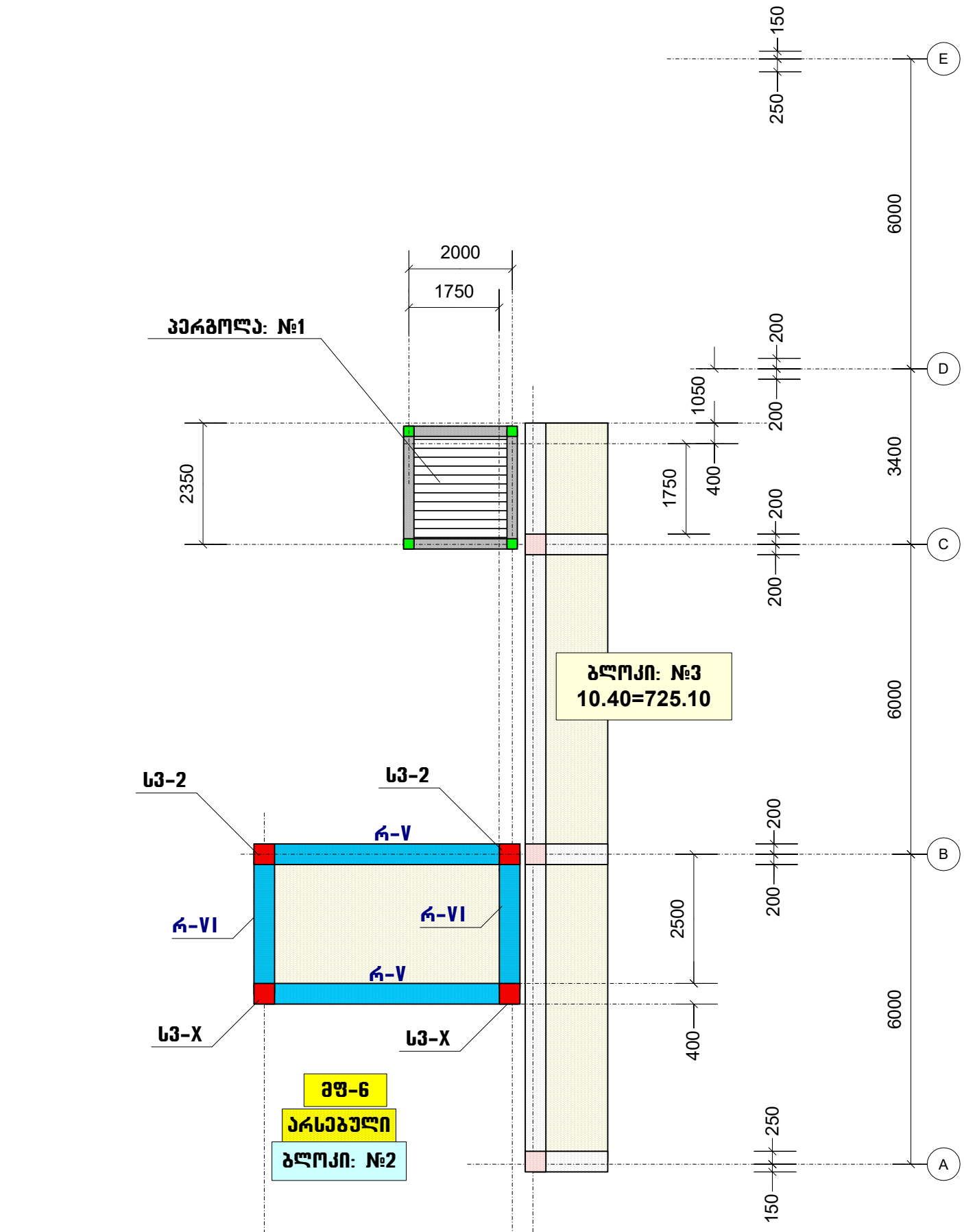

პროექტის სახელწოდება		
ინდივიდუალური საცხოვრებელი სახლის პროექტი. (კორექტირება) ქალაქ თბილისში, ბაგების საბჟეო უბანი ს/კ (01.14.09.004.519)		
თანამდებობა	გვარი	ხელმოწერა
დირექტორი	გ. მჭედლიშვილი	
არქიტექტორი	ე. ომანაძე	
კონსტრუქტორი	ნ. კირთაძე	

მისამართი
ინდივიდუალური საცხოვრებელი სახლის პროექტი, ქალაქ თბილისში, ბაგების საბჟეო უბანი
შ.პ.ს. "რიალ გრუფ"

მასშტაბი	1:100	კონსტრუქციების განლაგების სამონტაჟო გეგმა: 12.60 ნიშნულზე.(არსებული)
თარიღი	2026	

სტადია	ფურცელი	ფურცლები
პრ	67	

კონსტრუქციების განლაგების სამონტაჟო სქემა: „A“ ღერძზე (არსებული)

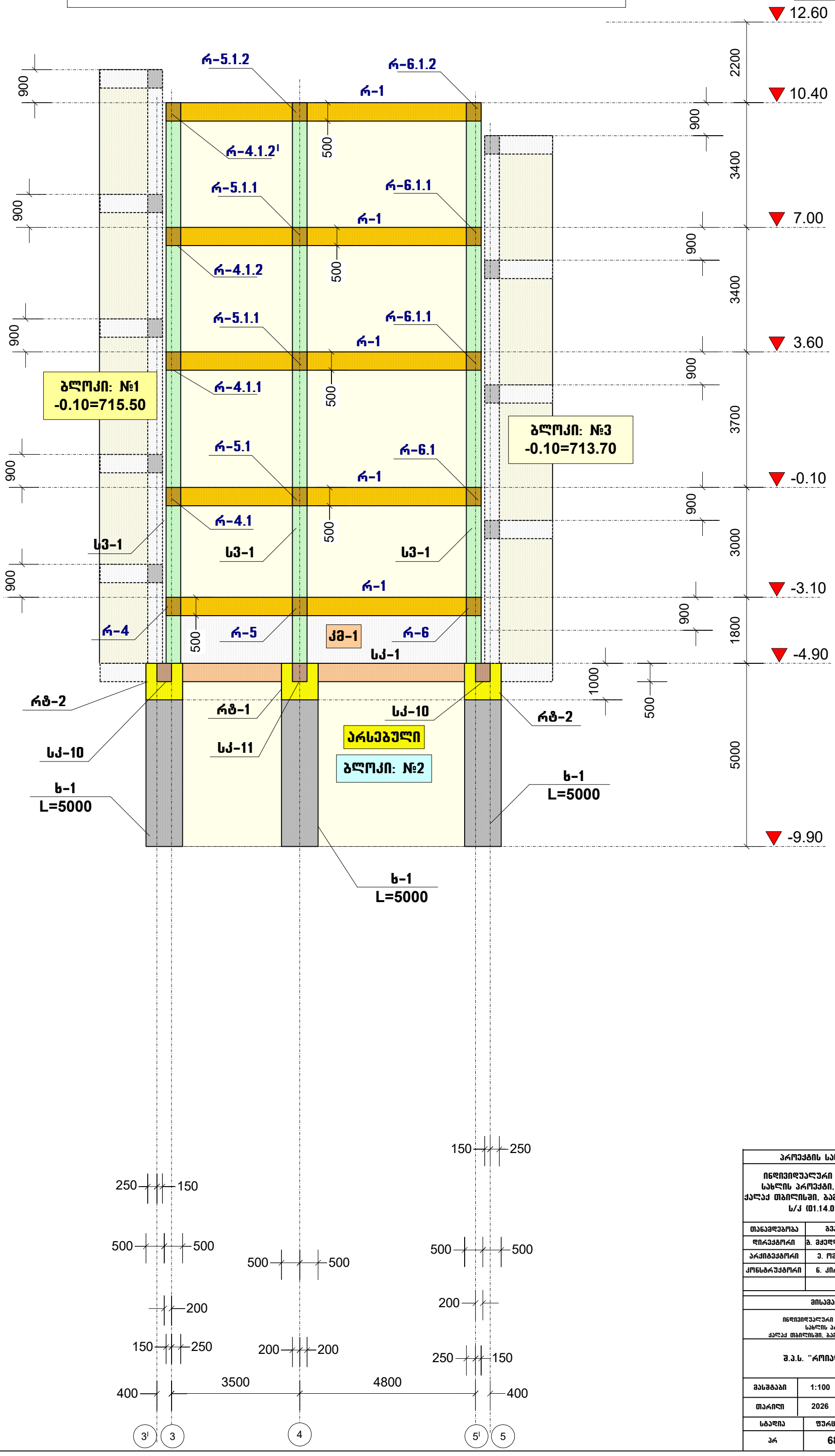

პროექტის სახელწოდება		
ინდივიდუალური საცხოვრებელი სახლის პროექტი, (კორექტირება) ქალაქ თბილისში, ბაგების საბჟეო უბანი ს/კ (01.14.09.004.519)		
თანამდებობა	გვარი	ხელმოწერა
დირექტორი	გ. მჭედლიშვილი	
არქიტექტორი	ე. ომანაძე	
კონსტრუქტორი	ნ. კირთაძე	

მისამართი
ინდივიდუალური საცხოვრებელი სახლის პროექტი, ქალაქ თბილისში, ბაგების საბჟეო უბანი
შ.პ.ს. “როიალ გრუპ“

მასშტაბი	1:100	კონსტრუქციების განლაგების სამონტაჟო სქემა: „A“ ღერძზე(არსებული)
თარიღი	2026	

სტადია	ფურცელი	ფურცლები
პრ	68	

კონსტრუქციების განლაგების სამონტაჟო სქემა: „B“ ღერძზე (არსებული)

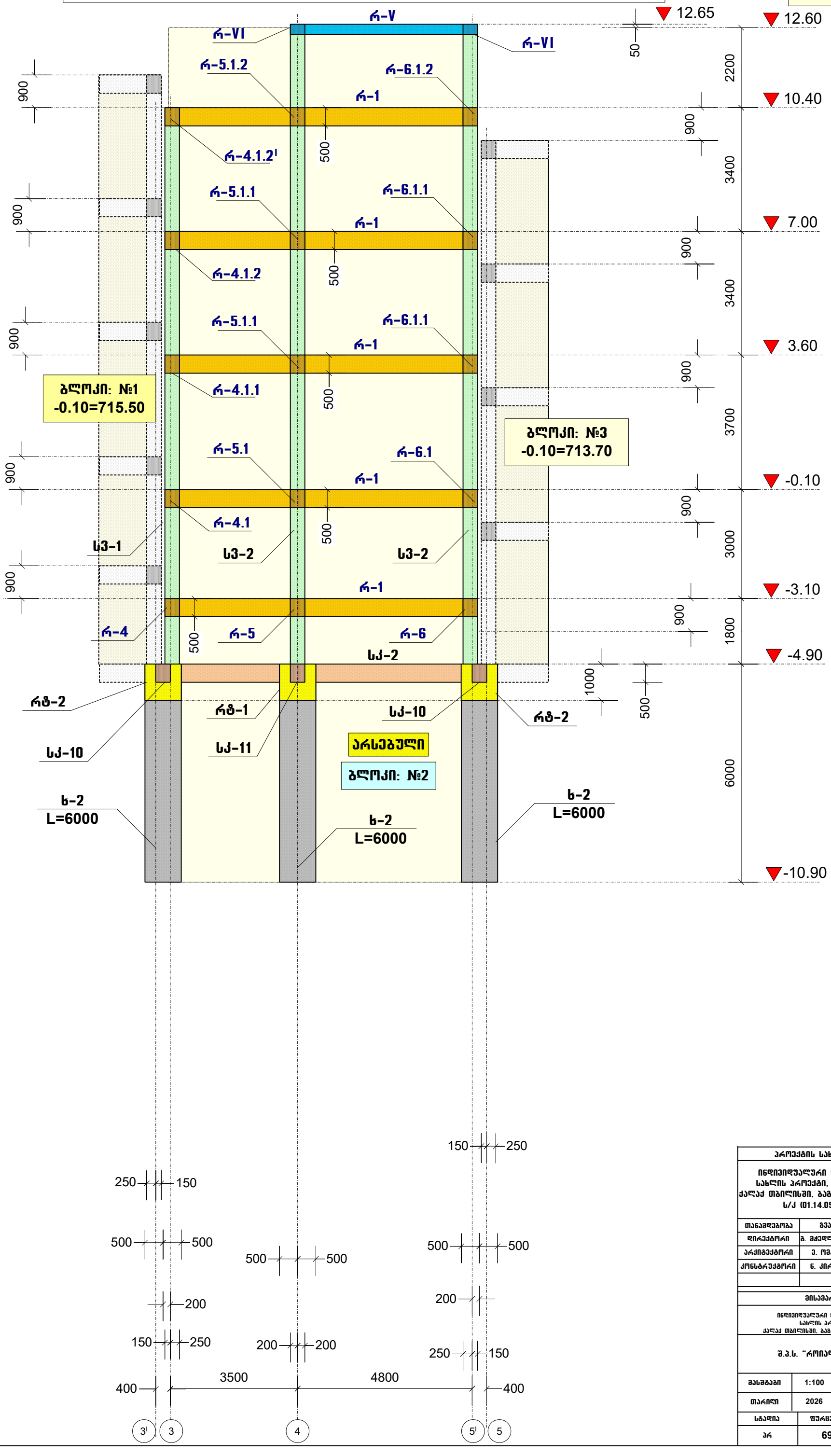

პროექტის სახელწოდება		
ინდივიდუალური საცხოვრებელი სახლის პროექტი. (კორექტირება) ქალაქ თბილისში, ბაგების საბჟეო უბანი ს/კ (01.14.09.004.519)		
თანამდებობა	გვარი	ხელმოწერა
დირექტორი	გ. მჭედლიშვილი	
არქიტექტორი	ე. ომანაძე	
კონსტრუქტორი	ნ. კირთაძე	

მისამართი
ინდივიდუალური საცხოვრებელი სახლის პროექტი, ქალაქ თბილისში, ბაგების საბჟეო უბანი
შ.პ.ს. “როიალ გრუფ“

მასშტაბი	1:100	კონსტრუქციების განლაგების სამონტაჟო სქემა: „B“ ღერძზე(არსებული)
თარიღი	2026	

სტადია	ფურცელი	ფურცლები
პრ	69	

კონსტრუქციების განლაგების სამონტაჟო სქემა: „C“ ღერძზე (არსებული)

ბლოკი: №2
-0.10=714.60

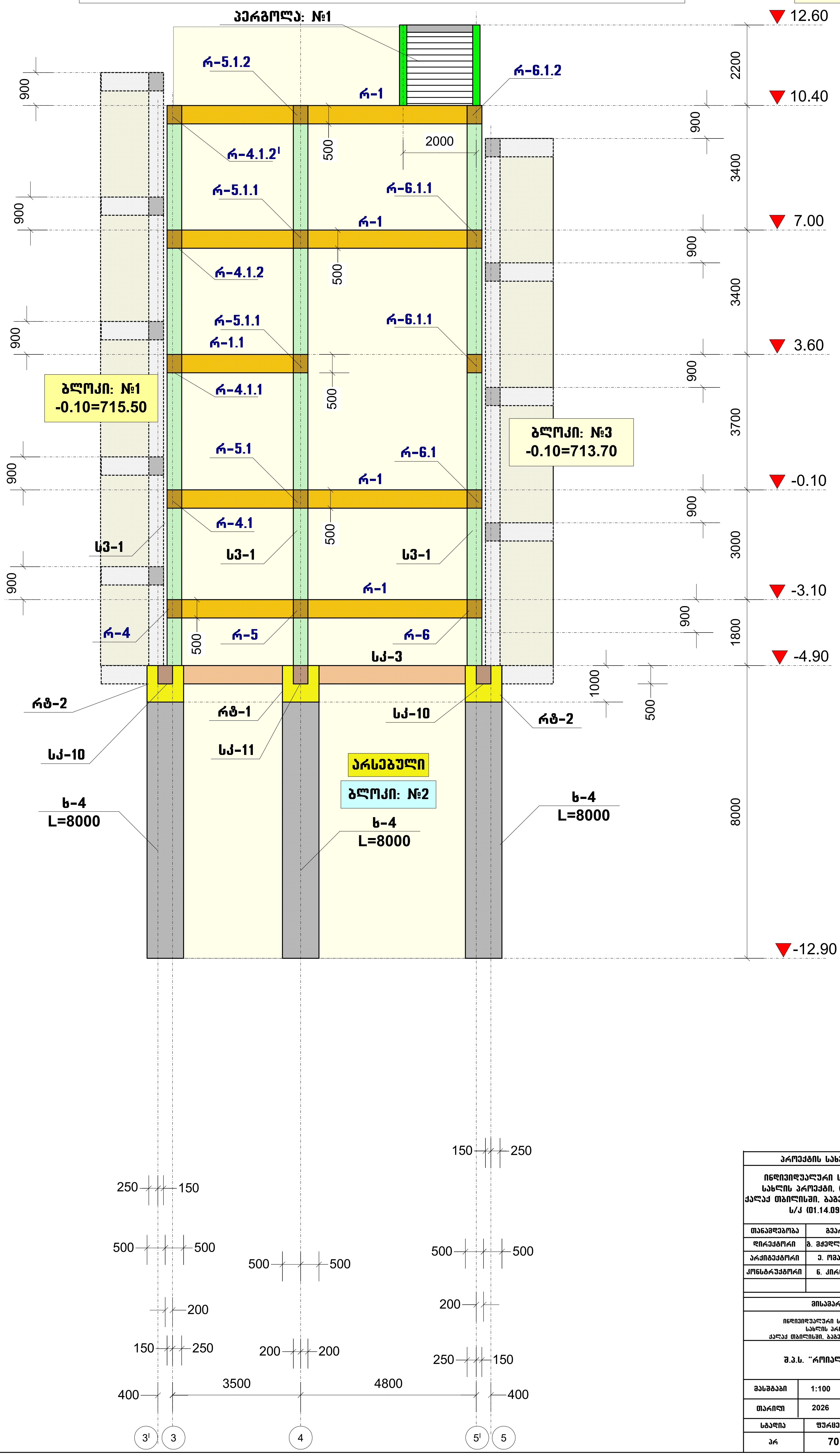

პროექტის სახელწოდება		
ინდივიდუალური საცხოვრებელი სახლის პროექტი, (კორექტირება) ქალაქ თბილისში, ბაგების სატყეო უბანი ს/კ (01.14.09.004.519)		
თანამდებობა	გვარი	ხელმოწერა
დირექტორი	გ. მჭედლიშვილი	
არქიტექტორი	ე. ომანაძე	
კონსტრუქტორი	ნ. კირთაძე	
მისამართი		
ინდივიდუალური საცხოვრებელი სახლის პროექტი, ქალაქ თბილისში, ბაგების სატყეო უბანი		
შ.პ.ს. “როიალ გროუფ“		
მასშტაბი	1:100	კონსტრუქციების განლაგების სამონტაჟო სქემა: „C“ ღერძზე(არსებული)
თარიღი	2026	
სტადია	ფურცელი	ფურცლები
პრ	70	

კონსტრუქციების განლაგების სამონტაჟო სქემა: „D“ ღერძზე (არსებული)

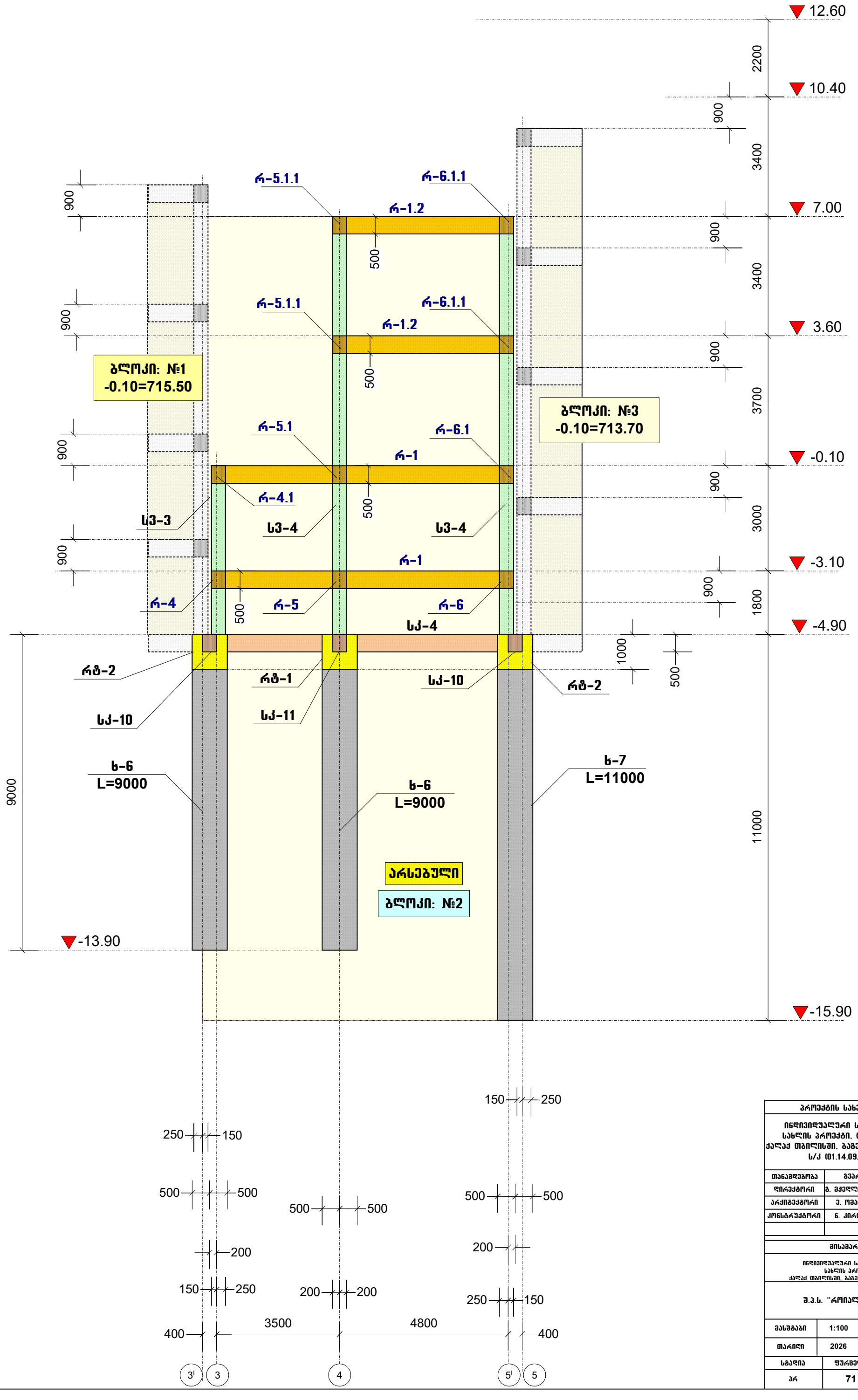
ბლოკი: №2
-0.10=714.60
12.60
10.40
7.00
3.60
-0.10
-3.10
-4.90
-13.90
2200
900
3400
3400
3700
3000
1800
11000
900
900
900

კონსტრუქციების განლაგების სამონტაჟო სქემა: „E“ ღერძზე (არსებული)

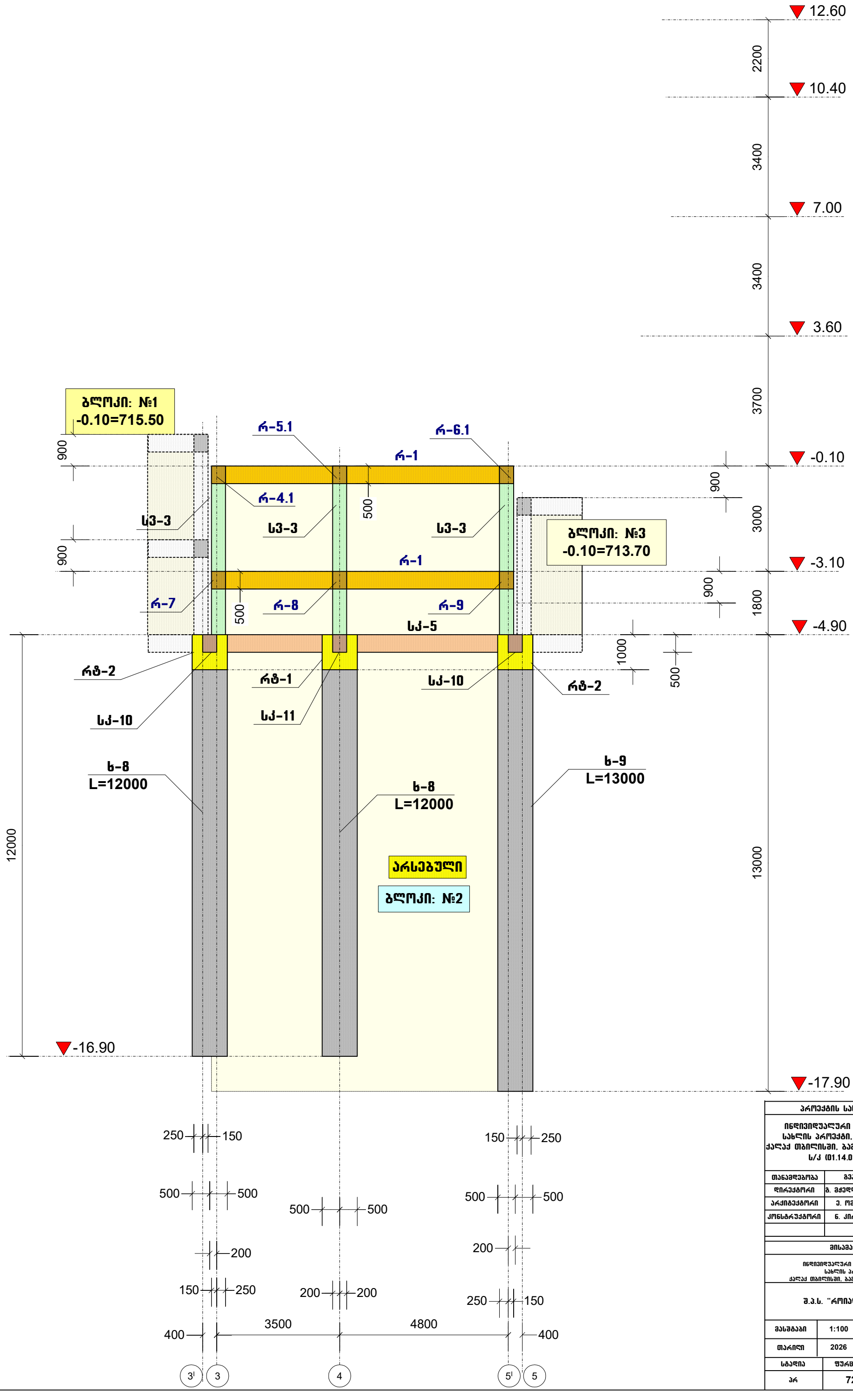

პროექტის სახელწოდება		
ინდივიდუალური საცხოვრებელი სახლის პროექტი. (კორექტირება) ქალაქ თბილისში, ბაგების საბჟეო უბანი ს/კ (01.14.09.004.519)		
თანამდებობა	გვარი	ხელმოწერა
დირექტორი	გ. მჭედლიშვილი	
არქიტექტორი	ე. ომანაძე	
კონსტრუქტორი	ნ. კირთაძე	

მისამართი
ინდივიდუალური საცხოვრებელი სახლის პროექტი, ქალაქ თბილისში, ბაგების საბჟეო უბანი
შ.პ.ს. “როიალ გრუფ“

მასშტაბი	1:100	კონსტრუქციების განლაგების სამონტაჟო სქემა: „E“ ღერძზე(არსებული)
თარიღი	2026	

სტადია	ფურცელი	ფურცლები
პრ	72	

კონსტრუქციების განლაგების სამონტაჟო სქემა: „F“ ღერძზე (კორექტირებული)

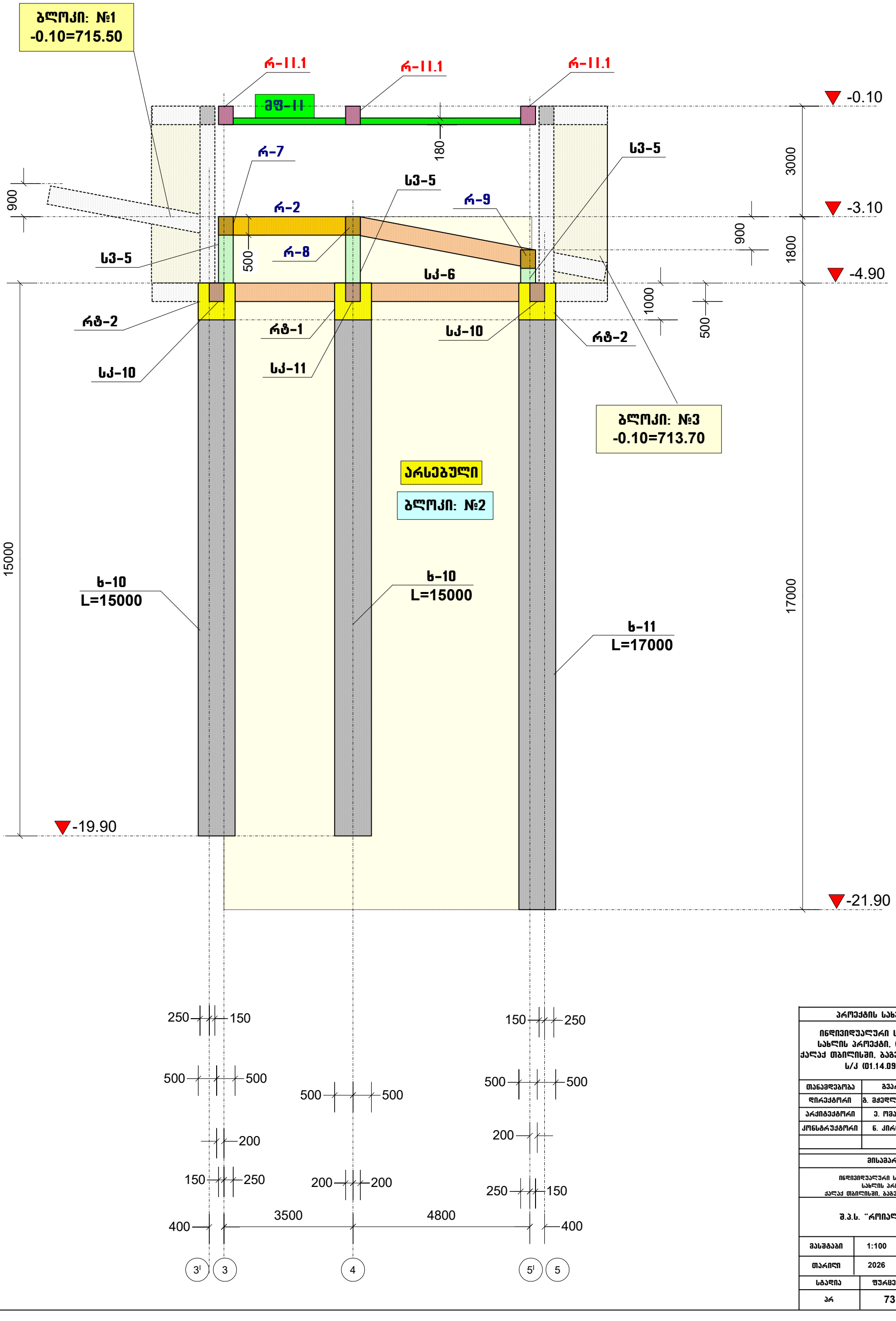

პროექტის სახელწოდება		
ინდივიდუალური საცხოვრებელი სახლის პროექტი, (კორექტირება) ქალაქ თბილისში, ბაგების საბჟეო უბანი ს/კ (01.14.09.004.519)		
თანამდებობა	გვარი	ხელმოწერა
დირექტორი	გ. მჭედლიშვილი	
არქიტექტორი	ე. ომანაძე	
კონსტრუქტორი	ნ. კირთაძე	

მისამართი
ინდივიდუალური საცხოვრებელი სახლის პროექტი, ქალაქ თბილისში, ბაგების საბჟეო უბანი
შ.პ.ს. “როიალ გროუფ“

მასშტაბი	1:100	კონსტრუქციების განლაგების სამონტაჟო სქემა: „ა“ ღერძზე (კორექტირებული)
თარიღი	2026	

სტადია	ფურცელი	ფურცლები
პრ	73	

კონსტრუქციების განლაგების სამონტაჟო სქემა: „G“ ღერძზე (კორექტირებული)

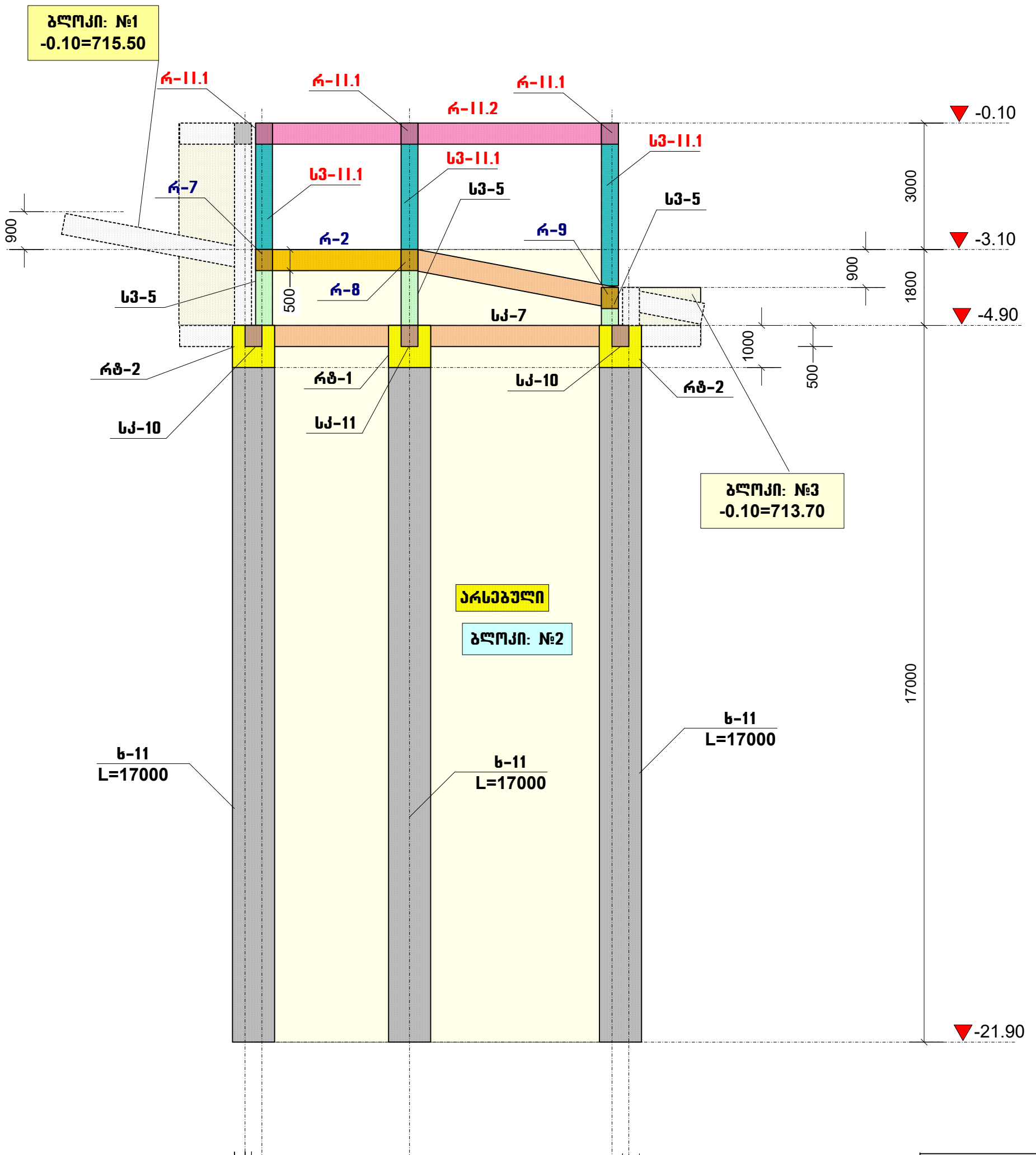

პროექტის სახელწოდება		
ინდივიდუალური საცხოვრებელი სახლის პროექტი, (კორექტირება) ქალაქ თბილისში, ბაგების საბჟეო უბანი ს/კ (01.14.09.004.519)		
თანამდებობა	გვარი	ხელმოწერა
დირექტორი	გ. მჭედლიშვილი	
არქიტექტორი	ე. ომანაძე	
კონსტრუქტორი	ნ. კირთაძე	
მისამართი		
ინდივიდუალური საცხოვრებელი სახლის პროექტი, ქალაქ თბილისში, ბაგების საბჟეო უბანი		
შ.პ.ს. “როიალ გრუფ“		
მასშტაბი	1:100	კონსტრუქციების განლაგების სამონტაჟო სქემა: „პ“ ღერძზე (კორექტირებული)
თარიღი	2026	
სტადია	ფურცელი	ფურცლები
პრ	74	

ბლოკი: №2
-0.10=714.60

კონსტრუქციების განლაგების სამონტაჟო სქემა: „3“ ღერძზე (კორექტირებული)

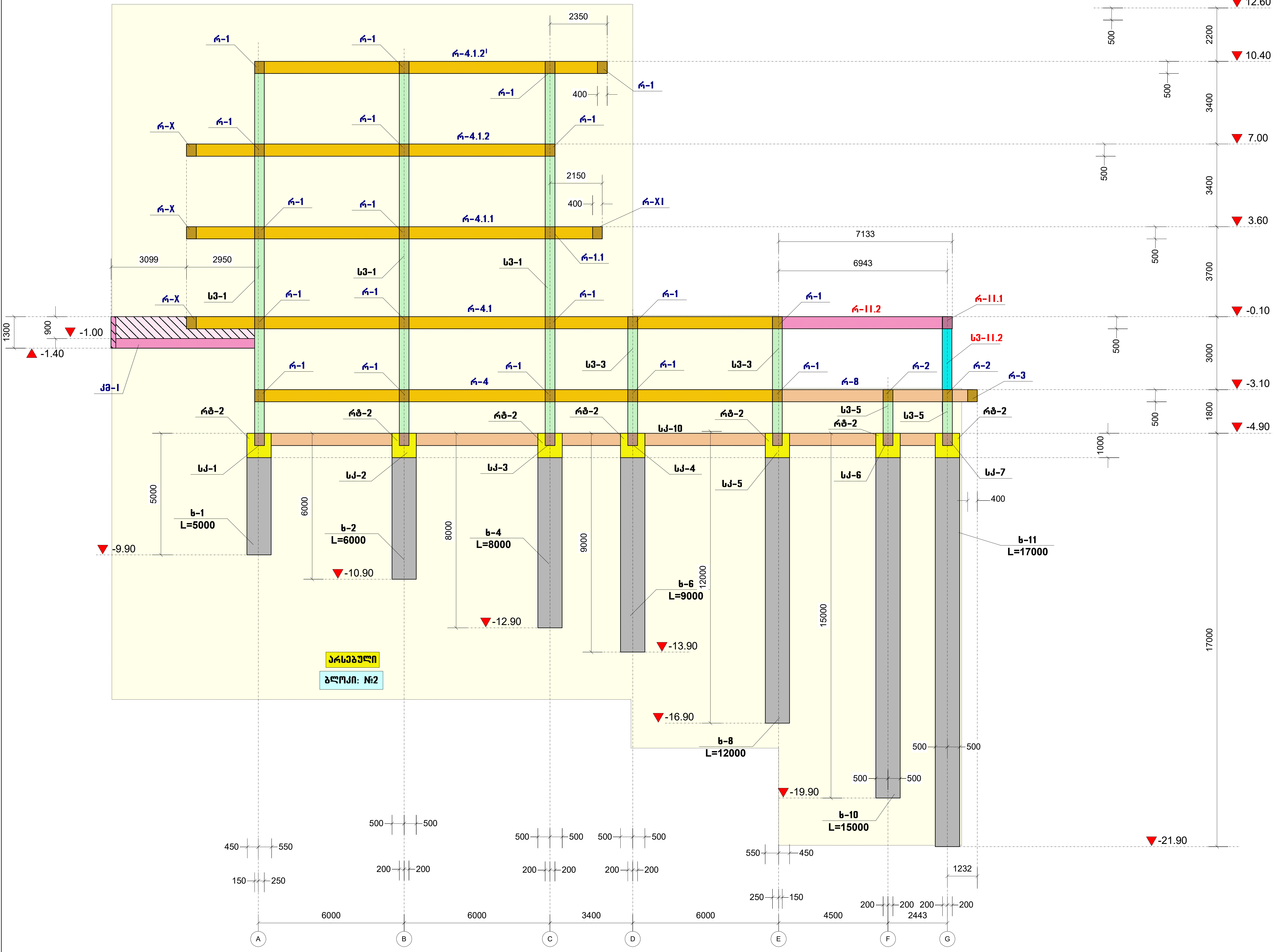

პროექტის სახელწოდება		
ინდივიდუალური საცხოვრებელი სახლის პროექტი, (კორექტირება) ქალაქ თბილისში, ბაგების საბყეო უბანი ს/კ (01.14.09.004.519)		
თანამდებობა	გვარი	ხელმოწერა
დირექტორი	გ. მჭედლიშვილი	
არქიტექტორი	ე. ომანაძე	
კონსტრუქტორი	ნ. კირთაძე	
მისამართი		
ინდივიდუალური საცხოვრებელი სახლის პროექტი, ქალაქ თბილისში, ბაგების საბყეო უბანი		
შ.პ.ს. "როიალ გროუფ"		
მასშტაბი	1:100	კონსტრუქციების განლაგების სამონტაჟო სქემა: „3“ ღერძზე (კორექტირებული)
თარიღი	2026	
სტადია	ფურცელი	ფურცლები
პრ	75	

კონსტრუქციების განლაგების სამონტაჟო სქემა: „4“ ღერძზე (კორექტირებული)

ბლოკი: №1
-0.10=715.50

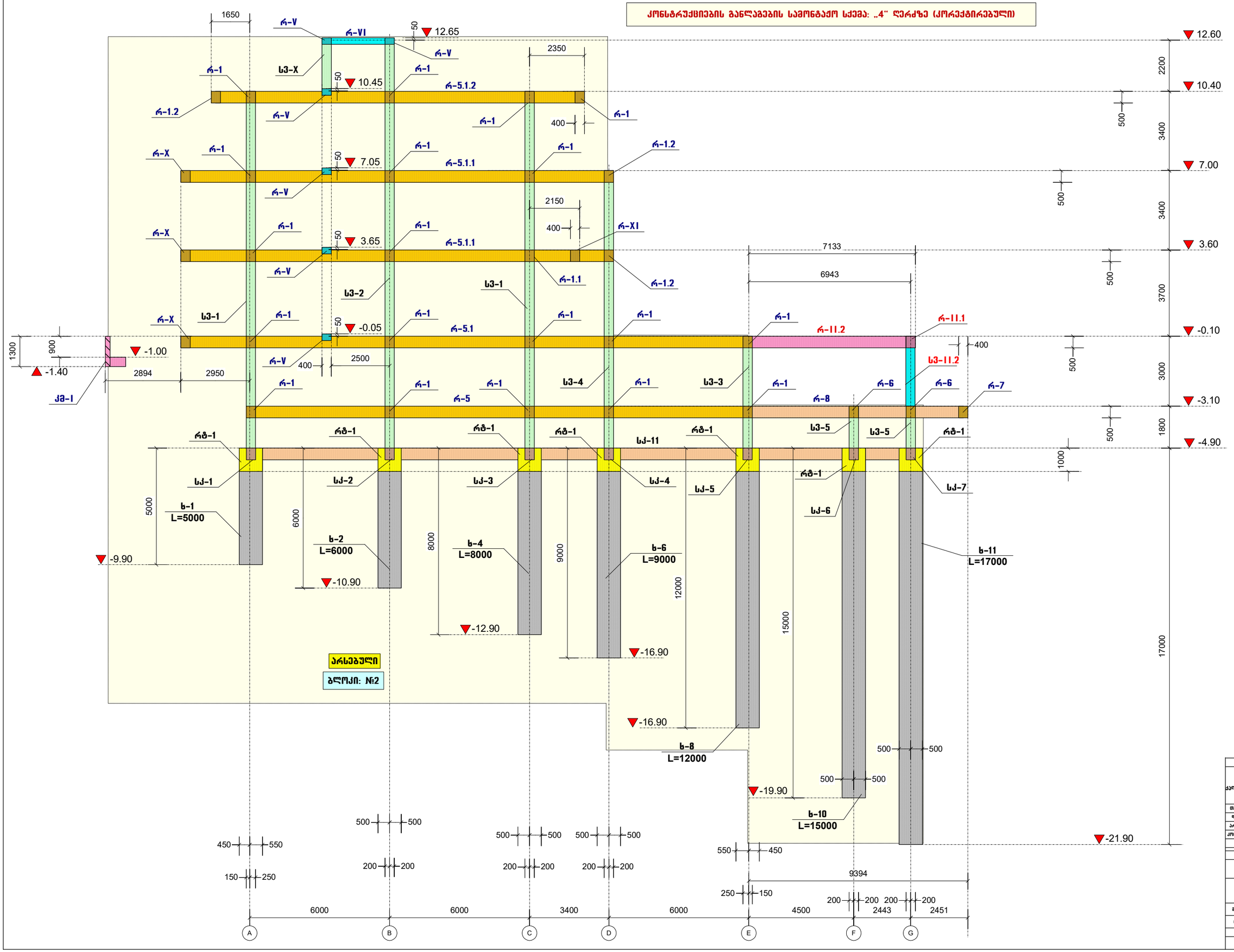
12.60
10.40
7.00
3.60
-0.10
-3.10
-4.90
-9.90
-10.90
-12.90
-16.90
-16.90
-19.90
-21.90
-1.00
-1.40
12.65
10.45
7.05
3.65
-0.05
2200
3400
3400
3700
3000
1800
1000
17000
5000
6000
8000
9000
12000
15000
1300
900
1650
2894
2950
2350
2150
400
2500
7133
6943
500
450
550
150
250
200
9394
2443
2451
4500
6000
3400
A
B
C
D
E
F
G
ს3-X
ს3-1
ს3-2
ს3-4
ს3-3
ს3-11.2
ს3-5
ქმ-1
ს3-1
ს3-1
ს3

კონსტრუქციების განლაგების სამონტაჟო სქემა: „5[I]“ ღერძზე (კორექტირებული)

ბლოკი: №1
-0.10=715.50

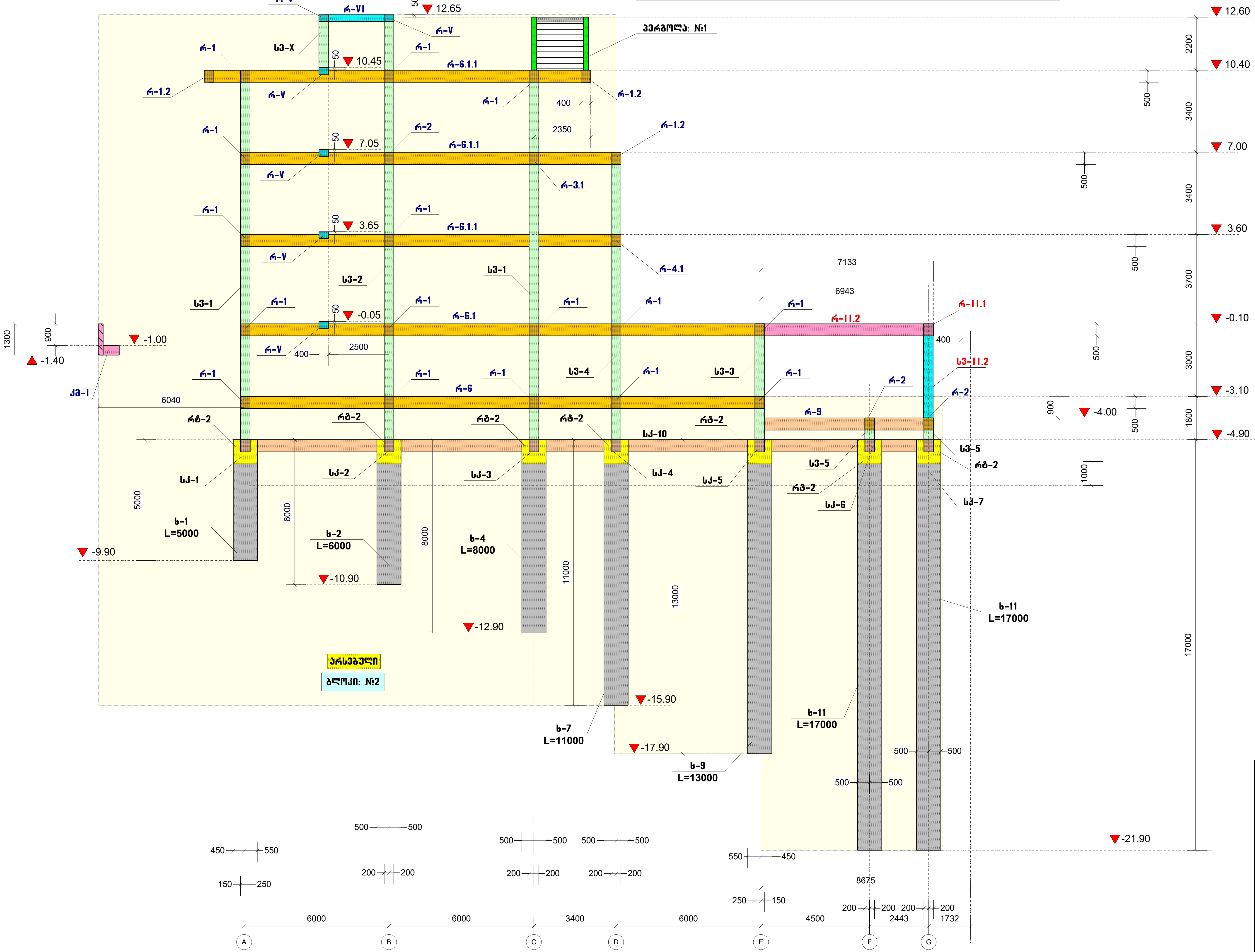

პროექტის სახელწოდება		
ინდივიდუალური საცხოვრებელი სახლის პროექტი, (კორექტირება) ქალაქ თბილისში, ბაგების სატყეო უბანი ს/კ (01.14.09.004.519)		
თანამდებობა	გვარი	ხელმოწერა
დირექტორი	გ. მჭედლიშვილი	
არქიტექტორი	ე. ომანაძე	
კონსტრუქტორი	ნ. კირთაძე	
მისამართი		
ინდივიდუალური საცხოვრებელი სახლის პროექტი, ქალაქ თბილისში, ბაგების სატყეო უბანი		
შ.პ.ს. “როიალ გროუფ“		
მასშტაბი	1:100	კონსტრუქციების განლაგების სამონტაჟო სქემა: „5I“ ღერძზე (კორექტირებული)
თარიღი	2026	
სტადია	ფურცელი	ფურცლები
პრ	77	

არსებული

ბლოკი: №2
-0.10=714.60

სვეტებში საკიდების განლაგების სამონტაჟო სქემა

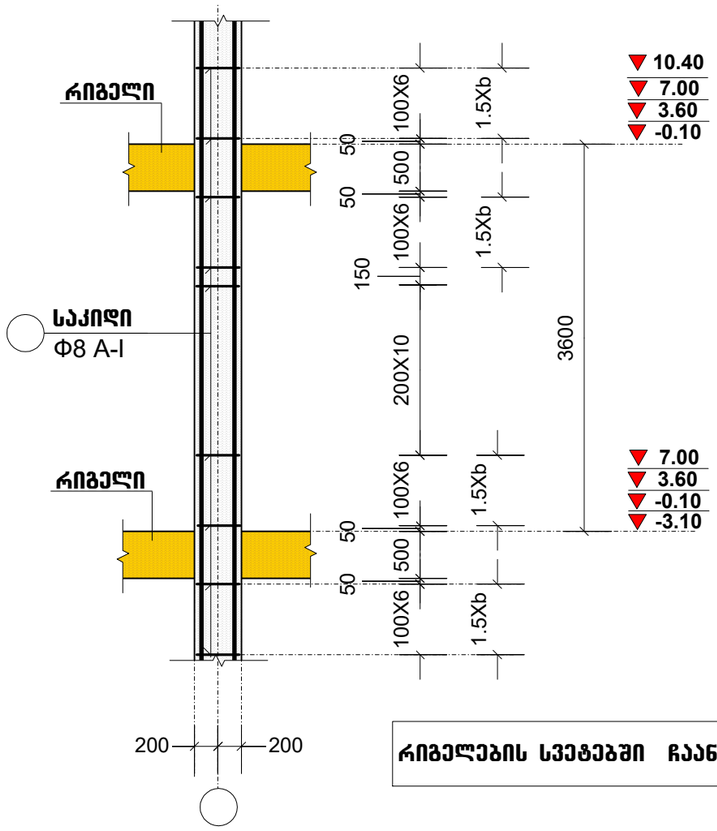

რიგელებში საკიდების განლაგების სამონტაჟო სქემა

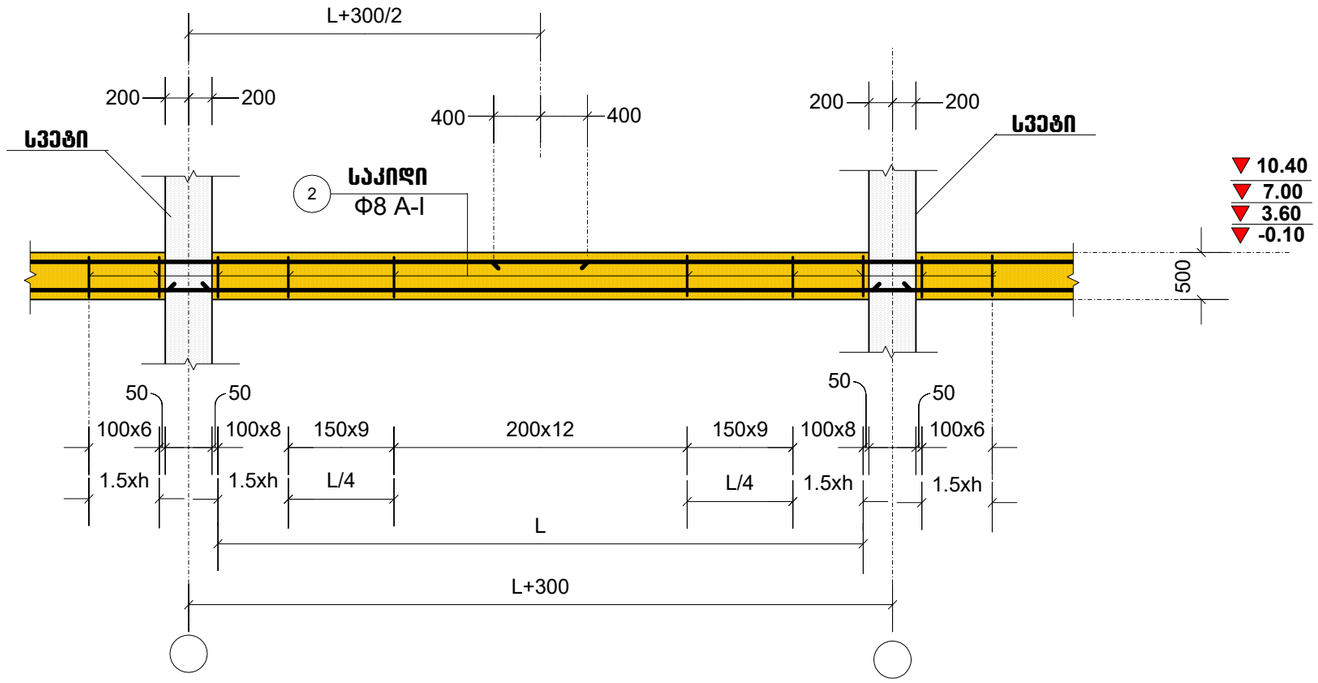

რიგელების სვეტებში ჩაანკერების სამონტაჟო სქემა

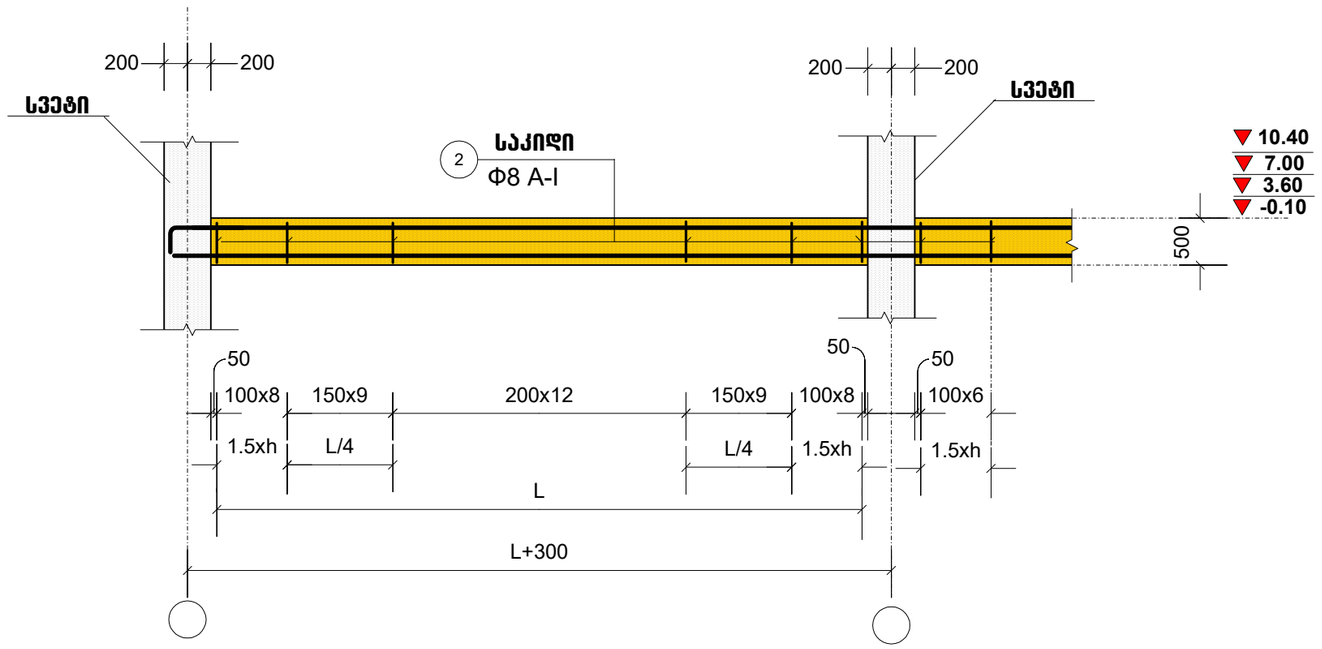

პროექტის სახელწოდება		
ინდივიდუალური სახსოვრებელი სახლის პროექტი. (პორექტირება) ქალაქ თბილისში, ბაგების საბყუო უბანი ს/კ (01.14.09.004.519)		
თანამდებობა	გვარი	ხელმოწერა
დირექტორი	გ. მაქვლიშვილი	
არქიტექტორი	ე. ომანაძე	
კონსტრუქტორი	ნ. ქირთაძე	
მისამართი		
ინდივიდუალური სახსოვრებელი სახლის პროექტი. ქალაქ თბილისში, ბაგების საბყუო უბანი		
შ.პ.ს. "როიალ გრუფ"		
მასშტაბი	1:50	სვეტებში და რიგელებში საკიდების განლაგების სამონტაჟო სქემა არსებული
თარიღი	2026	
სტადია	ფურცელი	ფურცლები
პრ	78	

არსებული

ბლოკი: №2
-0.10=714.60

სვეტი: S3-1

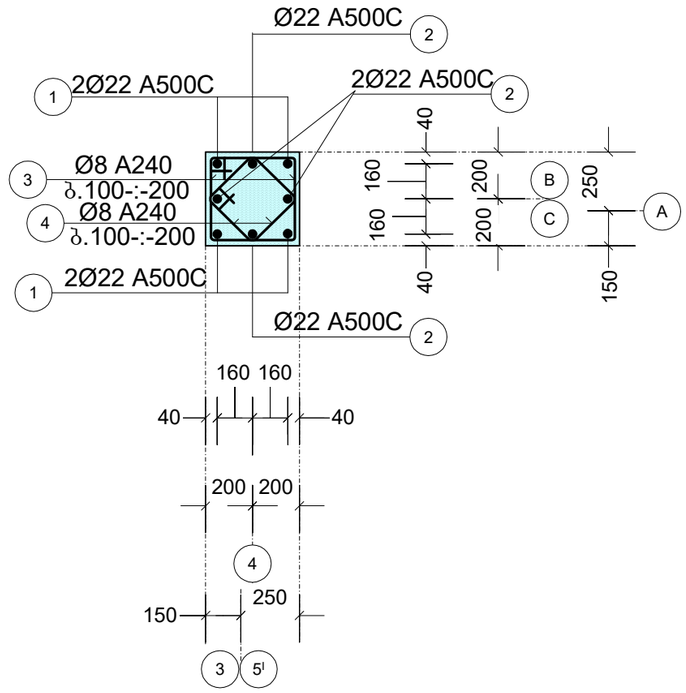

სვეტი: S3-2

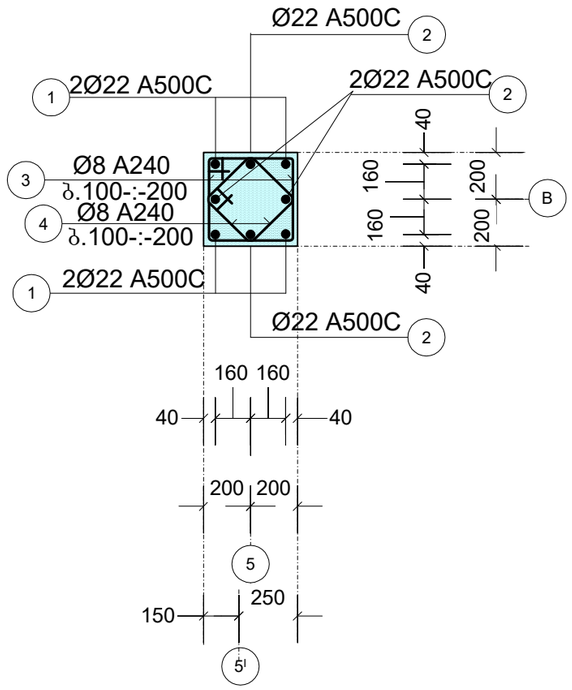

სვეტი: S3-3

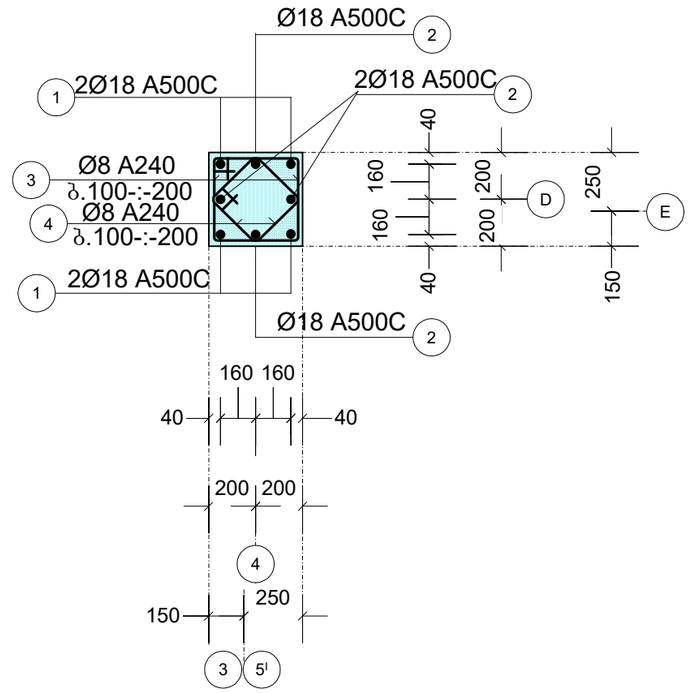

სვეტი: S3-4

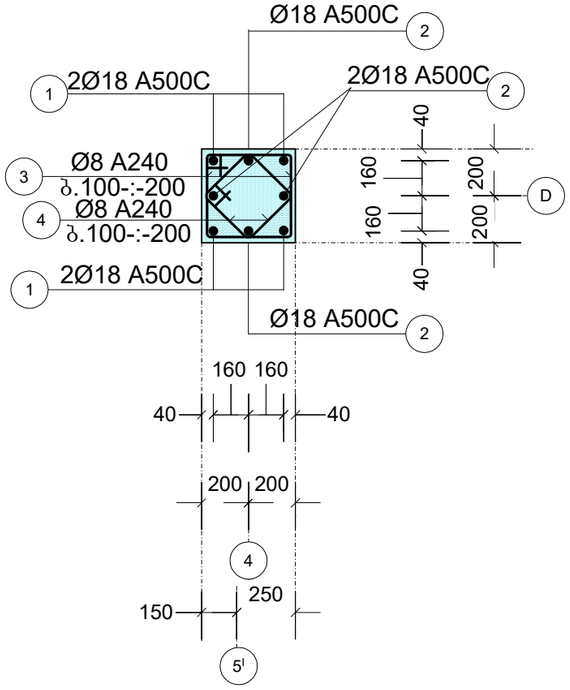

სვეტი: S3-5

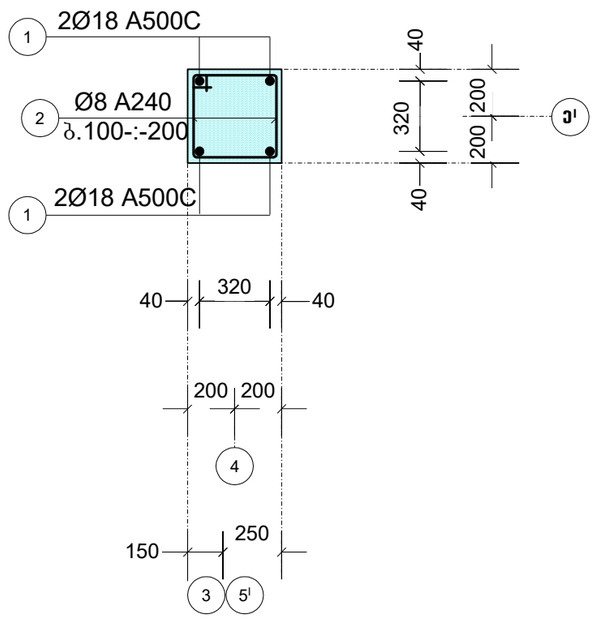

სვეტი: S3-X

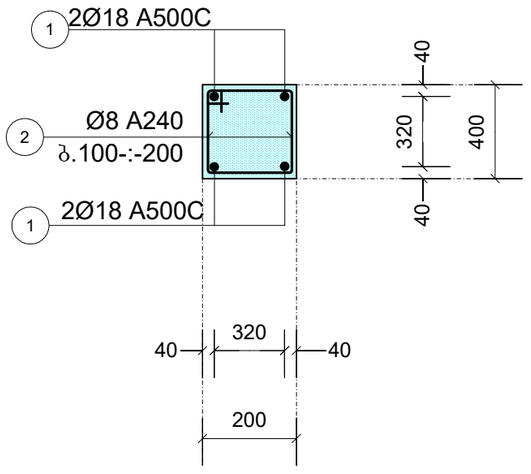

პროექტის სახელწოდება		
ინდივიდუალური საცხოვრებელი სახლის პროექტი. (ქორექტირება) ქალაქ თბილისში, ბაგების საბუეო უბანი ს/კ (01.14.09.004.519)		
თანამდებობა	გვარი	ხელმოწერა
დირექტორი	ბ. მჭედლიშვილი	
პრქიტექტორი	ე. ოდიანაძე	
კონსტრუქტორი	ნ. ქირთაძე	

მისამართი
ინდივიდუალური საცხოვრებელი სახლის პროექტი, ქალაქ თბილისში, ბაგების საბუეო უბანი
შ.პ.ს. "რიჩალ გრუპ"

მასშტაბი	1:50	სვეტი: S3-1, S3-2, S3-3, S3-4, S3-5, S3-X არსებული
თარიღი	2026	

სტადია	ფურცელი	ფურცლები
პრ	79	

არსებული

ბლოკი: №2
-0.10=714.60

რიგელი: რ-1

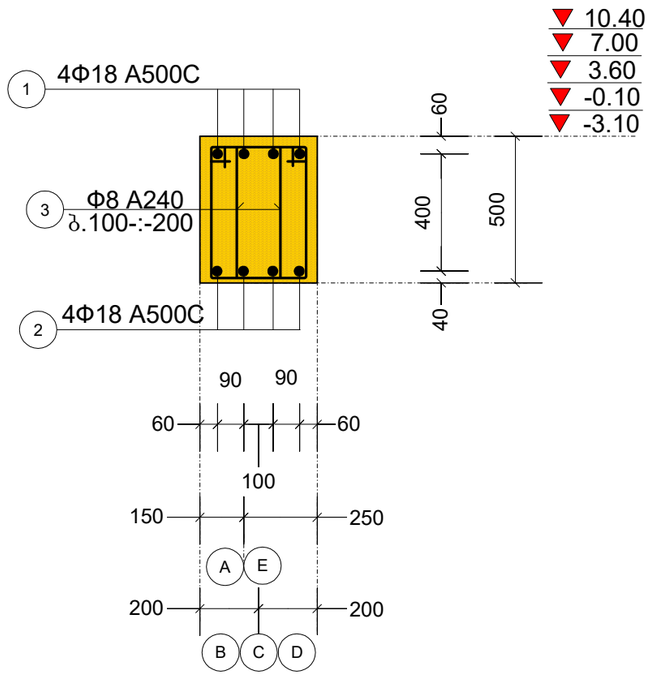

რიგელი: რ-2

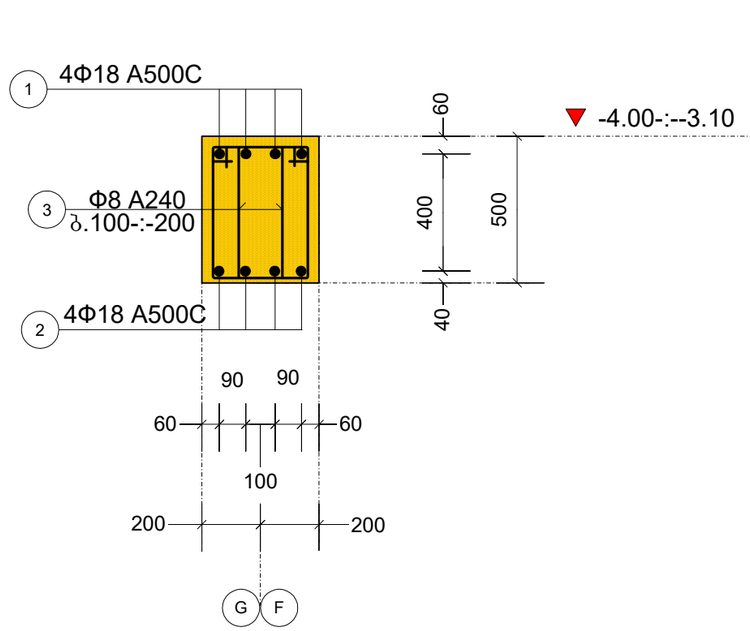

რიგელი: რ-3

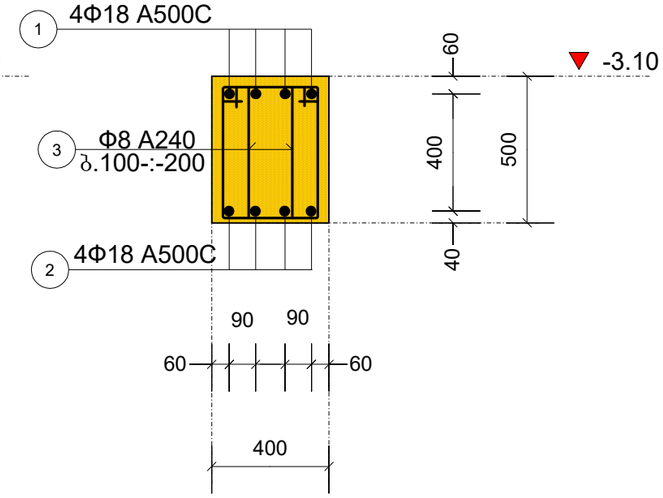

რიგელი: რ-4, რ-7

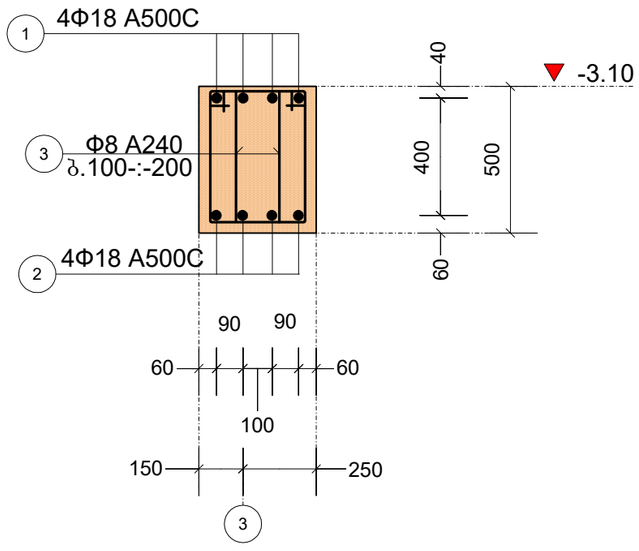

რიგელი: რ-5, რ-8

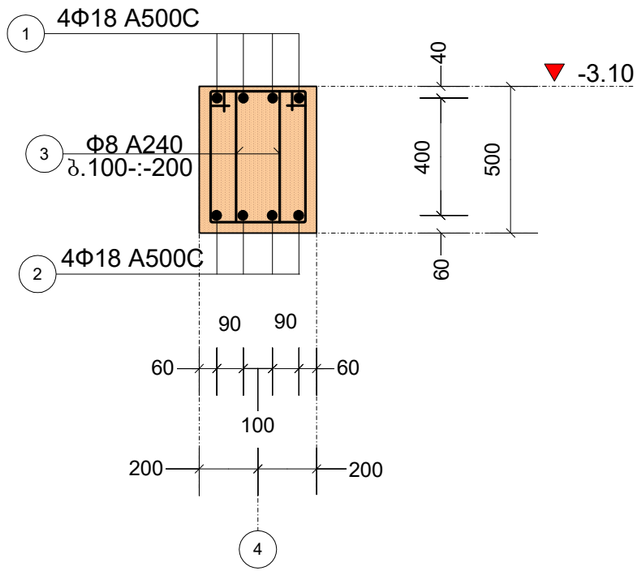

პროექტის სახელწოდება		
ინდივიდუალური საცხოვრებელი სახლის პროექტი, (კორექტირება) ქალაქ თბილისში, ბაგების საბჟეო უბანი ს/კ (01.14.09.004.519)		
თანამდებობა	გვარი	ხელმოწერა
დირექტორი	გ. ჭეჭელიშვილი	
არქიტექტორი	ე. ომანაძე	
კონსტრუქტორი	ნ. ქირთაძე	

მისამართი
ინდივიდუალური საცხოვრებელი სახლის პროექტი, ქალაქ თბილისში, ბაგების საბჟეო უბანი
შ.პ.ს. "რომალ გრუპ"

მასშტაბი	1:100	რიგელი: რ-1, რ-2, რ-3, რ-4, რ-5, რ-7, რ-8 არსებული
თარიღი	2026	

სტადია	ფურცელი	ფურცლები
პრ	80	

არსებული

ბლოკი: №2
-0.10=714.60

რიგელი: რ-6, რ-9

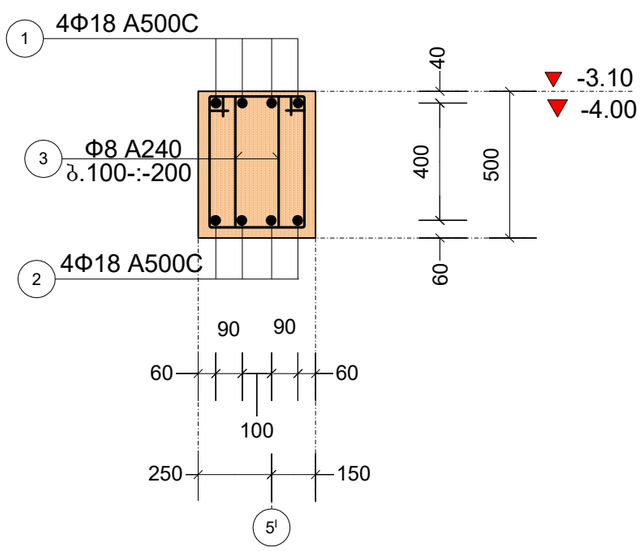

რიგელი: რ-X

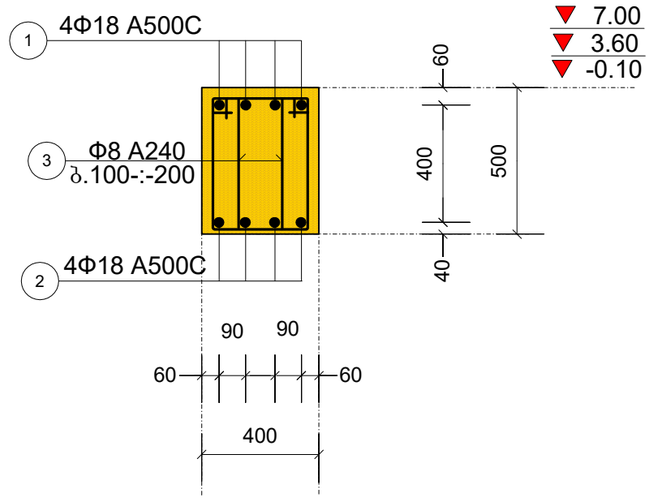

რიგელი: რ-4.1

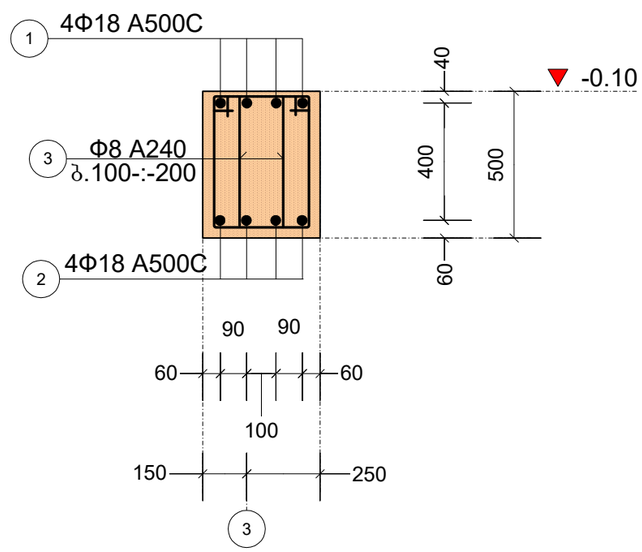

რიგელი: რ-5.1

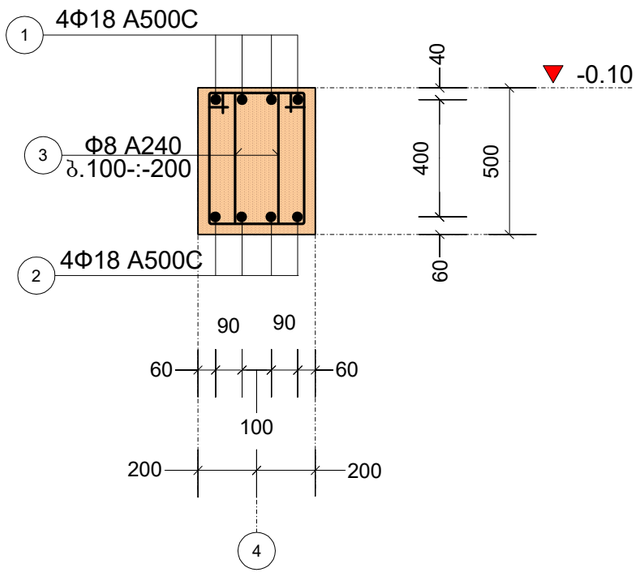

რიგელი: რ-6.1

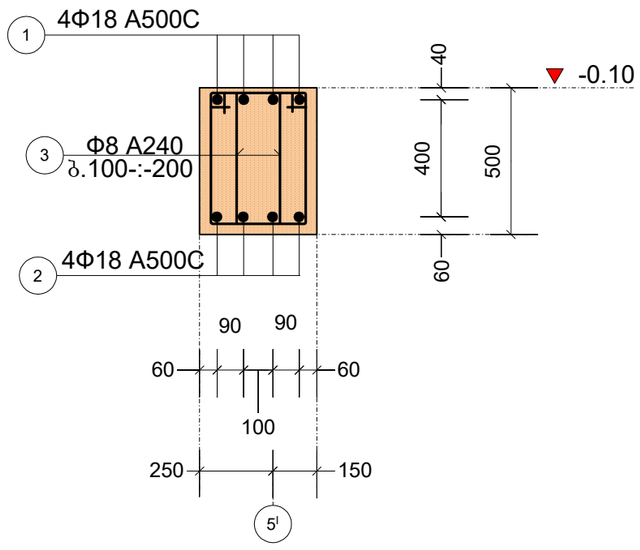

პროექტის სახელწოდება		
ინდივიდუალური საცხოვრებელი სახლის პროექტი, (ქორექტირება) ქალაქ თბილისში, ბაგების საბჟეო უბანი ს/კ (01.14.09.004.519)		
თანამდებობა	გვარი	ხელმოწერა
დირექტორი	გ. ჭეჭელიშვილი	
არქიტექტორი	ე. ომანაძე	
კონსტრუქტორი	ნ. ქირთაძე	

მისამართი
ინდივიდუალური საცხოვრებელი სახლის პროექტი, ქალაქ თბილისში, ბაგების საბჟეო უბანი
შ.პ.ს. "რობიალ გრუპ"

მასშტაბი	1:100	რიგელი: რ-6, რ-9, რ-4.1, რ-5.1, რ-6.1 (არსებული)
თარიღი	2026	

სტადია	ფურცელი	ფურცლები
პრ	81	

არსებული

ბლოკი: №2
-0.10=714.60

რიგელი: რ-1.1

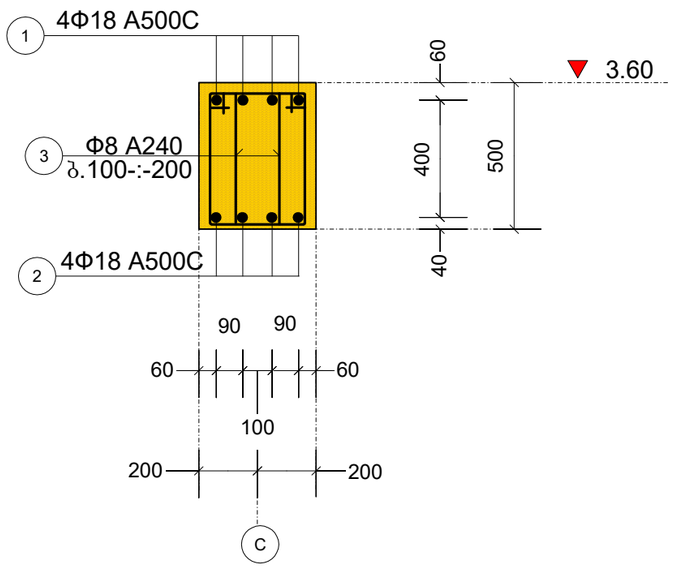

რიგელი: რ-1.2

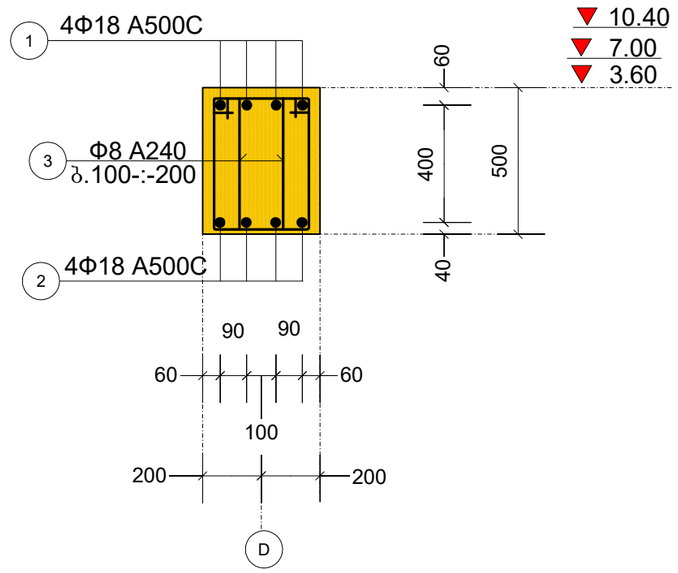

რიგელი: რ-X

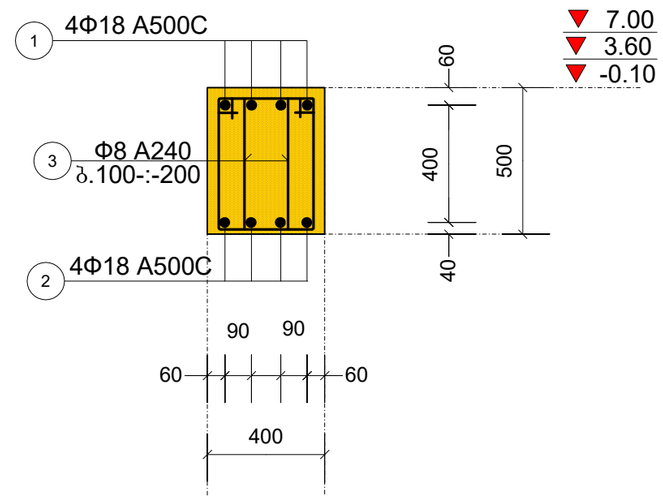

რიგელი: რ-V

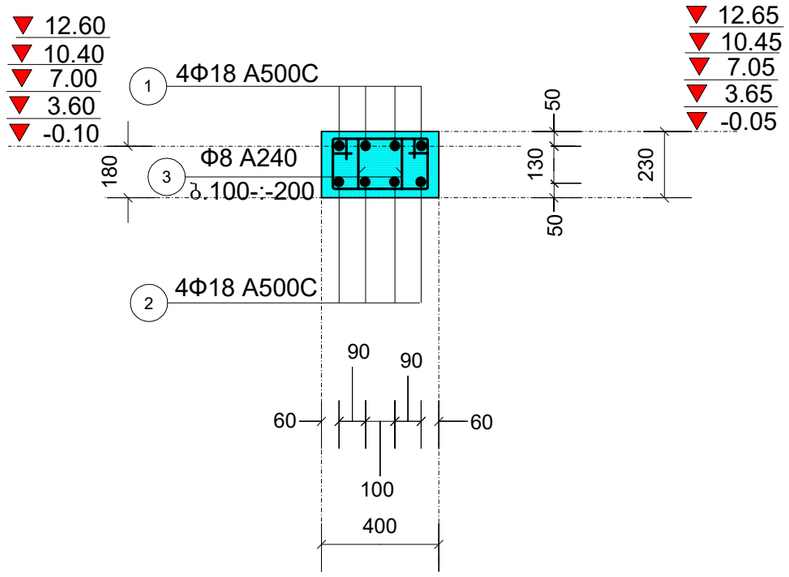

რიგელი: რ-4.1.1

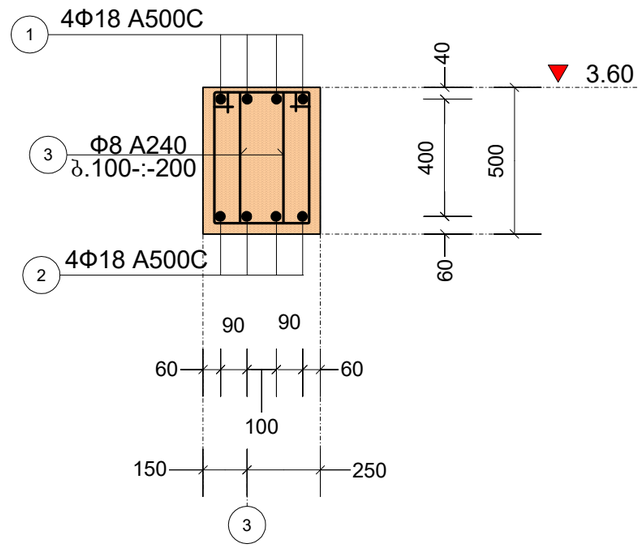

პროექტის სახელწოდება		
ინდივიდუალური საცხოვრებელი სახლის პროექტი, (კორექტირება) ქალაქ თბილისში, ბაგების საბჟეო უბანი ს/კ (01.14.09.004.519)		
თანამდებობა	გვარი	ხელმოწერა
დირექტორი	გ. ჭეჭელიშვილი	
არქიტექტორი	ე. ომანაძე	
კონსტრუქტორი	ნ. ქირთაძე	

მისამართი
ინდივიდუალური საცხოვრებელი სახლის პროექტი, ქალაქ თბილისში, ბაგების საბჟეო უბანი
შ.პ.ს. "როიალ გრუპ"

მასშტაბი	1:100	რიგელი: რ-1.1, რ-1.2, რ-V, რ-4.1.1 (არსებული)
თარიღი	2026	

სტადია	ფურცელი	ფურცლები
პრ	82	

ბლოკი: №2
-0.10=714.60

არსებული

რიგელი: რ-5.1.1

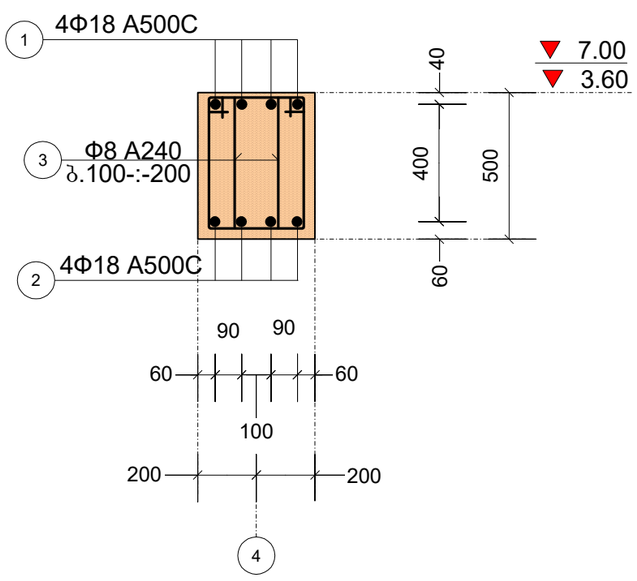

რიგელი: რ-6.1.1

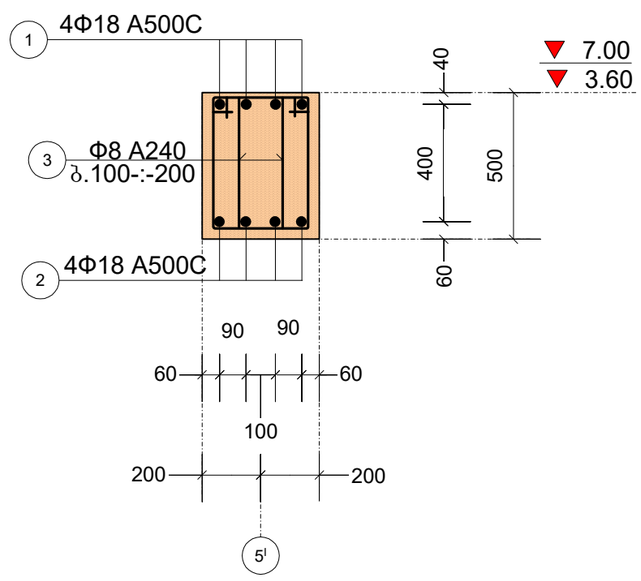

რიგელი: რ-4.1.2

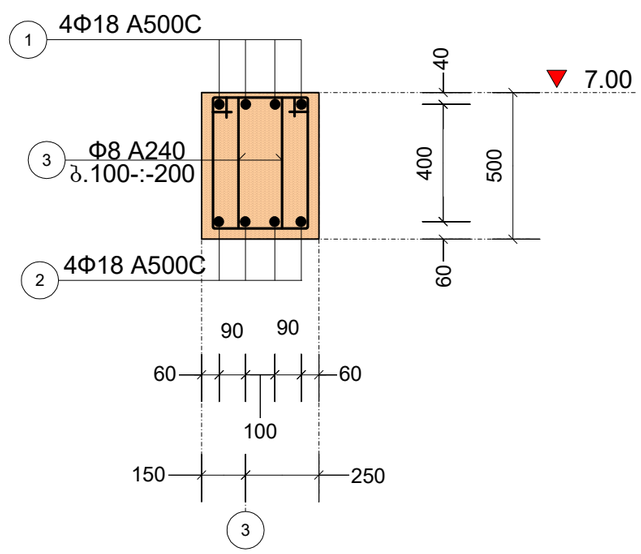

რიგელი: რ-4.1.2¹

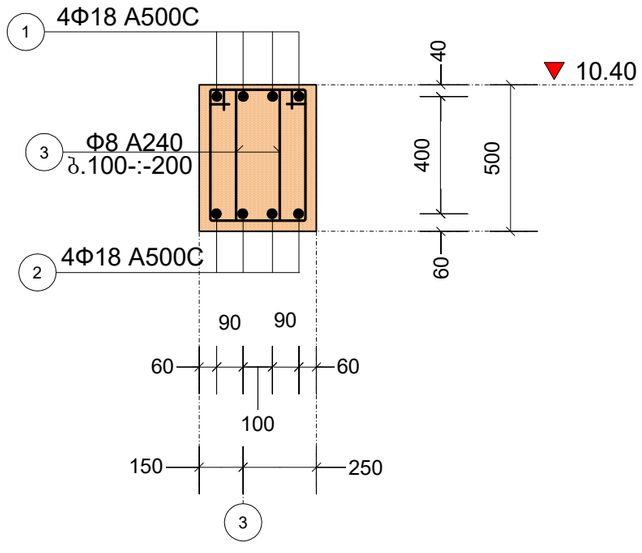

რიგელი: რ-5.1.2

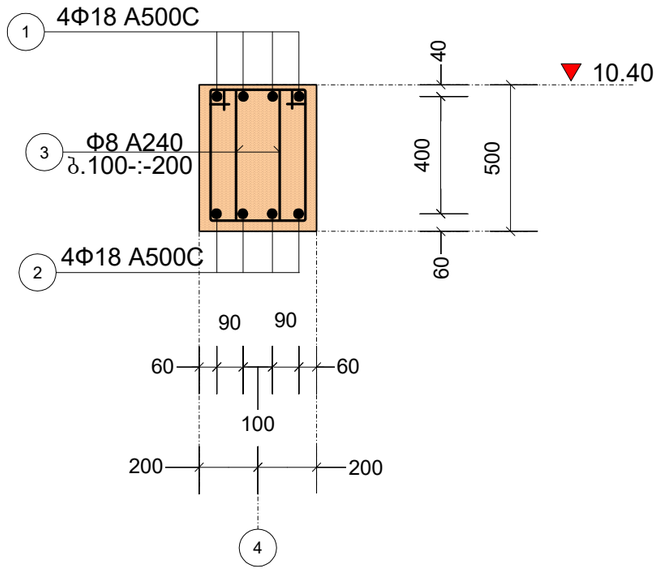

პროექტის სახელწოდება		
ინდივიდუალური საცხოვრებელი სახლის პროექტი, (კორექტირება) ქალაქ თბილისში, ბაგების საბჟეო უბანი ს/კ (01.14.09.004.519)		
თანამდებობა	გვარი	ხელმოწერა
დირექტორი	გ. ჭეჭელიშვილი	
არქიტექტორი	ე. ომანაძე	
კონსტრუქტორი	ნ. ქირთაძე	
მისამართი		
ინდივიდუალური საცხოვრებელი სახლის პროექტი, ქალაქ თბილისში, ბაგების საბჟეო უბანი		
შ.პ.ს. "რობიალ გრუპ"		
მასშტაბი	1:100	რიგელი: რ-5.1.1, რ-6.1.1, რ-4.1.2, რ-4.1.2¹, რ-5.1.2 (არსებული)
თარიღი	2026	
სტადია	ფურცელი	ფურცლები
პრ	83	

ბლოკი: №2
-0.10=714.60

არსებული

რიგელი: რ-6.1.2

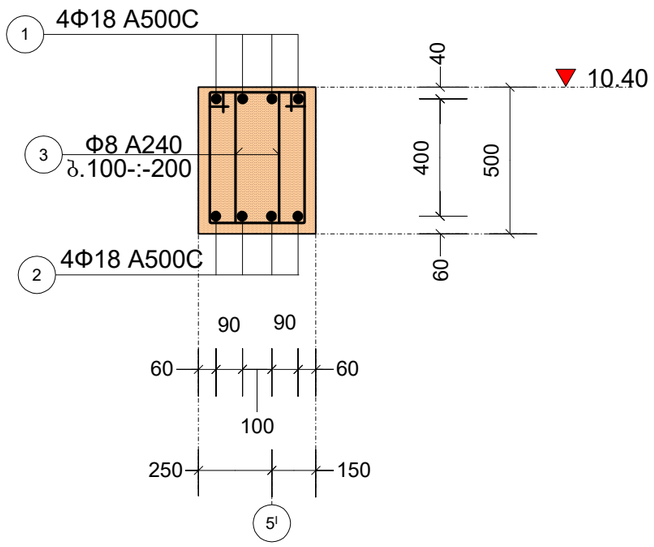

რიგელი: რ-VI

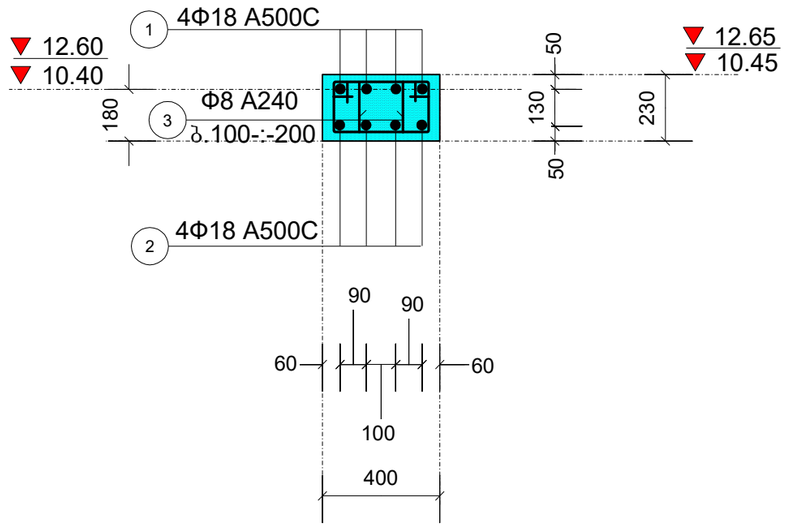

პერგოლა: პ-1, პ-2. (ელემენტები)

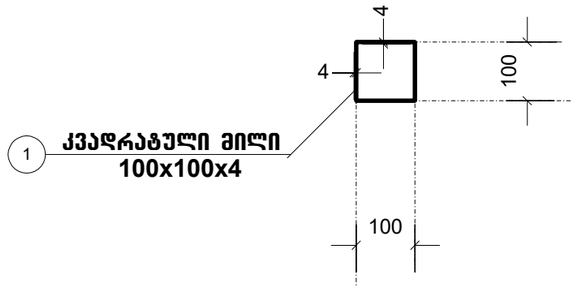

კედელი მონოლითური: კმ-1

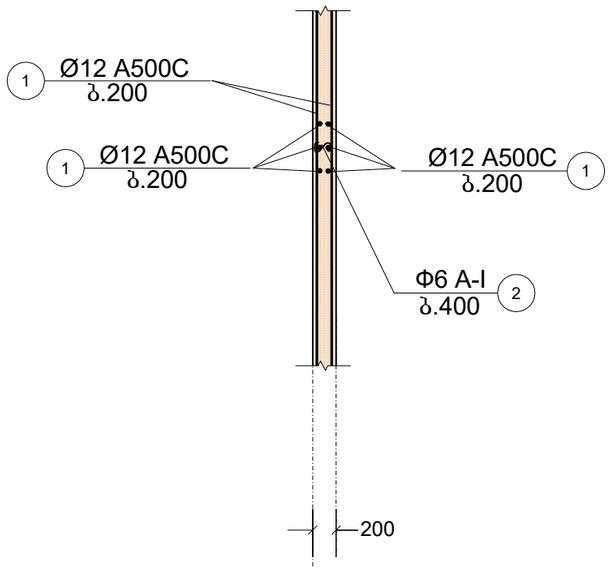

პროექტის სახელწოდება		
ინდივიდუალური საცხოვრებელი სახლის პროექტი, (კორექტირება) ქალაქ თბილისში, ბაგების საბჭოო უბანი ს/კ (01.14.09.004.519)		
თანამდებობა	გვარი	ხელმოწერა
დირექტორი	გ. ჭეჭელიშვილი	
არქიტექტორი	ე. ომანაძე	
კონსტრუქტორი	ნ. ქირთაძე	
მისამართი		
ინდივიდუალური საცხოვრებელი სახლის პროექტი, ქალაქ თბილისში, ბაგების საბჭოო უბანი		
შ.პ.ს. "როიალ გრუპ"		
მასშტაბი	1:100	რიგელი: რ-6.1.2, რ-VI. პერგოლა: პ-1, პ-2. (ელემენტები). კედელი მონოლითური: კმ-1 (არსებული)
თარიღი	2026	
სტადია	ფურცელი	ფურცლები
პრ	84	

ბლოკი: №2
-0.10=714.60

არსებული

კედელი მონოლითური: კმ-1

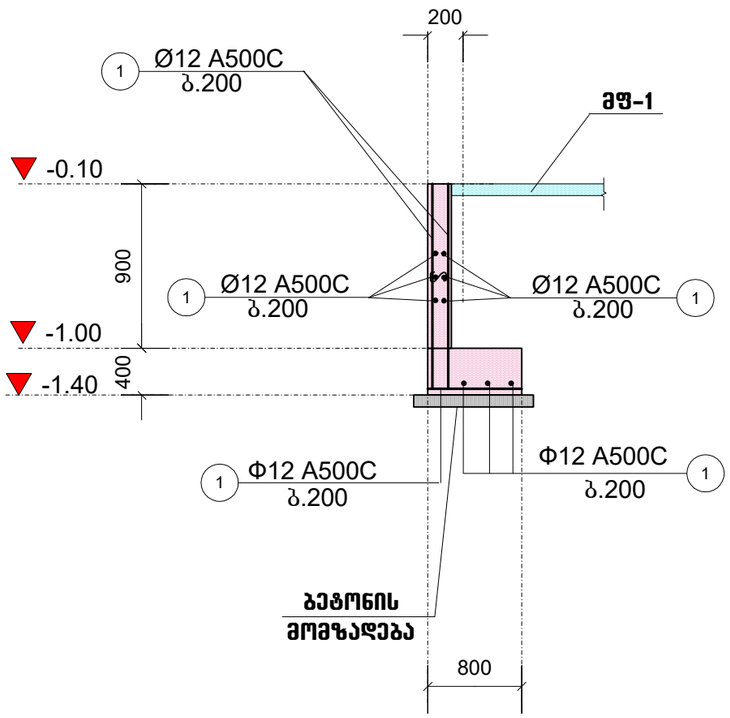

აუზის ფილის და კედლის სქემა

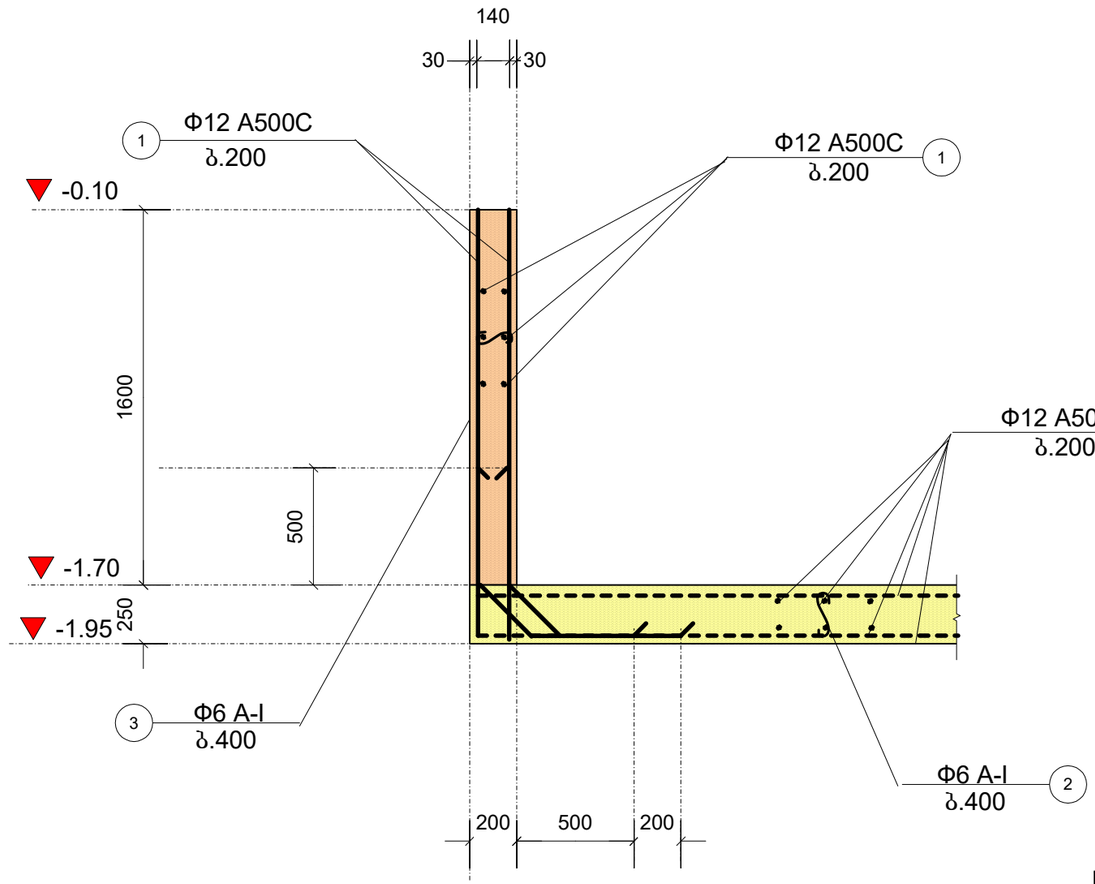

პროექტის სახელწოდება		
ინდივიდუალური საცხოვრებელი სახლის პროექტი, (კორექტირება) ქალაქ თბილისში, ბაგების საბჟეო უბანი ს/კ (01.14.09.004.519)		
თანამდებობა	გვარი	ხელმოწერა
დირექტორი	გ. ჭეჭელიშვილი	
არქიტექტორი	ე. ომანაძე	
კონსტრუქტორი	ნ. ქირთაძე	
მისამართი		
ინდივიდუალური საცხოვრებელი სახლის პროექტი, ქალაქ თბილისში, ბაგების საბჟეო უბანი		
შ.პ.ს. "რობიალ გრუპ"		
მასშტაბი	1:100	კედელი მონოლითური: კმ-1, კმ-1, აუზის სარკმელი
თარიღი	2026	
სტადია	ფურცელი	ფურცლები
პრ	85	

კორექტირება

ბლოკი: №2
-0.10=714.60

სვეტი: ს3-11.1

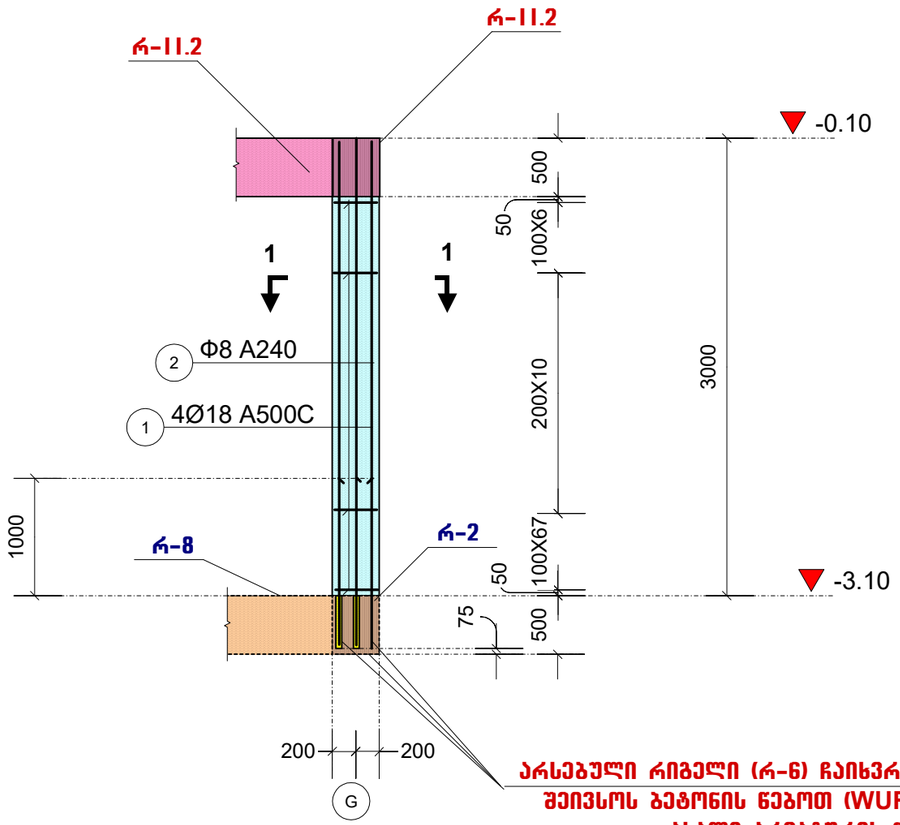

არსებული რიგელი (რ-6) ჩაიხვრიტოს პერფორატორით, შეივსოს ბეტონის ნებოთ (WURT) და დამონტაჟდეს ახალი არმატურის ნაშვერები

1-1

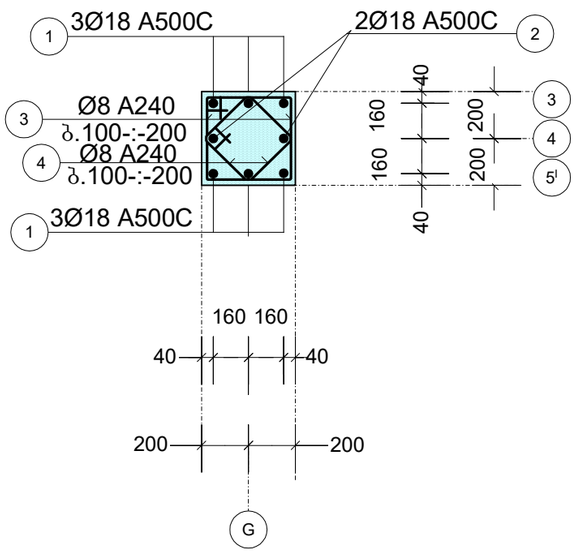

რიგელი: რ-11.1

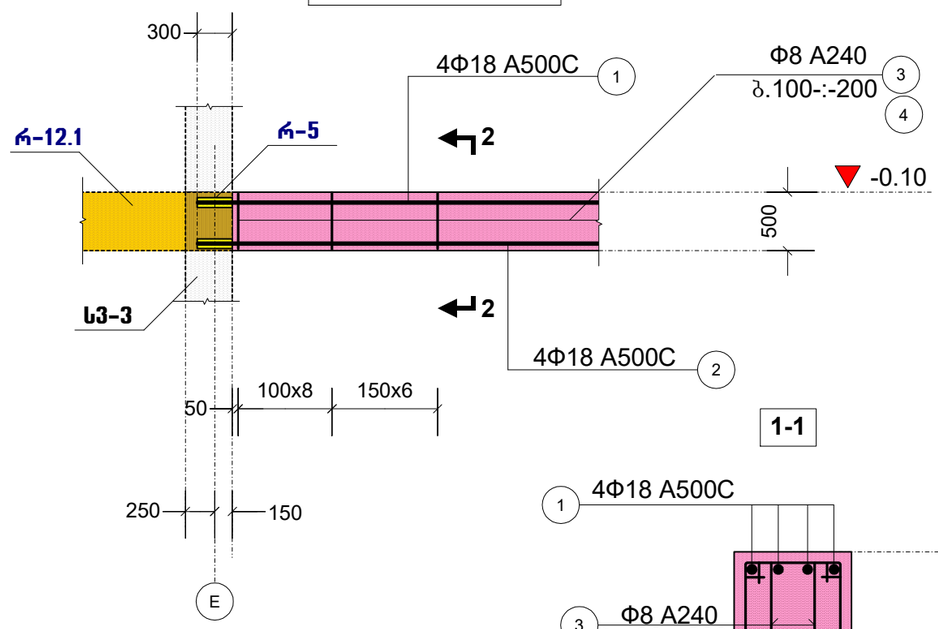

1-1

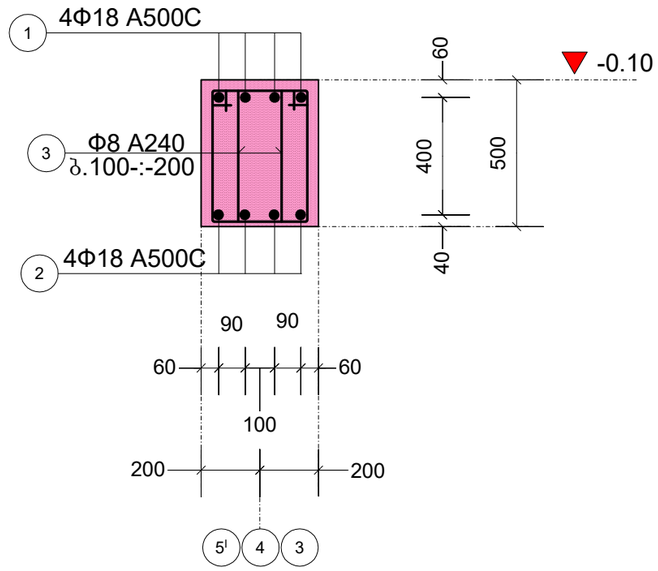

რიგელი: რ-11.2

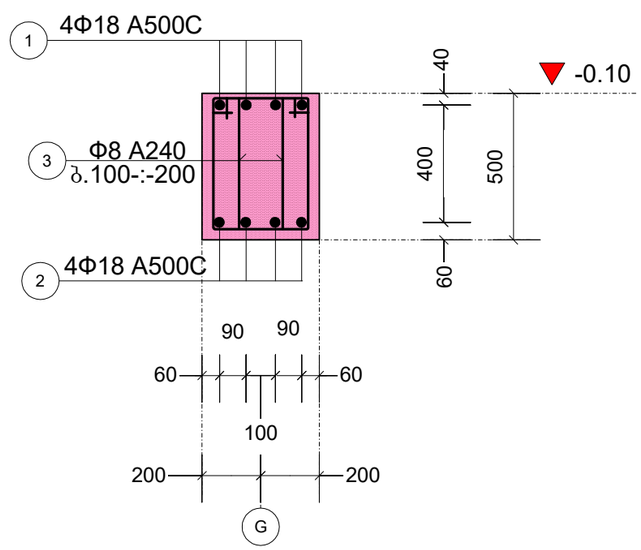

პროექტის სახელწოდება		
ინდივიდუალური საცხოვრებელი სახლის პროექტი, (კორექტირება) ქალაქ თბილისში, ბაგების საგზეო უბანი ს/კ (01.14.09.004.519)		
თანამდებობა	გვარი	ხელმოწერა
დირექტორი	გ. ჭეჭელიშვილი	
არქიტექტორი	ე. ომანაძე	
კონსტრუქტორი	ნ. ქირთაძე	
მისამართი		
ინდივიდუალური საცხოვრებელი სახლის პროექტი, ქალაქ თბილისში, ბაგების საგზეო უბანი		
შ.პ.ს. "როიალ გრუპ"		
მასშტაბი	1:100	კორექტირება. სვეტი. 11.1. რიგელი: რ-11.1. რ-11.2
თარიღი	2026	
სტადია	ფურცელი	ფურცლები
პრ	86	

გადახურვის მონოლითური ფილა: მფ-1, -3.10 ნიშნულზე. (საყალიბო, არსებული)

ბლოკი: №2
-0.10=714.60

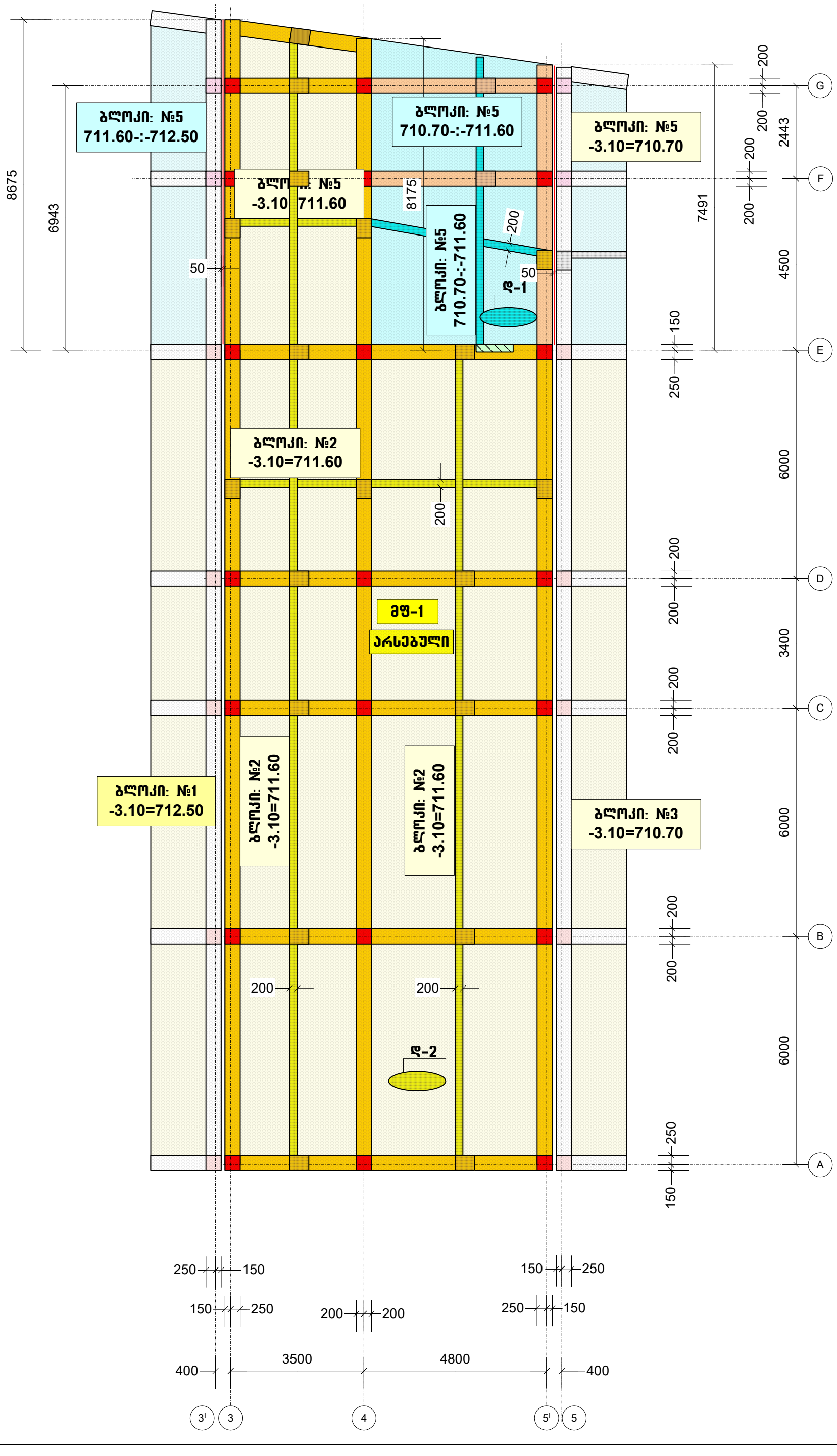

პროექტის სახელწოდება
ინდივიდუალური საცხოვრებელი სახლის პროექტი, (კორექტირება) ქალაქ თბილისში, ბაგების საბჟეო უბანი ს/კ (01.14.09.004.519)

თანამდებობა	გვარი	ხელმოწერა
დირექტორი	გ. მჭედლიშვილი	
არქიტექტორი	ე. ომანაძე	
კონსტრუქტორი	ნ. ქირთაძე	

მისამართი
ინდივიდუალური საცხოვრებელი სახლის პროექტი, ქალაქ თბილისში, ბაგების საბჟეო უბანი
შ.პ.ს. "როიალ გრუფ"

მასშტაბი	1:100	გადახურვის მონოლითური ფილა: მფ-1, -3.10 ნიშნულზე. (საყალიბო, არსებული)
თარიღი	2026	

სტადია	ფურცელი	ფურცლები
პრ	87	

გადახურვის მონოლითური ფილა: მფ-1, -3.10 ნიშნულზე. (საყალიბო, არსებული)

ბლოკი: №2
-0.10=714.60

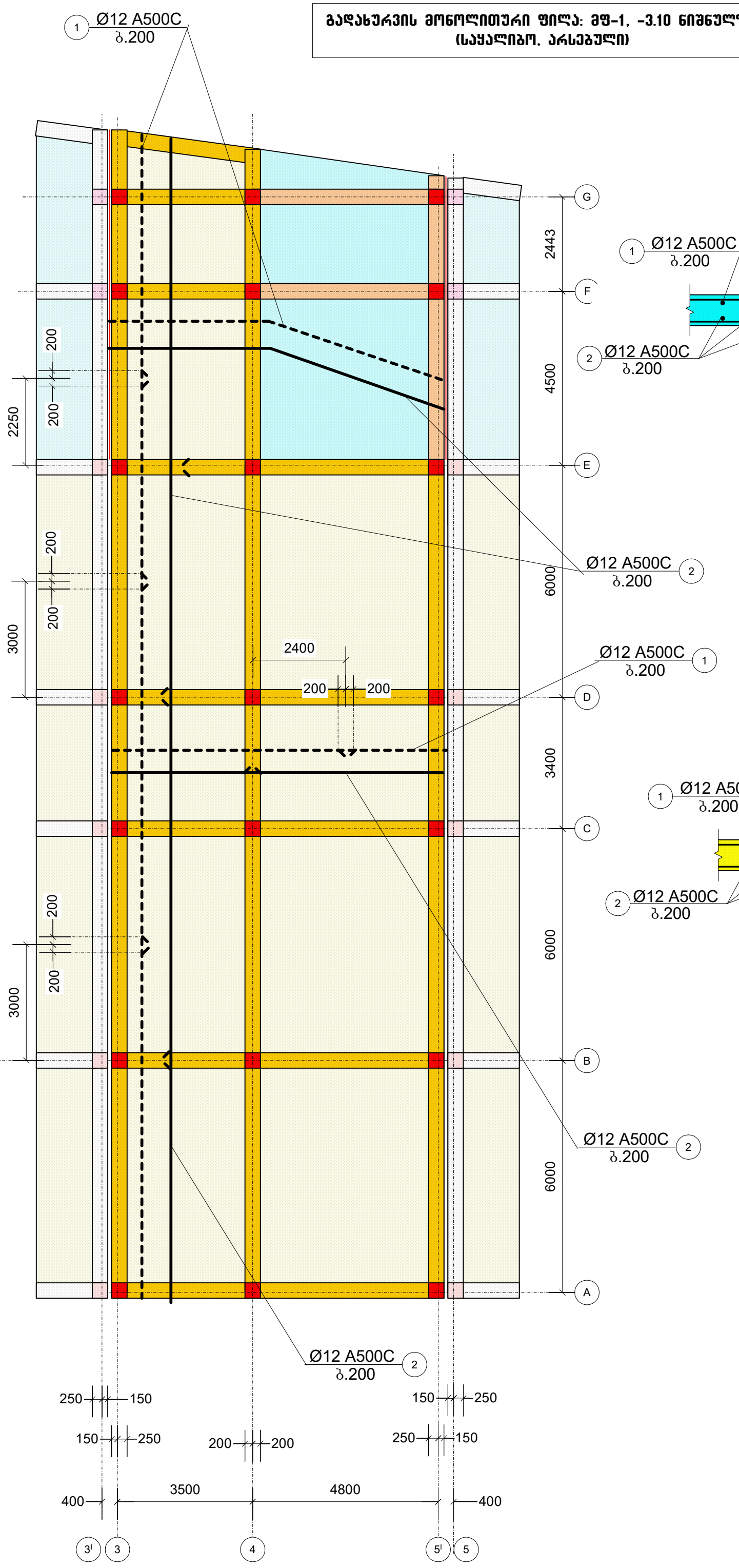

დ-1

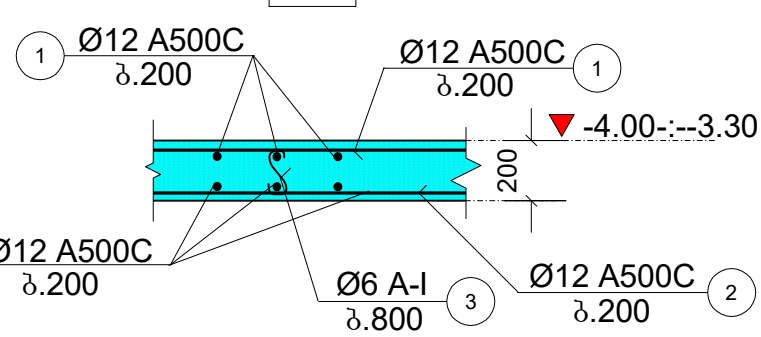

დ-2

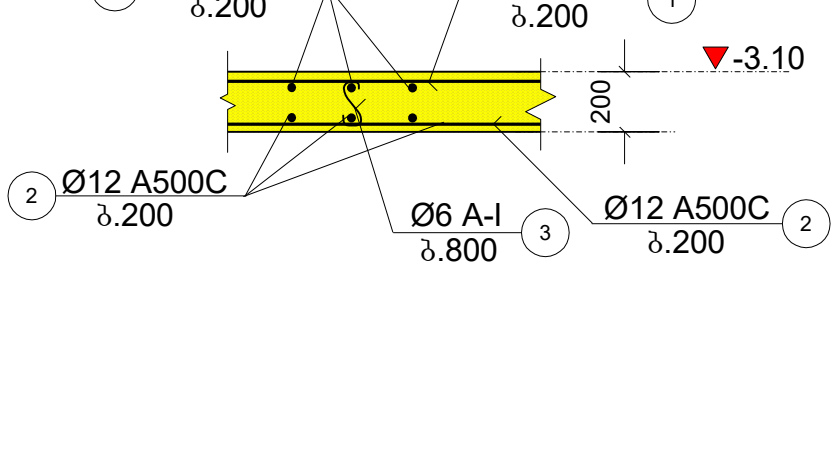

პროექტის სახელწოდება

ინდივიდუალური საცხოვრებელი სახლის პროექტი, (კორექტირება) ქალაქ თბილისში, ბაგების საბუღეო უბანი ს/კ (01.14.09.004.519)

თანამდებობა	გვარი	ხელმოწერა
დირექტორი	გ. მჭედლიშვილი	
არქიტექტორი	ე. ომანაძე	
კონსტრუქტორი	ნ. კირთაძე	

მისამართი

ინდივიდუალური საცხოვრებელი სახლის პროექტი, ქალაქ თბილისში, ბაგების საბუღეო უბანი

შ.პ.ს. "როიალ გრუფ"

მასშტაბი	1:100	გადახურვის მონოლითური ფილა: მფ-1, -3.10 ნიშნულზე. (საყალიბო, არსებული)
თარიღი	2026	

სტადია	ფურცელი	ფურცლები
პრ	88	

გადახურვის მონოლითური ფილა: მფ-2, -0.10 ნიშნულზე. (საყალიბო, კორექტირებული)

ბლოკი: №2
-0.10=714.60

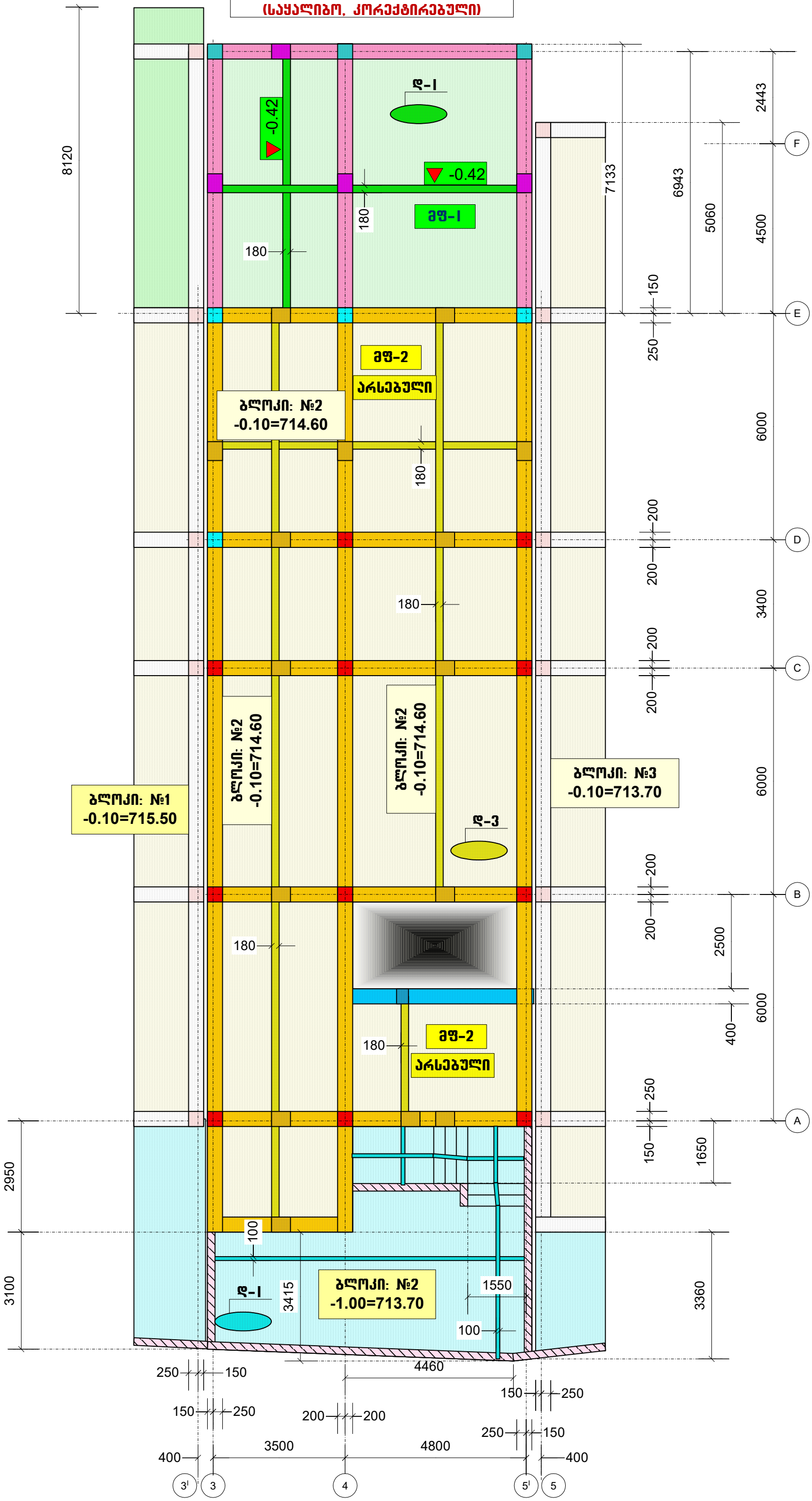

პროექტის სახელწოდება		
ინდივიდუალური საცხოვრებელი სახლის პროექტი, (კორექტირება) ქალაქ თბილისში, ბაგების საბჟეო უბანი ს/კ (01.14.09.004.519)		
თანამდებობა	გვარი	ხელმოწერა
დირექტორი	გ. მჭედლიშვილი	
არქიტექტორი	ე. ომანაძე	
კონსტრუქტორი	ნ. კირთაძე	

მისამართი
ინდივიდუალური საცხოვრებელი სახლის პროექტი, ქალაქ თბილისში, ბაგების საბჟეო უბანი
შ.პ.ს. "როიალ გროუფ"

მასშტაბი	1:100	გადახურვის მონოლითური ფილა: მფ-2, -0.10 ნიშნულზე. (საყალიბო, კორექტირებული)
თარიღი	2026	

სტადია	ფურცელი	ფურცლები
პრ	89	

ձևաոյ. №2
-0.10=714.60

ձևաոյ ամրագոտիների տեղադրման սխեմա:
ցց-2, -0.10 նիշերում.
(ամրագոտիների քանակը տես աղյուսակում)

ընդհանուր նշումներ		
ՊԵՏՐՈՒԹՅԱՆ ՄԱՐԶԱՅԻՆ ԳՈՐԾԱՐԱՆ (ՀՐԱՇԱԳՈՐԾԱՐԱՆ) ՊԱՀԱՆՋԱՏԻՐՈՋ ՀԱՄԱԼՍԱՐԱՆ ՇԻՆԱՐԱՐՈՒԹՅԱՆ ԲԱԿԱՎՐՈՒԹՅԱՆ ՀԱՏՎԱԾ Ա/Ճ (01.14.09.004.519)		
ՀԱՄԱՐ	**ԱՇԱՏ**	**ՀԱՍԱՐԱԿԱԿԱՆ ՇԻՆԱՐԱՐՈՒԹՅՈՒՆ**
ՊԱՏԱՍԽԱՆԱՏՈՒ	**Ա. ՅԱՎՐՅԱՆ**	
ՍՏՈՒԳԱԾ	**Հ. ՊԵՏՐՈՍՅԱՆ**	
ԳԼԽԱՎՈՐ ՄԱՍՆԱԳԵՏ	**Հ. ՄԱՆՈՒԿՅԱՆ**	
ԳԼԽԱՎՈՐ ՃԱՐՏԱՐԱՊԵՏ	**Ա. ՄԱՐՏԻՐՈՍՅԱՆ**	
ՊԱՀԱՆՋԱՏԻՐՈՋ ՀԱՄԱԿԱՐԳՉԱՅԻՆ ՄԱՐՄՆԻ ՂԵԿԱՎԱՐ՝		
ՊԵՏՐՈՒԹՅԱՆ ՄԱՐԶԱՅԻՆ ԳՈՐԾԱՐԱՆ (ՀՐԱՇԱԳՈՐԾԱՐԱՆ) ՊԱՀԱՆՋԱՏԻՐՈՋ ՀԱՄԱԼՍԱՐԱՆ ՇԻՆԱՐԱՐՈՒԹՅԱՆ ԲԱԿԱՎՐՈՒԹՅԱՆ ՀԱՏՎԱԾ Ա/Ճ (01.14.09.004.519)		
Ա. ՅԱՎՐՅԱՆ		

ՀԱՏԱԿ	**ԹՈՒՂԹ**	**ՇԱՐՔ**
ՊԱՏԱՍԽԱՆԱՏՈՒ	**Ա. ՅԱՎՐՅԱՆ**	
ՍՏՈՒԳԱԾ	**Հ. ՊԵՏՐՈՍՅԱՆ**	
ԳԼԽԱՎՈՐ ՄԱՍՆԱԳԵՏ	**Հ. ՄԱՆՈՒԿՅԱՆ**	
ԳԼԽԱՎՈՐ ՃԱՐՏԱՐԱՊԵՏ	**Ա. ՄԱՐՏԻՐՈՍՅԱՆ**	
**ՊԱՀԱՆՋԱՏԻՐՈՋ ՀԱՄԱԿԱՐԳՉԱՅԻՆ ՄԱՐՄՆԻ ՂԵԿԱՎԱՐ՝

გადახურვის მონოლითური ფილა: მფ-3, 3.60 ნიშნულზე. (საყალიბო, არსებული)

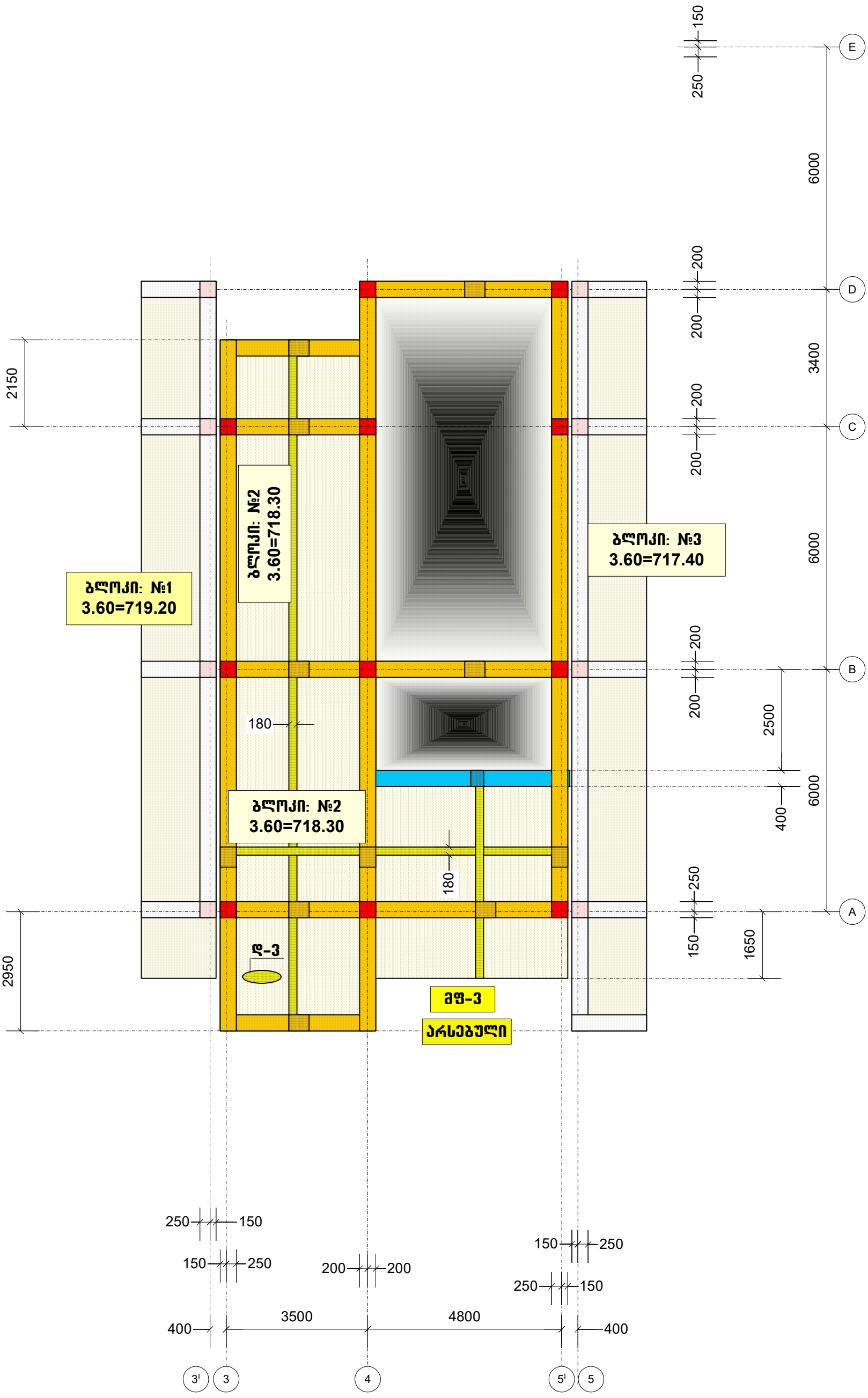

პროექტის სახელწოდება		
ინდივიდუალური საცხოვრებელი სახლის პროექტი, (კორექტირება) ქალაქ თბილისში, ბაგების საბჭოს უბანი ს/კ (01.14.09.004.519)		
თანამდებობა	გვარი	ხელმოწერა
დირექტორი	გ. მჭედლიშვილი	
არქიტექტორი	ე. ომანაძე	
კონსტრუქტორი	ნ. კირთაძე	

მისამართი
ინდივიდუალური საცხოვრებელი სახლის პროექტი, ქალაქ თბილისში, ბაგების საბჭოს უბანი
შ.პ.ს. "როიალ გრუფ"

მასშტაბი	1:100	გადახურვის მონოლითური ფილა: მფ-3, 3.60 ნიშნულზე. (საყალიბო, არსებული)
თარიღი	2026	

სტადია	ფურცელი	ფურცლები
პრ	91	

ბლოკი: №2
-0.10=714.60

გადახურვის მონოლითური ფილა: მფ-3, 3.60 ნიშნულზე. (საყალიბო, არსებული)

დ-3

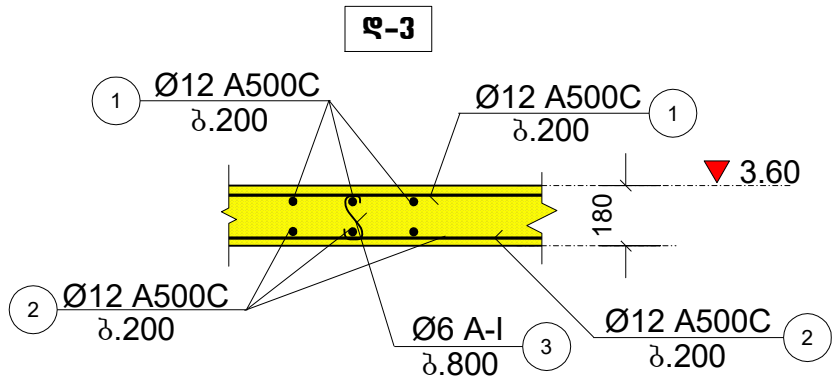

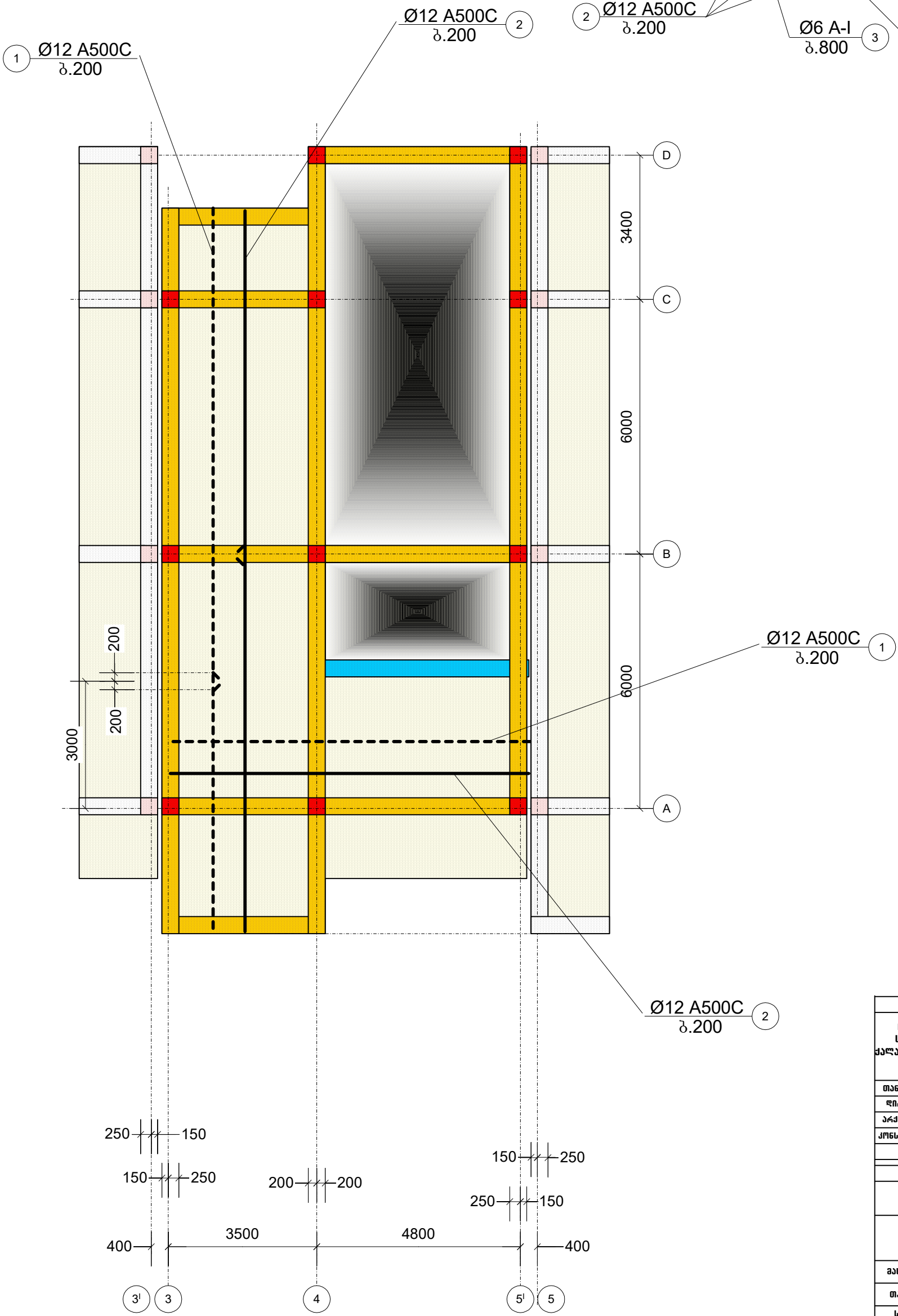

პროექტის სახელწოდება		
ინდივიდუალური საცხოვრებელი სახლის პროექტი. (კორექტირება) ქალაქ თბილისში, ბაგების საბყეო უბანი ს/კ (01.14.09.004.519)		
თანამდებობა	გვარი	ხელმოწერა
დირექტორი	გ. მჭედლიშვილი	
არქიტექტორი	ე. ომანაძე	
კონსტრუქტორი	ნ. კირთაძე	

მისამართი
ინდივიდუალური საცხოვრებელი სახლის პროექტი, ქალაქ თბილისში, ბაგების საბყეო უბანი
შ.პ.ს. "როიალ გროუფ"

მასშტაბი	1:100	გადახურვის მონოლითური ფილა: მფ-3, 3.60 ნიშნულზე. (საყალიბო, არსებული)
თარიღი	2026	

სტადია	ფურცელი	ფურცლები
პრ	92	

ბლოკი: №2
-0.10=714.60

გადახურვის მონოლითური ფილა: მფ-4, 7.00 ნიშნულზე. (საყალიბო, არსებული)

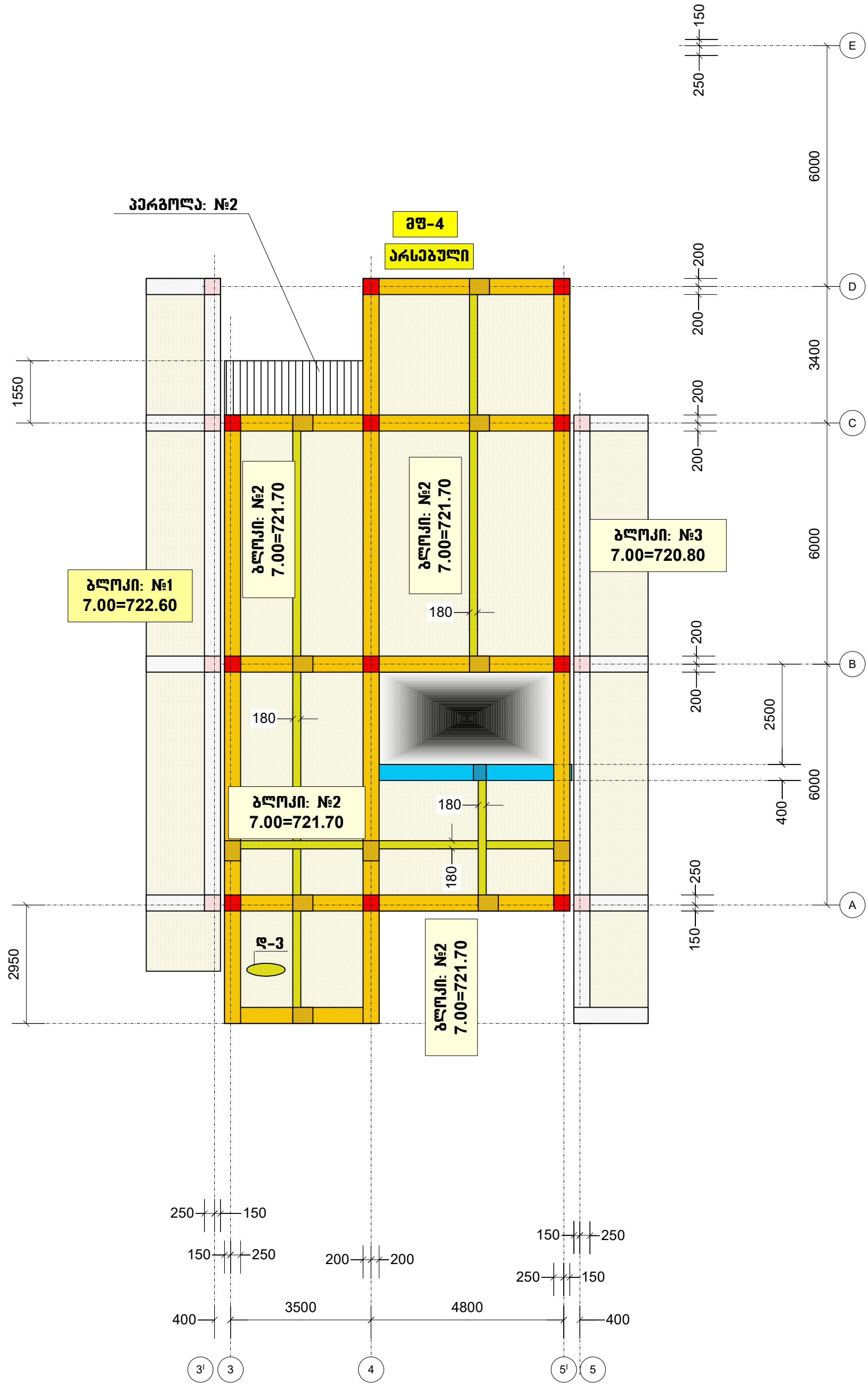

პროექტის სახელწოდება		
ინდივიდუალური საცხოვრებელი სახლის პროექტი, (კორექტირება) ქალაქ თბილისში, ბაგების საბუეო უბანი ს/კ (01.14.09.004.519)		
თანამდებობა	გვარი	ხელმოწერა
დირექტორი	გ. მჭედლიშვილი	
არქიტექტორი	ე. ომანაძე	
კონსტრუქტორი	ნ. კირთაძე	
მისამართი		
ინდივიდუალური საცხოვრებელი სახლის პროექტი, ქალაქ თბილისში, ბაგების საბუეო უბანი		
შ.პ.ს. "როიალ გრუფ"		
მასშტაბი	1:100	გადახურვის მონოლითური ფილა: მფ-4, 7.00 ნიშნულზე. (საყალიბო, არსებული)
თარიღი	2026	
სტადია	ფურცელი	ფურცლები
პრ	93	

ბლოკი: №2
-0.10=714.60

გადახურვის მონოლითური ფილა: მფ-4, 7.00 ნიშნულზე. (საყალიბო, არსებული)

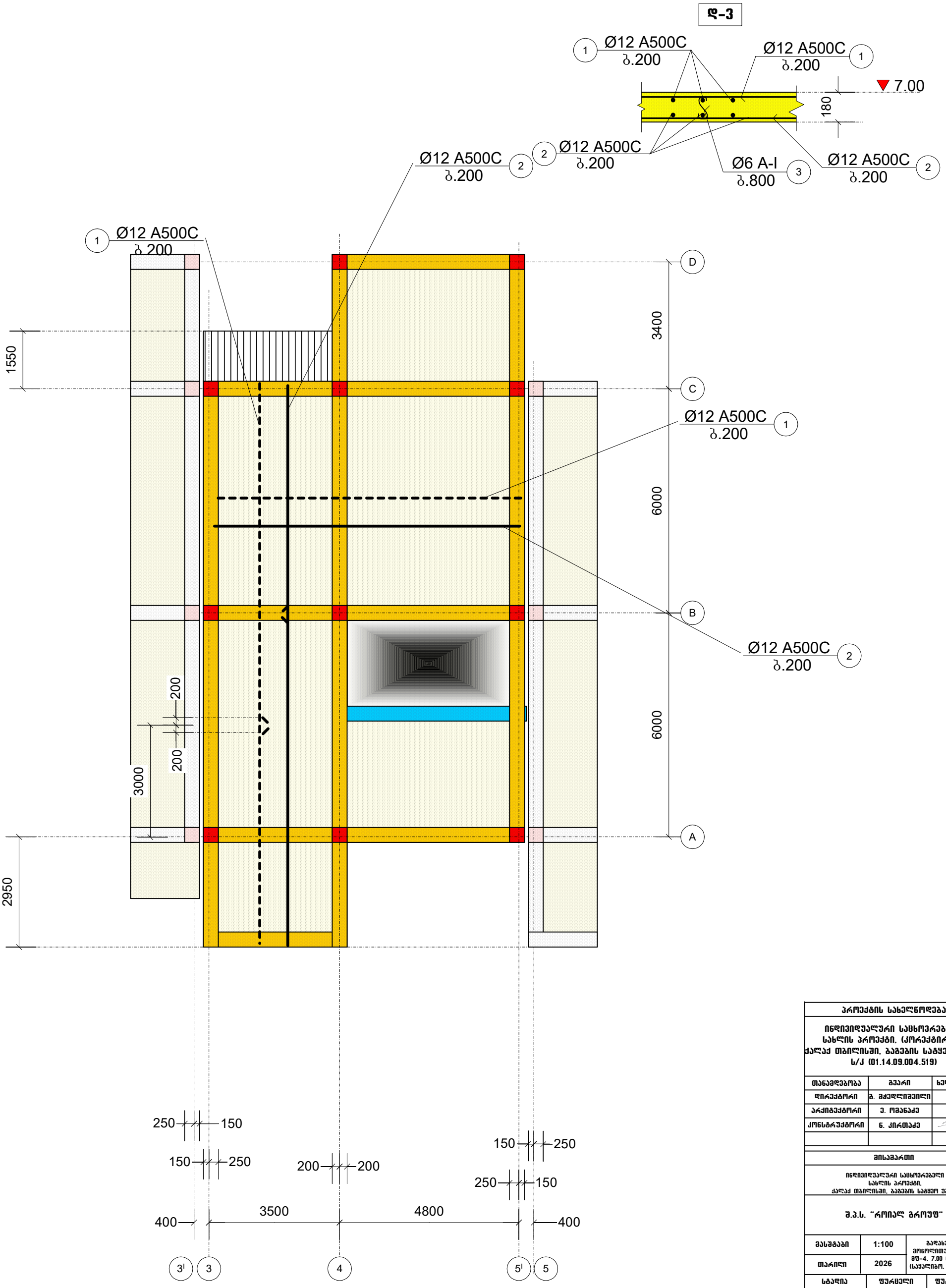

პროექტის სახელწოდება		
ინდივიდუალური საცხოვრებელი სახლის პროექტი, (კორექტირება) ქალაქ თბილისში, ბაგების საბყეო უბანი ს/კ (01.14.09.004.519)		
თანამდებობა	გვარი	ხელმოწერა
დირექტორი	გ. მჭედლიშვილი	
არქიტექტორი	ე. ომანაძე	
კონსტრუქტორი	ნ. კირთაძე	
მისამართი		
ინდივიდუალური საცხოვრებელი სახლის პროექტი, ქალაქ თბილისში, ბაგების საბყეო უბანი		
შ.პ.ს. "როიალ გრუფ"		
მასშტაბი	1:100	გადახურვის მონოლითური ფილა: მფ-4, 7.00 ნიშნულზე. (საყალიბო, არსებული)
თარიღი	2026	
სტადია	ფურცელი	ფურცლები
პრ	94	

ბლოკი: №2
-0.10=714.60

გადახურვის მონოლითური ფილა: მფ-5, 10.40 ნიშნულზე. (საყალიბო, არსებული)

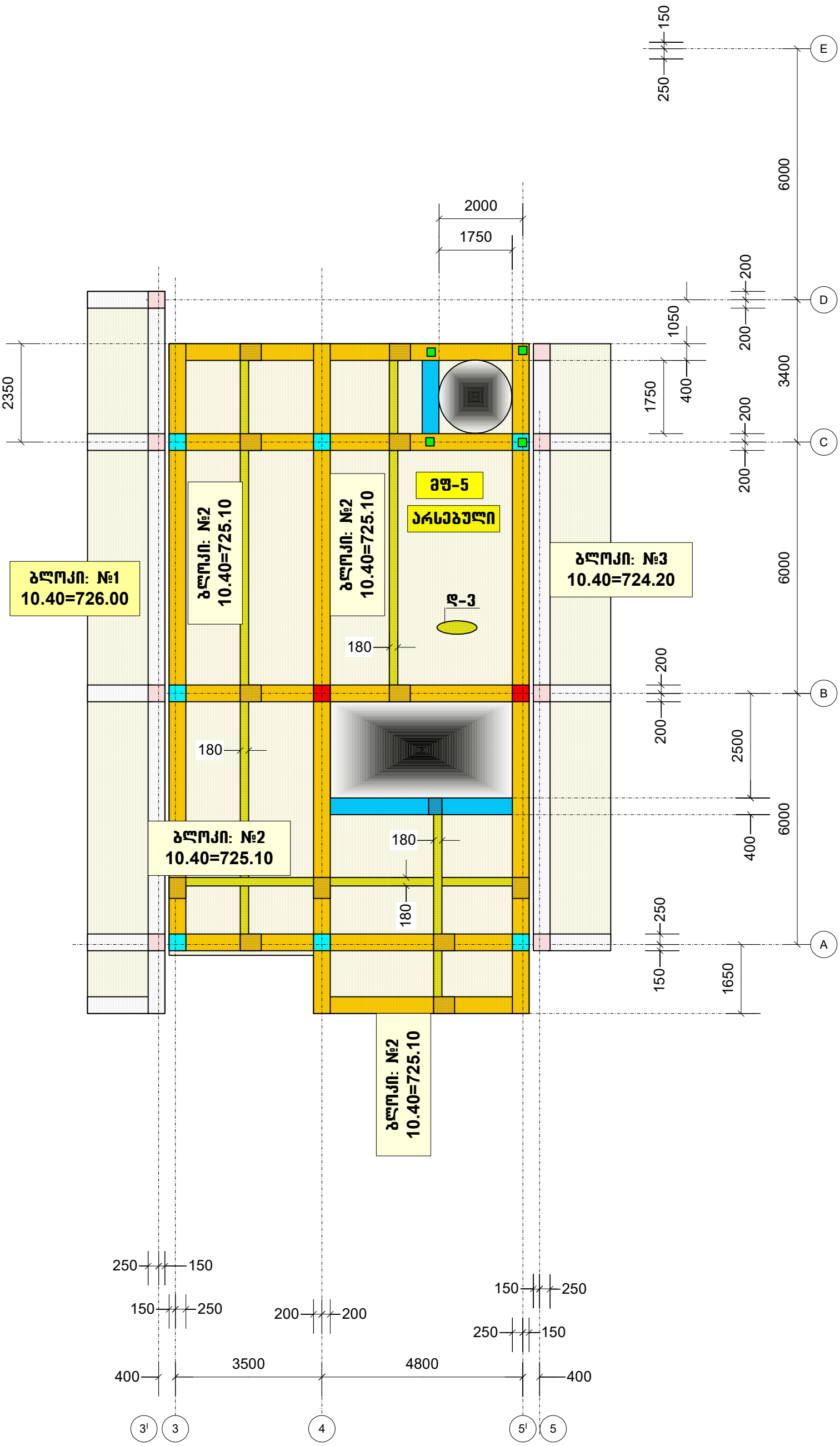

პროექტის სახელწოდება		
ინდივიდუალური საცხოვრებელი სახლის პროექტი, (კორექტირება) ქალაქ თბილისში, ბაგების საბყოო უბანი ს/კ (01.14.09.004.519)		
თანამდებობა	გვარი	ხელმოწერა
დირექტორი	გ. მჭედლიშვილი	
არქიტექტორი	ე. ომანაძე	
კონსტრუქტორი	ნ. კირთაძე	

მისამართი
ინდივიდუალური საცხოვრებელი სახლის პროექტი, ქალაქ თბილისში, ბაგების საბყოო უბანი
შ.პ.ს. "როიალ გროუფ"

მასშტაბი	1:100	გადახურვის მონოლითური ფილა: მფ-5, 10.40 ნიშნულზე. (საყალიბო, არსებული)
თარიღი	2026	

სტადია	ფურცელი	ფურცლები
პრ	95	

ბლოკი: №2
-0.10=714.60

გადახურვის მონოლითური ფილა: მფ-5, 10.40 ნიშნულზე. (არმირება, არსებული)

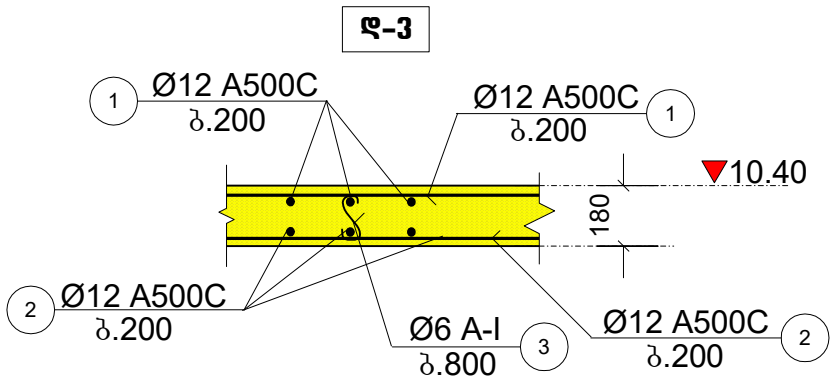

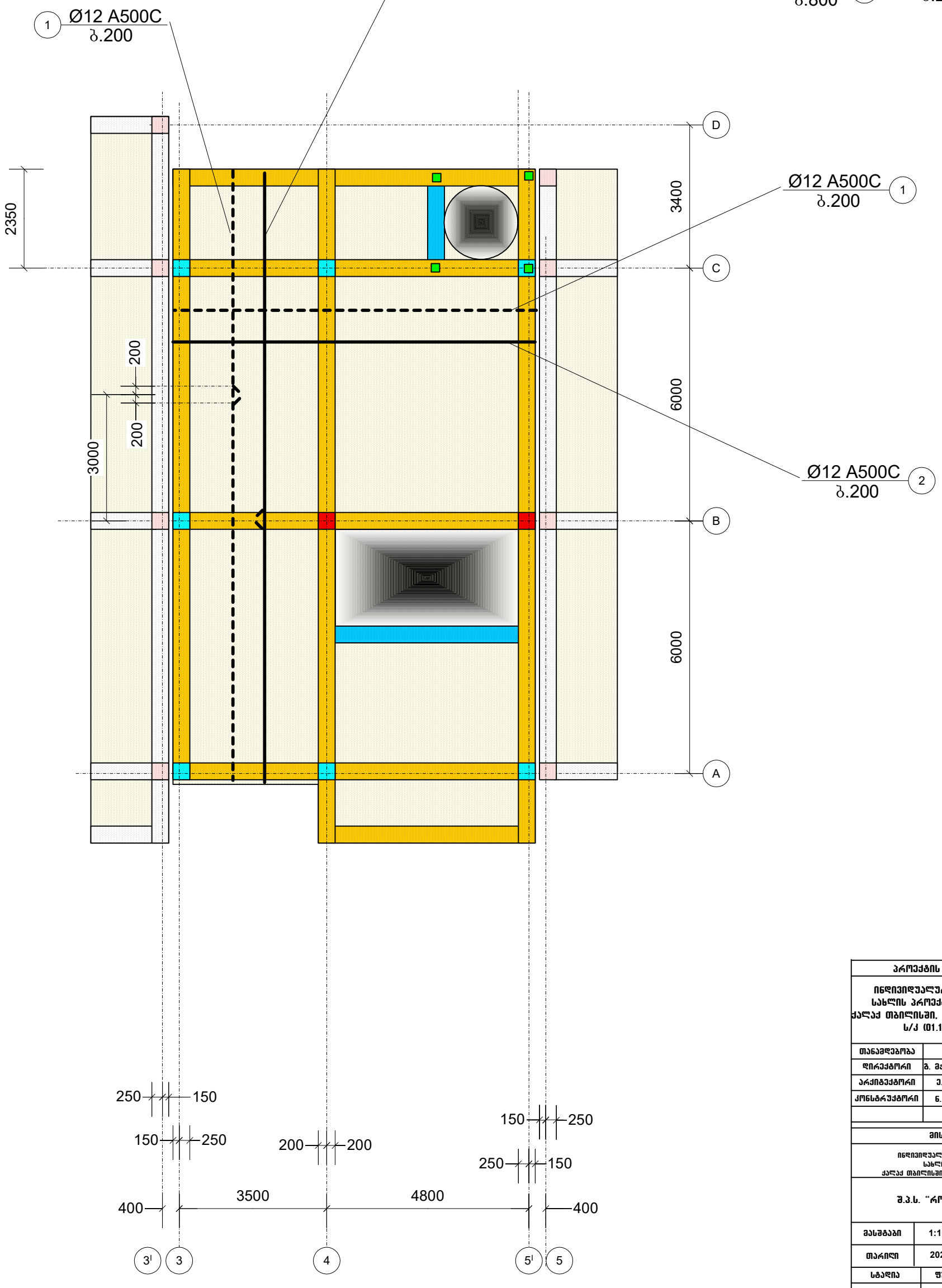

პროექტის სახელწოდება		
ინდივიდუალური საცხოვრებელი სახლის პროექტი, (კორექტირება) ქალაქ თბილისში, ბაგების საბუღეო უბანი ს/კ (01.14.09.004.519)		
თანამდებობა	გვარი	ხელმოწერა
დირექტორი	გ. მჭედლიშვილი	
არქიტექტორი	ე. ომანაძე	
კონსტრუქტორი	ნ. კირთაძე	

მისამართი
ინდივიდუალური საცხოვრებელი სახლის პროექტი, ქალაქ თბილისში, ბაგების საბუღეო უბანი
შ.პ.ს. "როიალ გრუფ"

მასშტაბი	1:100	გადახურვის მონოლითური ფილა: მფ-5, 10.40 ნიშნულზე. (არმირება, არსებული)
თარიღი	2026	

სტადია	ფურცელი	ფურცლები
პრ	96	

გადახურვის მონოლითური ფილა: მფ-6, 12.60 ნიშნულზე. (საყალიბო, არსებული)

ბლოკი: №2
-0.10=714.60

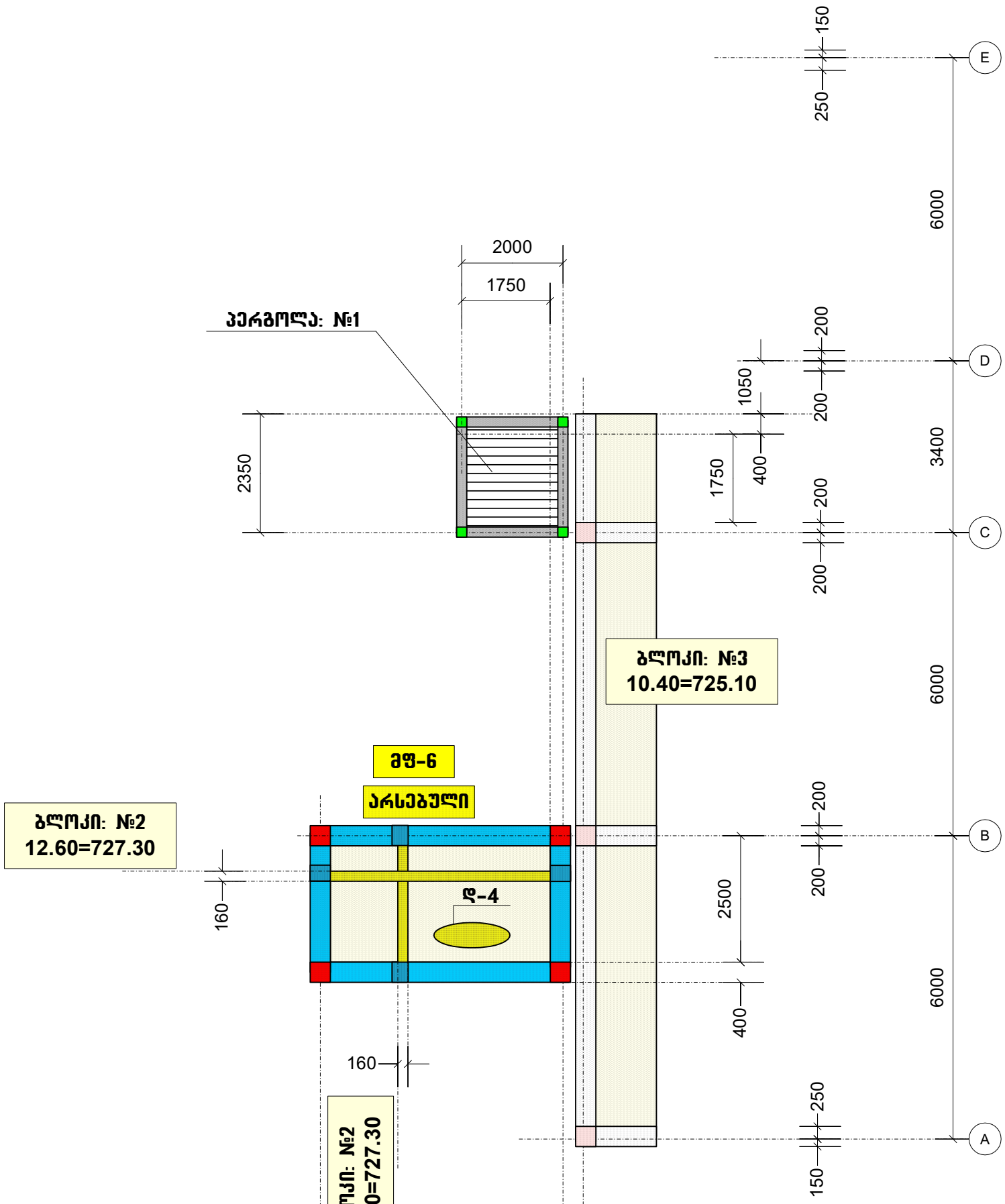

პროექტის სახელწოდება		
ინდივიდუალური საცხოვრებელი სახლის პროექტი, (კორექტირება) ქალაქ თბილისში, ბაგების საბყეო უბანი ს/კ (01.14.09.004.519)		
თანამდებობა	გვარი	ხელმოწერა
დირექტორი	გ. მჭედლიშვილი	
არქიტექტორი	ე. ომანაძე	
კონსტრუქტორი	ნ. კირთაძე	

მისამართი
ინდივიდუალური საცხოვრებელი სახლის პროექტი, ქალაქ თბილისში, ბაგების საბყეო უბანი
შ.პ.ს. "როიალ გრუფ"

მასშტაბი	1:100	გადახურვის მონოლითური ფილა: მფ-6, 12.60 ნიშნულზე. (საყალიბო, არსებული)
თარიღი	2026	

სტადია	ფურცელი	ფურცლები
პრ	97	

מס. תכנית	מהנדס	תכנית מפרטית לביצוע
אחראי	מ. פרנקו	אחראי קונסטרוקציה
מתכנן	ב. בוקשפן	אחראי אדריכלות
בודק	ל. מרכוס	מתכנן

מהנדס

הוועדה המקומית לתכנון ובניה
לבניה ציבורית מועצה אזורית גזית הגלילית
בקשה מס' 2019-0004 (01.14.09.004.519)
תאריך אישור הבקשה: 30.3.20

"אפיק" בית ספר יסודי
ד.נ. גזית

קנה מידה	1:100
תאריך	2026
שלב	תכנית לביצוע

מחלקת תכנון ופיתוח
מח"ט 12.60 ותוספת בי"ס יסודי
ת"ב-6, 12.60 ותוספת בי"ס יסודי
(גזית)

1	שינוי	98
מס'	שינוי	תאריך

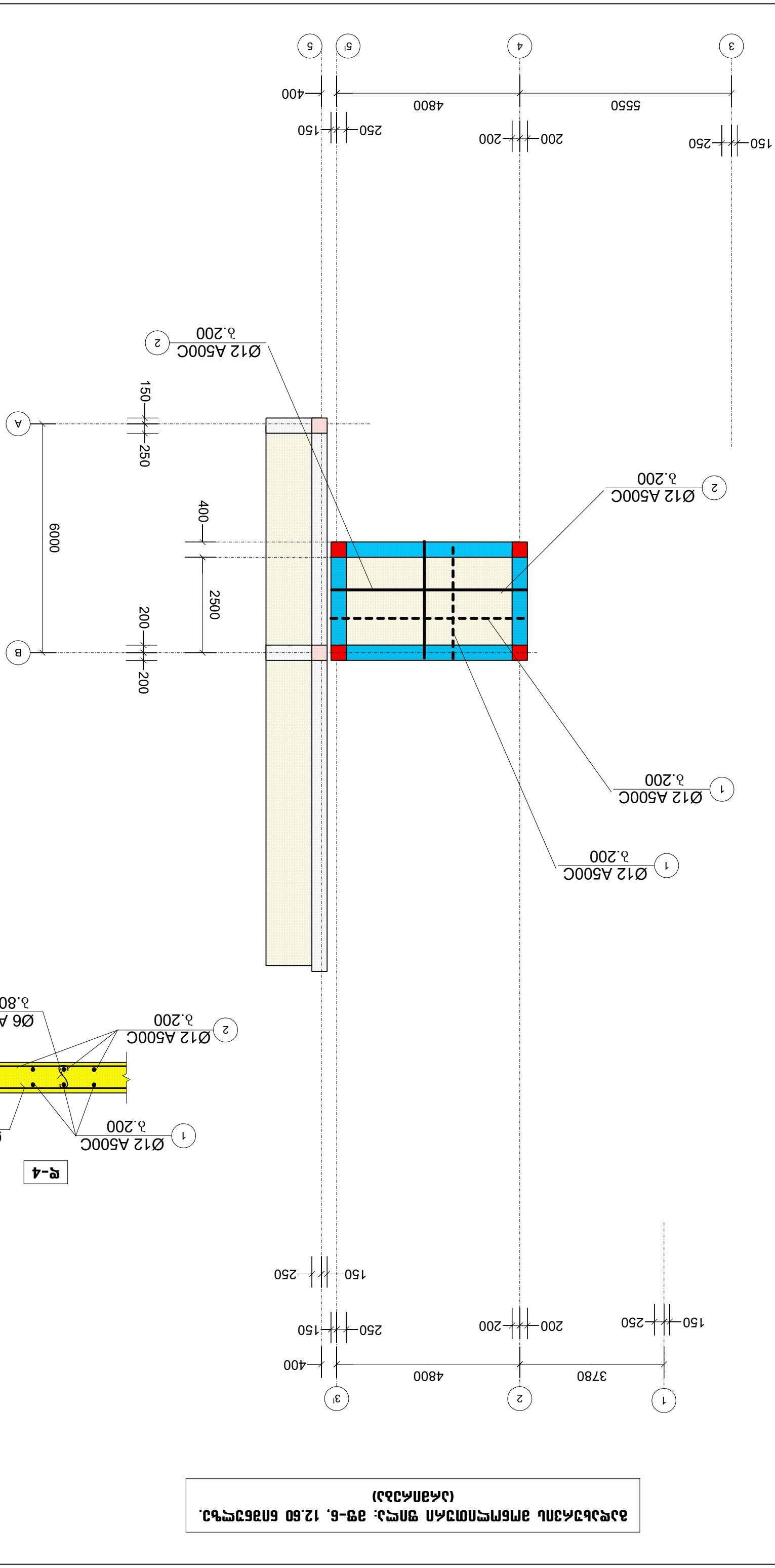

פרטי יסוד לבלוק חדרי שירותים
(בלוק א')

מפת יסודות מחוזקת בקירות בטון ובעמודי בטון
ב/ג (01.14.09.004.519)

מס' שרטוט: 2-0.10=714.60

ბლოკი: №2
-0.10=714.60

არსებული

კიბის სამონტაჟო გეგმა: -3.10-:--0.10 ნიშნულებს შორის

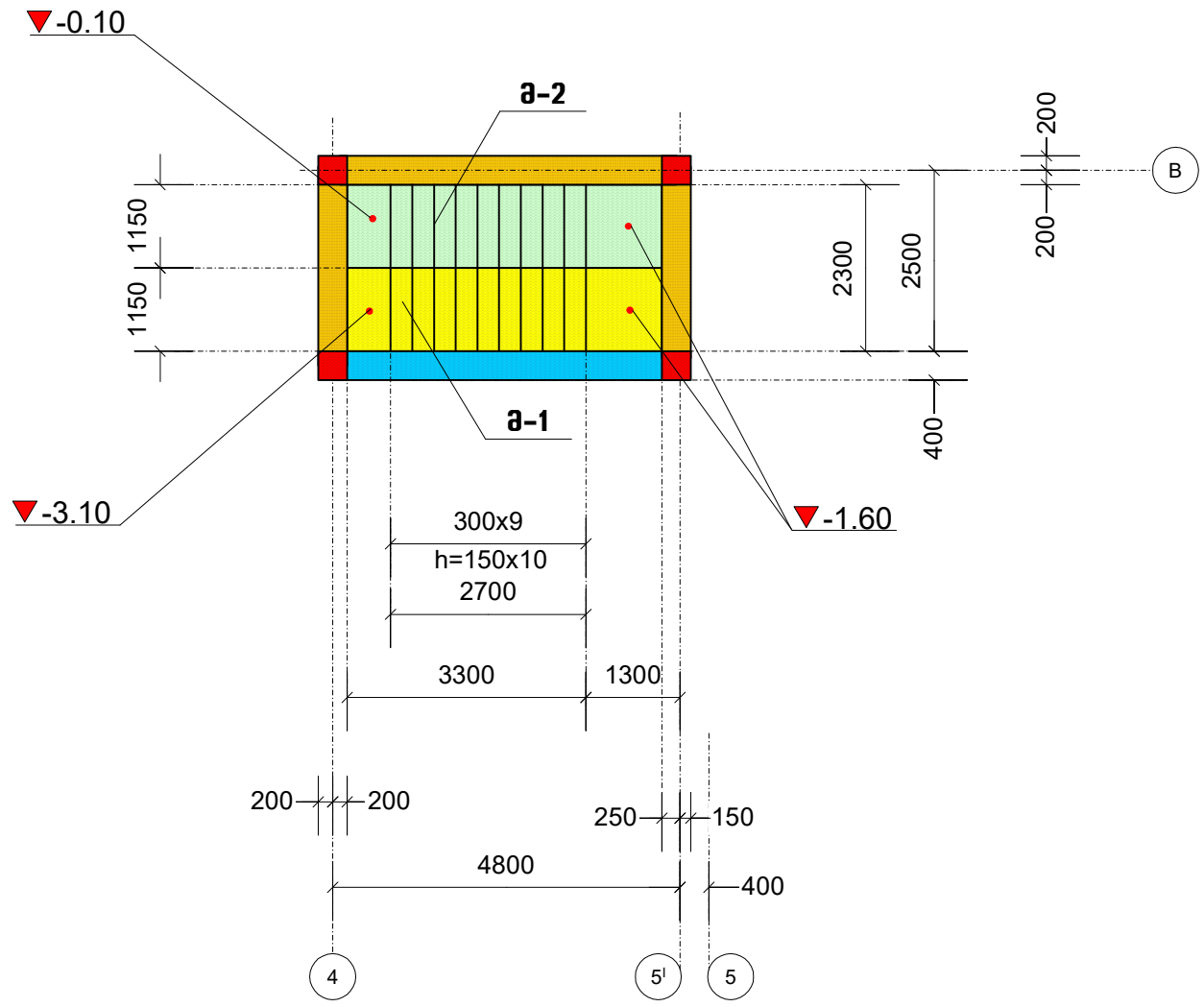

კიბის სამონტაჟო გეგმა: -0.10-:-3.60 ნიშნულებს შორის

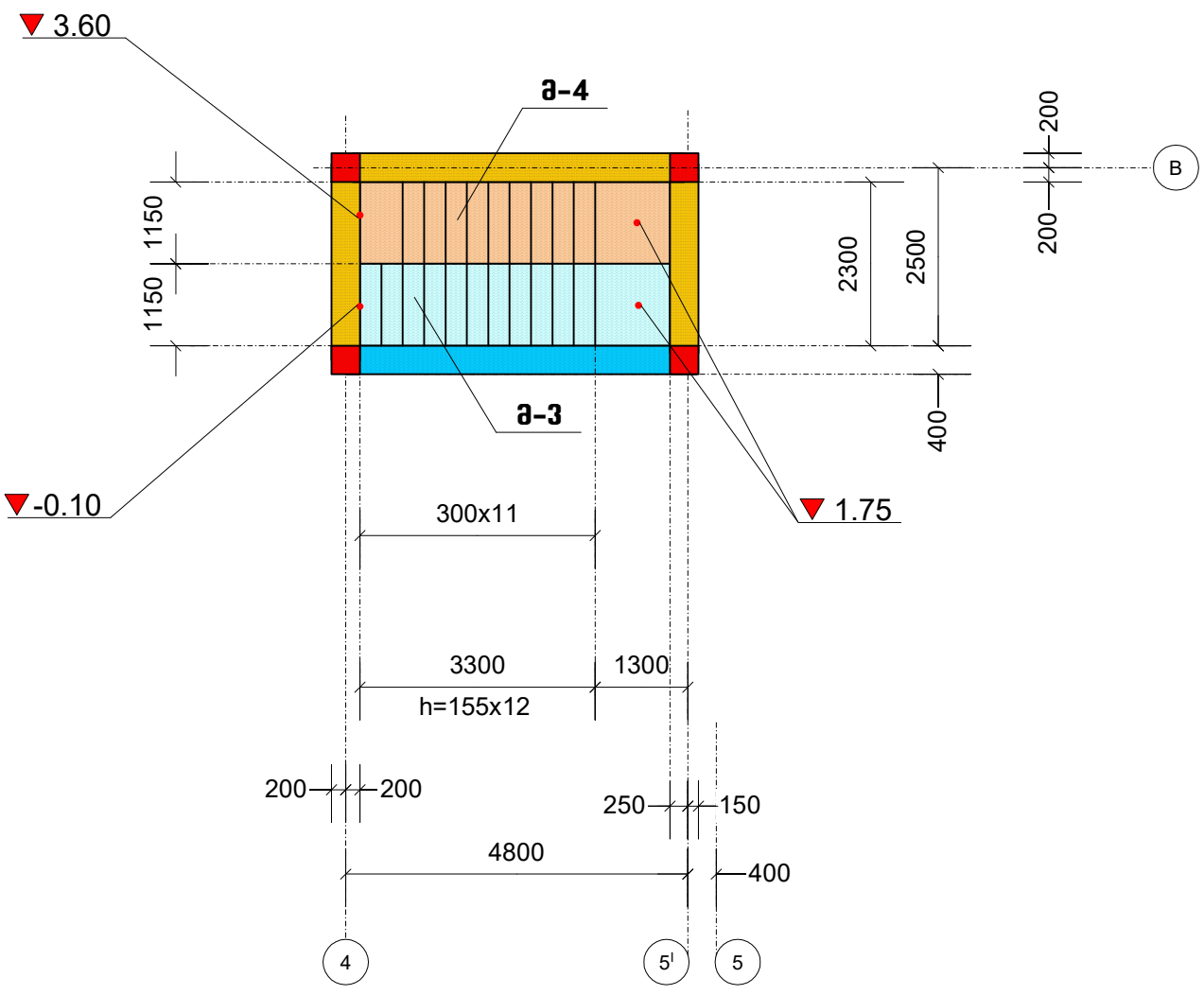

პროექტის სახელწოდება		
ინდივიდუალური საცხოვრებელი სახლის პროექტი, (კორექტირება) ქალაქ თბილისში, ბაგების საბჟეო უბანი ს/კ (01.14.09.004.519)		
თანამდებობა	გვარი	ხელმოწერა
დირექტორი	გ. მჭედლიშვილი	
არქიტექტორი	ე. ომანაძე	
კონსტრუქტორი	ნ. კირთაძე	

მისამართი
ინდივიდუალური საცხოვრებელი სახლის პროექტი, ქალაქ თბილისში, ბაგების საბჟეო უბანი
შ.პ.ს. "როიალ გრუფ"

მასშტაბი	1:100	კიბის სამონტაჟო გეგმა: -3.10-:-3.60 ნიშნულებს შორის არსებული
თარიღი	2026	

სტადია	ფურცელი	ფურცლები
პრ	99	

ბლოკი: №2
-0.10=714.60

არსებული

კიბის სამონტაჟო გეგმა: 3.60-:-10.40 ნიშნულებს შორის

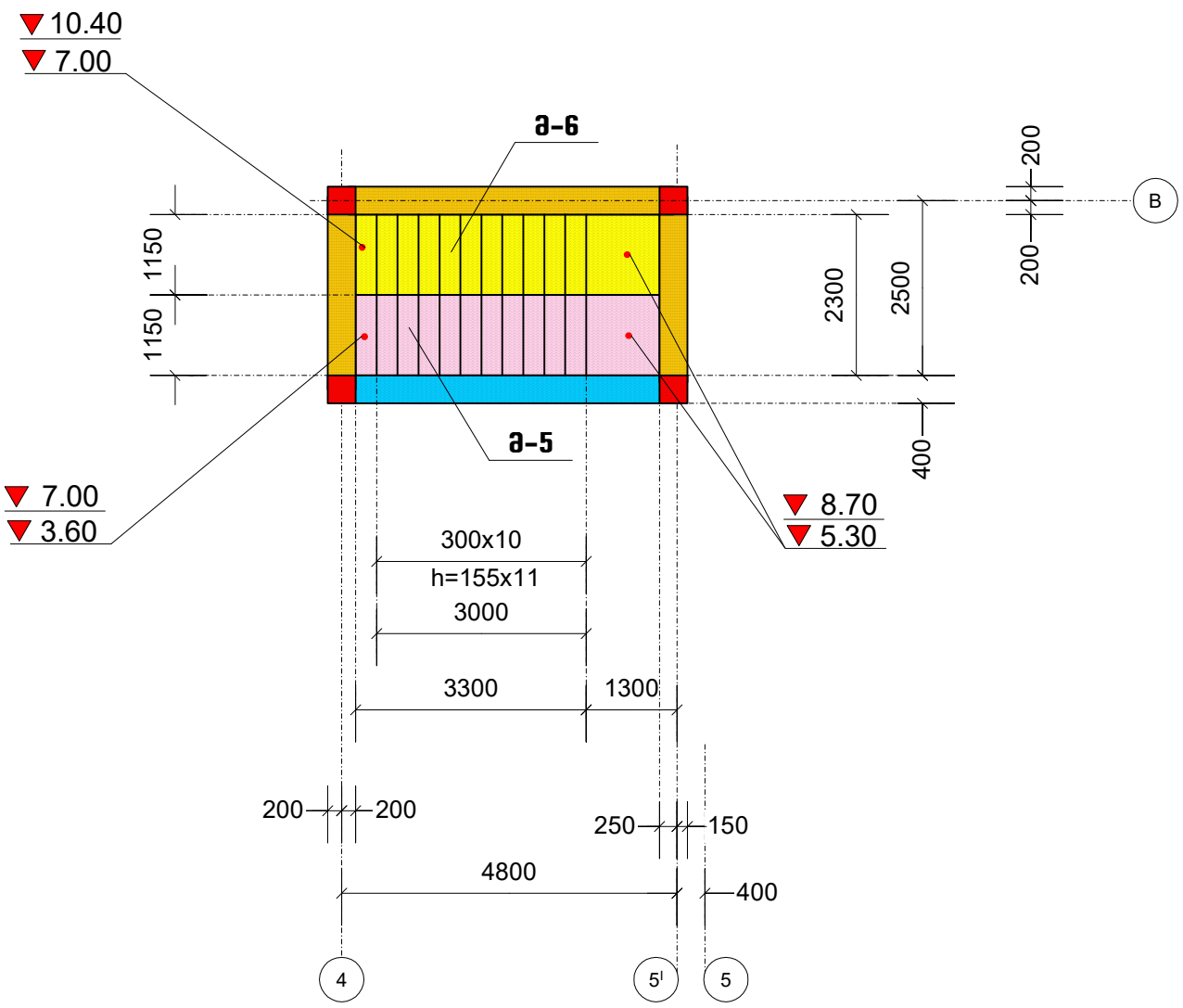

კიბის მარშების არმირების ფრაგმენტი

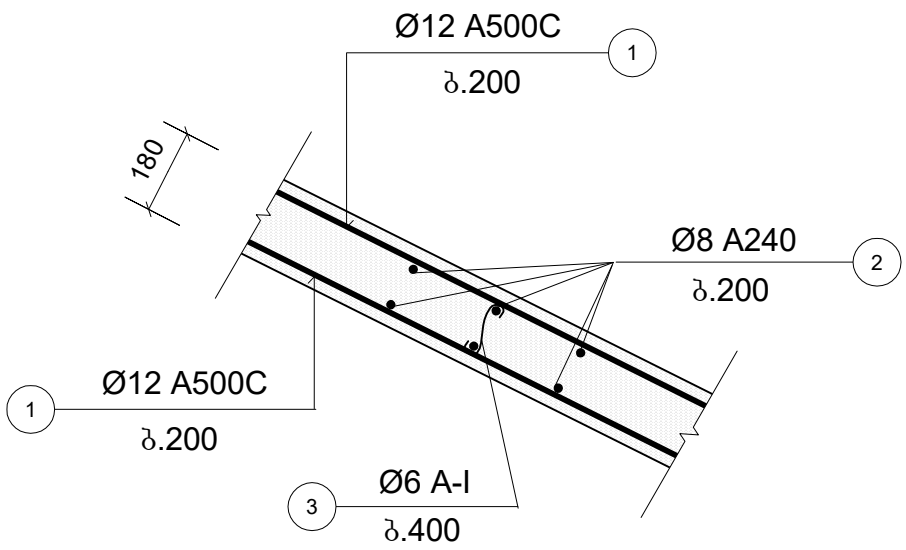

პროექტის სახელწოდება		
ინდივიდუალური საცხოვრებელი სახლის პროექტი, (კორექტირება) ქალაქ თბილისში, ბაგების საბჟეო უბანი ს/კ (01.14.09.004.519)		
თანამდებობა	გვარი	ხელმოწერა
დირექტორი	გ. მჭედლიშვილი	
არქიტექტორი	ე. ომანაძე	
კონსტრუქტორი	ნ. კირთაძე	
მისამართი		
ინდივიდუალური საცხოვრებელი სახლის პროექტი, ქალაქ თბილისში, ბაგების საბჟეო უბანი		
შ.პ.ს. "როიალ გრუფ"		
მასშტაბი	1:100	კიბის სამონტაჟო გეგმა: 3.60-:-10.40 ნიშნულებს შორის არსებული
თარიღი	2026	
სტადია	ფურცელი	ფურცლები
პრ	100	

მასალათა ხარჯის სპეციფიკაცია

ელემენტის დასახელება	ელემენტის მარკა	პოზ.№	ესკიზი	პროფილი მმ.	სიგრძე მმ.	რაოდენობა ც.	საერთო სიგრძე მ.	მასალის ამოკრეფა: პროფ. მმ.	საერთო სიგრძე მ.	არმატურა კბ. A204	არმატურა კბ. A500C
სვეტი	სვ-1. n=7	1	დაიჭრას ადგილზე	22A500C	_	_	68,0	22A500C	140,0	_	417,2
		2	დაიჭრას ადგილზე	22A500C	_	_	72,0	8A204	240,8	95,1	_
		3	435 / 780 345	8A204	1560	86	134,2		ჯამი	95,1	417,2
		4	355 / 620 265	8A204	1240	86	106,6		ბეტონი B 30 V=		2,6
								7	665,8	2920,4	18,2
	სვ-2. n=2	1	დაიჭრას ადგილზე	22A500C	_	_	78,0	22A500C	160,0	_	476,8
		2	დაიჭრას ადგილზე	22A500C	_	_	82,0	8A204	274,4	108,4	_
		3	435 / 780 345	8A204	1560	98	152,9		ჯამი	108,4	476,8
		4	355 / 620 265	8A204	1240	98	121,5		ბეტონი B 30 V=		3,1
								2	216,8	953,6	6,2
	სვ-3. n=4	1	დაიჭრას ადგილზე	18A500C	_	_	20,0	18A500C	44,0	_	88,0
		2	დაიჭრას ადგილზე	18A500C	_	_	24,0	8A204	89,6	35,4	_
		3	435 / 780 345	8A204	1560	32	49,9		ჯამი	35,4	88,0
		4	355 / 620 265	8A204	1240	32	39,7		ბეტონი B 30 V=		1,0
								4	141,6	352,0	4,0
	სვ-4. n=2	1	დაიჭრას ადგილზე	18A500C	_	_	56,0	18A500C	118,0	_	236,0
		2	დაიჭრას ადგილზე	18A500C	_	_	62,0	8A204	184,8	73,0	_
		3	435 / 780 345	8A204	1560	66	103,0		ჯამი	73,0	236,0
		4	355 / 620 265	8A204	1240	66	81,8		ბეტონი B 30 V=		2,1
								2	146,0	472,0	4,2
	სვ-5. n=6	1	დაიჭრას ადგილზე	18A500C	_	_	14,0	18A500C	14,0	_	28,0
		2	435 / 780 345	8A204	1560	20	31,2	8A204	31,2	12,3	_
									ჯამი	12,3	28,0
									ბეტონი B 30 V=		0,6
								6	73,9	168,0	3,6

მასალათა ხარჯის სპეციფიკაცია

ელემენტის დასახელება	ელემენტის მარკა	პოზ.№	ესკიზი	პროფილი მმ.	სიგრძე მმ.	რაოდენობა ც.	საერთო სიგრძე მ.	მასალის ამოკრეფა: პროფ. მმ.	საერთო სიგრძე მ.	არმატურა კბ. A204	არმატურა კბ. A500C
სვეტი	სვ-X. n=2	1	დაიჭრას ადგილზე	18A500C	_	_	10,0	18A500C	10,0	_	20,0
		2	435 / 780 345	8A204	1560	14	21,8	8A204	21,8	8,6	_
									ჯამი	8,6	20,0
									ბეტონი B 30 V=		0,4
								2	17,3	40,0	0,8
როგელი	რ-1. n=19	1	30 / 350 დაიჭრას ადგილზე 350	18A500C	_	_	38,0	18A500C	73,0	_	146,0
		2	დაიჭრას ადგილზე	18A500C	_	_	35,0	8A204	131,4	51,9	_
		3	305 / 730 425	8A204	1460	90	131,4		ჯამი	51,9	146,0
									ბეტონი B 30 V=		1,7
								19	986,2	2774,0	32,3
	რ-2. n=2	1	30 / 350 დაიჭრას ადგილზე 350	18A500C	_	_	40,0	18A500C	77,0	_	154,0
		2	დაიჭრას ადგილზე	18A500C	_	_	37,0	8A204	146,0	57,7	_
		3	305 / 730 425	8A204	1460	100	146,0		ჯამი	57,7	154,0
									ბეტონი B 30 V=		2,1
								2	115,3	308,0	4,2
	რ-3. n=4	1	30 / 350 დაიჭრას ადგილზე 350	18A500C	_	_	19,0	18A500C	35,0	_	70,0
		2	დაიჭრას ადგილზე	18A500C	_	_	16,0	8A204	58,4	23,1	_
		3	305 / 730 425	8A204	1460	40	58,4		ჯამი	23,1	70,0
									ბეტონი B 30 V=		0,9
								4	92,3	280,0	3,6

ბლოკი: №2
-0.10=714.60

არსებული

პროექტის სახელწოდება		
ინდივიდუალური საცხოვრებელი სახლის პროექტი, (ქორექტირება) ქალაქ თბილისში, ბაგების საბჟეო უბანი ს/კ (01.14.09.004.519)		
თანამდებობა	გვარი	ხელმოწერა
დირექტორი	გ. ჭეჭელიშვილი	
არქიტექტორი	ე. ომანაძე	
კონსტრუქტორი	ნ. ქირთაძე	

მისამართი
ინდივიდუალური საცხოვრებელი სახლის პროექტი, ქალაქ თბილისში, ბაგების საბჟეო უბანი
შ.პ.ს. "როიალ გრუპ"

მასშტაბი	1:100	მასალის ხარჯი (არსებული)
თარიღი	2017	
სტადია	ფურცელი	ფურცლები
პრ	101	

ბლოკი: №2
-0.10=714.60

არსებული

მასალათა ხარჯის სპეციფიკაცია

ელემენტის დასახელება	ელემენტის მარკა	პოზ.№	ესკიზი	პროფილი მმ.	სიგრძე. მმ.	რაოდენობა ც.	საერთო სიგრძე მ.	მასალის ამოკრება			
								პროფ. მმ.	საერთო სიგრძე მ.	არმატურა კგ. A204	არმატურა კგ. A500C
როსტვერი	რ-4. n=1	1	350 30 დაიჭრას ადგილზე 30 350	18A500C	_	_	96,0	18A500C	189,0	_	378,0
		2	დაიჭრას ადგილზე	18A500C	_	_	93,0	8A204	350,4	138,4	_
		3	730 305 425	8A204	1460	240	350,4		ჯამი	**138,4**	**378,0**
									ბეტონი	**B 30 V=**	**4,5**
								1	**138,4**	**378,0**	**4,5**
	რ-5. n=1	1	350 30 დაიჭრას ადგილზე 30 350	18A500C	_	_	96,0	18A500C	189,0	_	378,0
		2	დაიჭრას ადგილზე	18A500C	_	_	93,0	8A204	350,4	138,4	_
		3	730 305 425	8A204	1460	240	350,4		ჯამი	**138,4**	**378,0**
									ბეტონი	**B 30 V=**	**4,5**
								1	**138,4**	**378,0**	**4,5**
	რ-6. n=1	1	350 30 დაიჭრას ადგილზე 30 350	18A500C	_	_	96,0	18A500C	189,0	_	378,0
		2	დაიჭრას ადგილზე	18A500C	_	_	93,0	8A204	350,4	138,4	_
		3	730 305 425	8A204	1460	240	350,4		ჯამი	**138,4**	**378,0**
									ბეტონი	**B 30 V=**	**4,5**
								1	**138,4**	**378,0**	**4,5**
	რ-7. n=1	1	350 30 დაიჭრას ადგილზე 30 350	18A500C	_	_	38,0	18A500C	73,0	_	146,0
		2	დაიჭრას ადგილზე	18A500C	_	_	35,0	8A204	131,4	51,9	_
		3	730 305 425	8A204	1460	90	131,4		ჯამი	**51,9**	**146,0**
									ბეტონი	**B 30 V=**	**1,7**
								1	**51,9**	**146,0**	**1,7**
	რ-8. n=1	1	350 30 დაიჭრას ადგილზე 30 350	18A500C	_	_	36,0	18A500C	69,0	_	138,0
		2	დაიჭრას ადგილზე	18A500C	_	_	33,0	8A204	122,6	48,4	_
		3	730 305 425	8A204	1460	84	122,6		ჯამი	**48,4**	**138,0**
									ბეტონი	**B 30 V=**	**1,6**
								1	**48,4**	**138,0**	**1,6**

მასალათა ხარჯის სპეციფიკაცია

ელემენტის დასახელება	ელემენტის მარკა	პოზ.№	ესკიზი	პროფილი მმ.	სიგრძე. მმ.	რაოდენობა ც.	საერთო სიგრძე მ.	მასალის ამოკრება			
								პროფ. მმ.	საერთო სიგრძე მ.	არმატურა კგ. A204	არმატურა კგ. A500C
როსტვერი	რ-9. n=1	1	350 30 დაიჭრას ადგილზე 30 350	18A500C	_	_	33,0	18A500C	63,0	_	126,0
		2	დაიჭრას ადგილზე	18A500C	_	_	30,0	8A204	116,8	46,1	_
		3	730 305 425	8A204	1460	80	116,8		ჯამი	**46,1**	**126,0**
									ბეტონი	**B 30 V=**	**1,5**
								1	**46,1**	**126,0**	**1,5**
	რ-X. n=4	1	350 30 დაიჭრას ადგილზე 30 350	18A500C	_	_	18,0	18A500C	33,0	_	66,0
		2	დაიჭრას ადგილზე	18A500C	_	_	15,0	8A204	58,4	23,1	_
		3	730 305 425	8A204	1460	40	58,4		ჯამი	**23,1**	**66,0**
									ბეტონი	**B 30 V=**	**0,9**
								4	**92,3**	**264,0**	**3,6**
	რ-4,1. n=1	1	350 30 დაიჭრას ადგილზე 30 350	18A500C	_	_	110,0	18A500C	218,0	_	436,0
		2	დაიჭრას ადგილზე	18A500C	_	_	108,0	8A204	423,4	167,2	_
		3	730 305 425	8A204	1460	290	423,4		ჯამი	**167,2**	**436,0**
									ბეტონი	**B 30 V=**	**5,0**
								1	**167,2**	**436,0**	**5,0**

პროექტის სახელწოდება		
ინდივიდუალური საცხოვრებელი სახლის პროექტი, (კორექტირება) ქალაქ თბილისში, ბაგების სატყეო უბანი ს/კ (01.14.09.004.519)		
თანამდებობა	გვარი	ხელმოწერა
დირექტორი	გ. მჭედლიშვილი	
არქიტექტორი	ე. ომანაძე	
კონსტრუქტორი	ნ. კირთაძე	
მისამართი		
ინდივიდუალური საცხოვრებელი სახლის პროექტი, ქალაქ თბილისში, ბაგების სატყეო უბანი		
შ.პ.ს. "როიალ გროუფ"		
მასშტაბი	1:100	მასალის ხარჯი (არსებული)
თარიღი	2017	
სტადია	ფურცელი	ფურცლები
პრ	102	

ბლოკი: №2
-0.10=714.60

არსებული

მასალათა ხარჯის სპეციფიკაცია

ელემენტის დასახელება	ელემენტის მარკა	პოზ.№	ესკიზი	პროფილი მმ.	სიგრძე. მმ.	რაოდენობა ც.	საერთო სიგრძე მ.	მასალის ამოკრეფა			
								პროფ. მმ.	საერთო სიგრძე მ.	არმატურა კგ. A204	არმატურა კგ. A500C
რიგელი	რ-5,1. n=1	1	350 30 დაიჭრას ადგილზე 30 350	18A500C	_	_	110,0	18A500C	218,0	_	436,0
		2	დაიჭრას ადგილზე	18A500C	_	_	108,0	8A204	423,4	167,2	_
		3	730 305 425	8A204	1460	290	423,4		ჯამი	167,2	436,0
									ბეტონი	B 30 V=	5,0
								1	167,2	436,0	5,0
	რ-6,1. n=1	1	350 30 დაიჭრას ადგილზე 30 350	18A500C	_	_	96,0	18A500C	189,0	_	378,0
		2	დაიჭრას ადგილზე	18A500C	_	_	93,0	8A204	350,4	138,4	_
		3	730 305 425	8A204	1460	240	350,4		ჯამი	138,4	378,0
									ბეტონი	B 30 V=	4,5
								1	138,4	378,0	4,5
	რ-1,1. n=1	1	350 30 დაიჭრას ადგილზე 30 350	18A500C	_	_	18,0	18A500C	33,0	_	66,0
		2	დაიჭრას ადგილზე	18A500C	_	_	15,0	8A204	58,4	23,1	_
		3	730 305 425	8A204	1460	40	58,4		ჯამი	23,1	66,0
									ბეტონი	B 30 V=	0,9
								1	23,1	66,0	0,9
	რ-2,1. n=2	1	350 30 დაიჭრას ადგილზე 30 350	18A500C	_	_	24,0	18A500C	45,0	_	90,0
		2	დაიჭრას ადგილზე	18A500C	_	_	21,0	8A204	73,0	28,8	_
		3	730 305 425	8A204	1460	50	73,0		ჯამი	28,8	90,0
									ბეტონი	B 30 V=	1,0
								2	57,7	180,0	2,0
	რ-V n=6	1	350 30 დაიჭრას ადგილზე 30 350	18A500C	_	_	24,0	18A500C	45,0	_	90,0
		2	დაიჭრას ადგილზე	18A500C	_	_	21,0	8A204	46,0	18,2	_
		3	460 305 155	8A204	920	50	46,0		ჯამი	18,2	90,0
									ბეტონი	B 30 V=	0,5
								6	109,0	540,0	3,0

მასალათა ხარჯის სპეციფიკაცია

ელემენტის დასახელება	ელემენტის მარკა	პოზ.№	ესკიზი	პროფილი მმ.	სიგრძე. მმ.	რაოდენობა ც.	საერთო სიგრძე მ.	მასალის ამოკრეფა			
								პროფ. მმ.	საერთო სიგრძე მ.	არმატურა კგ. A204	არმატურა კგ. A500C
რიგელი	რ-4,1.1 n=1	1	350 30 დაიჭრას ადგილზე 30 350	18A500C	_	_	76,0	18A500C	150,0	_	300,0
		2	დაიჭრას ადგილზე	18A500C	_	_	74,0	8A204	277,4	109,6	_
		3	730 305 425	8A204	1460	190	277,4		ჯამი	109,6	300,0
									ბეტონი	B 30 V=	3,5
								1	109,6	300,0	3,5
	რ-5,1.1 n=2	1	350 30 დაიჭრას ადგილზე 30 350	18A500C	_	_	80,0	18A500C	157,0	_	314,0
		2	დაიჭრას ადგილზე	18A500C	_	_	77,0	8A204	297,8	117,6	_
		3	730 305 425	8A204	1460	204	297,8		ჯამი	117,6	314,0
									ბეტონი	B 30 V=	3,6
								2	235,3	628,0	7,2
	რ-6,1.1 n=2	1	350 30 დაიჭრას ადგილზე 30 350	18A500C	_	_	70,0	18A500C	137,0	_	274,0
		2	დაიჭრას ადგილზე	18A500C	_	_	67,0	8A204	248,2	98,0	_
		3	730 305 425	8A204	1460	170	248,2		ჯამი	98,0	274,0
									ბეტონი	B 30 V=	3,2
								2	196,1	548,0	6,4

პროექტის სახელწოდება		
ინდივიდუალური საცხოვრებელი სახლის პროექტი, (კორექტირება) ქალაქ თბილისში, ბაგების სატყეო უბანი ს/კ (01.14.09.004.519)		
თანამდებობა	გვარი	ხელმოწერა
დირექტორი	გ. მჭედლიშვილი	
არქიტექტორი	ე. ომანაძე	
კონსტრუქტორი	ნ. კირთაძე	
მისამართი		
ინდივიდუალური საცხოვრებელი სახლის პროექტი, ქალაქ თბილისში, ბაგების სატყეო უბანი		
შ.პ.ს. "როიალ გროუფ"		
მასშტაბი	1:100	მასალის ხარჯი (არსებული)
თარიღი	2017	
სტადია	ფურცელი	ფურცლები
პრ	103	

მასალათა ხარჯის სპეციფიკაცია

ელემენტის დასახელება	ელემენტის მარკა	პოზ.№	ესკიზი	პროფილი მმ.	სიგრძე მმ.	რაოდენობა ც.	საერთო სიგრძე მ.	მასალის ამოკრეფა: პროფ. მმ.	საერთო სიგრძე მ.	არმატურა კბ. A204	არმატურა კბ. A500C
რიგლი	რ-4,1.2 n=1	1	30 350 დაიჭრას ადგილზე 350 30	18A500C	_	_	67,0	18A500C	131,0	_	262,0
		2	დაიჭრას ადგილზე	18A500C	_	_	64,0	8A204	233,6	92,3	_
		3	305 730 425	8A204	1460	160	233,6		ჯამი	92,3	262,0
									ბეტონი B 30 V=	3,0	
								1	92,3	262,0	3,0
	რ-4,1.2,I n=1	1	30 350 დაიჭრას ადგილზე 350 30	18A500C	_	_	60,0	18A500C	117,0	_	234,0
		2	დაიჭრას ადგილზე	18A500C	_	_	57,0	8A204	233,6	92,3	_
		3	305 730 425	8A204	1460	160	233,6		ჯამი	92,3	234,0
									ბეტონი B 30 V=	2,8	
								1	92,3	234,0	2,8
	რ-5,1.2 n=1	1	30 350 დაიჭრას ადგილზე 350 30	18A500C	_	_	71,0	18A500C	139,0	_	278,0
		2	დაიჭრას ადგილზე	18A500C	_	_	68,0	8A204	262,8	103,8	_
		3	305 730 425	8A204	1460	180	262,8		ჯამი	103,8	278,0
									ბეტონი B 30 V=	3,3	
								1	103,8	278,0	3,3
	რ-6,1.2 n=1	1	30 350 დაიჭრას ადგილზე 350 30	18A500C	_	_	71,0	18A500C	139,0	_	278,0
		2	დაიჭრას ადგილზე	18A500C	_	_	68,0	8A204	262,8	103,8	_
		3	305 730 425	8A204	1460	180	262,8		ჯამი	103,8	278,0
									ბეტონი B 30 V=	3,3	
								1	103,8	278,0	3,3
	რ-VI n=3	1	30 350 დაიჭრას ადგილზე 350 30	18A500C	_	_	16,0	18A500C	29,0	_	58,0
		2	დაიჭრას ადგილზე	18A500C	_	_	13,0	8A204	25,8	10,2	_
		3	305 460 155	8A204	920	28	25,8		ჯამი	10,2	58,0
									ბეტონი B 30 V=	0,3	
								3	30,5	174,0	0,9

მასალათა ხარჯის სპეციფიკაცია

ელემენტის დასახელება	ელემენტის მარკა	პოზ.№	ესკიზი	პროფილი მმ.	სიგრძე მმ.	რაოდენობა ც.	საერთო სიგრძე მ.	მასალის ამოკრეფა: პროფ. მმ.	საერთო სიგრძე მ.	არმატურა კბ. A204	არმატურა კბ. A500C
კიბეების მონოლითური	კმ-1. n=1	1	დაიჭრას ადგილზე	12A500C	_	_	3420,0	12A500C	3420,0	_	3043,8
		2	30 170 25 30	6 A-I	280	640	179,2	6 A-I	179,2	39,8	_
									ჯამი	39,8	3043,8
									ბეტონი B 30 V=	31,0	
								1	39,8	3043,8	31,0
	კმ-I. n=1	1	დაიჭრას ადგილზე	12A500C	_	_	890,0	12A500C	890,0	_	792,1
		2	30 170 25 30	6 A-I	280	120	33,6	6 A-I	33,6	7,5	_
									ჯამი	7,5	792,1
									ბეტონი B 30 V=	16,0	
								1	7,5	792,1	16,0
აივანი	ა-1. n=1	1	დაიჭრას ადგილზე	12A500C	_	_	1280,0	12A500C	1280,0	_	1139,2
		2	30 270 25 30	6 A-I	380	80	30,4	6 A-I	69,6	15,5	_
		3	30 170 25 30	6 A-I	280	140	39,2		ჯამი	15,5	1139,2
									ბეტონი B 30 V=	13,0	
								1	15,5	1139,2	13,0

ბლოკი: №2
-0.10=714.60

არსებული

პროექტის სახელწოდება		
ინდივიდუალური საცხოვრებელი სახლის პროექტი. (ქორექტირება) ქალაქ თბილისში, ბაგებგის საბჭოთ უბანი ს/კ (01.14.09.004.519)		
თანამდებობა	გვარი	ხელმოწერა
დირექტორი	გ. ჭეჭელიშვილი	
არქიტექტორი	ე. ომანაძე	
კონსტრუქტორი	ნ. ქირთაძე	

მისამართი
ინდივიდუალური საცხოვრებელი სახლის პროექტი, ქალაქ თბილისში, ბაგებგის საბჭოთ უბანი
შ.პ.ს. "როიალ გრუპ"

მასშტაბი	1:100	მასალის ხარჯი (არსებული)
თარიღი	2017	

სტადია	ფურცელი	ფურცლები
პრ	104	

მასალათა ხარჯის სპეციფიკაცია

ელემენტის დასახელება	ელემენტის მარკა	პოზ.№	ესკიზი	პროფილი მმ.	სიგრძე მმ.	რაოდენობა ც.	საერთო სიგრძე მ.	მასალის ამოკრეფა			
								პროფ. მმ.	საერთო სიგრძე მ.	არმატურა კბ.	
										A204	A500C
გადახურვის ფილა	მფ-1. n=1	1	დაიჭრას ადგილზე	12A500C	_	_	2850,0	12A500C	5700,0	_	5073,0
		2	დაიჭრას ადგილზე	12A500C	_	_	2850,0	6 A-I	299,6	66,5	_
		3	30 170 25 30	6 A-I	280	1070	299,6		ჯამი	66,5	5073,0
									ბეტონი	B 30 V=	54,0
								1	66,5	5073,0	54,0
	მფ-2. n=1	1	დაიჭრას ადგილზე	12A500C	_	_	2490,0	12A500C	4540,0	_	4040,6
		2	დაიჭრას ადგილზე	12A500C	_	_	2050,0	6 A-I	197,6	43,9	_
		3	30 150 25 30	6 A-I	260	760	197,6		ჯამი	43,9	4040,6
									ბეტონი	B 30 V=	35,0
								1	43,9	4040,6	35,0
	მფ-3. n=1	1	დაიჭრას ადგილზე	12A500C	_	_	1070,0	12A500C	2140,0	_	1904,6
		2	დაიჭრას ადგილზე	12A500C	_	_	1070,0	6 A-I	106,6	23,7	_
		3	30 150 25 30	6 A-I	260	410	106,6		ჯამი	23,7	1904,6
									ბეტონი	B 30 V=	19,0
								1	23,7	1904,6	19,0
	მფ-4. n=1	1	დაიჭრას ადგილზე	12A500C	_	_	1320,0	12A500C	2640,0	_	2349,6
		2	დაიჭრას ადგილზე	12A500C	_	_	1320,0	6 A-I	127,4	28,3	_
		3	30 150 25 30	6 A-I	260	490	127,4		ჯამი	28,3	2349,6
									ბეტონი	B 30 V=	23,0
								1	28,3	2349,6	23,0
	მფ-5. n=1	1	დაიჭრას ადგილზე	12A500C	_	_	1290,0	12A500C	2580,0	_	2296,2
		2	დაიჭრას ადგილზე	12A500C	_	_	1290,0	6 A-I	124,8	27,7	_
		3	30 150 25 30	6 A-I	260	480	124,8		ჯამი	27,7	2296,2
									ბეტონი	B 30 V=	22,0
								1	27,7	2296,2	22,0

მასალათა ხარჯის სპეციფიკაცია

ელემენტის დასახელება	ელემენტის მარკა	პოზ.№	ესკიზი	პროფილი მმ.	სიგრძე მმ.	რაოდენობა ც.	საერთო სიგრძე მ.	მასალის ამოკრეფა			
								პროფ. მმ.	საერთო სიგრძე მ.	არმატურა კბ.	
										A204	A500C
გადახურვის ფილა	მფ-6. n=1	1	დაიჭრას ადგილზე	12A500C	_	_	130,0	12A500C	260,0	_	231,4
		2	დაიჭრას ადგილზე	12A500C	_	_	130,0	6 A-I	9,6	2,1	_
		3	30 130 25 30	6 A-I	240	40	9,6		ჯამი	2,1	231,4
									ბეტონი	B 30 V=	2,0
								1	2,1	231,4	2,0
კიბე №1. მარშები	მ-1. n=1	1	დაიჭრას ადგილზე	12A500C	_	_	120,0	12A500C	120,0	_	106,8
		2	1100	8A204	1100	54	59,4	8A204	59,4	23,5	_
		3	30 170 25 30	6 A-I	280	30	8,4	6 A-I	8,4	1,9	_
									ჯამი	25,3	106,8
									ბეტონი	B 30 V=	1,5
								1	25,3	106,8	1,5
	მ-2. n=1	1	დაიჭრას ადგილზე	12A500C	_	_	120,0	12A500C	120,0	_	106,8
		2	1100	8A204	1100	54	59,4	8A204	59,4	23,5	_
		3	30 170 25 30	6 A-I	280	30	8,4	6 A-I	8,4	1,9	_
									ჯამი	25,3	106,8
									ბეტონი	B 30 V=	1,5
								1	25,3	106,8	1,5

ბლოკი: №2
-0.10=714.60

არსებული

პროექტის სახელწოდება		
ინდივიდუალური საცხოვრებელი სახლის პროექტი. (კორექტირება) ქალაქ თბილისში, ბაგებგის საბჭოო უბანი ს/კ (01.14.09.004.519)		
თანამდებობა	გვარი	ხელმოწერა
დირექტორი	გ. ძაძღლიშვილი	
არქიტექტორი	ე. ომანაძე	
კონსტრუქტორი	ნ. ქირთაძე	
მისამართი		
ინდივიდუალური საცხოვრებელი სახლის პროექტი. ქალაქ თბილისში, ბაგებგის საბჭოო უბანი		
შ.პ.ს. "როიალ გრუპ"		
მასშტაბი	1:100	მასალის ხარჯი (არსებული)
თარიღი	2017	
სტადია	ფურცელი	ფურცლები
პრ	105	

მასალათა ხარჯის სპეციფიკაცია

ელემენტის დასახელება	ელემენტის მარკა	პოზ.№	ესკიზი	პროფილი მმ.	სიგრძე. მმ.	რაოდენობა ც.	საერთო სიგრძე მ.	მასალის ამოკრეფა: პროფ. მმ.	საერთო სიგრძე მ.	არმატურა კბ. A204	არმატურა კბ. A500C
კოშკ №1. მარეშები	მ-3. n=1	1	დაიჭრას ადგილზე	12A500C	_	_	140,0	12A500C	140,0	_	124,6
		2	1100	8A204	1100	70	77,0	8A204	77,0	30,4	_
		3	30 170 25 30	6 A-I	280	50	14,0	6 A-I	14,0	3,1	_
									ჯამი	33,5	124,6
									ბეტონი B 30 V=	3,0	
								1	33,5	124,6	3,0
	მ-4. n=1	1	დაიჭრას ადგილზე	12A500C	_	_	140,0	12A500C	140,0	_	124,6
		2	1100	8A204	1100	70	77,0	8A204	77,0	30,4	_
		3	30 170 25 30	6 A-I	280	50	14,0	6 A-I	14,0	3,1	_
									ჯამი	33,5	124,6
									ბეტონი B 30 V=	3,0	
								1	33,5	124,6	3,0
	მ-5. n=2	1	დაიჭრას ადგილზე	12A500C	_	_	120,0	12A500C	120,0	_	106,8
		2	1100	8A204	1100	60	66,0	8A204	66,0	26,1	_
		3	30 170 25 30	6 A-I	280	40	11,2	6 A-I	11,2	2,5	_
									ჯამი	28,6	106,8
									ბეტონი B 30 V=	2,5	
								2	57,1	213,6	5,0
	მ-6 n=2	1	დაიჭრას ადგილზე	12A500C	_	_	120,0	12A500C	120,0	_	106,8
		2	1100	8A204	1100	60	66,0	8A204	66,0	26,1	_
		3	30 170 25 30	6 A-I	280	40	11,2	6 A-I	11,2	2,5	_
									ჯამი	28,6	106,8
									ბეტონი B 30 V=	2,5	
								2	57,1	213,6	5,0
პერილა	პ-1 n=1	1	კვადრატული მილი	100x4	_	_	17.0	100x4	17.0	239.7	
									ჯამი	239.7	
								1	_	239.7	
	პ-2 n=1	1	კვადრატული მილი	100x4	_	_	12.0	100x4	12.0	169.2	
									ჯამი	169.2	
								1	_	169.2	

„II“ ბლოკი, რეკონსტრუქცია

მასალათა ხარჯის სპეციფიკაცია

TKVTYNBC LFCf[TKT.F	TKVTYNBC VFHRF	პოზ.№	ესკიზი	პროფილი მმ.	სიგრძე. მმ.	რაოდენობა ც.	საერთო სიგრძე მ.	მასალის ამოკრეფა: პროფ. მმ.	საერთო სიგრძე მ.	არმატურა კბ. A204	არმატურა კბ. A500C
სვეტი	სვ-II.1. n=3	1	დაიჭრას ადგილზე	18A500C	_	_	36.0	18A500C	36.0	_	72.0
		2	780 435 345	8A204	1560	20	31.2	8A204	56.0	22.1	_
		3	620 355 265	8A204	1240	20	24.8		ჯამი	22.1	72.0
									ბეტონი B 30 V=	0.6	
								3	66.4	216.0	1.8
რიგელი	რ-II.1 n=3	1	350 დაიჭრას ადგილზე 350	18A500C	_	_	36.0	18A500C	69.0	_	138.0
		2	დაიჭრას ადგილზე	18A500C	_	_	33.0	8A204	131.4	51.9	_
		3	730 305 425	8A204	1460	90	131.4		ჯამი	51.9	138.0
									ბეტონი B 30 V=	2.0	
								3	155.7	414.0	6.0
	რ-II.2 n=1	1	350 დაიჭრას ადგილზე 350	18A500C	_	_	37.0	18A500C	71.0	_	142.0
		2	დაიჭრას ადგილზე	18A500C	_	_	34.0	8A204	119.7	47.3	_
		3	730 305 425	8A204	1460	82	119.7		ჯამი	47.3	142.0
									ბეტონი B 30 V=	1.8	
								1	47.3	142.0	1.8
გადახურვის ფილა	მფ-II. n=1	1	დაიჭრას ადგილზე	12A500C	_	_	710.0	12A500C	1420.0	_	1263.8
		2	დაიჭრას ადგილზე	12A500C	_	_	710.0	6 A-I	70.0	15.5	_
		3	30 170 25 30	6 A-I	280	250	70.0		ჯამი	15.5	1263.8
									ბეტონი B 30 V=	12.0	
								1	15.5	1263.8	12.0

მასალის ხარჯის კრებსითი უწყისი		
A240	A500C	V
5222,2	36574,5	383,8

რეკონსტრუქცია		
vfcfkbc [fh]bc rhtgcbsb eo.bcb		
A240	A500C	V
284.9	2035.8	21.6

არსებული

ბლოკი: №2
-0.10=714.60

კორექტირება

პროექტის სახელწოდება
ინდივიდუალური საცხოვრებელი სახლის პროექტი. (კორექტირება) ქალაქ თბილისში, ბაგებგის საბჭოო უბანი ს/კ (01.14.09.004.519)

შესამოწმებელი	გვარი	ხელმოწერა
დირექტორი	გ. ძაძელიშვილი	
არქიტექტორი	ე. ლომანაძე	
კონსტრუქტორი	ნ. კირთაძე	

მისამართი

ინდივიდუალური საცხოვრებელი სახლის პროექტი. ქალაქ თბილისში, ბაგებგის საბჭოო უბანი

შ.პ.ს. "რომალ გრუპ"

მასშტაბი	1:100	მასალის ხარჯი (არსებული. კორექტირება)
თარიღი	2017	

სტადია	ფურცელი	ფურცლები
პრ	106	

კონსტრუქციების განლაგების სამონტაჟო გეგმა: -3.10 ნიშნულზე. (არსებული)

ბლოკი: №3
-0.10=713.70

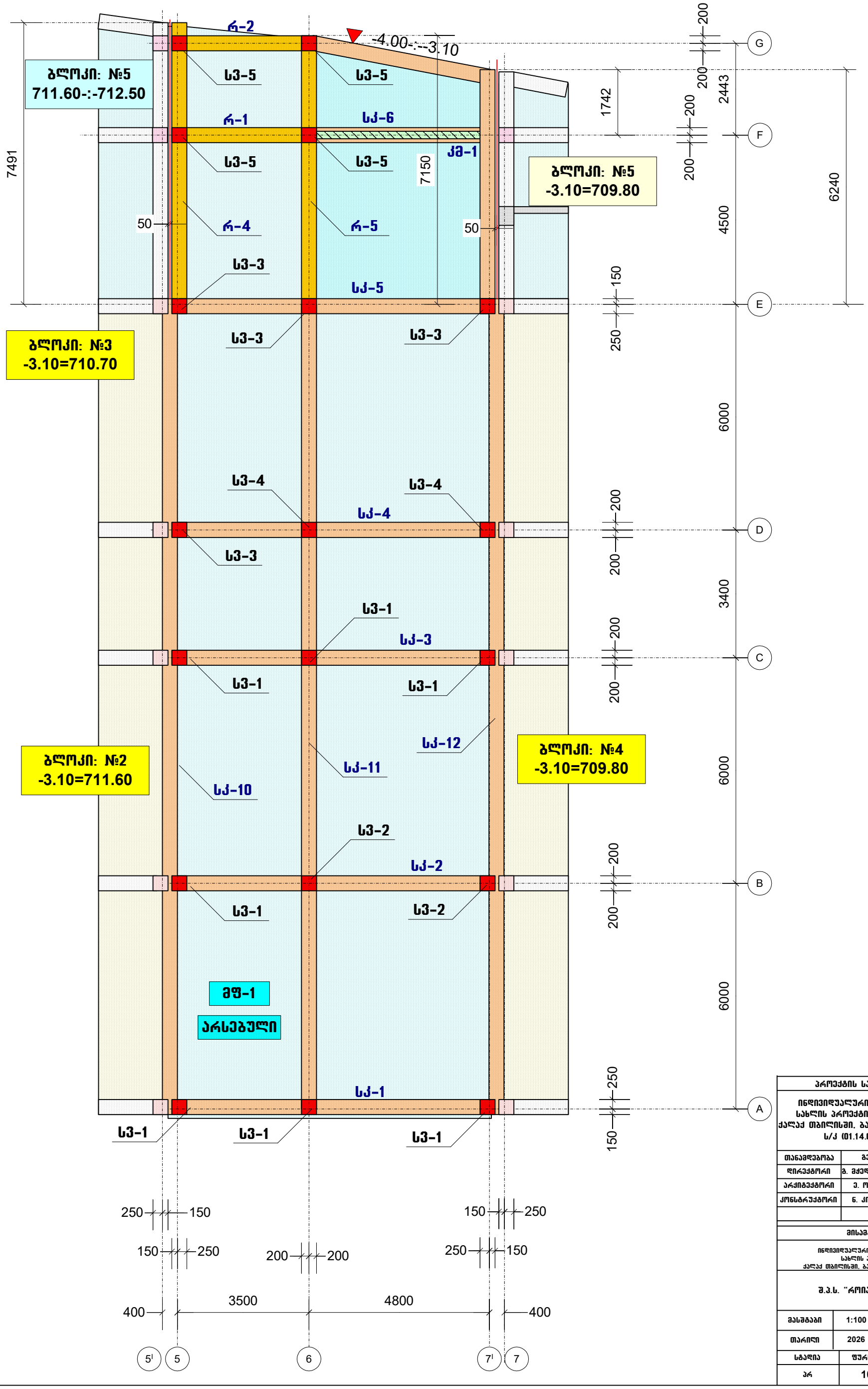

პროექტის სახელწოდება		
ინდივიდუალური საცხოვრებელი სახლის პროექტი, (კორექტირება) ქალაქ თბილისში, ბაგების სატყეო უბანი ს/კ (01.14.09.004.519)		
თანამდებობა	გვარი	ხელმოწერა
დირექტორი	გ. მჭედლიშვილი	
არქიტექტორი	ე. ომანაძე	
კონსტრუქტორი	ნ. კირთაძე	
მისამართი		
ინდივიდუალური საცხოვრებელი სახლის პროექტი, ქალაქ თბილისში, ბაგების სატყეო უბანი		
შ.პ.ს. "როიალ გრუფ"		
მასშტაბი	1:100	კონსტრუქციების განლაგების სამონტაჟო გეგმა: -3.10 ნიშნულზე. (არსებული)
თარიღი	2026	
სტადია	ფურცელი	ფურცლები
პრ	107	

კონსტრუქციების განლაგების სამონტაჟო გეგმა: -0.10 ნიშნულზე. (კორექტირებული)

ბლოკი: №3
-0.10=713.70

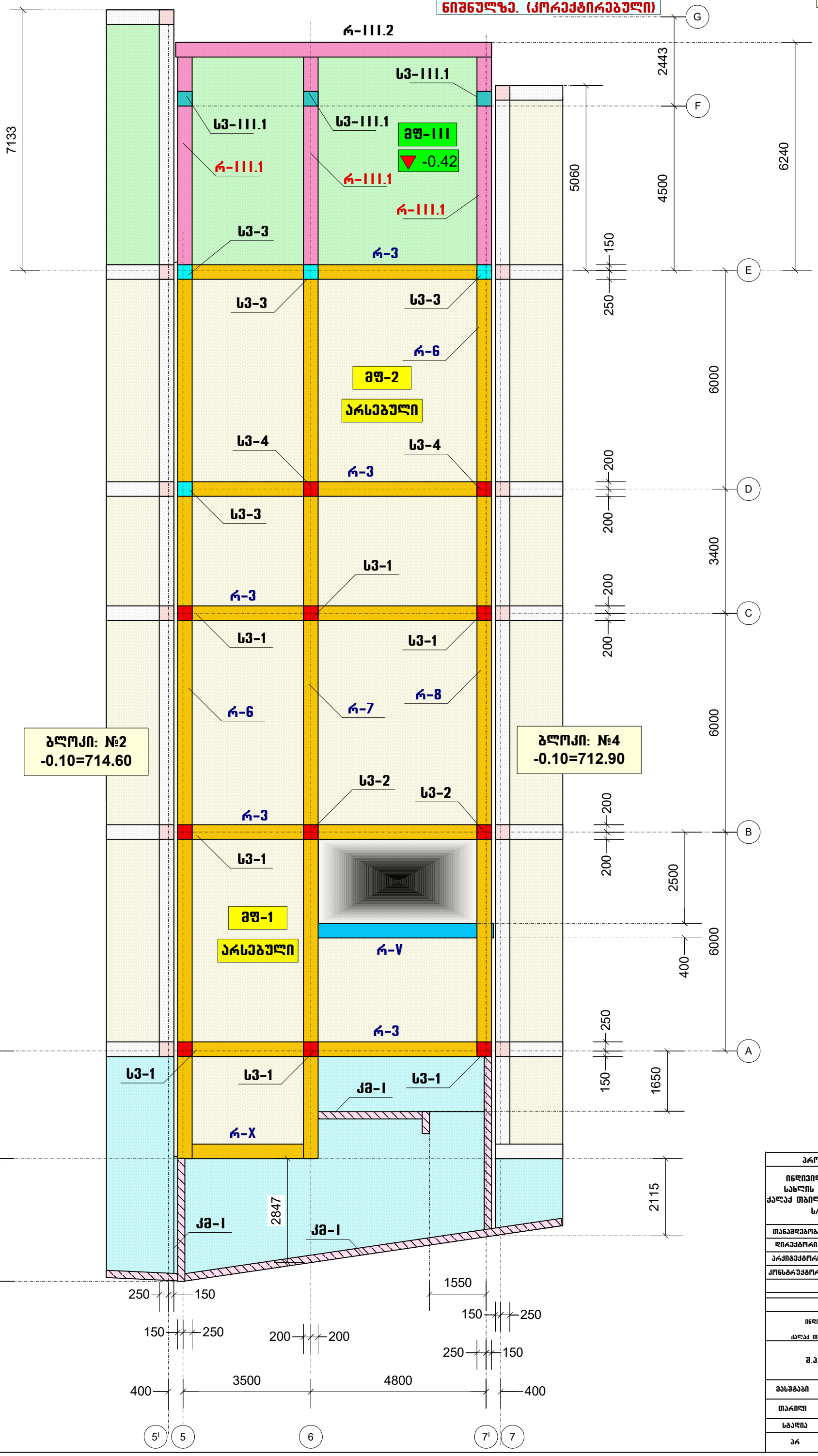

პროექტის სახელწოდება		
ინდივიდუალური საცხოვრებელი სახლის პროექტი. (კორექტირება) ქალაქ თბილისში, ბაგების საბჟეო უბანი ს/კ (01.14.09.004.519)		
თანამდებობა	გვარი	ხელმოწერა
დირექტორი	გ. მჭედლიშვილი	
არქიტექტორი	ე. ომანაძე	
კონსტრუქტორი	ნ. კირთაძე	

მისამართი		
ინდივიდუალური საცხოვრებელი სახლის პროექტი. ქალაქ თბილისში, ბაგების საბჟეო უბანი		
შ.პ.ს. "რიალ გრუპ"		
მასშტაბი	1:100	კონსტრუქციების განლაგების სამონტაჟო გეგმა: -0.10 ნიშნულზე. (კორექტირებული)
თარიღი	2026	

სტადია	ფურცელი	ფურცლები
პრ	108	

ბლოკი: №3
-0.10=713.70

კონსტრუქციების განლაგების სამონტაჟო გეგმა: 3.60 ნიშნულზე. (არსებული)

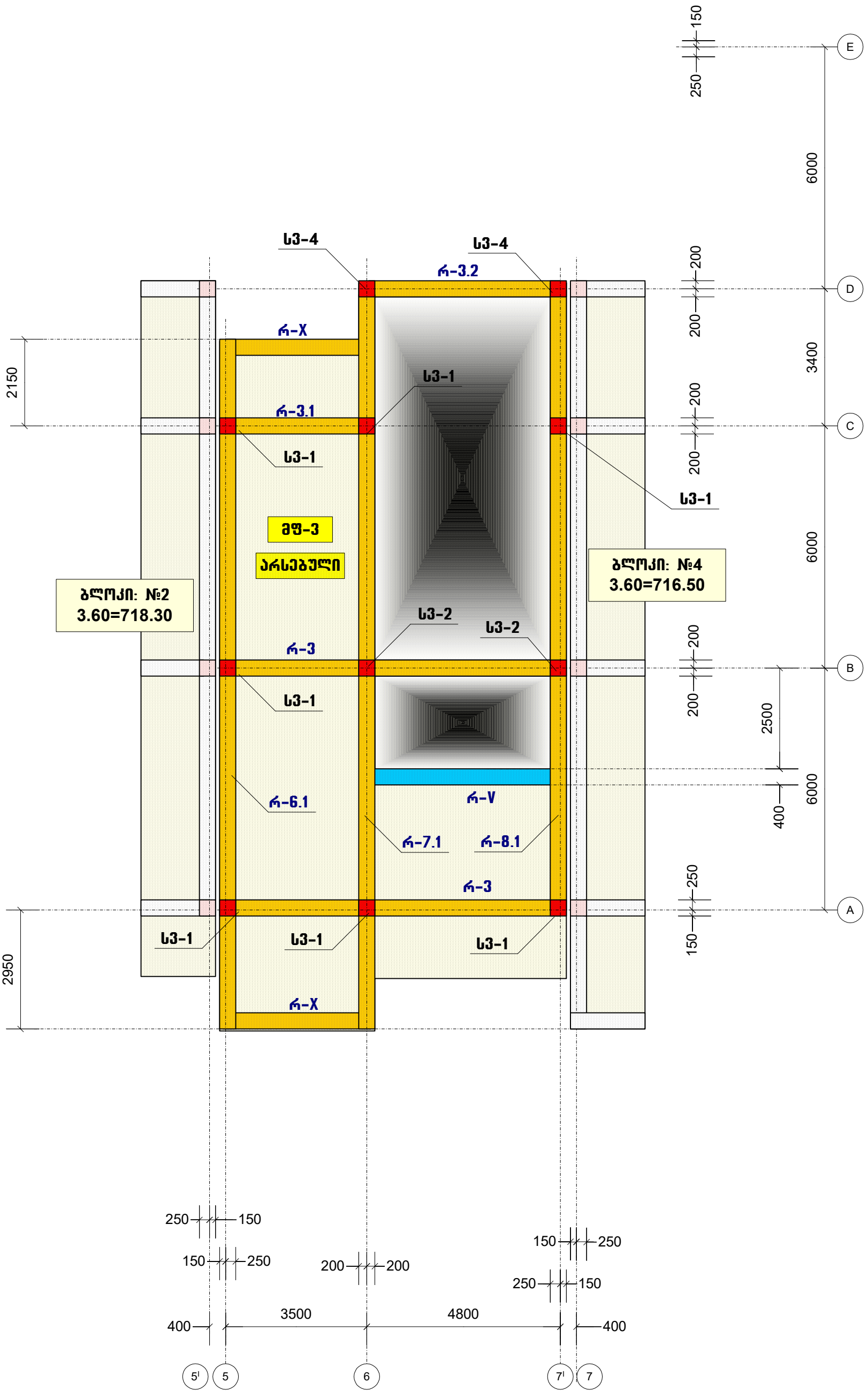

პროექტის სახელწოდება		
ინდივიდუალური საცხოვრებელი სახლის პროექტი. (კორექტირება) ქალაქ თბილისში, ბაგების საბყოო უბანი ს/კ (01.14.09.004.519)		
თანამდებობა	გვარი	ხელმოწერა
დირექტორი	გ. მჭედლიშვილი	
არქიტექტორი	ე. ომანაძე	
კონსტრუქტორი	ნ. კირთაძე	

მისამართი
ინდივიდუალური საცხოვრებელი სახლის პროექტი. ქალაქ თბილისში, ბაგების საბყოო უბანი
შ.პ.ს. "როიალ გრუფ"

მასშტაბი	1:100	კონსტრუქციების განლაგების სამონტაჟო გეგმა: 3.60 ნიშნულზე. (არსებული)
თარიღი	2026	

სტადია	ფურცელი	ფურცლები
პრ	109	

ბლოკი: №3
-0.10=713.70

კონსტრუქციების განლაგების სამონტაჟო გეგმა: 7.00 ნიშნულზე. (არსებული)

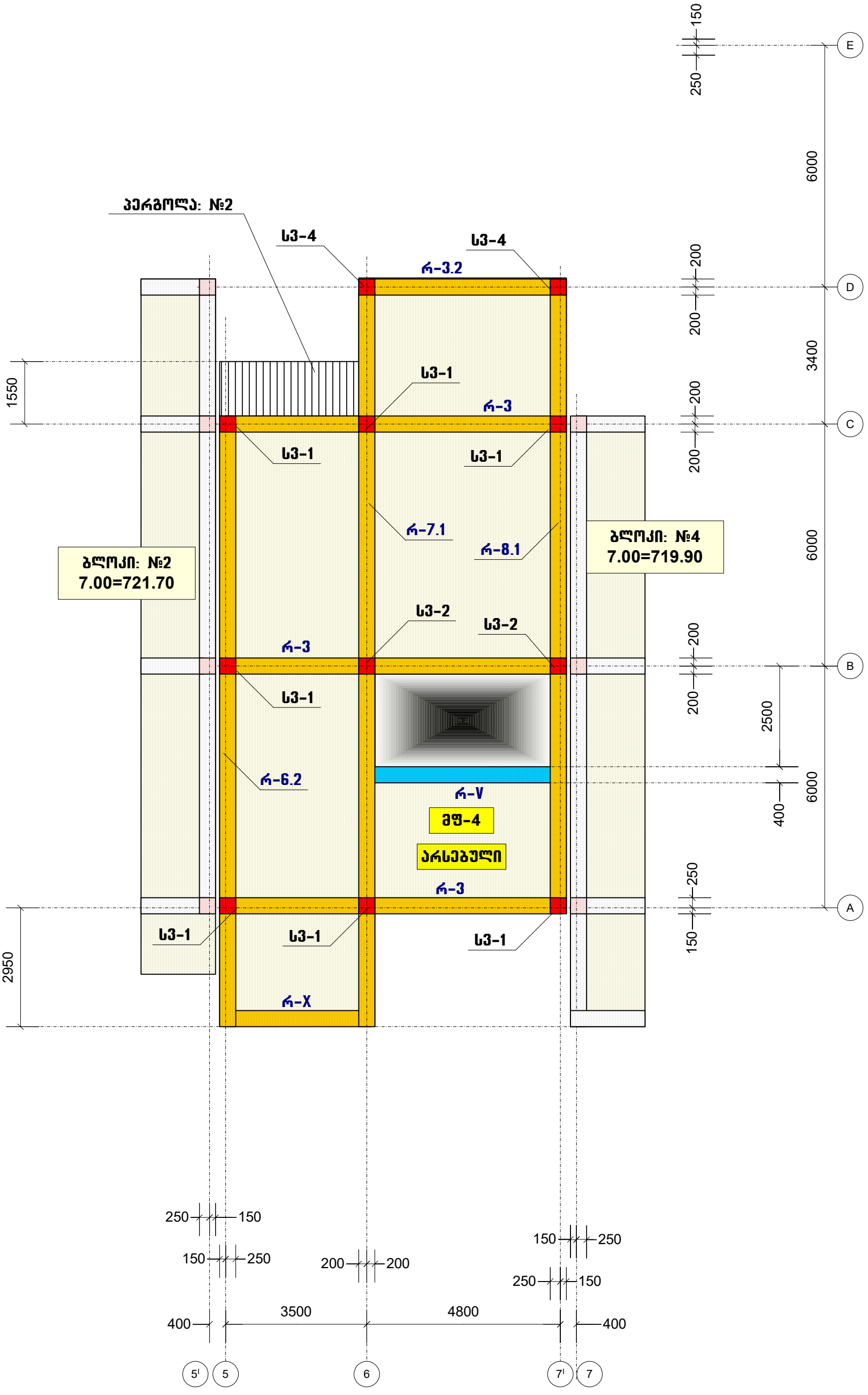

პროექტის სახელწოდება		
ინდივიდუალური საცხოვრებელი სახლის პროექტი. (კორექტირება) ქალაქ თბილისში, ბაგების საბჟეო უბანი ს/კ (01.14.09.004.519)		
თანამდებობა	გვარი	ხელმოწერა
დირექტორი	გ. მჭედლიშვილი	
არქიტექტორი	ე. ომანაძე	
კონსტრუქტორი	ნ. კირთაძე	

მისამართი		
ინდივიდუალური საცხოვრებელი სახლის პროექტი. ქალაქ თბილისში, ბაგების საბჟეო უბანი		
შ.პ.ს. "როიალ გრუპ"		
მასშტაბი	1:100	კონსტრუქციების განლაგების სამონტაჟო გეგმა: 7.00 ნიშნულზე. (არსებული)
თარიღი	2026	

სტადია	ფურცელი	ფურცლები
პრ	110	

ბლოკი: №3
-0.10=713.70

კონსტრუქციების განლაგების სამონტაჟო გეგმა: 10.40 ნიშნულზე. (არსებული)

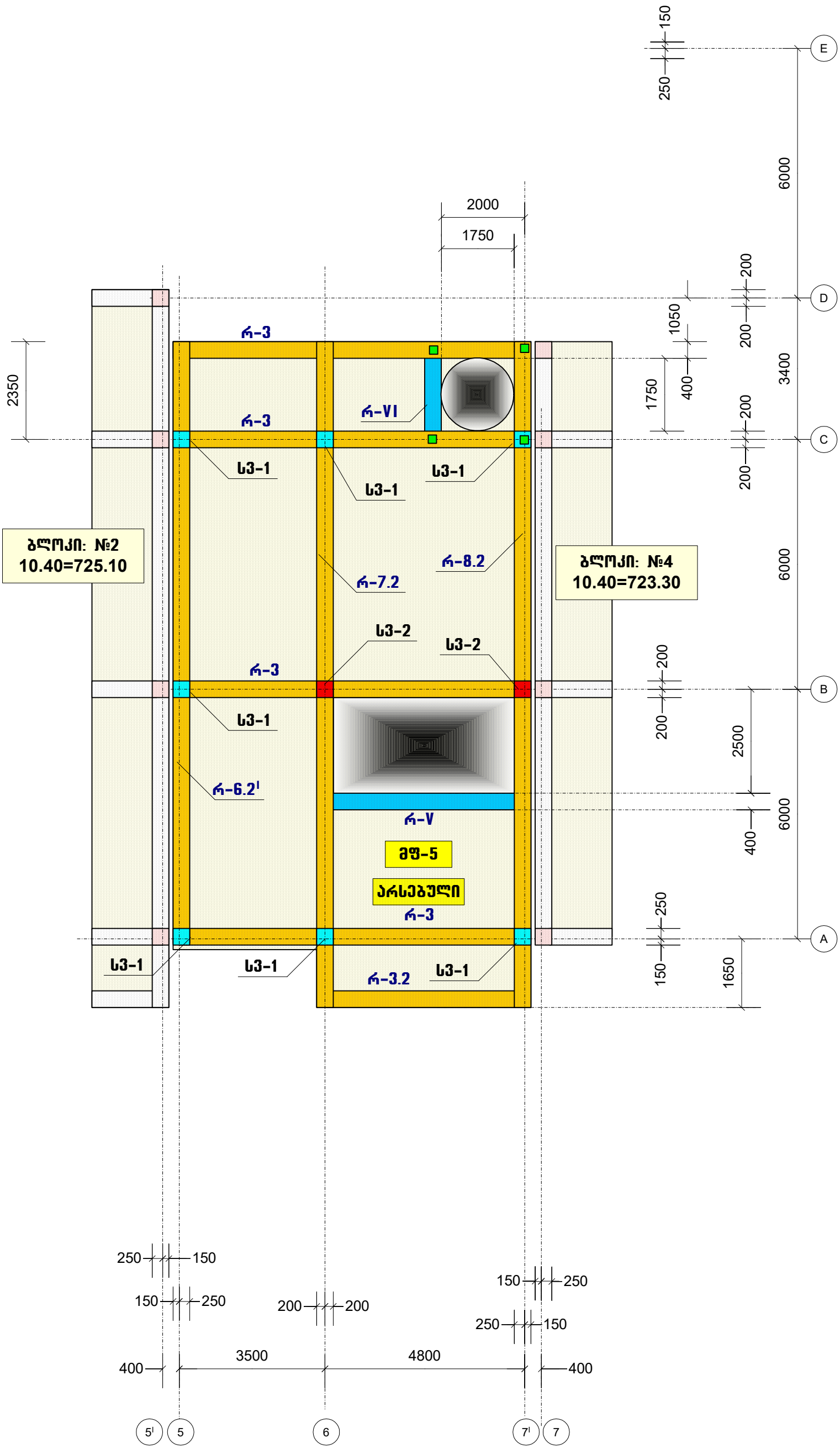

პროექტის სახელწოდება		
ინდივიდუალური საცხოვრებელი სახლის პროექტი. (კორექტირება) ქალაქ თბილისში, ბაგების საბჟეო უბანი ს/კ (01.14.09.004.519)		
თანამდებობა	გვარი	ხელმოწერა
დირექტორი	გ. მჭედლიშვილი	
არქიტექტორი	ე. ომანაძე	
კონსტრუქტორი	ნ. კირთაძე	
მისამართი		
ინდივიდუალური საცხოვრებელი სახლის პროექტი. ქალაქ თბილისში, ბაგების საბჟეო უბანი		
შ.პ.ს. "როიალ გრუფ"		
მასშტაბი	1:100	კონსტრუქციების განლაგების სამონტაჟო გეგმა: 10.40 ნიშნულზე. (არსებული)
თარიღი	2026	
სტადია	ფურცელი	ფურცლები
პრ	111	

ბლოკი: №3
-0.10=713.70

კონსტრუქციების განლაგების სამონტაჟო გეგმა: 12.60 ნიშნულზე. (არსებული)

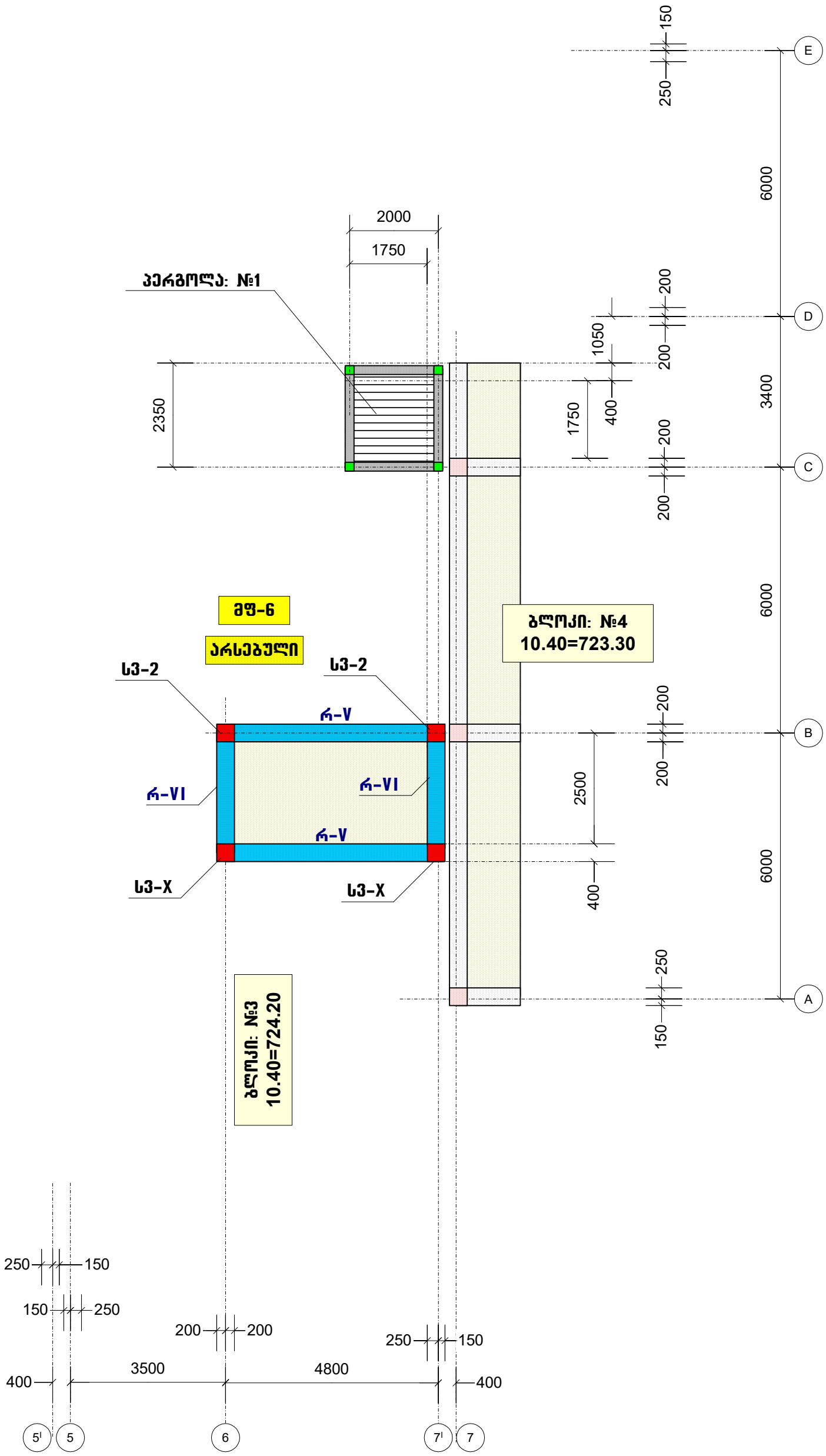

პროექტის სახელწოდება		
ინდივიდუალური საცხოვრებელი სახლის პროექტი. (კორექტირება) ქალაქ თბილისში, ბაგების საბჟეო უბანი ს/კ (01.14.09.004.519)		
თანამდებობა	გვარი	ხელმოწერა
დირექტორი	გ. მჭედლიშვილი	
არქიტექტორი	ე. ომანაძე	
კონსტრუქტორი	ნ. კირთაძე	

მისამართი
ინდივიდუალური საცხოვრებელი სახლის პროექტი, ქალაქ თბილისში, ბაგების საბჟეო უბანი
შ.პ.ს. "როიალ გრუფ"

მასშტაბი	1:100	კონსტრუქციების განლაგების სამონტაჟო გეგმა: 12.60 ნიშნულზე. (არსებული)
თარიღი	2026	

სტადია	ფურცელი	ფურცლები
პრ	112	

კონსტრუქციების განლაგების სამონტაჟო სქემა: „A“ ღერძზე (არსებული)

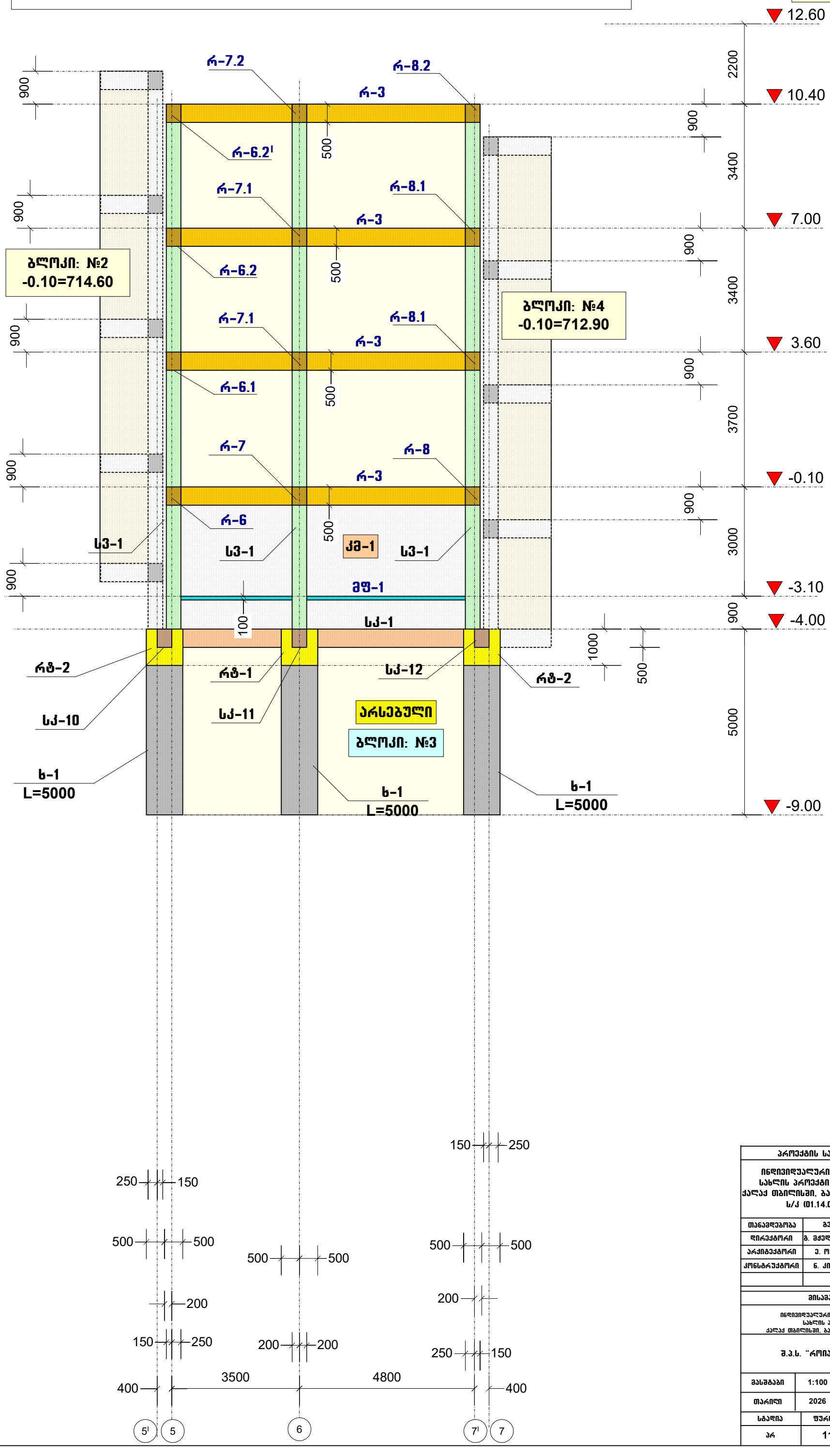

პროექტის სახელწოდება		
ინდივიდუალური საცხოვრებელი სახლის პროექტი, (კორექტირება) ქალაქ თბილისში, ბაგების საბჟეო უბანი ს/კ (01.14.09.004.519)		
თანამდებობა	გვარი	ხელმოწერა
დირექტორი	გ. მჭედლიშვილი	
არქიტექტორი	ე. ომანაძე	
კონსტრუქტორი	ნ. კირთაძე	

მისამართი
ინდივიდუალური საცხოვრებელი სახლის პროექტი, ქალაქ თბილისში, ბაგების საბჟეო უბანი
შ.პ.ს. “როიალ გრუპ“

მასშტაბი	1:100	კონსტრუქციების განლაგების სამონტაჟო სქემა: „A“ ღერძზე (არსებული)
თარიღი	2026	

სტადია	ფურცელი	ფურცლები
პრ	113	

კონსტრუქციების განლაგების სამონტაჟო სქემა: „B“ ღერძზე (არსებული)

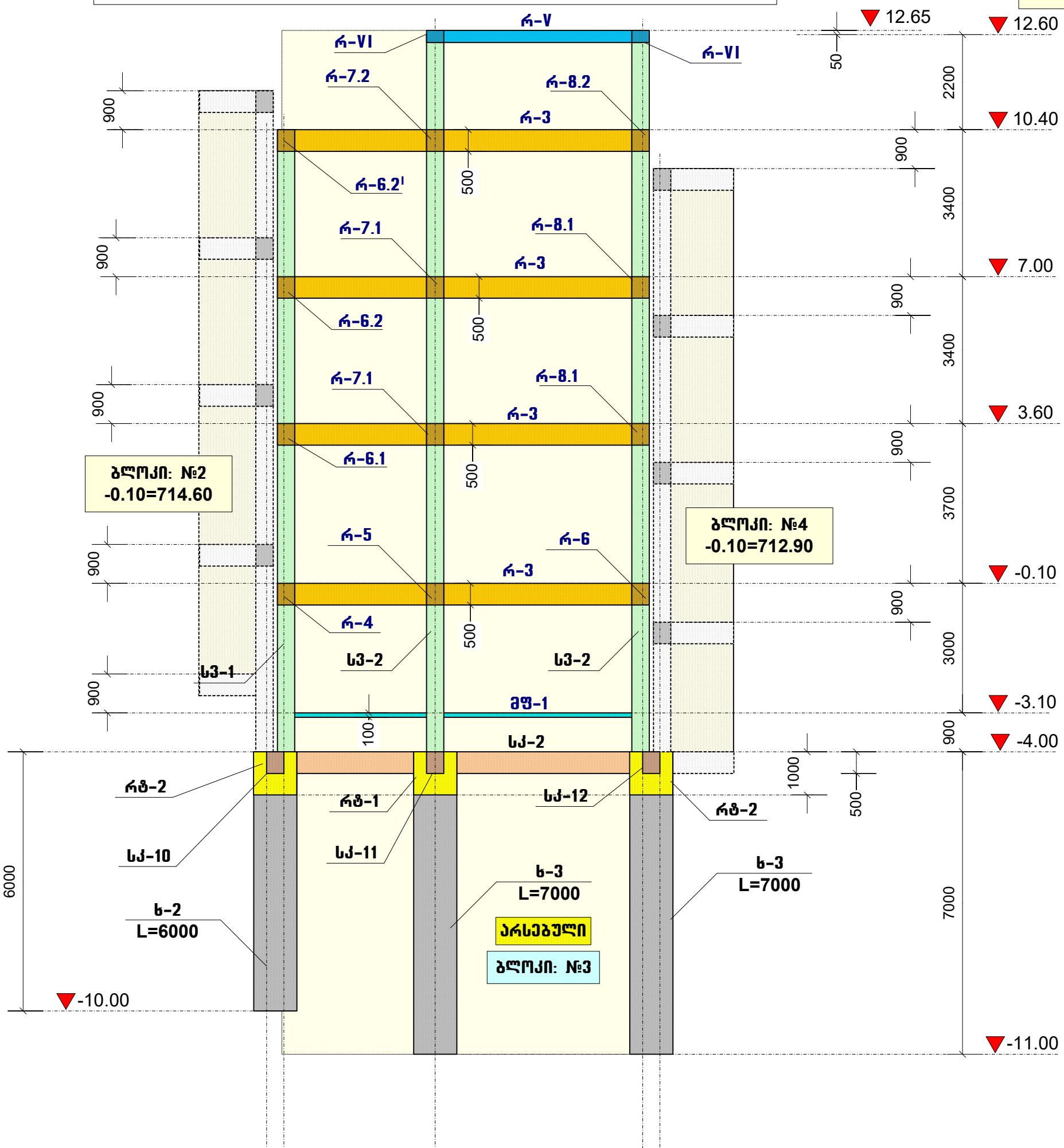

პროექტის სახელწოდება		
ინდივიდუალური საცხოვრებელი სახლის პროექტი. (კორექტირება) ქალაქ თბილისში, ბაგების საბჟეო უბანი ს/კ (01.14.09.004.519)		
თანამდებობა	გვარი	ხელმოწერა
დირექტორი	გ. მჭედლიშვილი	
არქიტექტორი	ე. ომანაძე	
კონსტრუქტორი	ნ. კირთაძე	

მისამართი
ინდივიდუალური საცხოვრებელი სახლის პროექტი, ქალაქ თბილისში, ბაგების საბჟეო უბანი
შ.პ.ს. “როიალ გრუუფ“

მასშტაბი	1:100	კონსტრუქციების განლაგების სამონტაჟო სქემა: „B“ ღერძზე (არსებული)
თარიღი	2026	

სტადია	ფურცელი	ფურცლები
პრ	114	

კონსტრუქციების განლაგების სამონტაჟო სქემა: „C“ ღერძზე (არსებული)

ბლოკი: №3
-0.10=713.70

პერგოლა: №1

ბლოკი: №2
-0.10=714.60

ბლოკი: №4
-0.10=712.90

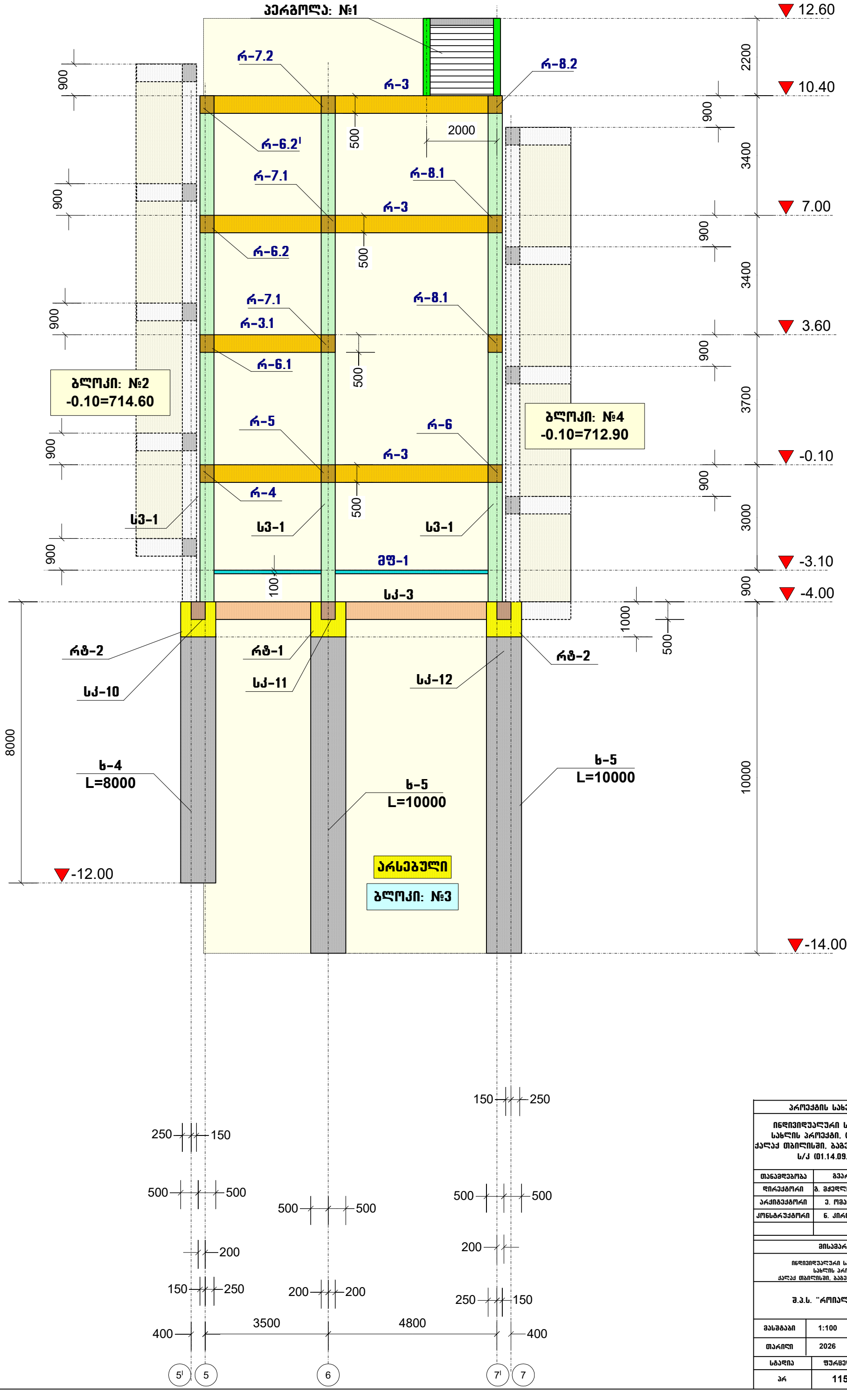

პროექტის სახელწოდება		
ინდივიდუალური საცხოვრებელი სახლის პროექტი, (კორექტირება) ქალაქ თბილისში, ბაგების სატყეო უბანი ს/კ (01.14.09.004.519)		
თანამდებობა	გვარი	ხელმოწერა
დირექტორი	გ. მჭედლიშვილი	
არქიტექტორი	ე. ომანაძე	
კონსტრუქტორი	ნ. კირთაძე	

მისამართი
ინდივიდუალური საცხოვრებელი სახლის პროექტი, ქალაქ თბილისში, ბაგების სატყეო უბანი
შ.პ.ს. “როიალ გრუფ“

მასშტაბი	1:100	კონსტრუქციების განლაგების სამონტაჟო სქემა: „C“ ღერძზე (არსებული)
თარიღი	2026	

სტადია	ფურცელი	ფურცლები
პრ	115	

კონსტრუქციების განლაგების სამონტაჟო სქემა: „D“ ღერძზე (არსებული)

ბლოკი: №3
-0.10=713.70

ბლოკი: №2
-0.10=714.60

ბლოკი: №4
-0.10=712.90

ბლოკი: №3

არსებული

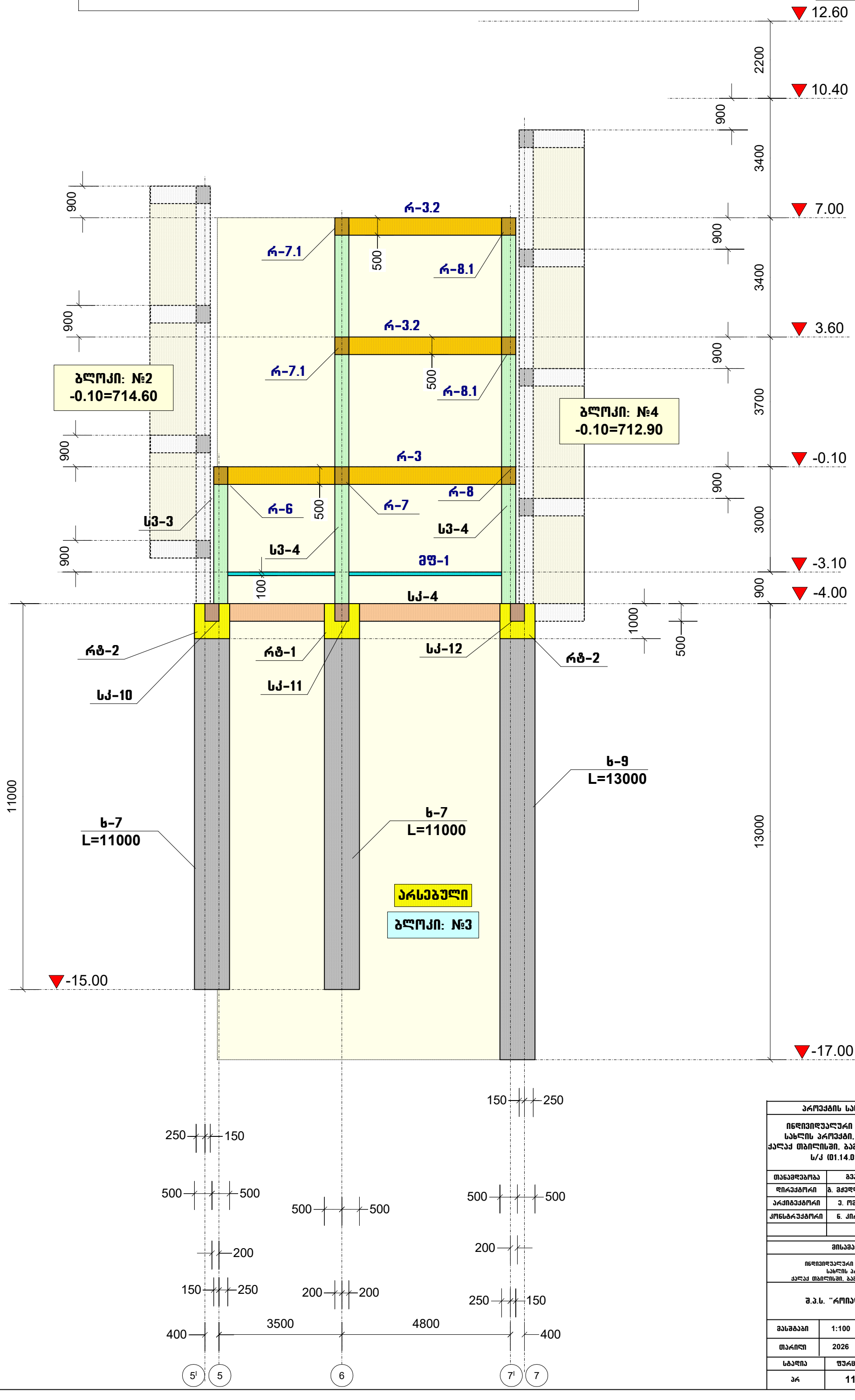

პროექტის სახელწოდება		
ინდივიდუალური საცხოვრებელი სახლის პროექტი, (კორექტირება) ქალაქ თბილისში, ბაგების საბჭოო უბანი ს/კ (01.14.09.004.519)		
თანამდებობა	გვარი	ხელმოწერა
დირექტორი	გ. მჭედლიშვილი	
არქიტექტორი	ე. ომანაძე	
კონსტრუქტორი	ნ. ქირთაძე	

მისამართი
ინდივიდუალური საცხოვრებელი სახლის პროექტი, ქალაქ თბილისში, ბაგების საბჭოო უბანი
შ.პ.ს. “როიალ გრუპ“

მასშტაბი	1:100	კონსტრუქციების განლაგების სამონტაჟო სქემა: „D“ ღერძზე (არსებული)
თარიღი	2026	

სტადია	ფურცელი	ფურცლები
პრ	116	

კონსტრუქციების განლაგების სამონტაჟო სქემა: „E“ ღერძზე (არსებული)

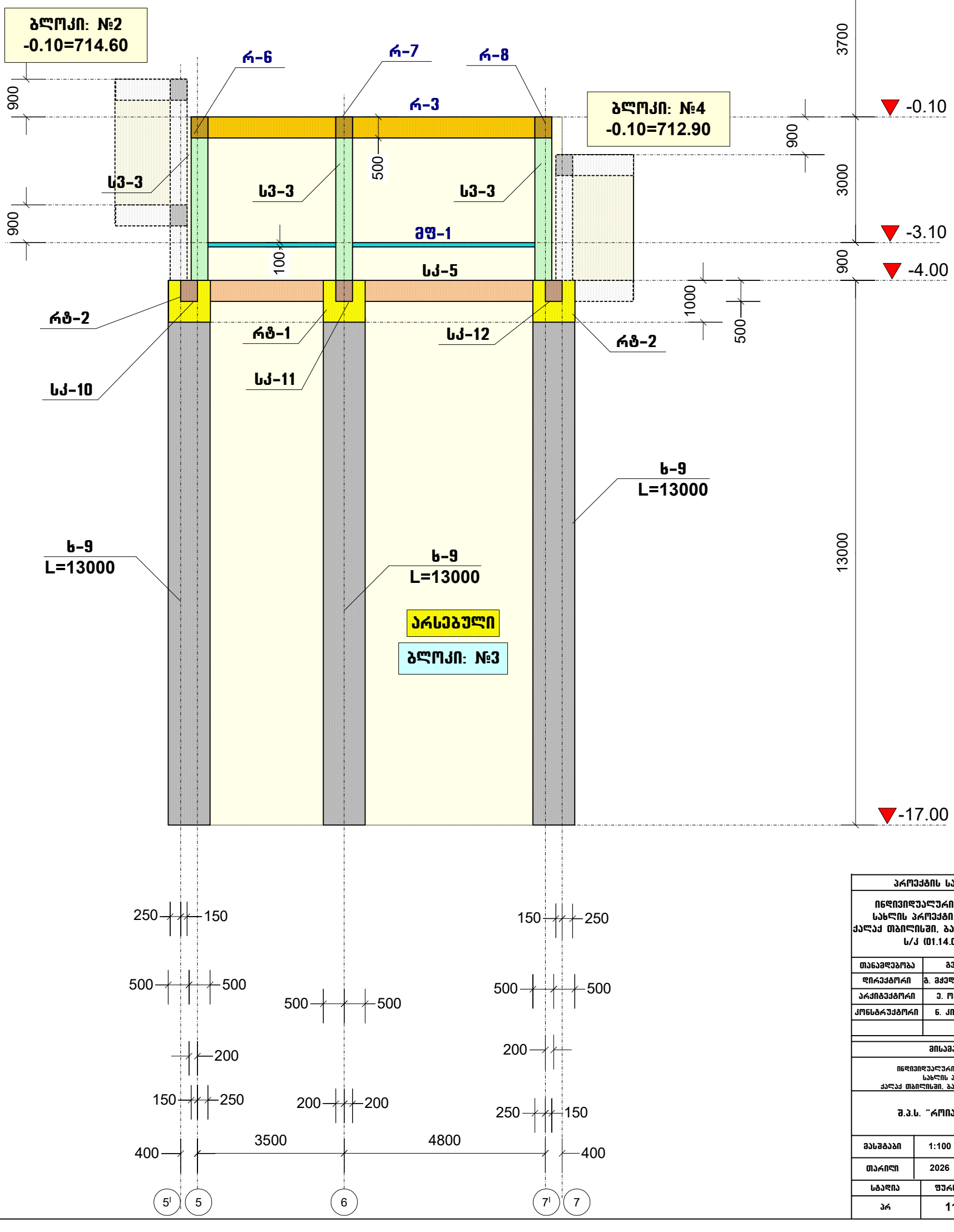

პროექტის სახელწოდება		
ინდივიდუალური საცხოვრებელი სახლის პროექტი, (კორექტირება) ქალაქ თბილისში, ბაგების საბჟეო უბანი ს/კ (01.14.09.004.519)		
თანამდებობა	გვარი	ხელმოწერა
დირექტორი	გ. მჭედლიშვილი	
არქიტექტორი	ე. ომანაძე	
კონსტრუქტორი	ნ. კირთაძე	

მისამართი
ინდივიდუალური საცხოვრებელი სახლის პროექტი, ქალაქ თბილისში, ბაგების საბჟეო უბანი
შ.პ.ს. “როიალ გრუფ“

მასშტაბი	1:100	კონსტრუქციების განლაგების სამონტაჟო სქემა: „E“ ღერძზე (არსებული)
თარიღი	2026	

სტადია	ფურცელი	ფურცლები
პრ	117	

კონსტრუქციების განლაგების სამონტაჟო სქემა: „F“ ღერძზე (კორექტირებული)

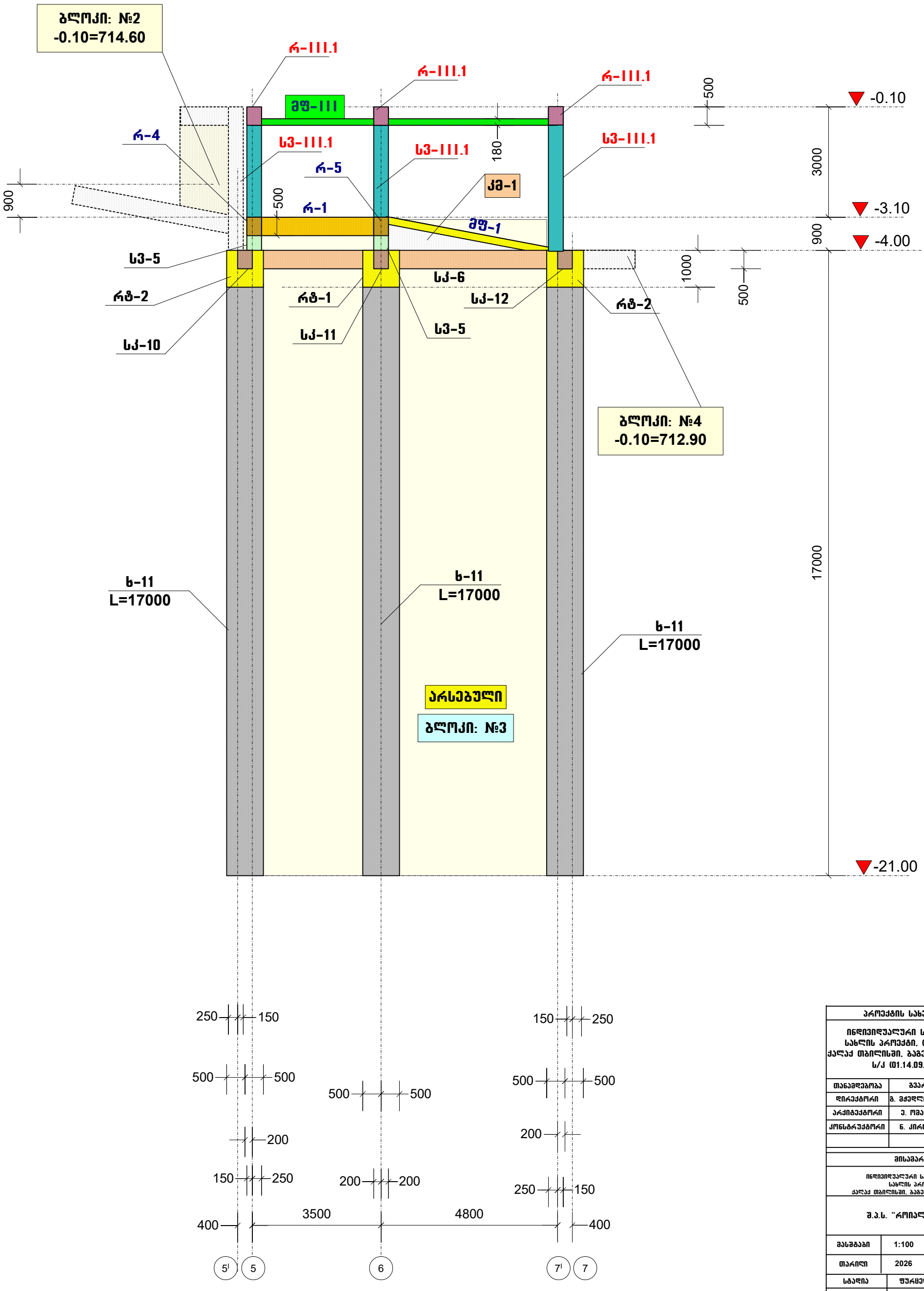

პროექტის სახელწოდება		
ინდივიდუალური საცხოვრებელი სახლის პროექტი, (კორექტირება) ქალაქ თბილისში, ბაგების საბჟეო უბანი ს/კ (01.14.09.004.519)		
თანამდებობა	გვარი	ხელმოწერა
დირექტორი	გ. მჭედლიშვილი	
არქიტექტორი	ე. ომანაძე	
კონსტრუქტორი	ნ. კირთაძე	
მისამართი		
ინდივიდუალური საცხოვრებელი სახლის პროექტი, ქალაქ თბილისში, ბაგების საბჟეო უბანი		
შ.პ.ს. “როიალ გრუფ“		
მასშტაბი	1:100	კონსტრუქციების განლაგების სამონტაჟო სქემა: „F“ ღერძზე (კორექტირებული)
თარიღი	2026	
სტადია	ფურცელი	ფურცლები
პრ	118	

კონსტრუქციების განლაგების სამონტაჟო სქემა: „G“ ღერძზე (არსებული)

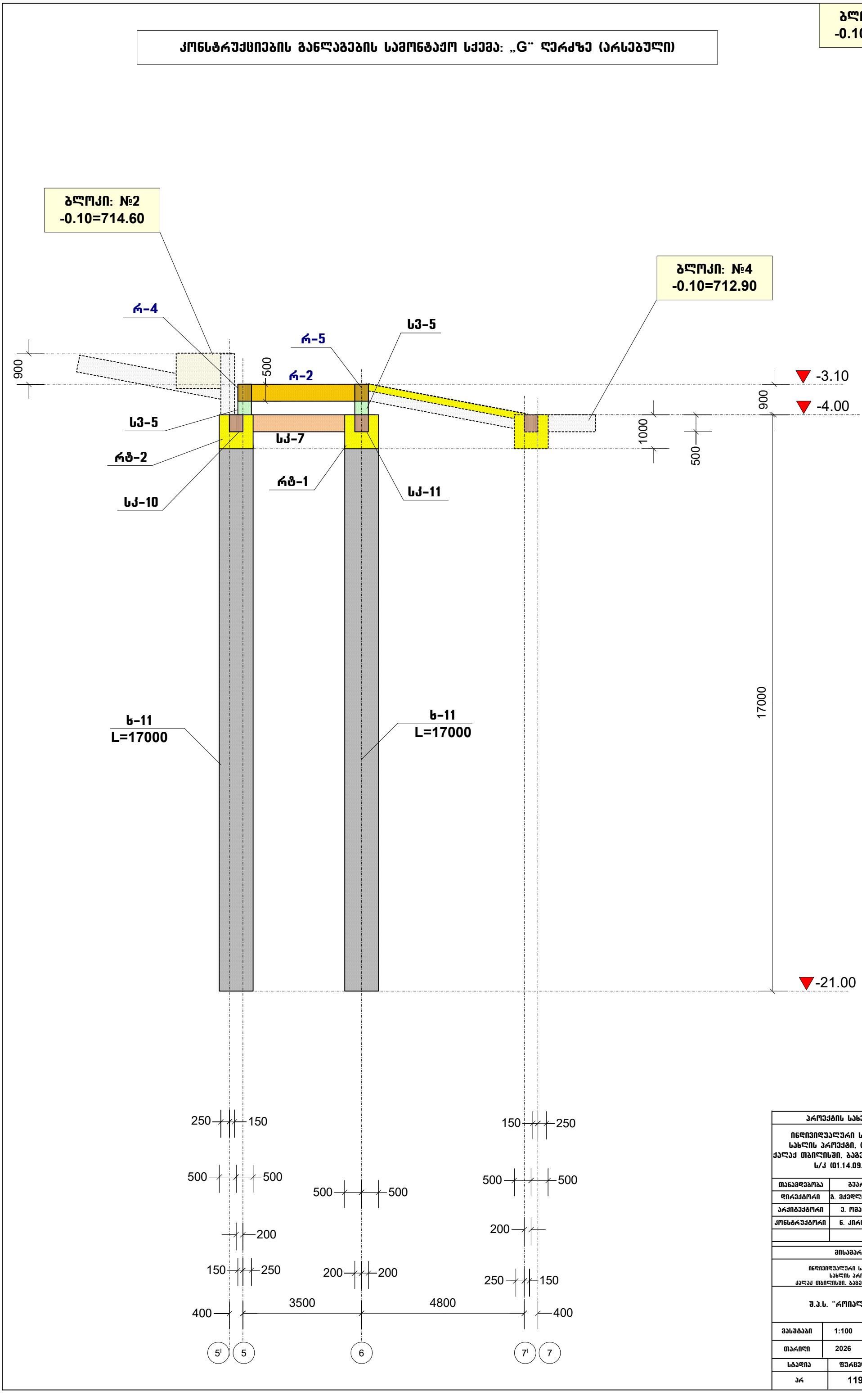

პროექტის სახელწოდება		
ინდივიდუალური საცხოვრებელი სახლის პროექტი, (კორექტირება) ქალაქ თბილისში, ბაგების საბჟეო უბანი ს/კ (01.14.09.004.519)		
თანამდებობა	გვარი	ხელმოწერა
დირექტორი	გ. მჭედლიშვილი	
არქიტექტორი	ე. ომანაძე	
კონსტრუქტორი	ნ. კირთაძე	

მისამართი
ინდივიდუალური საცხოვრებელი სახლის პროექტი, ქალაქ თბილისში, ბაგების საბჟეო უბანი
შ.პ.ს. “როიალ გრუფ“

მასშტაბი	1:100	კონსტრუქციების განლაგების სამონტაჟო სქემა: „G“ ღერძზე (არსებული)
თარიღი	2026	

სტადია	ფურცელი	ფურცლები
პრ	119	

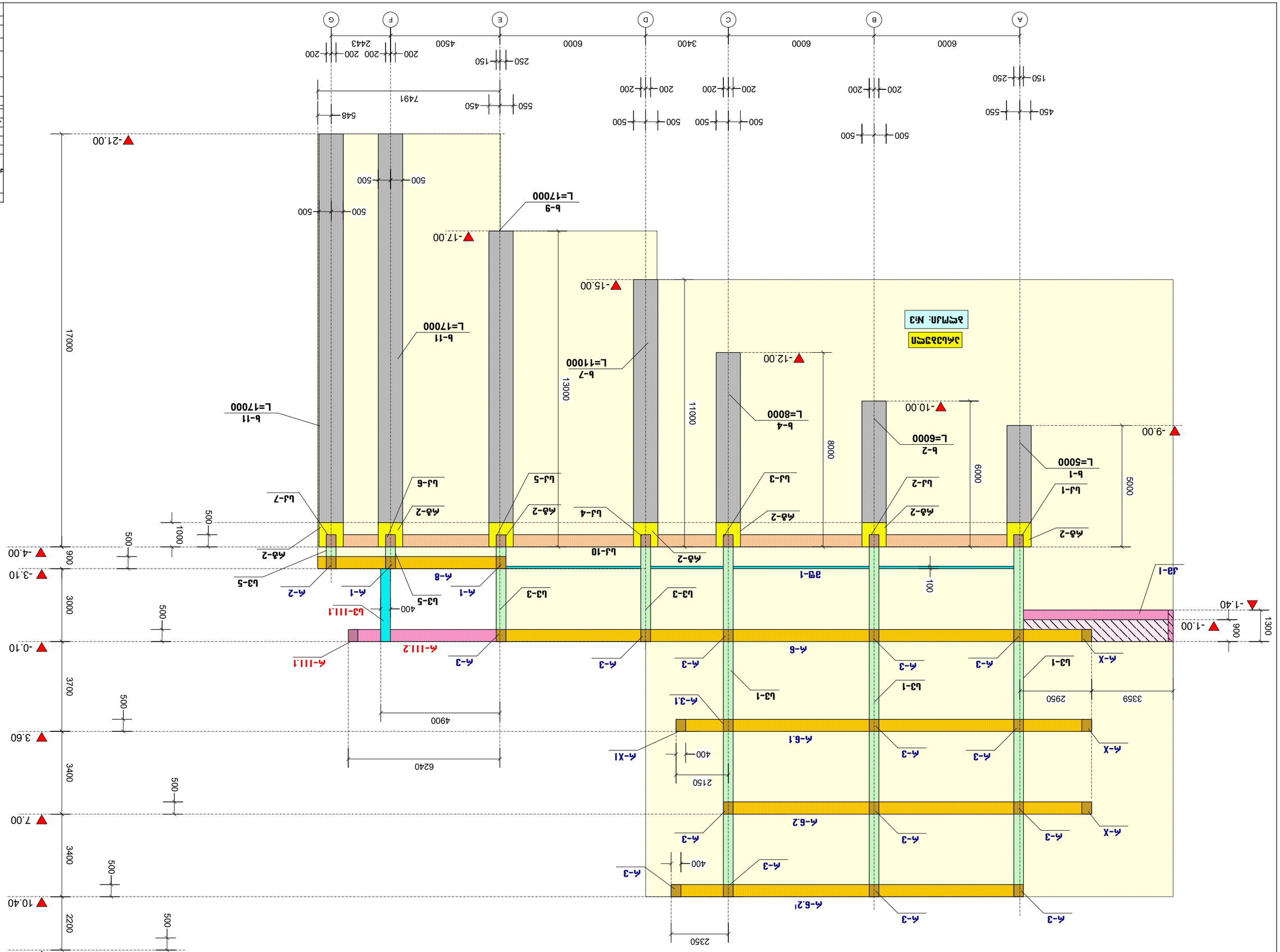
A
B
C
D
E
F
G
6000
6000
3400
6000
4500
2443
-9.00
-10.00
-12.00
-15.00
-17.00
-21.00
5000
6000
8000
11000
13000
17000
Ե-1 L=5000
Ե-2 L=6000
Ե-4 L=8000
Ե-7 L=11000
Ե-11 L=17000
Ե-9 L=17000
Ա3-1
Ա3-2
Ա3-3
Ա3-4
Ա3-5
Ա3-6
Ա3-7
Ա3-10
Ա3-111.1
Ա3-111.2
Ա8-1
Ա8-2
Ա8-3
Ա8-5
Ա8-6
Ա8-8
Ա-1
Ա-2
Ա-3
Ա-3.1
Ա-5
Ա-6
Ա-6.1
Ա-6.2
Ա-111.1
Ա-111.2
Ա-X
Ա-X1
Ա3-1
Ա3-1
Ա3-3
Ա3-5
Ա3-111.1
Ա8-1
Ա8-2
Ա8-8
Ա-1
Ա-2
Ա-3
Ա-X
Ա-X1
Ա-111.1
Ա-111.2

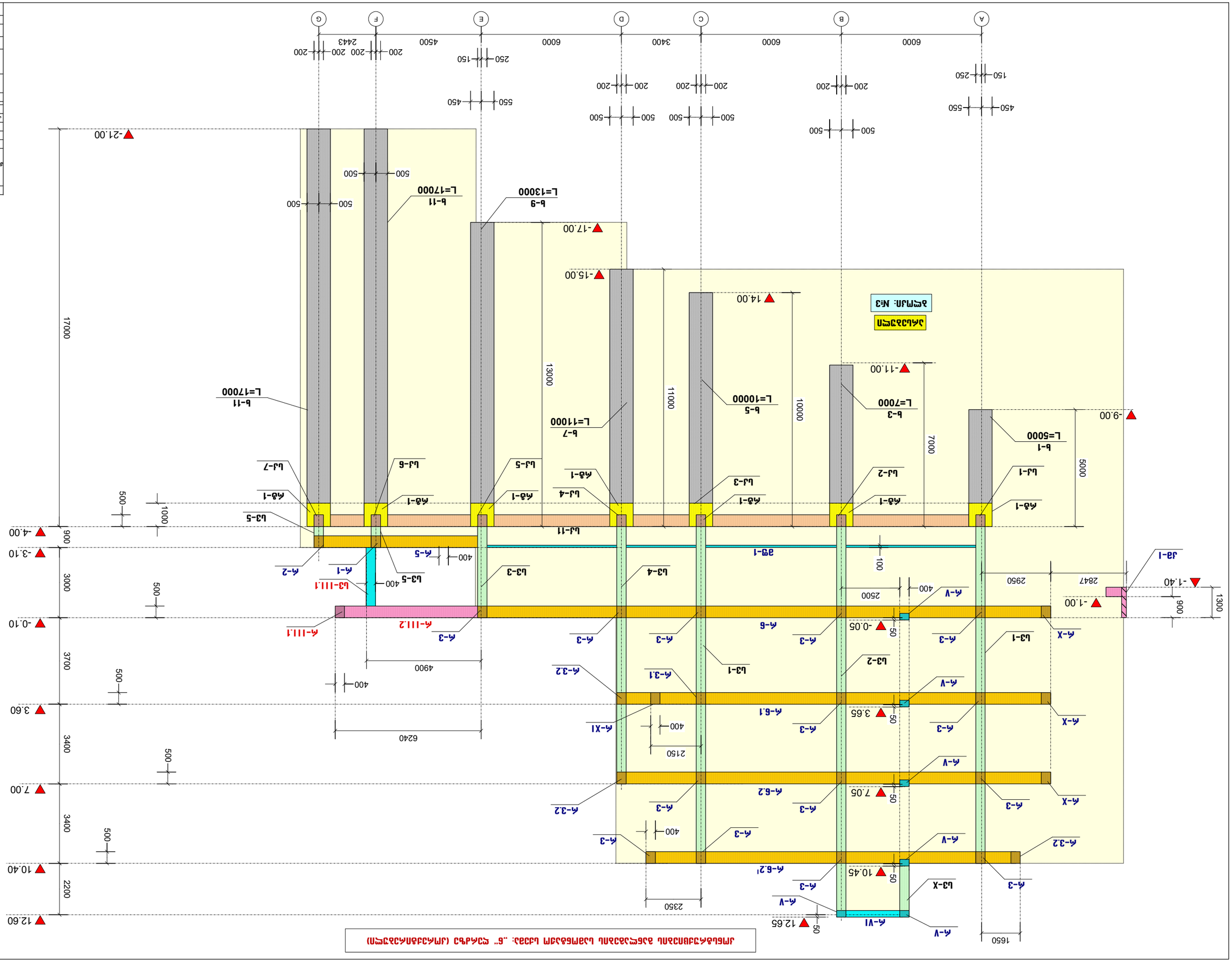
A
B
C
D
E
F
G
6000
6000
3400
6000
4500
2443
200
500
550
250
150
-9.00
-11.00
-15.00
-17.00
-21.00
14.00
17000
13000
11000
10000
7000
5000
Ь-1
L=5000
Ь-3
L=7000
Ь-5
L=10000
Ь-7
L=11000
Ь-9
L=13000
Ь-11
L=17000
Ь-11
L=17000
Ь-11
L=17

კონსტრუქციების განლაგების სამონტაჟო სქემა: „7'" ღერძზე (კორექტირებული)

ბლოკი: №1
-0.10=715.50

პერგოლა: №1

არსებული
ბლოკი: №3

რ-V	მონოლითური რკინაბეტონის ფილა, სისქით 150მმ
რ-VI	მონოლითური რკინაბეტონის ფილა, სისქით 200მმ
რ-3	მონოლითური რკინაბეტონის ფილა, სისქით 250მმ
რ-3.2	მონოლითური რკინაბეტონის ფილა, სისქით 250მმ
რ-8	მონოლითური რკინაბეტონის ფილა, სისქით 300მმ
რ-8.1	მონოლითური რკინაბეტონის ფილა, სისქით 300მმ
რ-8.2	მონოლითური რკინაბეტონის ფილა, სისქით 300მმ
რ-III.1	მონოლითური რკინაბეტონის ფილა, სისქით 300მმ
რ-III.2	მონოლითური რკინაბეტონის ფილა, სისქით 300მმ
სკ-1	მონოლითური რკინაბეტონის სვეტი, ზომით 500x500მმ
სკ-2	მონოლითური რკინაბეტონის სვეტი, ზომით 500x500მმ
სკ-3	მონოლითური რკინაბეტონის სვეტი, ზომით 500x500მმ
სკ-4	მონოლითური რკინაბეტონის სვეტი, ზომით 500x500მმ
სკ-5	მონოლითური რკინაბეტონის სვეტი, ზომით 500x500მმ
სკ-6	მონოლითური რკინაბეტონის სვეტი, ზომით 500x500მმ
სკ-10	მონოლითური რკინაბეტონის სვეტი, ზომით 500x500მმ
სკ-I	მონოლითური რკინაბეტონის სვეტი, ზომით 500x500მმ
სკ-III.1	მონოლითური რკინაბეტონის სვეტი, ზომით 500x500მმ
სპ-1	მონოლითური რკინაბეტონის სპილენძი, სისქით 100მმ
სპ-2	მონოლითური რკინაბეტონის სპილენძი, სისქით 100მმ
სპ-3	მონოლითური რკინაბეტონის სპილენძი, სისქით 100მმ
სპ-4	მონოლითური რკინაბეტონის სპილენძი, სისქით 100მმ
სპ-5	მონოლითური რკინაბეტონის სპილენძი, სისქით 100მმ
სპ-6	მონოლითური რკინაბეტონის სპილენძი, სისქით 100მმ
ს-1	ბურდვადი ქვევრისებრი ბურჯი, დიამეტრით 1000მმ, სიგრძით 5000მმ
ს-3	ბურდვადი ქვევრისებრი ბურჯი, დიამეტრით 1000მმ, სიგრძით 7000მმ
ს-5	ბურდვადი ქვევრისებრი ბურჯი, დიამეტრით 1000მმ, სიგრძით 10000მმ
ს-9	ბურდვადი ქვევრისებრი ბურჯი, დიამეტრით 1000მმ, სიგრძით 13000მმ
ს-11	ბურდვადი ქვევრისებრი ბურჯი, დიამეტრით 1000მმ, სიგრძით 17000მმ

პროექტის სახელწოდება		
ინდივიდუალური საცხოვრებელი სახლის პროექტი, (კორექტირება) ქალაქ თბილისში, ბაგების საგუჯარი 36ა/ნ ს/კ (01.14.09.004.519)		
მთავარპროექტი	გვაზი	ხელმოწერა
ღერძების	ბ. მეძლიშვილი	
პროექტირების	ე. ოდიშარია	
კონსტრუქტორი	ნ. კიკნაძე	

მისამართი
ინდივიდუალური საცხოვრებელი სახლის პროექტი, ქალაქ თბილისში, ბაგების საგუჯარი 36ა/ნ
შ.პ.ს. "ჩრიალ გრიფ"

მასშტაბი	1:100	კონსტრუქციების განლაგების სამონტაჟო სქემა „7'" ღერძზე. (კორექტირებული)
თარიღი	2026	
ფაილის	შენობები	შენობები
ა4	122	

არსებული

ბლოკი: №3
-0.10=713.70

სვეტებში საკიდების განლაგების სამონტაჟო სქემა

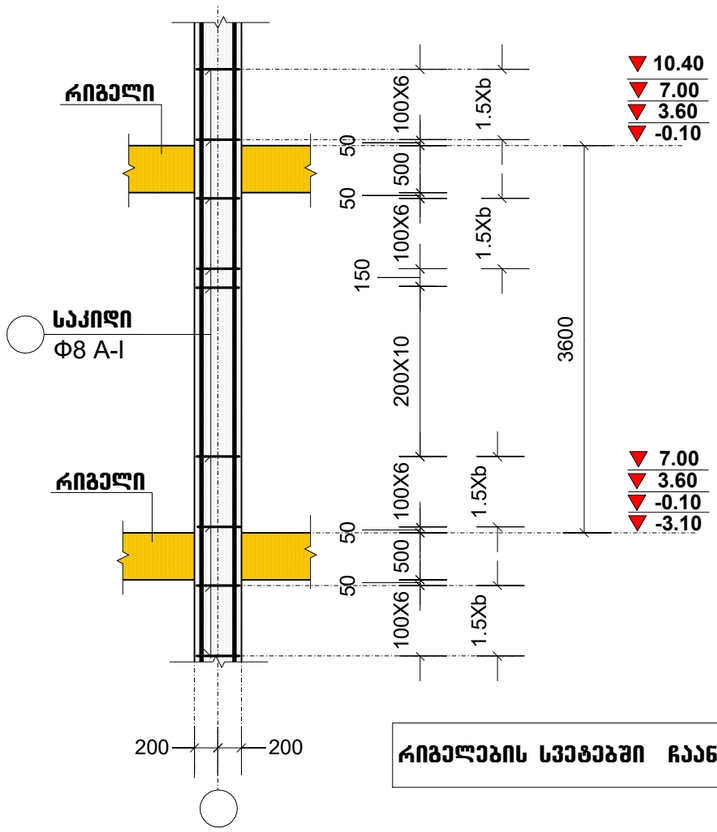

რიგელებში საკიდების განლაგების სამონტაჟო სქემა

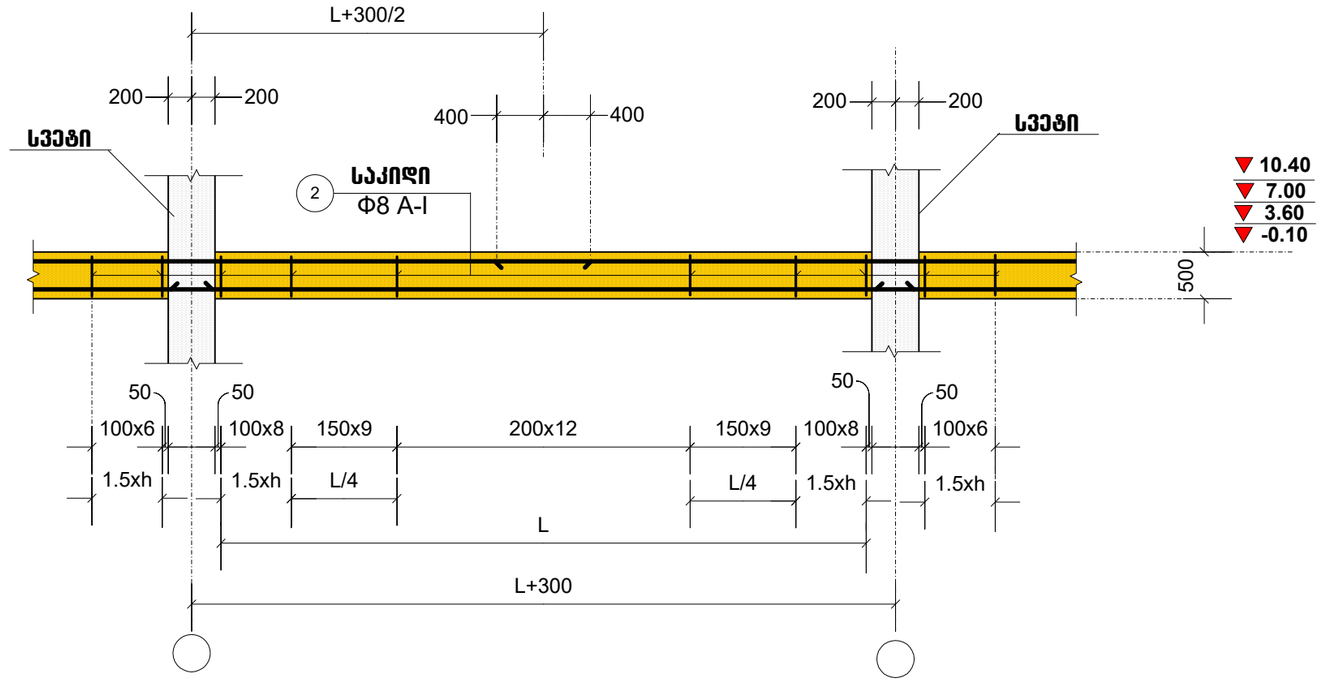

რიგელების სვეტებში ჩაანკერების სამონტაჟო სქემა

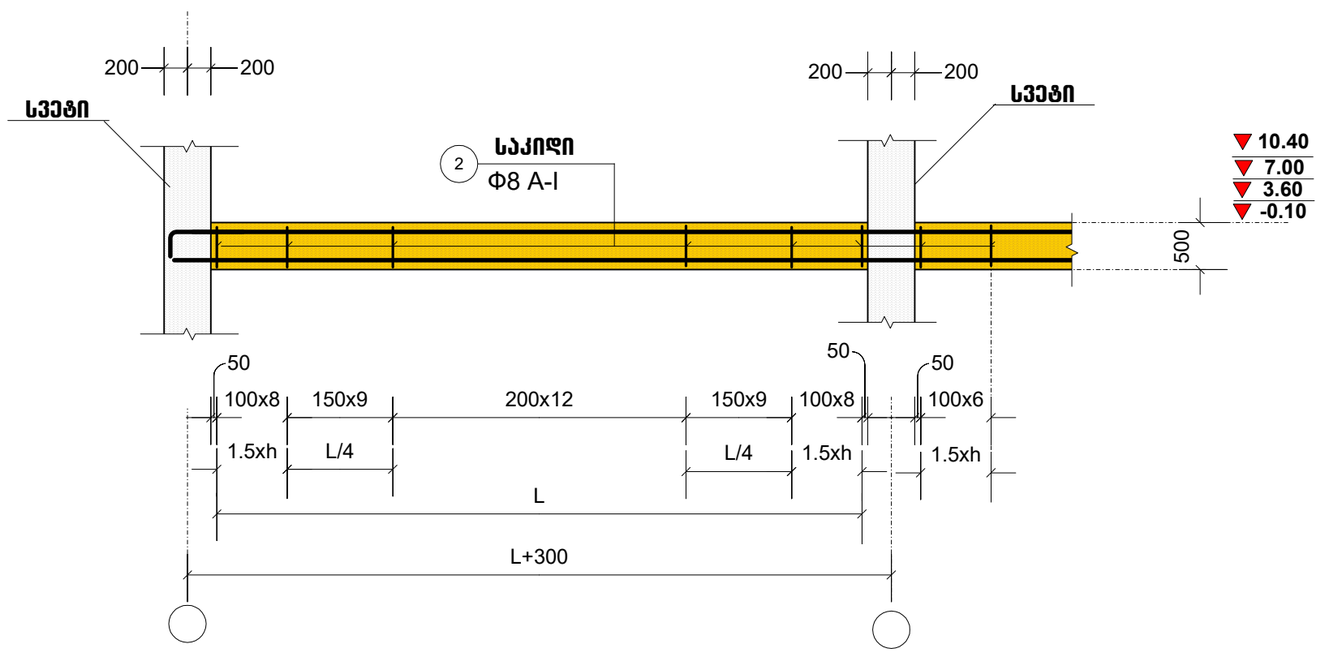

პროექტის სახელწოდება		
ინდივიდუალური სახსოვრებელი სახლის პროექტი. (პროექტირება) ქალაქ თბილისში, ბაგების საბჟეო უბანი ს/კ (01.14.09.004.519)		
თანამდებობა	გვარი	ხელმოწერა
დირექტორი	გ. მძევლიშვილი	
არქიტექტორი	ე. ომანაძე	
კონსტრუქტორი	ნ. კირთაძე	
მისამართი		
ინდივიდუალური სახსოვრებელი სახლის პროექტი. ქალაქ თბილისში, ბაგების საბჟეო უბანი		
შ.პ.ს. "როიალ გრუპ"		
მასშტაბი	1:50	სვეტებში და რიგელებში საკიდების განლაგების სამონტაჟო სქემა არსებული
თარიღი	2026	
ს ტ ა დ ი ა	ფურცელი	ფურცლები
პრ	123	

არსებული

ბლოკი: №3
-0.10=713.70

სვეტი: ს3-1

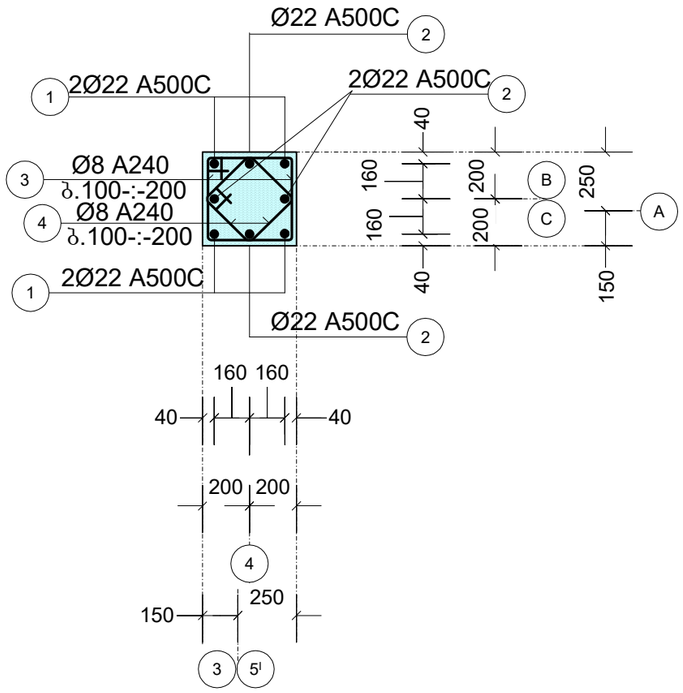

სვეტი: ს3-2

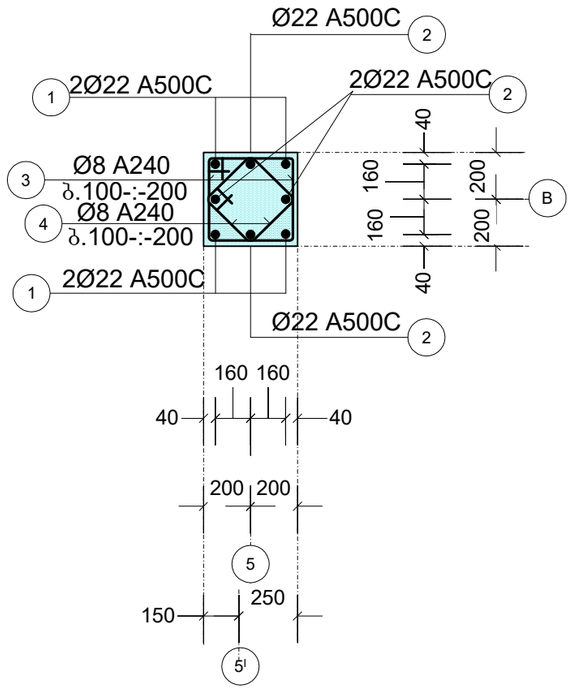

სვეტი: ს3-3

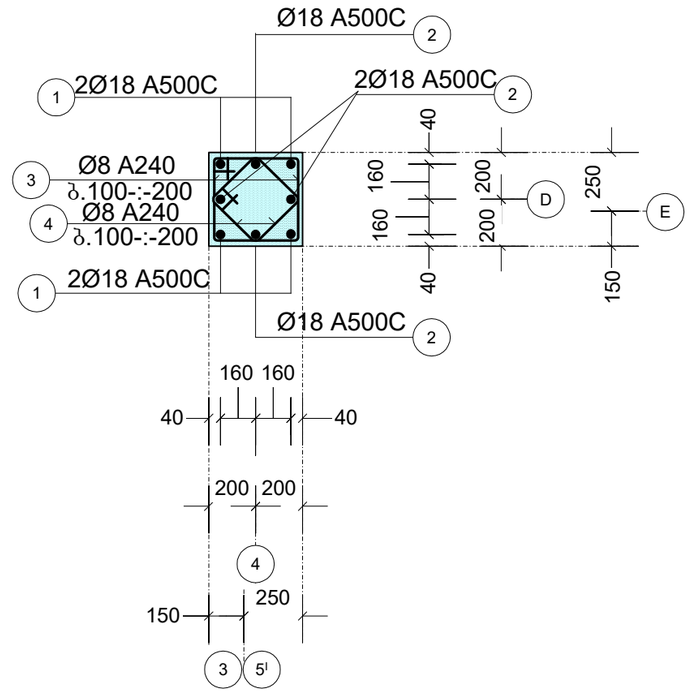

სვეტი: ს3-4

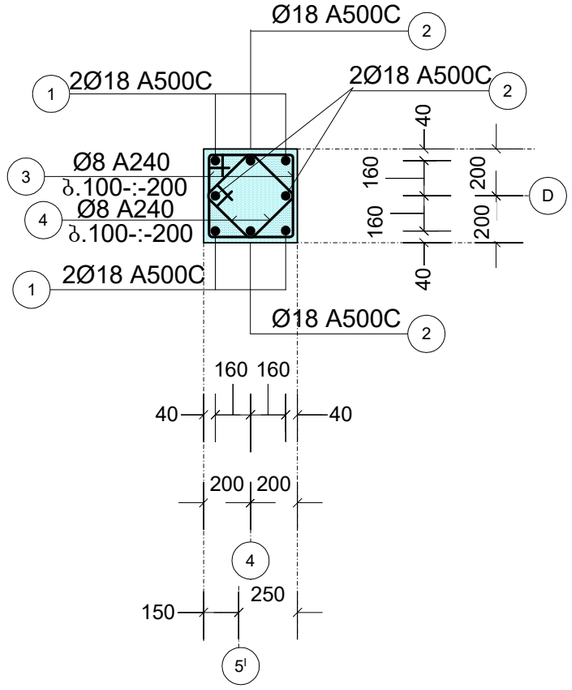

სვეტი: ს3-5

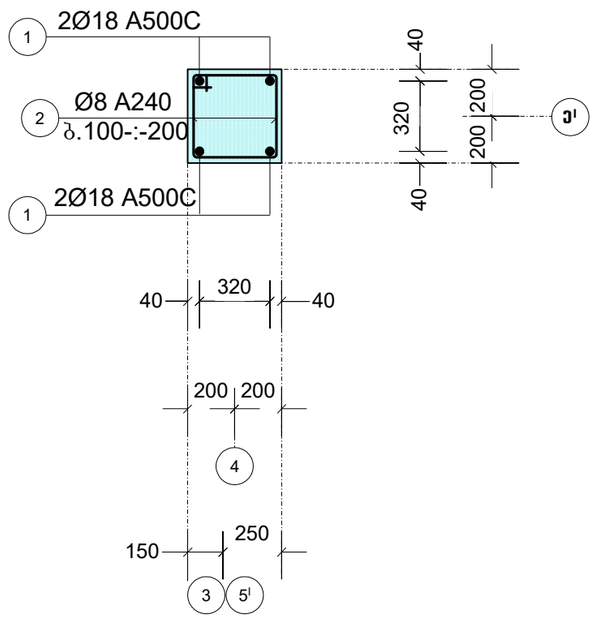

სვეტი: ს3-X

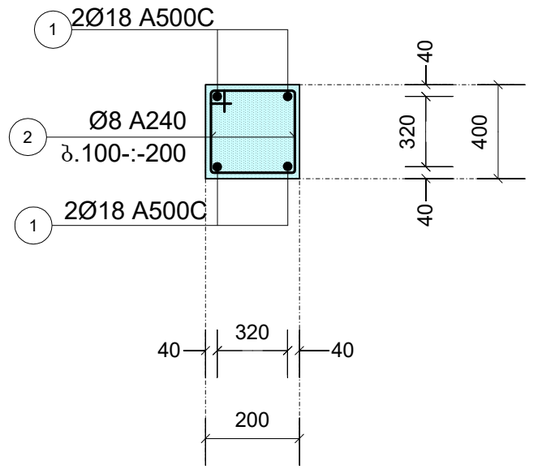

პროექტის სახელწოდება		
ინდივიდუალური საცხოვრებელი სახლის პროექტი. (ქორექტირება) ქალაქ თბილისში, ბაგების საბუეო უბანი ს/კ (01.14.09.004.519)		
თანამდებობა	გვარი	ხელმოწერა
დირექტორი	ბ. მჭედლიშვილი	
პროექტორი	ე. ოდიანაძე	
კონსტრუქტორი	ნ. ქირთაძე	
მისამართი		
ინდივიდუალური საცხოვრებელი სახლის პროექტი, ქალაქ თბილისში, ბაგების საბუეო უბანი		
შ.პ.ს. "როიალ გროუფ"		
მასშტაბი	1:50	სვეტი: ს3-1, ს3-2, ს3-3, ს3-4, ს3-5, ს3-X არსებული
თარიღი	2026	
სტადია	ფურცელი	ფურცლები
პრ	124	

არსებული

ბლოკი: №3
-0.10=713.70

რიგელი: რ-1

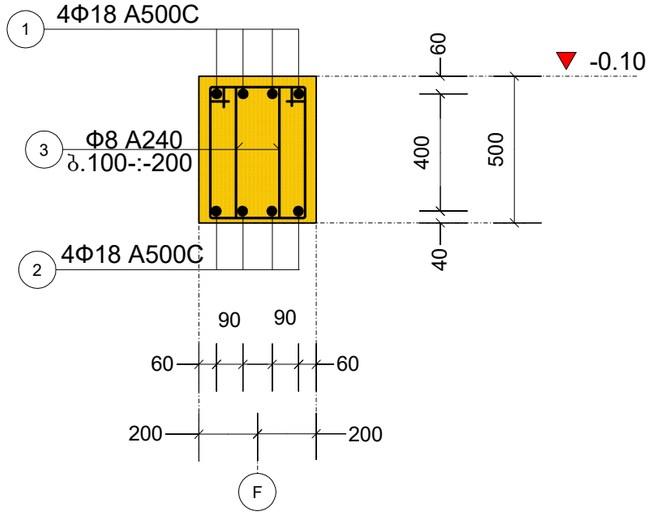

რიგელი: რ-2

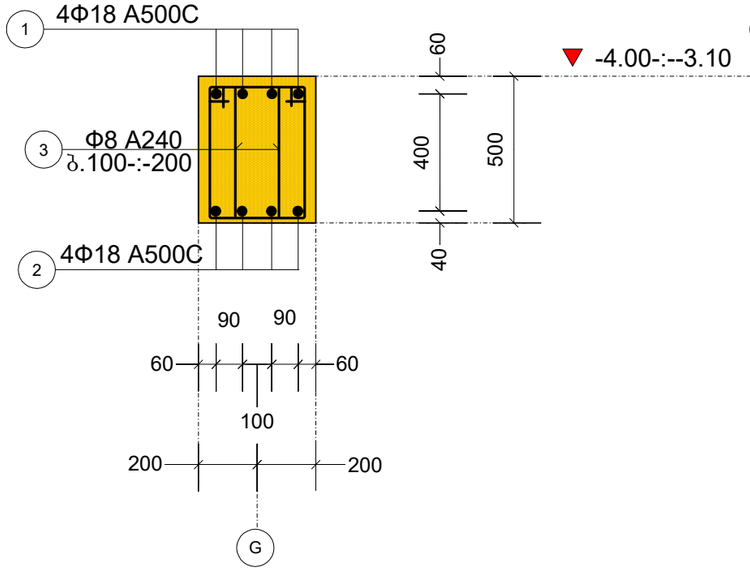

რიგელი: რ-3

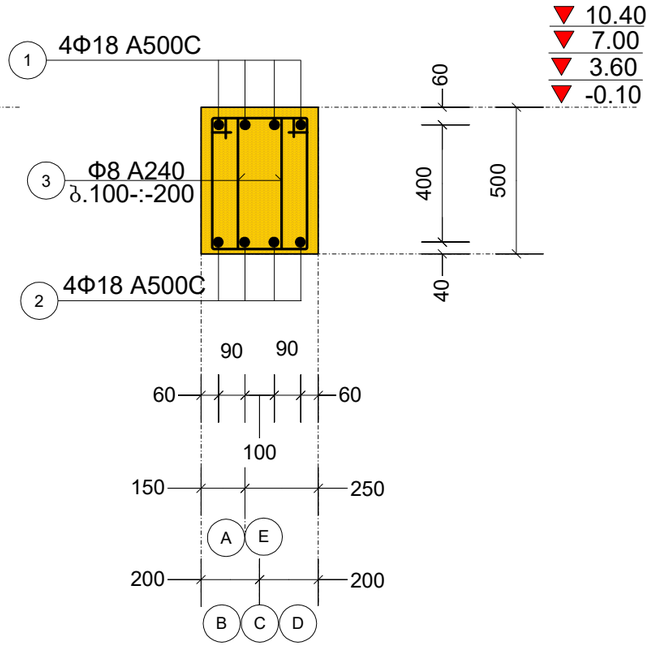

რიგელი: რ-4

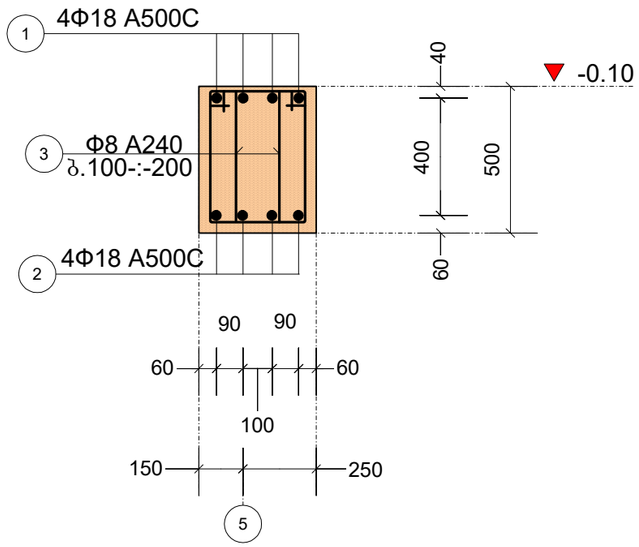

რიგელი: რ-5

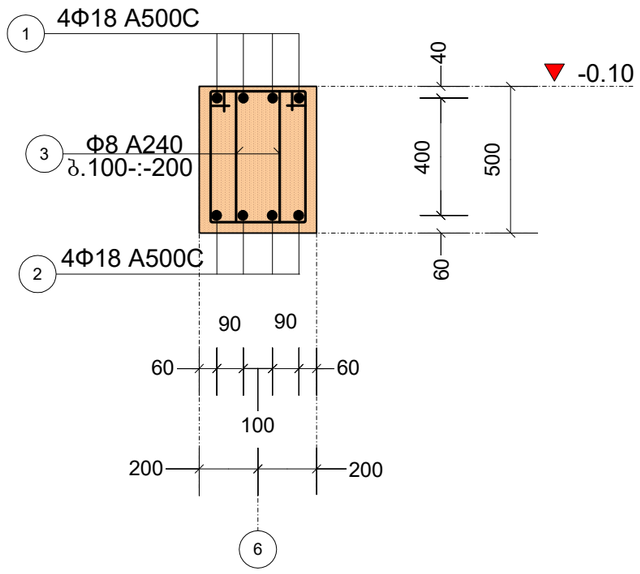

პროექტის სახელწოდება		
ინდივიდუალური საცხოვრებელი სახლის პროექტი, (კორექტირება) ქალაქ თბილისში, ბაგების საბჭოო უბანი ს/კ (01.14.09.004.519)		
თანამდებობა	გვარი	ხელმოწერა
დირექტორი	გ. ჭეჭელიშვილი	
არქიტექტორი	ე. ომანაძე	
კონსტრუქტორი	ნ. ქირთაძე	
მისამართი		
ინდივიდუალური საცხოვრებელი სახლის პროექტი, ქალაქ თბილისში, ბაგების საბჭოო უბანი		
შ.პ.ს. "რომალ გრუპ"		
მასშტაბი	1:100	რიგელი: რ-1, რ-2, რ-3, რ-4, რ-5 არსებული
თარიღი	2026	
სტადია	ფურცელი	ფურცლები
პრ	125	

არსებული

ბლოკი: №3
-0.10=713.70

რიგელი: რ-6

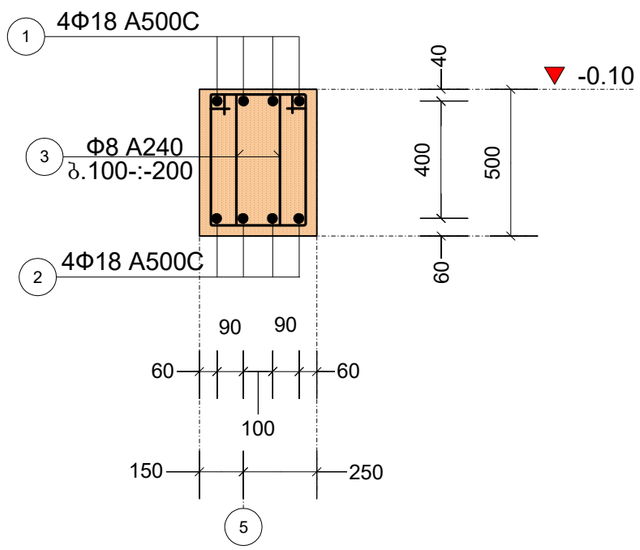

რიგელი: რ-7

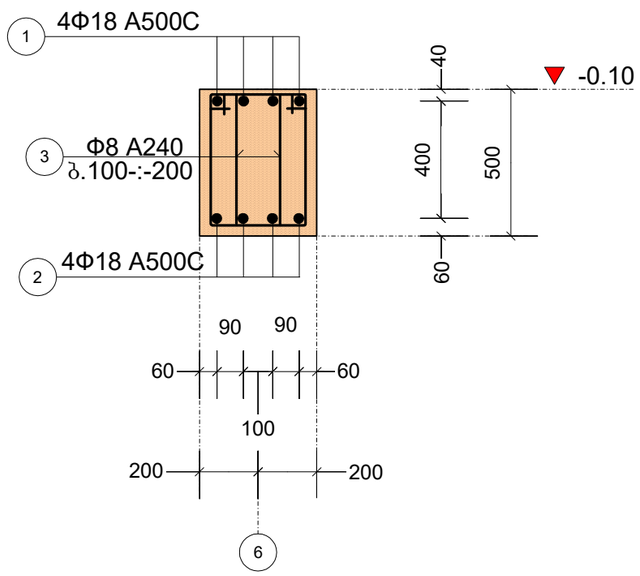

რიგელი: რ-8

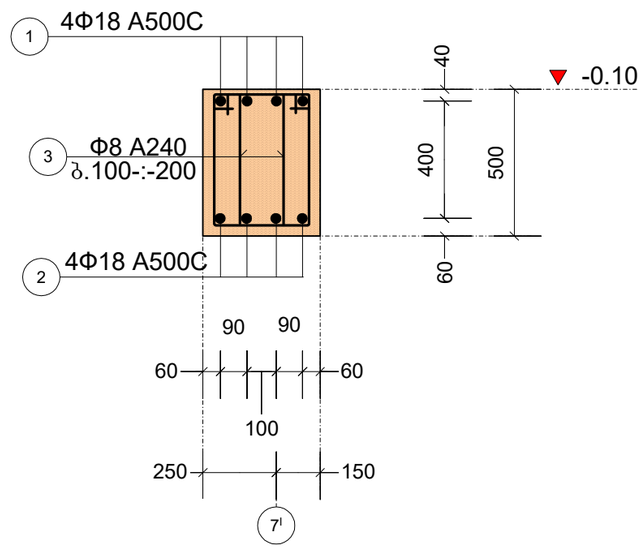

რიგელი: რ-X

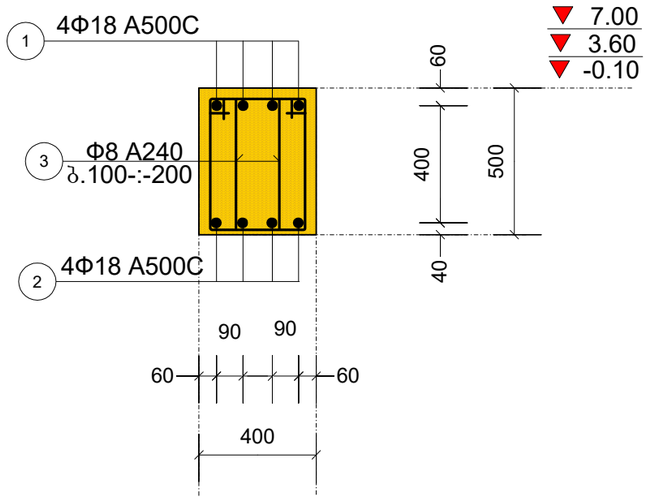

რიგელი: რ-3.1

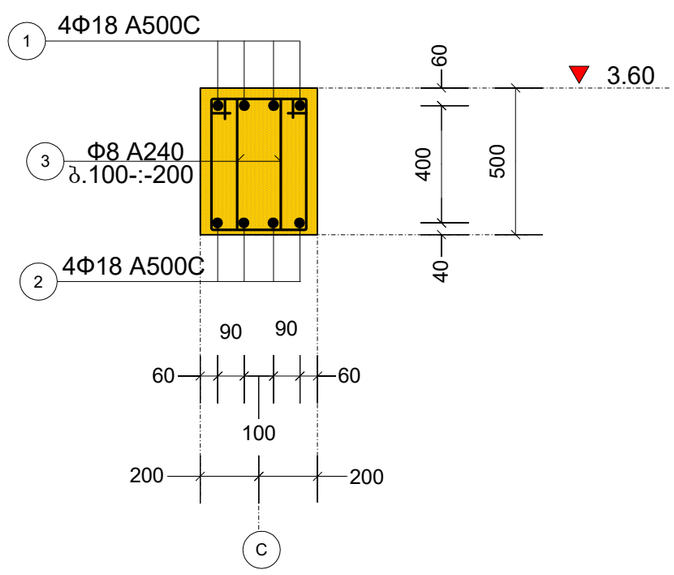

პროექტის სახელწოდება		
ინდივიდუალური საცხოვრებელი სახლის პროექტი, (კორექტირება) ქალაქ თბილისში, ბაგების საბჭოო უბანი ს/კ (01.14.09.004.519)		
თანამდებობა	გვარი	ხელმოწერა
დირექტორი	გ. ჭეჭელიშვილი	
არქიტექტორი	ე. ომანაძე	
კონსტრუქტორი	ნ. ქირთაძე	

მისამართი
ინდივიდუალური საცხოვრებელი სახლის პროექტი, ქალაქ თბილისში, ბაგების საბჭოო უბანი
შ.პ.ს. "რომალ გრუპ"

მასშტაბი	1:100	რიგელი: რ-6, რ-7, რ-8, რ-X, რ-3.1 (არსებული)
თარიღი	2026	

სტადია	ფურცელი	ფურცლები
პრ	126	

ბლოკი: №3
-0.10=713.70

არსებული

რიგელი: რ-3.2

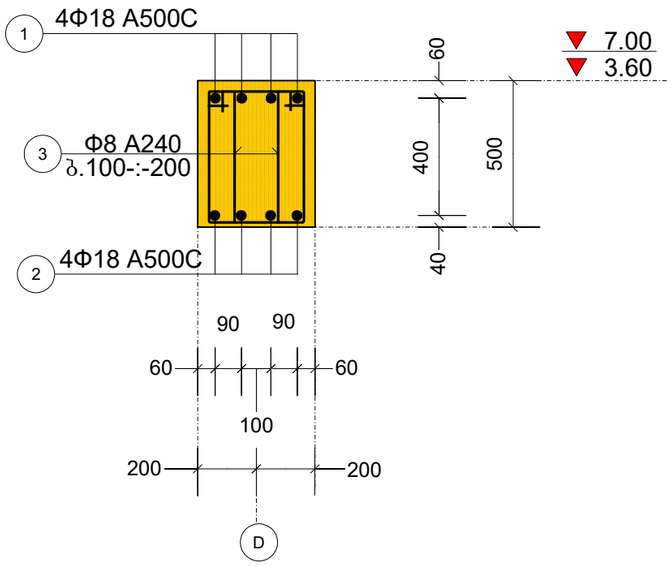

რიგელი: რ-V

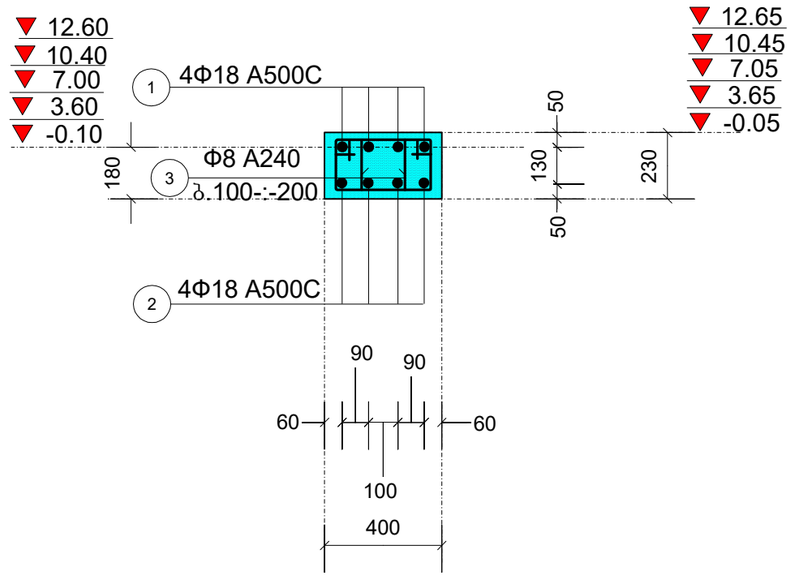

რიგელი: რ-6.1

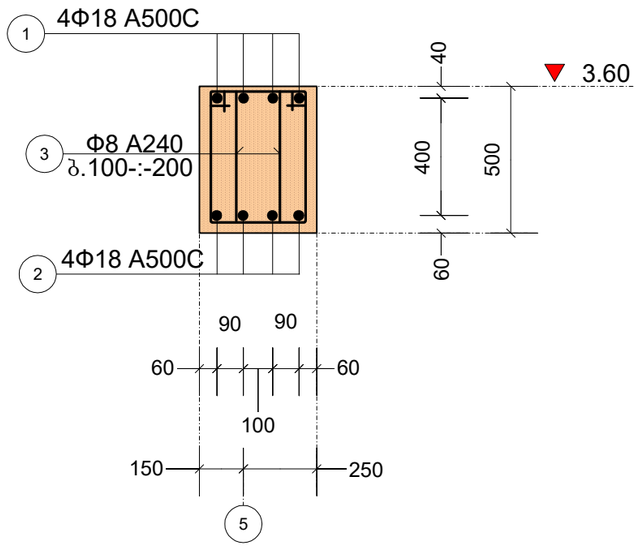

რიგელი: რ-7.1

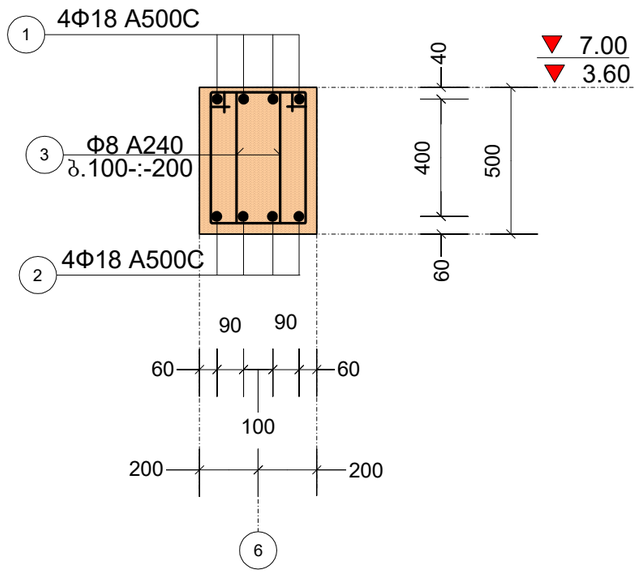

რიგელი: რ-8.1

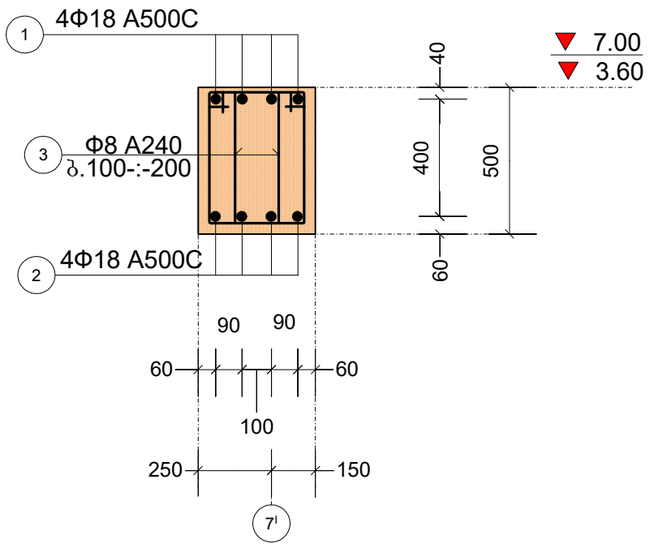

პროექტის სახელწოდება		
ინდივიდუალური საცხოვრებელი სახლის პროექტი, (ქორექტირება) ქალაქ თბილისში, ბაგების საბჭოო უბანი ს/კ (01.14.09.004.519)		
თანამდებობა	გვარი	ხელმოწერა
დირექტორი	გ. ჭეჭელიშვილი	
არქიტექტორი	ე. ომანაძე	
კონსტრუქტორი	ნ. ქირთაძე	

მისამართი
ინდივიდუალური საცხოვრებელი სახლის პროექტი, ქალაქ თბილისში, ბაგების საბჭოო უბანი
შ.პ.ს. "რომალ გრუპ"

მასშტაბი	1:100	რიგელი: რ-3.2, რ-V, რ-6.1, რ-7.1, რ-8.1 არსებული
თარიღი	2026	

სტადია	ფურცელი	ფურცლები
პრ	127	

არსებული

ბლოკი: №3
-0.10=713.70

რიგელი: რ-6.2

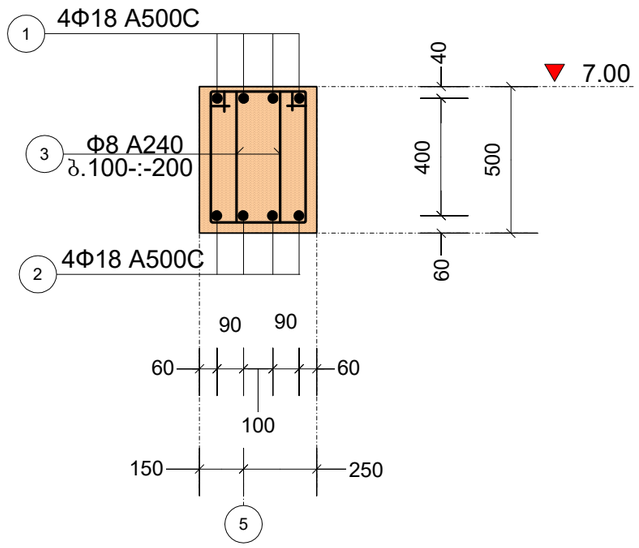

რიგელი: რ-6.2'

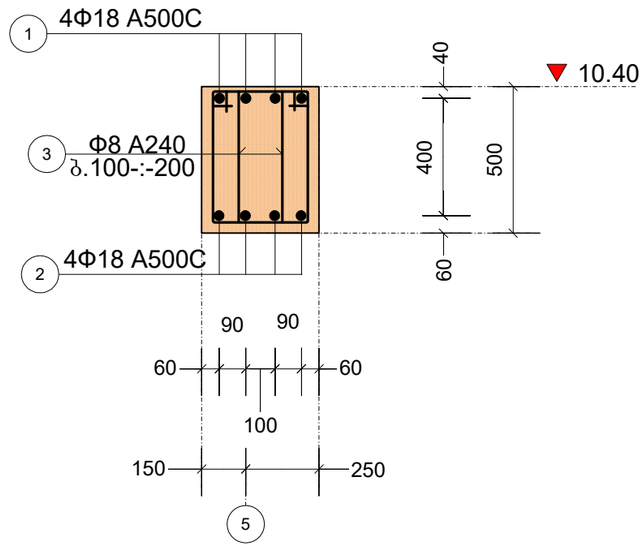

რიგელი: რ-7.2

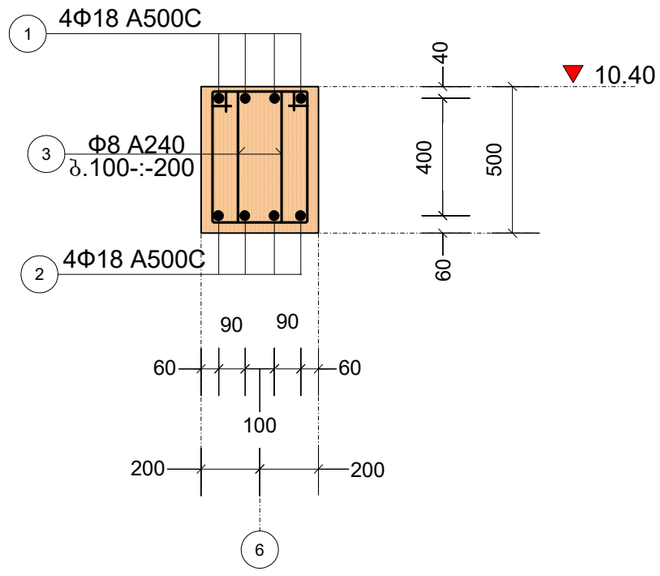

რიგელი: რ-8.2

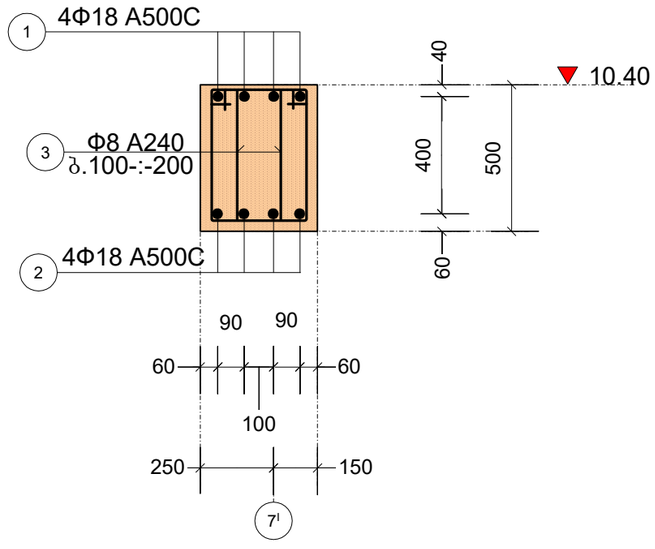

რიგელი: რ-VI

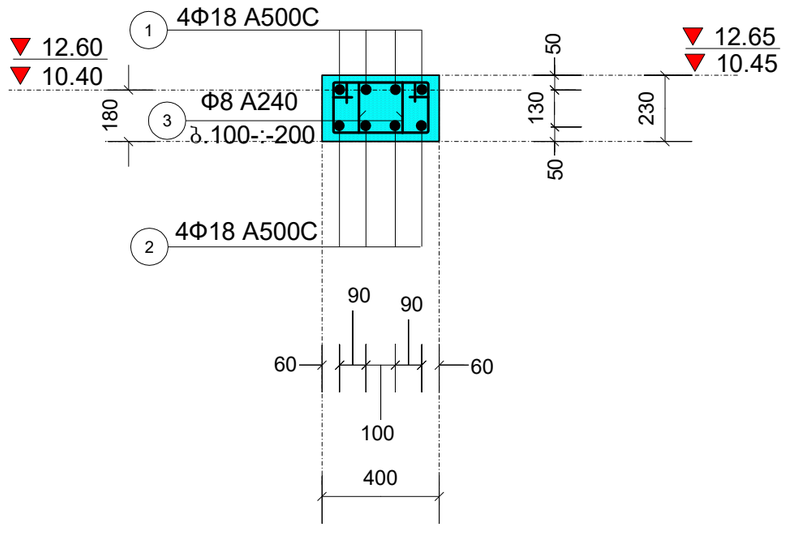

პროექტის სახელწოდება		
ინდივიდუალური საცხოვრებელი სახლის პროექტი. (კორექტირება) ქალაქ თბილისში, ბაგების საბჟეო უბანი ს/კ (01.14.09.004.519)		
თანამდებობა	გვარი	ხელმოწერა
დირექტორი	გ. ჭეჭელიშვილი	
არქიტექტორი	ე. ომანაძე	
კონსტრუქტორი	ნ. ქირთაძე	

მისამართი
ინდივიდუალური საცხოვრებელი სახლის პროექტი, ქალაქ თბილისში, ბაგების საბჟეო უბანი
შ.პ.ს. "რომალ გრუპ"

მასშტაბი	1:100	რიგელი: რ-6.2, რ-6.2', რ-7.2, რ-8.2, რ-VI (არსებული)
თარიღი	2026	

სტადია	ფურცელი	ფურცლები
პრ	128	

ՀԱՏԱԿԱԳԻԾ	ՄԱՍՆ	ԹՈՒՂԹԱՅԻՆ ՔԱՆԱԿ
ՀԵՂԻՆԱԿ	ՀԱՍԱՆ	ՀԱՇՎԱՐԿ
ՍՏՈՒԳԵՑ	ՀՐԱՆՏ	ՀԱՍՏԱՏՈՒԹՅՈՒՆ
ՆԱԽԱԳԻԾ	ՀՐԱՆՏ	ՀԱՍՏԱՏՈՒԹՅՈՒՆ
ՀՍԿ

კორექტირება

ბლოკი: №3
-0.10=713.70

სვეტი: ს3-III.1

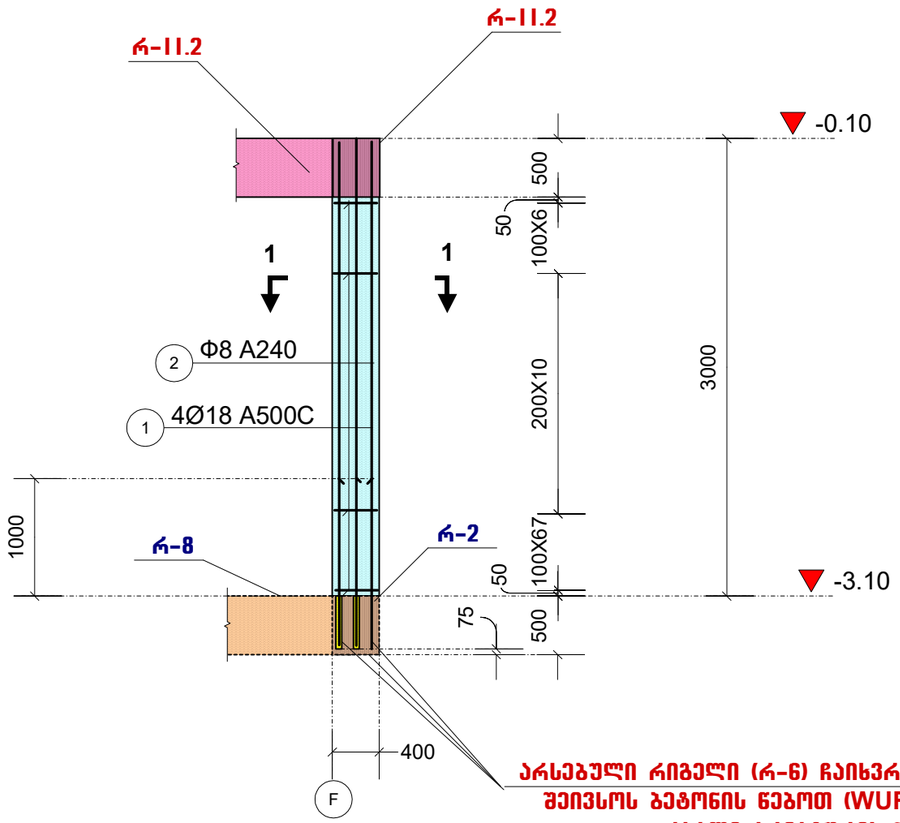

არსებული რიგელი (რ-6) ჩაიხერხოს პერფორატორით, შეივსოს ბეტონის წებოთი (WURT) და დამონტაჟდეს ახალი არმატურის ნაშვერები

რიგელი: რ-III.1

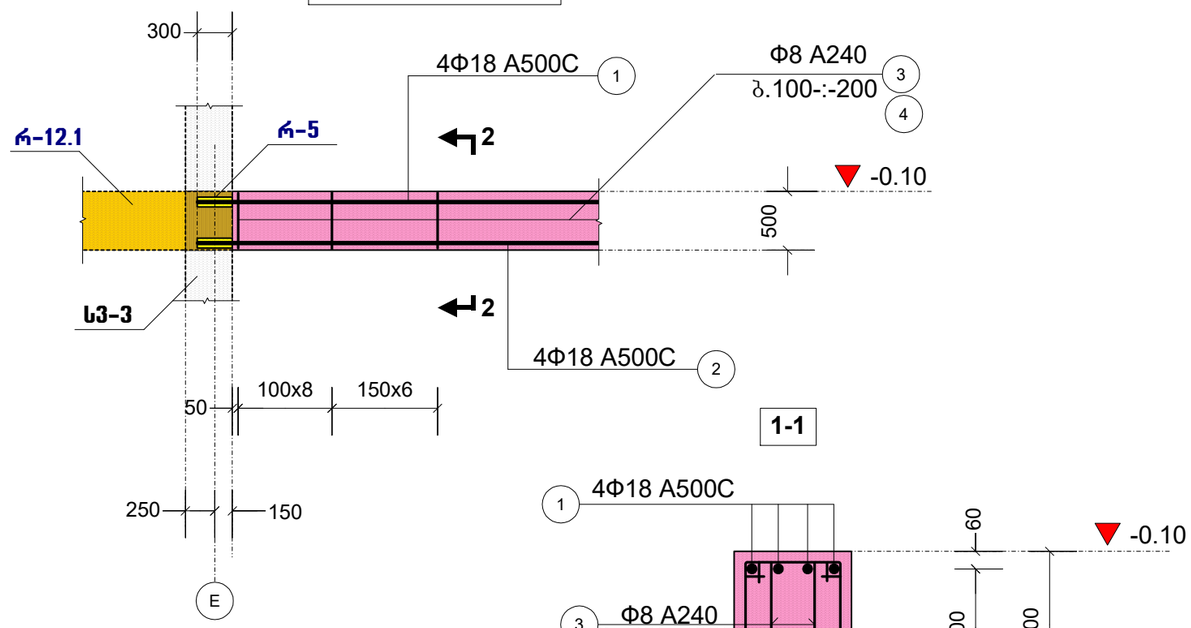

1-1

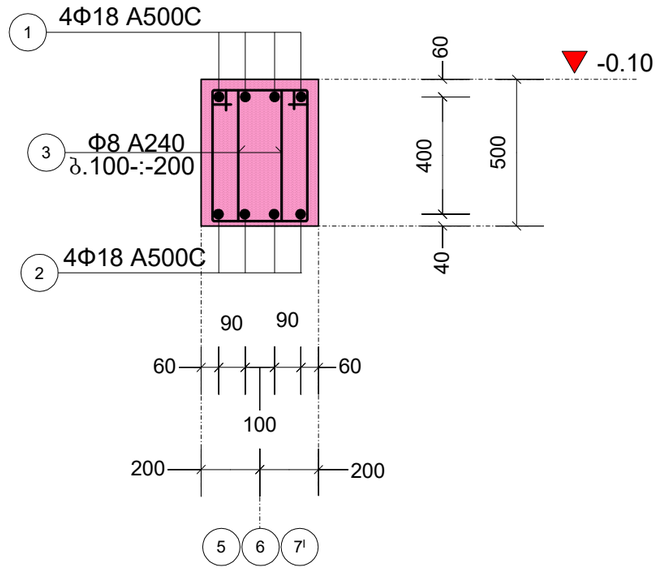

1-1

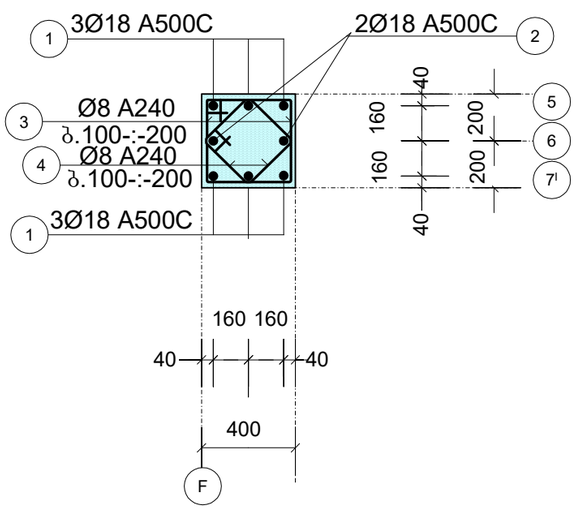

რიგელი: რ-III.2

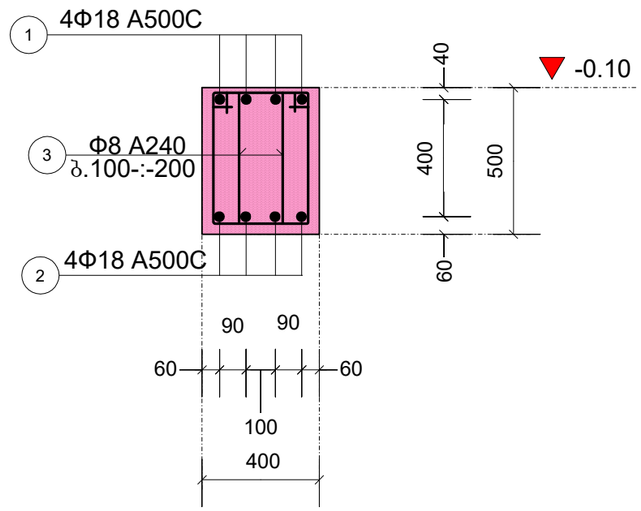

პროექტის სახელწოდება		
ინდივიდუალური საცხოვრებელი სახლის პროექტი, (კორექტირება) ქალაქ თბილისში, ბაგების საბყუო უბანი ს/კ (01.14.09.004.519)		
თანამდებობა	გვარი	ხელმოწერა
დირექტორი	გ. ჭეჭელიშვილი	
არქიტექტორი	ე. ომანაძე	
კონსტრუქტორი	ნ. ქირთაძე	
მისამართი		
ინდივიდუალური საცხოვრებელი სახლის პროექტი, ქალაქ თბილისში, ბაგების საბყუო უბანი		
შ.პ.ს. "რობიალ გრუპ"		
მასშტაბი	1:100	კორექტირება. სვეტი. III.1. რიგელი: რ-III.1. რ-III.2
თარიღი	2026	
სტადია	ფურცელი	ფურცლები
პრ	130	

გადახურვის მონოლითური ფილა: მფ-1, -3.10 ნიშნულზე. (საყალიბო, არსებული)

ბლოკი: №3
-0.10=713.70

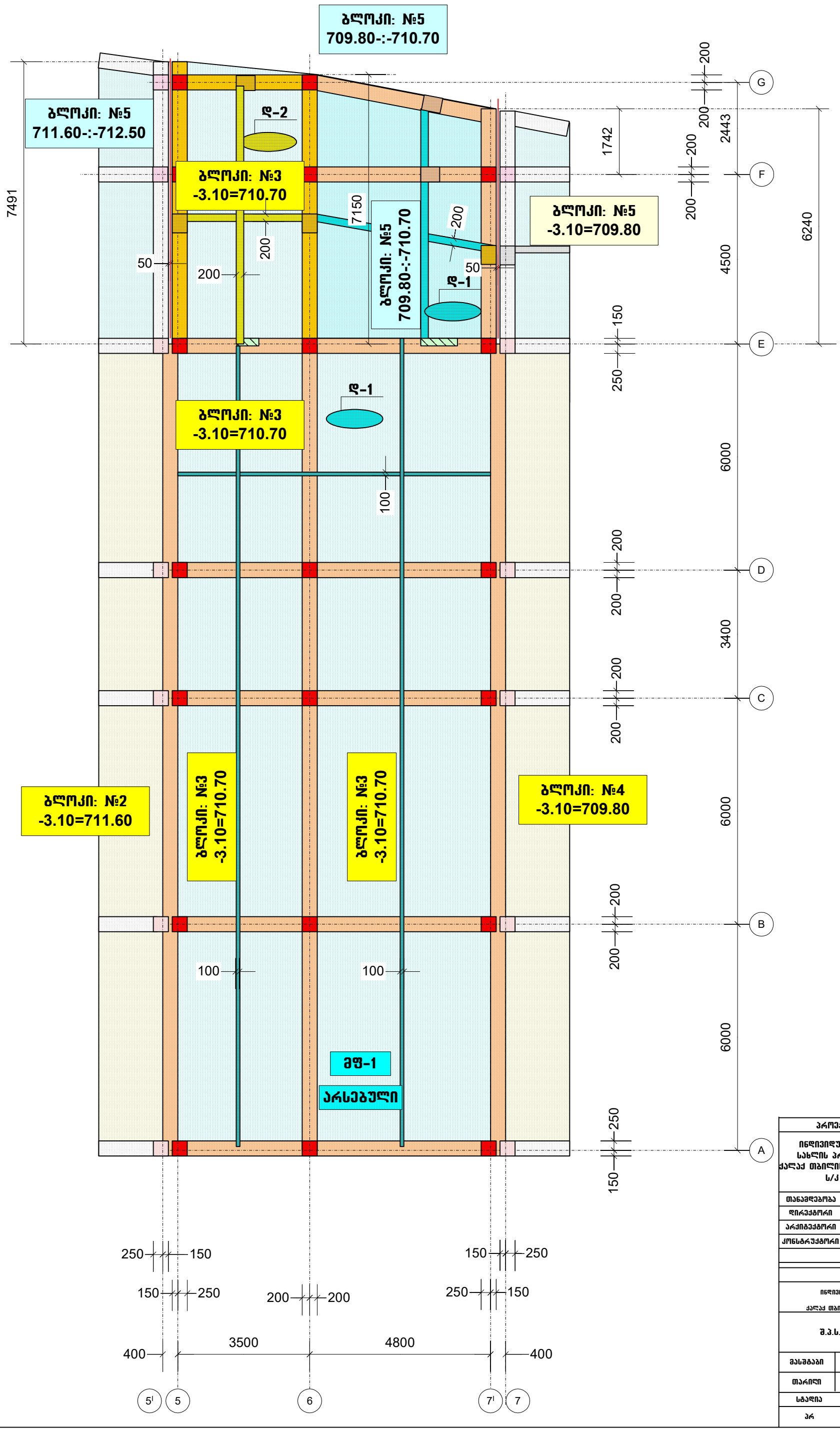

პროექტის სახელწოდება		
ინდივიდუალური საცხოვრებელი სახლის პროექტი, (კორექტირება) ქალაქ თბილისში, ბაგების საბუეო უბანი ს/კ (01.14.09.004.519)		
თანამდებობა	გვარი	ხელმოწერა
დირექტორი	გ. მჭედლიშვილი	
არქიტექტორი	ე. ომანაძე	
კონსტრუქტორი	ნ. კირთაძე	
მისამართი		
ინდივიდუალური საცხოვრებელი სახლის პროექტი, ქალაქ თბილისში, ბაგების საბუეო უბანი		
შ.პ.ს. "როიალ გრუფ"		
მასშტაბი	1:100	გადახურვის მონოლითური ფილა: მფ-1, -3.10 ნიშნულზე. (საყალიბო, არსებული)
თარიღი	2026	
სტადია	ფურცელი	ფურცლები
პრ	131	

გადახურვის მონოლითური ფილა: მფ-1, -3.10 ნიშნულზე. (არმირება, არსებული)

ბლოკი: №3
-0.10=713.70

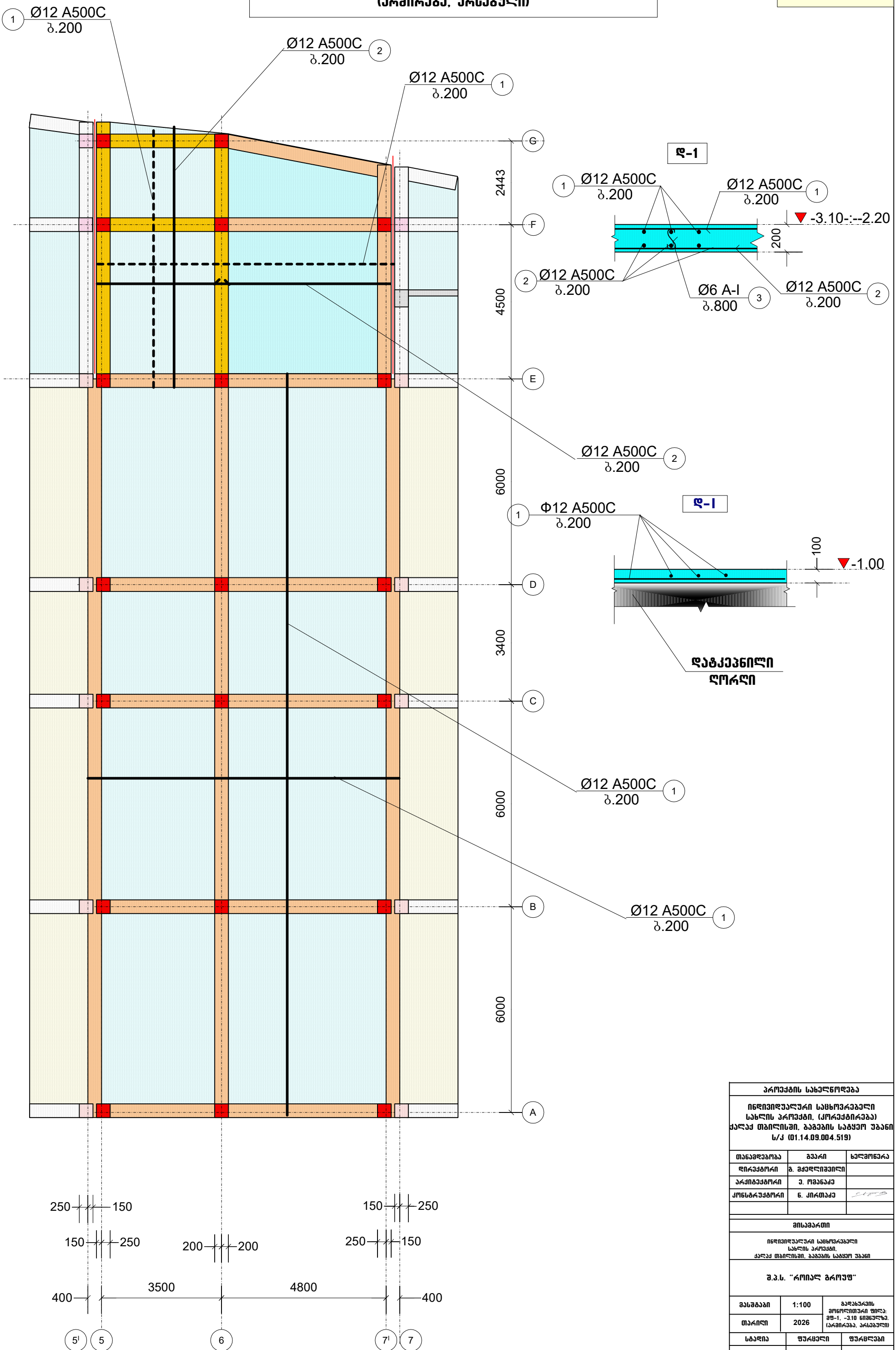

დ-1

დ-I

პროექტის სახელწოდება		
ინდივიდუალური საცხოვრებელი სახლის პროექტი. (კორექტირება) ქალაქ თბილისში, ბაგების საბჟეო უბანი ს/კ (01.14.09.004.519)		
თანამდებობა	გვარი	ხელმოწერა
დირექტორი	გ. მჭედლიშვილი	
არქიტექტორი	ე. ომანაძე	
კონსტრუქტორი	ნ. კირთაძე	

მისამართი
ინდივიდუალური საცხოვრებელი სახლის პროექტი, ქალაქ თბილისში, ბაგების საბჟეო უბანი
შ.პ.ს. "როიალ გრუფ"

მასშტაბი	1:100	გადახურვის მონოლითური ფილა: მფ-1, -3.10 ნიშნულზე. (არმირება, არსებული)
თარიღი	2026	

სტადია	ფურცელი	ფურცლები
პრ	132	

გადახურვის მონოლითური ფილა: მფ-2, -0.10 ნიშნულზე. (საყალიბო, კორექტირებული)

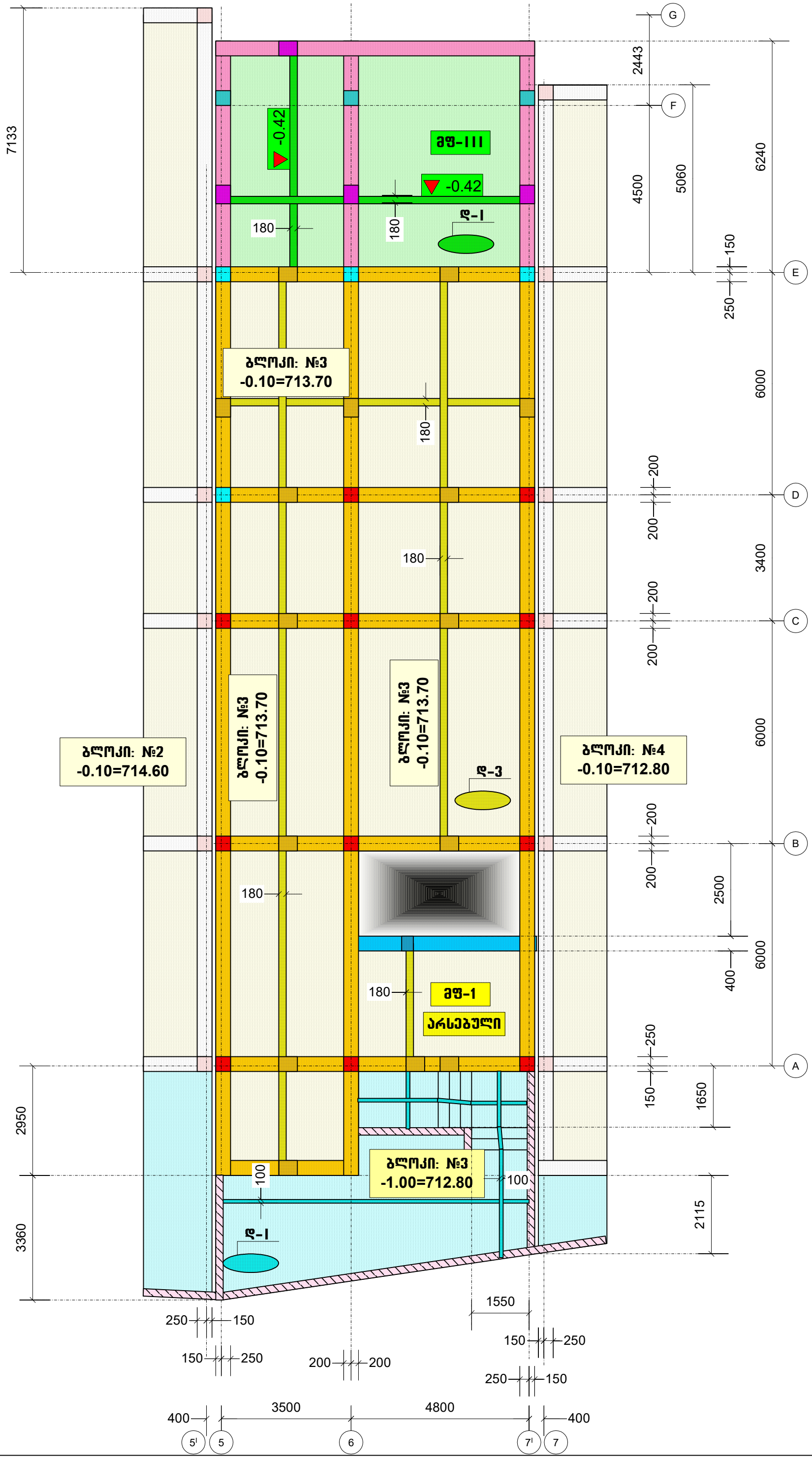

ბლოკი: №3
-0.10=713.70

პროექტის სახელწოდება		
ინდივიდუალური საცხოვრებელი სახლის პროექტი, (კორექტირება) ქალაქ თბილისში, ბაგების საბჟეო უბანი ს/კ (01.14.09.004.519)		
თანამდებობა	გვარი	ხელმოწერა
დირექტორი	გ. მჭედლიშვილი	
არქიტექტორი	ე. ომანაძე	
კონსტრუქტორი	ნ. კირთაძე	

მისამართი
ინდივიდუალური საცხოვრებელი სახლის პროექტი, ქალაქ თბილისში, ბაგების საბჟეო უბანი
შ.პ.ს. "როიალ გრუფ"

მასშტაბი	1:100	გადახურვის მონოლითური ფილა: მფ-2, -0.10 ნიშნულზე. (საყალიბო)
თარიღი	2026	

სტადია	ფურცელი	ფურცლები
პრ	133	

გადახურვის მონოლითური ფილა: მფ-2, -0.10 ნიშნულზე. (არმირება, კორექტირებული)

ბლოკი: №3
-0.10=713.70

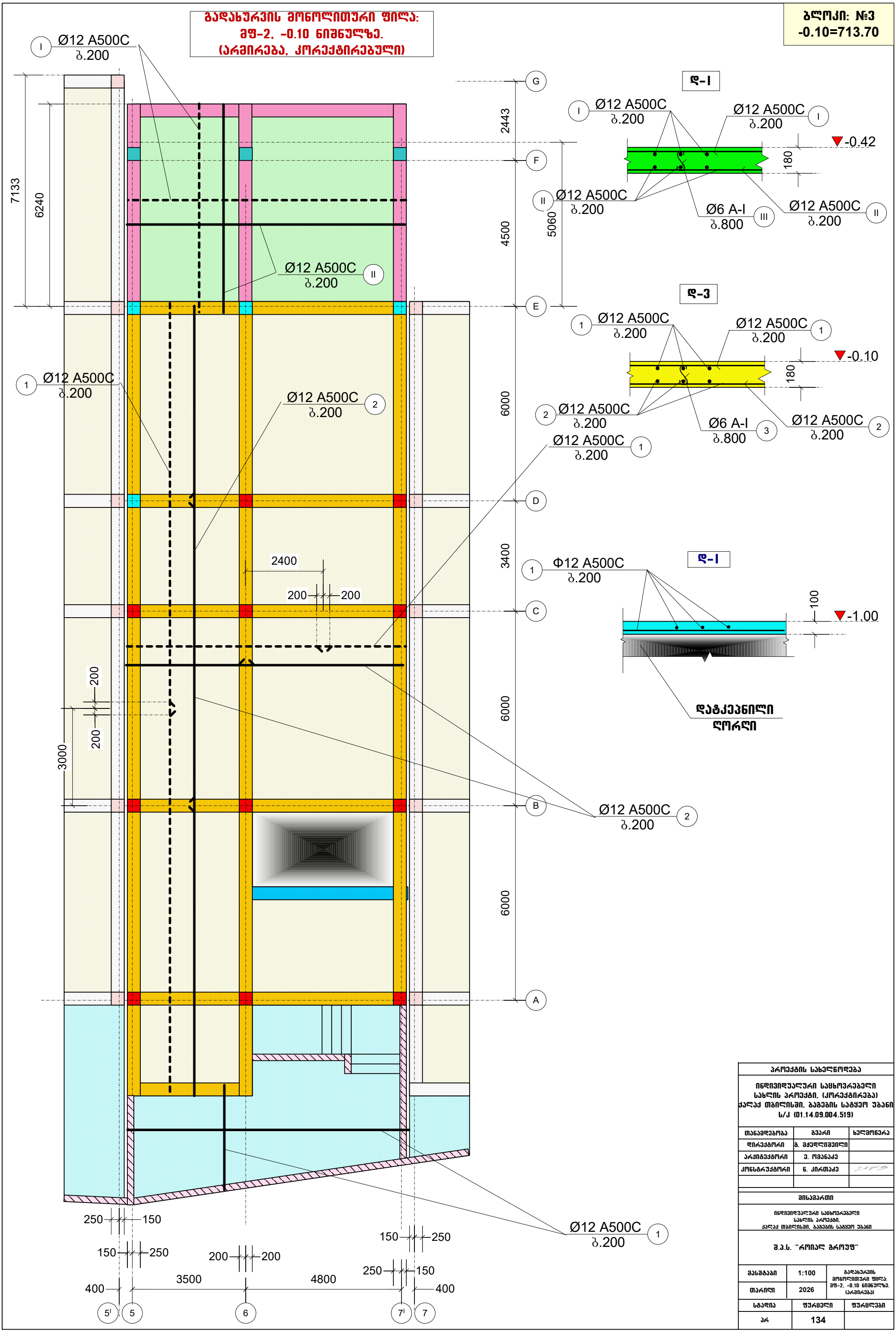

პროექტის სახელწოდება		
ინდივიდუალური საცხოვრებელი სახლის პროექტი, (კორექტირება) ქალაქ თბილისში, ბაგების საბყეო უბანი ს/კ (01.14.09.004.519)		
თანამდებობა	გვარი	ხელმოწერა
დირექტორი	გ. მჭედლიშვილი	
არქიტექტორი	ე. ომანაძე	
კონსტრუქტორი	ნ. კირთაძე	

მისამართი
ინდივიდუალური საცხოვრებელი სახლის პროექტი, ქალაქ თბილისში, ბაგების საბყეო უბანი
შ.პ.ს. "როიალ გრუფ"

მასშტაბი	1:100	გადახურვის მონოლითური ფილა: მფ-2, -0.10 ნიშნულზე. (არმირება)
თარიღი	2026	

სტადია	ფურცელი	ფურცლები
პრ	134	

ბლოკი: №3
-0.10=713.70

გადახურვის მონოლითური ფილა: მფ-3, 3.60 ნიშნულზე. (საყალიბო, არსებული)

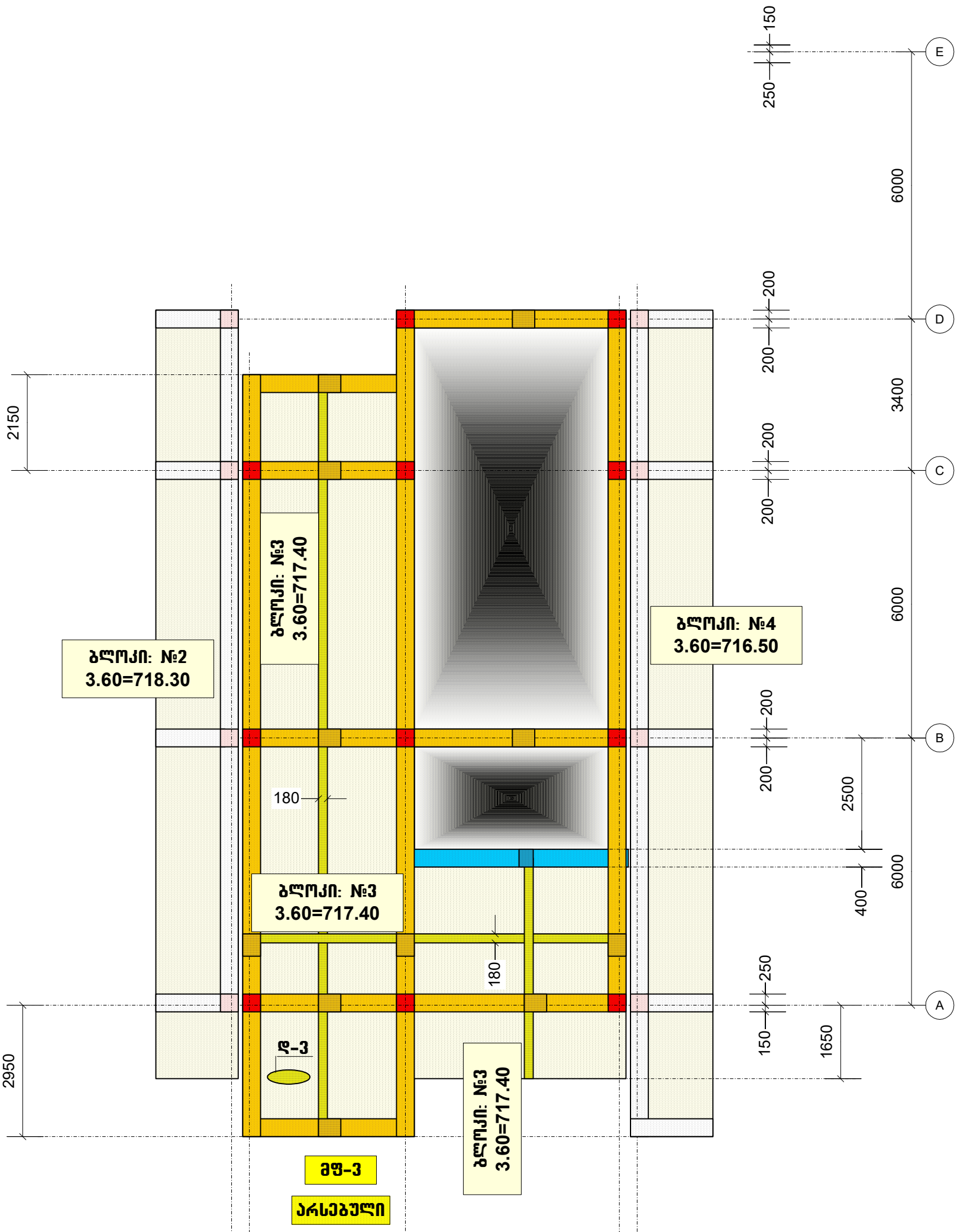

პროექტის სახელწოდება		
ინდივიდუალური საცხოვრებელი სახლის პროექტი, (კორექტირება) ქალაქ თბილისში, ბაგების საბყეო უბანი ს/კ (01.14.09.004.519)		
თანამდებობა	გვარი	ხელმოწერა
დირექტორი	გ. მჭედლიშვილი	
არქიტექტორი	ე. ომანაძე	
კონსტრუქტორი	ნ. კირთაძე	

მისამართი
ინდივიდუალური საცხოვრებელი სახლის პროექტი, ქალაქ თბილისში, ბაგების საბყეო უბანი
შ.პ.ს. "როიალ გრუფ"

მასშტაბი	1:100	გადახურვის მონოლითური ფილა: მფ-3, 3.60 ნიშნულზე. (საყალიბო, არსებული)
თარიღი	2026	

სტადია	ფურცელი	ფურცლები
პრ	135	

ბლოკი: №3
-0.10=713.70

გადახურვის მონოლითური ფილა: მფ-3, 3.60 ნიშნულზე. (არმირება, არსებული)

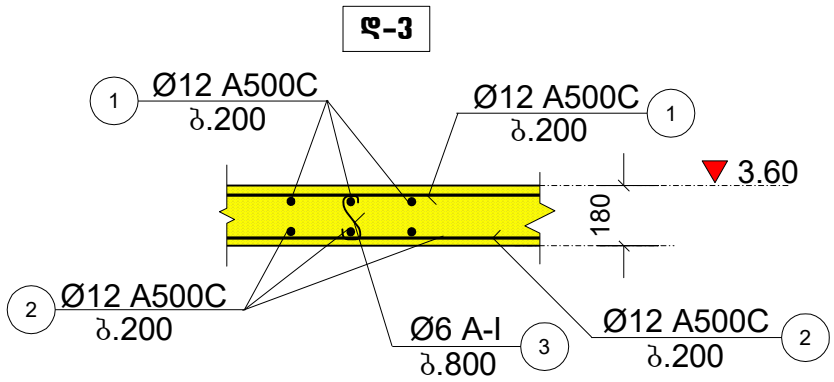

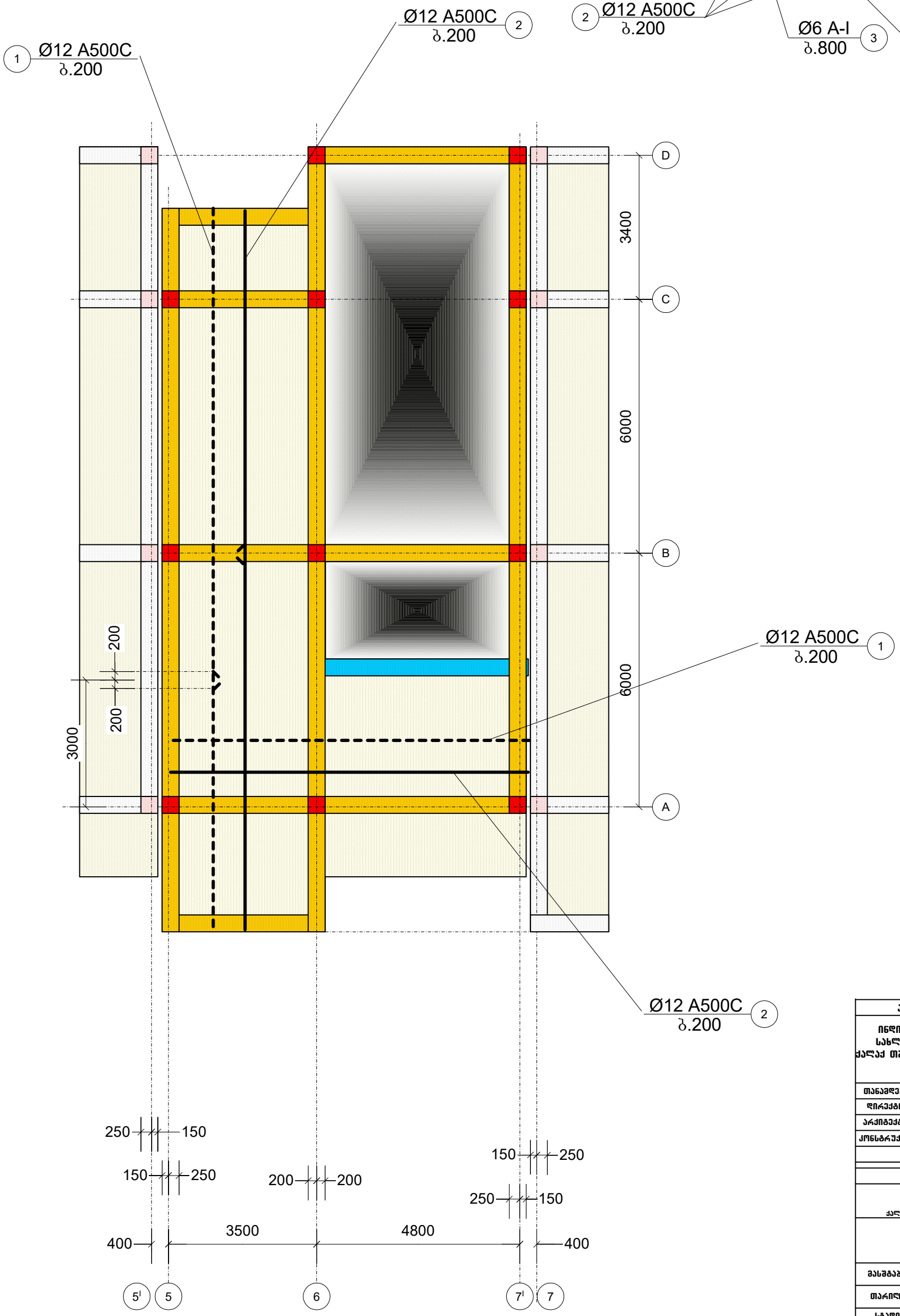

პროექტის სახელწოდება		
ინდივიდუალური საცხოვრებელი სახლის პროექტი, (კორექტირება) ქალაქ თბილისში, ბაგების საბყეო უბანი ს/კ (01.14.09.004.519)		
თანამდებობა	გვარი	ხელმოწერა
დირექტორი	გ. მჭედლიშვილი	
არქიტექტორი	ე. ომანაძე	
კონსტრუქტორი	ნ. კირთაძე	
მისამართი		
ინდივიდუალური საცხოვრებელი სახლის პროექტი, ქალაქ თბილისში, ბაგების საბყეო უბანი		
შ.პ.ს. "როიალ გროუფ"		
მასშტაბი	1:100	გადახურვის მონოლითური ფილა: მფ-3, 3.60 ნიშნულზე. (არმირება, არსებული)
თარიღი	2026	
სტადია	ფურცელი	ფურცლები
პრ	136	

ბლოკი: №3
-0.10=713.70

გადახურვის მონოლითური ფილა: მფ-4, 7.90 ნიშნულზე. (საყალიბო, არსებული)

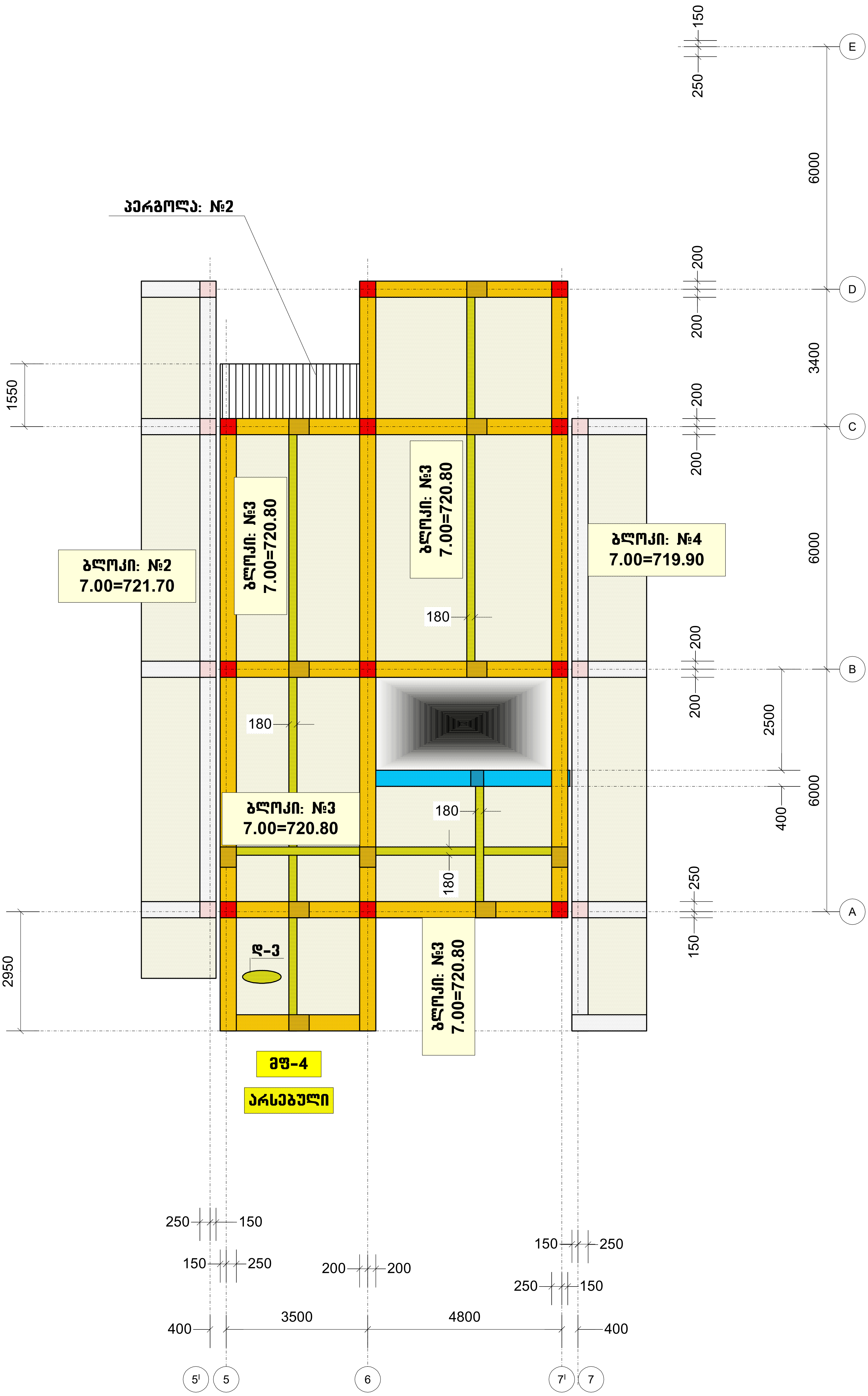

პროექტის სახელწოდება		
ინდივიდუალური საცხოვრებელი სახლის პროექტი, (კორექტირება) ქალაქ თბილისში, ბაგებში სატყეო უბანი ს/კ (01.14.09.004.519)		
თანამდებობა	გვარი	ხელმოწერა
დირექტორი	გ. მჭედლიშვილი	
არქიტექტორი	ე. ომანაძე	
კონსტრუქტორი	ნ. კირთაძე	
მისამართი		
ინდივიდუალური საცხოვრებელი სახლის პროექტი, ქალაქ თბილისში, ბაგებში სატყეო უბანი		
შ.პ.ს. "როიალ გროუფ"		
მასშტაბი	1:100	გადახურვის მონოლითური ფილა: მფ-4, 7.90 ნიშნულზე. (საყალიბო, არსებული)
თარიღი	2026	
სტადია	ფურცელი	ფურცლები
პრ	137	

ბლოკი: №3
-0.10=713.70

გადახურვის მონოლითური ფილა: მფ-4, 7.00 ნიშნულზე. (არმირება, არსებული)

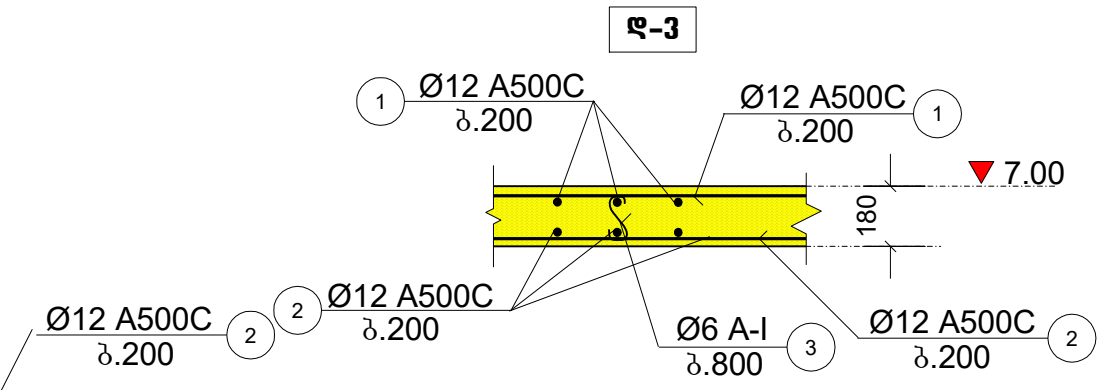

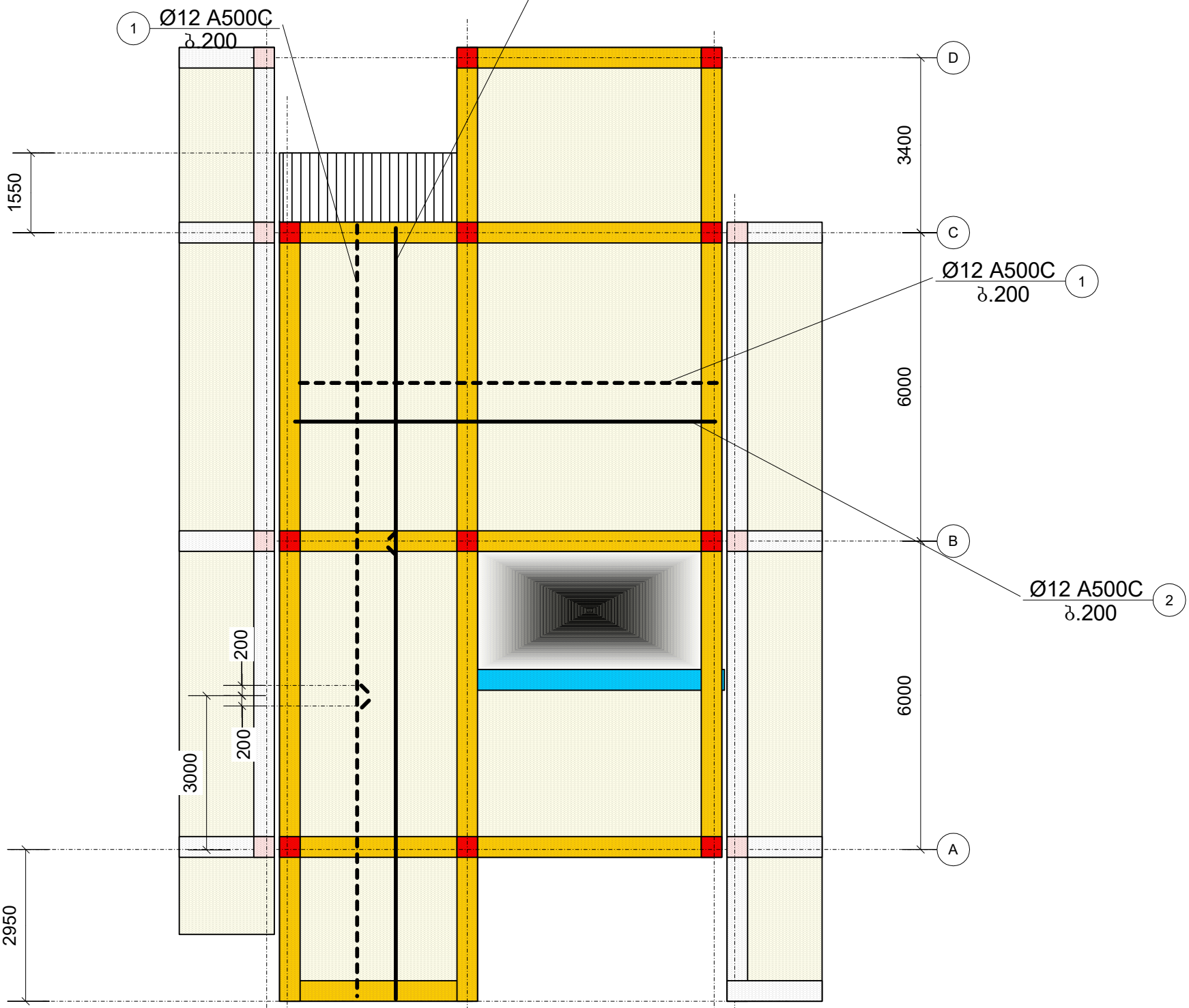

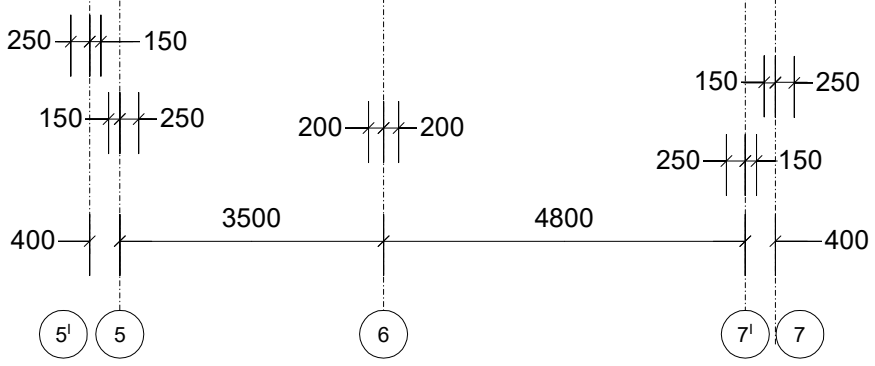

პროექტის სახელწოდება		
ინდივიდუალური საცხოვრებელი სახლის პროექტი, (კორექტირება) ქალაქ თბილისში, ბაგების საბყეო უბანი ს/კ (01.14.09.004.519)		
თანამდებობა	გვარი	ხელმოწერა
დირექტორი	გ. მჭედლიშვილი	
არქიტექტორი	ე. ომანაძე	
კონსტრუქტორი	ნ. კირთაძე	

მისამართი
ინდივიდუალური საცხოვრებელი სახლის პროექტი, ქალაქ თბილისში, ბაგების საბყეო უბანი
შ.პ.ს. "როიალ გრუფ"

მასშტაბი	1:100	გადახურვის მონოლითური ფილა: მფ-4, 7.00 ნიშნულზე. (არმირება, არსებული)
თარიღი	2026	

სტადია	ფურცელი	ფურცლები
არ	138	

ბლოკი: №3
-0.10=713.70

გადახურვის მონოლითური ფილა: მფ-5, 10.40 ნიშნულზე. (საყალიბო, არსებული)

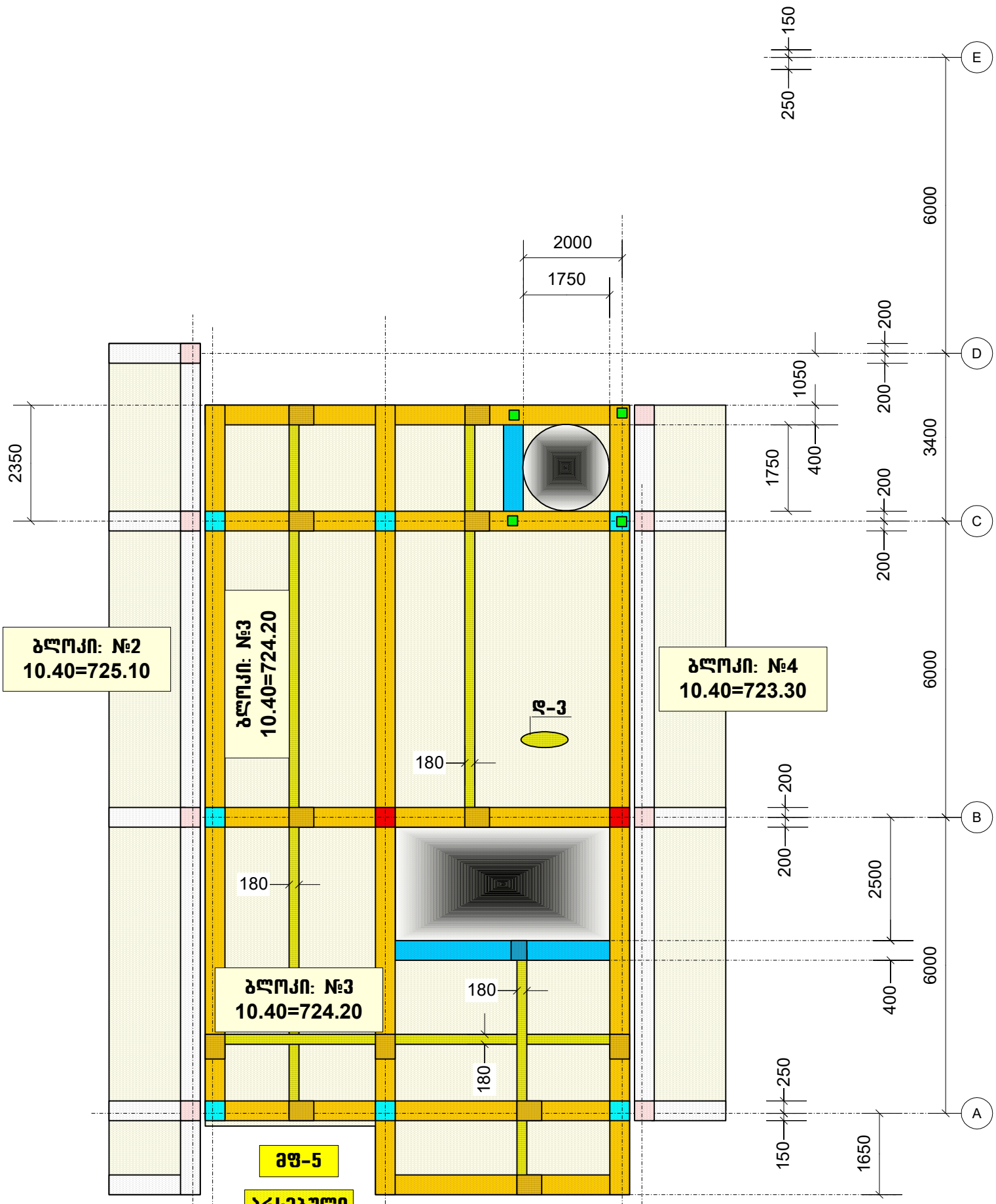

პროექტის სახელწოდება		
ინდივიდუალური საცხოვრებელი სახლის პროექტი, (კორექტირება) ქალაქ თბილისში, ბაგების საბყეო უბანი ს/კ (01.14.09.004.519)		
თანამდებობა	გვარი	ხელმოწერა
დირექტორი	გ. მჭედლიშვილი	
არქიტექტორი	ე. ომანაძე	
კონსტრუქტორი	ნ. კირთაძე	
მისამართი		
ინდივიდუალური საცხოვრებელი სახლის პროექტი, ქალაქ თბილისში, ბაგების საბყეო უბანი		
შ.პ.ს. "როიალ გროუფ"		
მასშტაბი	1:100	გადახურვის მონოლითური ფილა: მფ-5, 10.40 ნიშნულზე. (საყალიბო, არსებული)
თარიღი	2026	
სტადია	ფურცელი	ფურცლები
პრ	139	

תכנית: מ-3
-0.10=713.70

פרויקט מתחם מגורים ומסחר משולב ברחוב הנביאים (מגרש 1), שכונת הגבעה הצרפתית, ירושלים
ש.ב. 10.40 בתאריך 29-5, :כתובת מגרש 1 (מגרש מסחרי, מגרש מגורים)

קורות יסוד - תכנית קומת מרתפים עליונה ש.ב. 10.40
ש/ק (01.14.09.004.519)

מתכנן השלד	אדריכל	יועץ קונסטרוקציה
קונסטרוקציה	2. מיכאל בוגנים	
אדריכל	3. מיכאל בוגנים	
יועץ קונסטרוקציה	4. אריאל בוגנים	

מהנדס

מוסדות התכנון המוסמכים לאשר את התכנית
ועדה מקומית לתכנון ובניה ירושלים.
מבצע עבודות על פי היתר בניה מספר 23456.

ז.ב.ל. "אחוזת שרון"

קנה מידה	1:100	תכנית מתחם שרון, שכ' הגבעה הצרפתית, ירושלים. גוש 30123, חלקה 45, תא שטח 1040
תאריך	2026	
שלב	תכנית קונסטרוקציה	
גיליון	140	
שא		

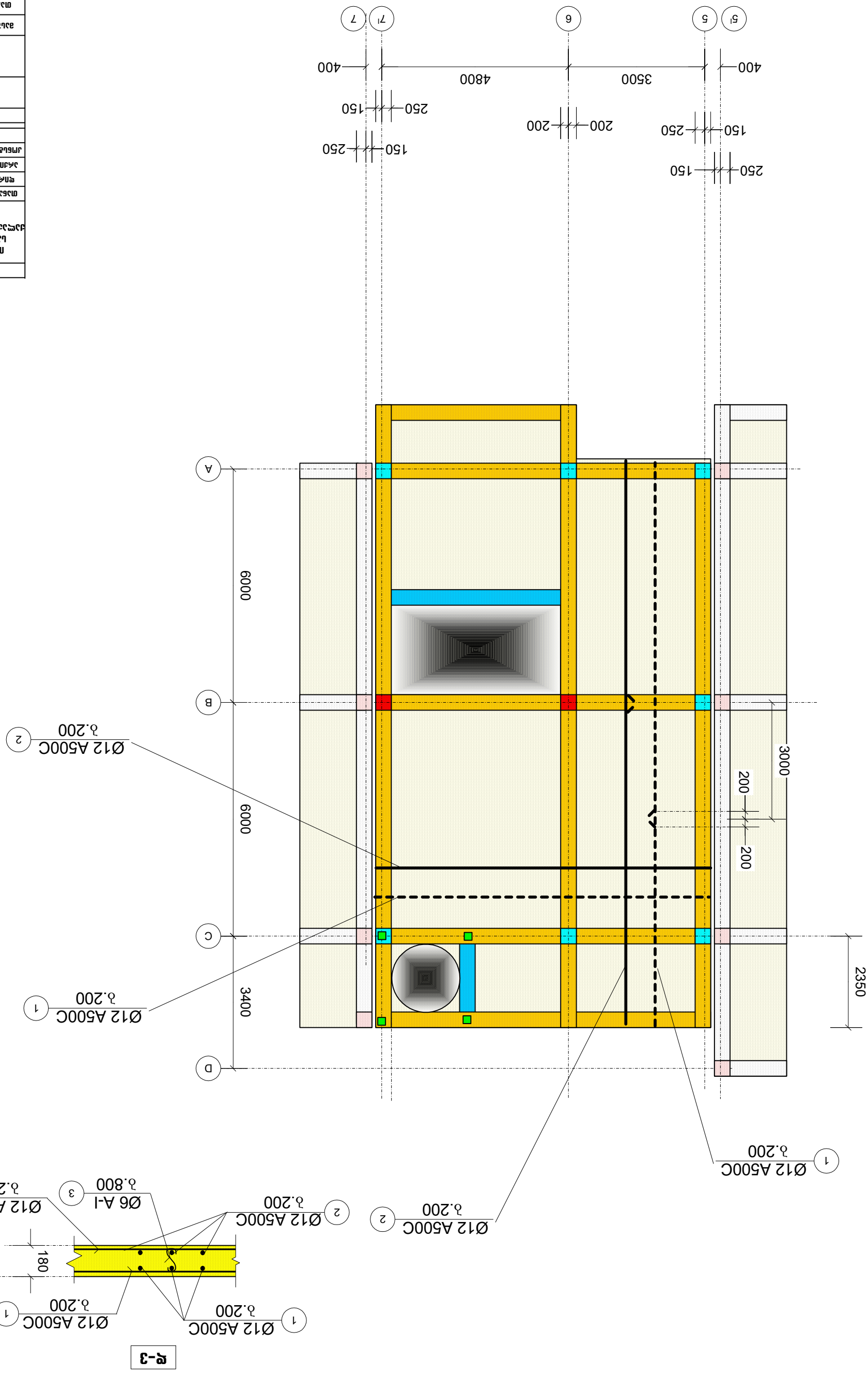

გადახურვის მონოლითური ფილა: მფ-6, 12.60 ნიშნულზე. (საყალიბო, არსებული)

ბლოკი: №3
-0.10=713.70

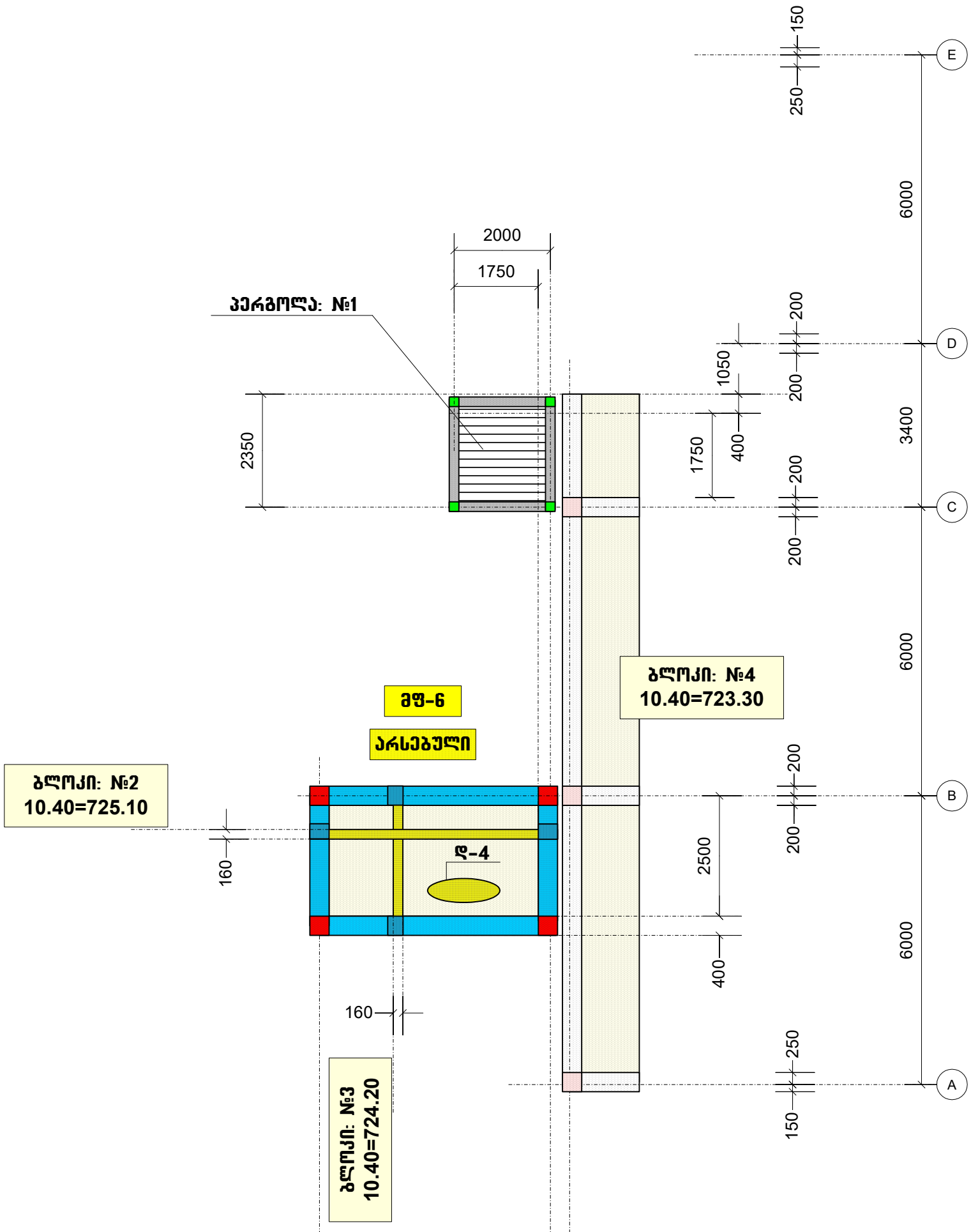

პროექტის სახელწოდება		
ინდივიდუალური საცხოვრებელი სახლის პროექტი, (კორექტირება) ქალაქ თბილისში, ბაგების საბყეო უბანი ს/კ (01.14.09.004.519)		
თანამდებობა	გვარი	ხელმოწერა
დირექტორი	გ. მჭედლიშვილი	
არქიტექტორი	ე. ომანაძე	
კონსტრუქტორი	ნ. კირთაძე	
მისამართი		
ინდივიდუალური საცხოვრებელი სახლის პროექტი, ქალაქ თბილისში, ბაგების საბყეო უბანი		
შ.პ.ს. "როიალ გრუფ"		
მასშტაბი	1:100	გადახურვის მონოლითური ფილა: მფ-6, 12.60 ნიშნულზე. (საყალიბო, არსებული)
თარიღი	2026	
სტადია	ფურცელი	ფურცლები
პრ	141	

ձևրոմո՝ №3
-0.10=713.70

ձևրակերպված ամրանավորման պլան-կտրվածք. ցց-6, 12.60 նիշերից՝ 2026թ.
(մանրամասն՝ նկարներում)

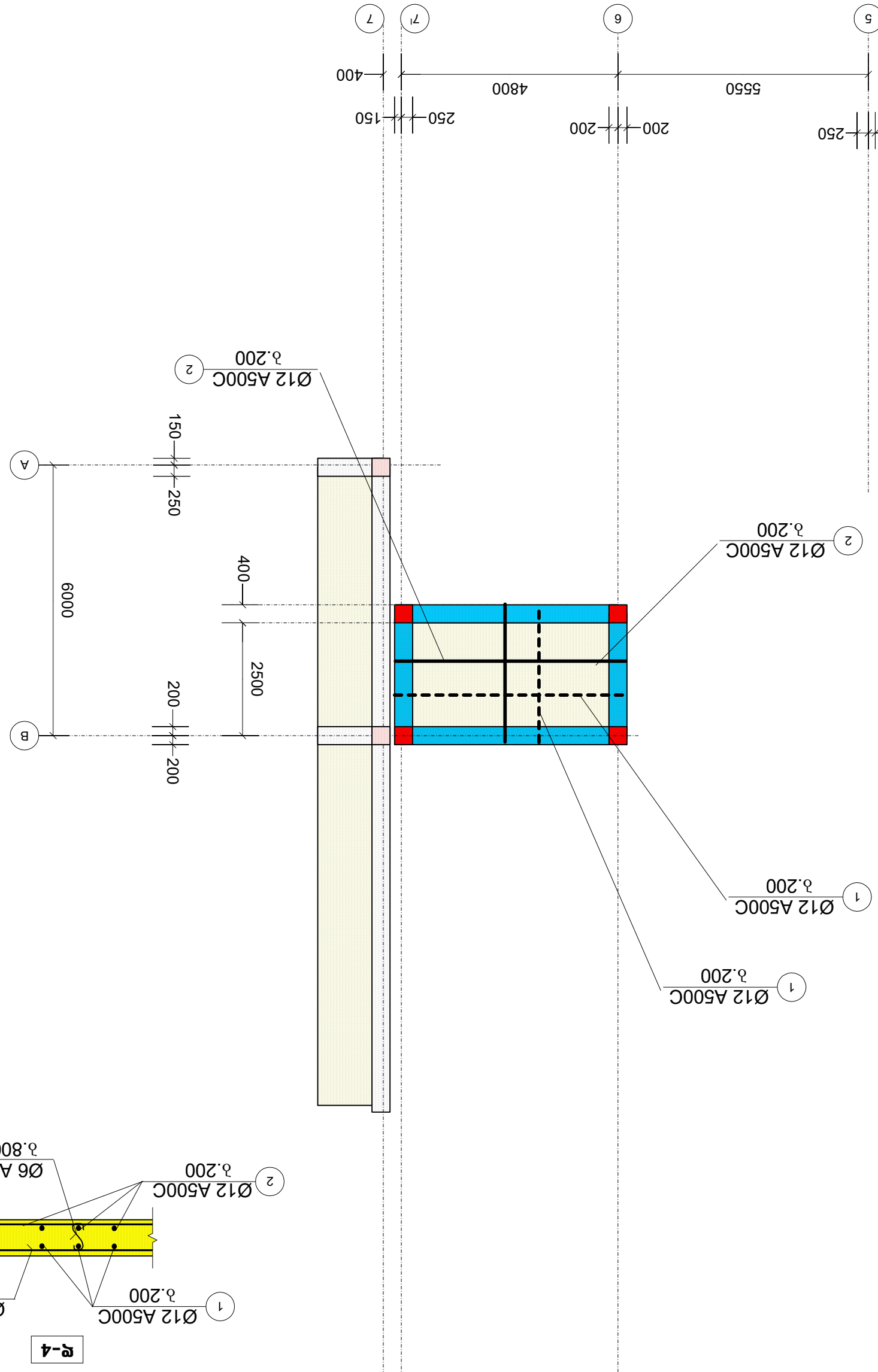

ձևրակերպված ամրանավորման պլան-կտրվածք. ցց-6, 12.60 նիշերից՝ 2026թ. (մանրամասն՝ նկարներում)	1:100	ձևրակերպված ամրանավորման պլան-կտրվածք. ցց-6, 12.60 նիշերից՝ 2026թ. (մանրամասն՝ նկարներում)
	2026	ժամկետը
ցցամբարման	ցցամբարման	ցցամբարման
34	142	

ձևրակերպված ամրանավորման պլան-կտրվածք. ձևրակերպված ամրանավորման պլան-կտրվածք. (մանրամասն՝ նկարներում)		
ՊԵՏԱԿԱՆ ՇԻՆԱՐԱՐՈՒԹՅԱՆ ԵՎ ՔԱՂԱՔԱՇԻՆՈՒԹՅԱՆ ԿՈՄԻՏԵ		
ՀԱՅԿԱԿԱՆ ՀԱՄԱՐԱՆ		
ՀՀ, ԵՐԵՎԱՆ, ՀԱՆՐԱՊԵՏՈՒԹՅԱՆ 5/2		
ՀԱՄԱՀԵՂԻՆԱԿ	ՀԱՅԱՍՏԱՆ	ՀՀՇՀ 07.01.01:2017
ՀԱՍՏԱՏՈՒԹՅԱՆ ՀԱՄԱՐ

ՀԱՏԱԿ ՊԱՐՍԿԱՎՈՐՈՒՄՆԵՐԻ ՍԽԵՄԱ

ՀԱՏԱԿ ՊԱՐՍԿԱՎՈՐՈՒՄՆԵՐԻ ՍԽԵՄԱ -0.10÷-3.60 ԱՌԱՁԳԱՅԻՆ ԱՐՄԱՏՆԱԲԵՏՈՆԱՊԱՏ ՀԱՏԱԿ

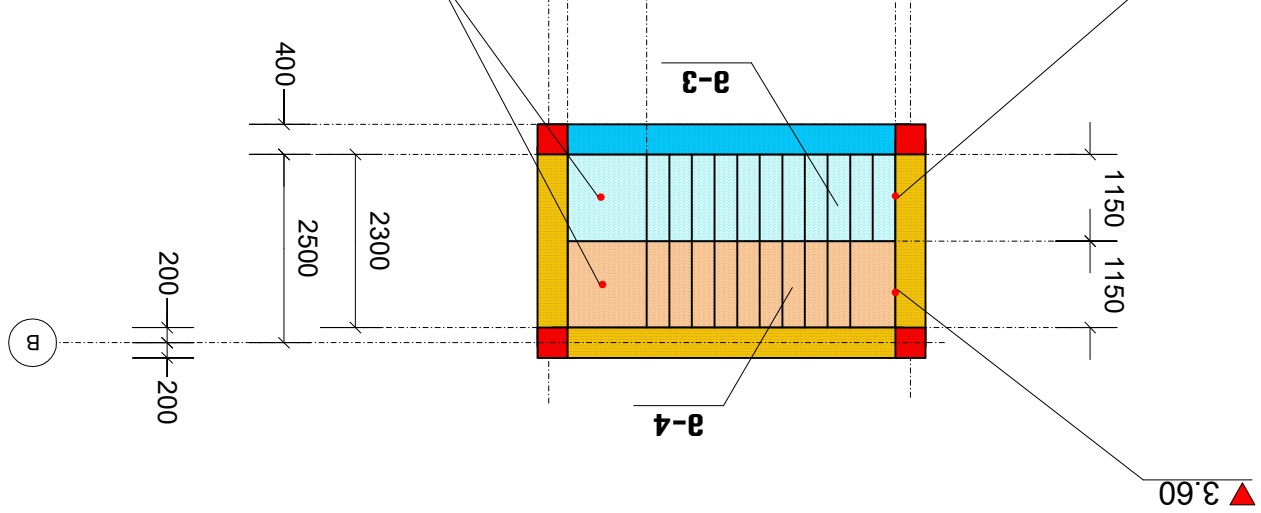

ՀԱՏԱԿ ՊԱՐՍԿԱՎՈՐՈՒՄՆԵՐԻ ՍԽԵՄԱ -0.10÷-3.10 ԱՌԱՁԳԱՅԻՆ ԱՐՄԱՏՆԱԲԵՏՈՆԱՊԱՏ ՀԱՏԱԿ

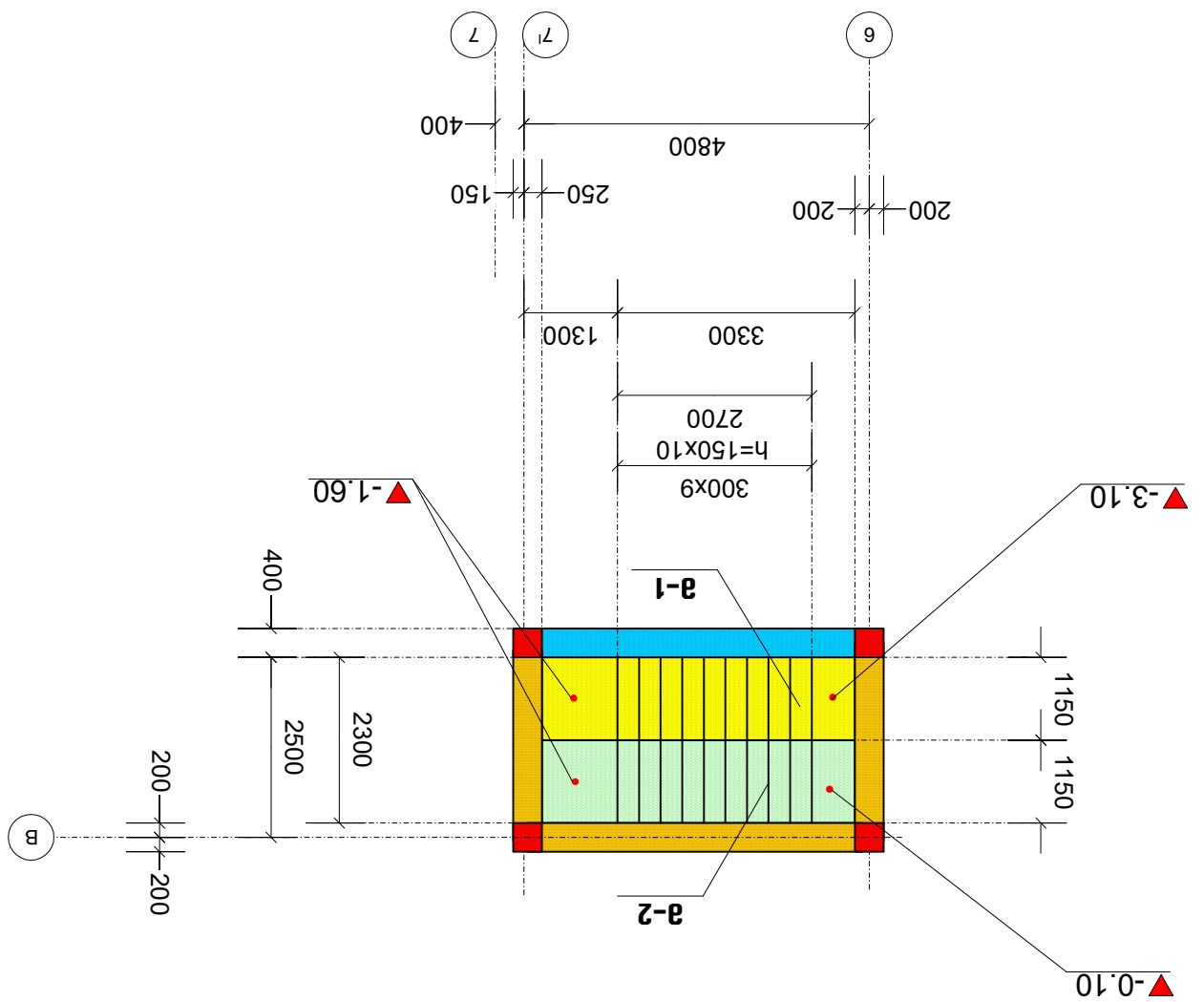

ՀԱՏԱԿ ՊԱՐՍԿԱՎՈՐՈՒՄՆԵՐԻ ՍԽԵՄԱ

ՇԱՐՈՒՆ՝ №3
-0.10=713.70

ՊԵՏԱԿԱՆ ՀԱՍՏԱՏՈՒԹՅԱՆ ՏԱՐԱԾՔԱՅԻՆ ԿԱՌԱՎԱՐՄԱՆ ՄԱՐՄԻՆՆԵՐԻ ԵՎ ՏԵԽՆՈԼՈԳԻԱՆԵՐԻ ԱԶԳԱՅԻՆ ԳՈՐԾԱԿԱԼՈՒԹՅՈՒՆ		
ՀՀ, ԱՐԱՐԱԾՈՏՆԻ ՄԱՐԶ, ԱՇՏԱՐԱԿԻ ՀԱՄԱՅՆՔ ԳՅՈՒՄՐԻ ՔԱՂԱՔԱՑԻ ՀՈՎՀԱՆՆԵՍ ՀԱՅԿԱԶՅԱՆ 2 ՀԱԲԿ ՀԱՏԱԿ (01.14.09.004.519)		
ՊՐՈՅԵԿՏԱՅԻՆ ԱՇԽԱՏԱՆՔԱՅԻՆ ՄԱՐՄԻՆ	ԱՇԽԱՏԱՆՔԱՅԻՆ ՆԱԽԱԳԻԾ	ՀԱՏԱԿԻ ՀԱՄԱՐ
ԳԼԽԱՎՈՐ ԱՐՀԵՍՏԱԳԵՏ	Ա. ՀԱՅՐԱՊԵՏՅԱՆ	
ՀԱՍԿԱՑՈՂ ԱՐՀԵՍՏԱԳԵՏ	Հ. ՊԱՊՅԱՆ	
ՀԱՄԱԿԱՐԳՉԱՅԻՆ ՄԱՍՆԱԳԻՏԱԿԱՆ ԽՈՐՀՐԴԱՏՎՈՒԹՅԱՆ ՊԱՏԱՍԽԱՆԱՏՈՒ		
ՀՀ ՀԱՆՐԱՅԻՆ ԱՇԽԱՏԱՆՔՆԵՐԻ ԵՎ ՇԻՆԱՐԱՐՈՒԹՅԱՆ ՊԵՏԱԿԱՆ ԿՈՄԻՏԵ		
ՀՀ ԱՐԱՐԱԾՈՏՆԻ ՄԱՐԶԻ ՇԱՐՈՒՆԻ ՀԱՄԱՅՆՔԱՊԵՏԱՐԱՆ		
ՀՀ ԱՐԱՐԱԾՈՏՆԻ ՄԱՐԶ, ԱՇՏԱՐԱԿԻ ՀԱՄԱՅՆՔ ԳՅՈՒՄՐԻ ՔԱՂԱՔԱՑԻ ՀՈՎՀԱՆՆԵՍ ՀԱՅԿԱԶՅԱՆ 2 ՀԱԲԿ ՀԱՏԱԿ (ՀԱՄԱՅՆՔԱՅԻՆ)		
ՊԵՏԱԿԱՆ ՀԱՍՏԱՏՈՒԹՅԱՆ ՏԱՐԱԾՔԱՅԻՆ ԿԱՌԱՎԱՐՄԱՆ ՄԱՐՄԻՆՆԵՐԻ ԵՎ ՏԵԽՆՈԼՈԳԻԱՆԵՐԻ ԱԶԳԱՅԻՆ ԳՈՐԾԱԿԱԼՈՒԹՅՈՒՆ		
ՀՀ, ԱՐԱՐԱԾՈՏՆԻ ՄԱՐԶ, ԱՇՏԱՐԱԿԻ ՀԱՄԱՅՆՔ ԳՅՈՒՄՐԻ ՔԱՂԱՔԱՑԻ ՀՈՎՀԱՆՆԵՍ ՀԱՅԿԱԶՅԱՆ 2 ՀԱԲԿ ՀԱՏԱԿ (01.14.09.004.519)		
ՀԱՏԱԿԻ ՀԱՏԱԿԱԳԾԱՅԻՆ ՀԱՄԱՐ	ԱՌԱՆՑ	ՀԱՏԱԿԻ ՀԱՄԱՐ
ԳՈՒՄԱՐԱՎԱՐ	Ա. ՀԱՅՐԱՊԵՏՅԱՆ	
ՀԱՍԿԱՑՈՂ ԱՐՀԵՍՏԱԳԵՏ	Հ. ՊԱՊՅԱՆ	
ՀԱՄԱԿԱՐԳՉԱՅԻՆ ՄԱՍՆԱԳԻՏԱԿԱՆ ԽՈՐՀՐԴԱՏՎՈՒԹՅԱՆ ՊԱՏԱՍԽԱՆԱՏՈՒ		
ՀՀ ՀԱՆՐԱՅԻՆ ԱՇԽԱՏԱՆՔՆԵՐԻ ԵՎ ՇԻՆԱՐԱՐՈՒԹՅԱՆ ՊԵՏԱԿԱՆ ԿՈՄԻՏԵ		
ՀՀ ԱՐԱՐԱԾՈՏՆԻ ՄԱՐԶԻ ՇԱՐՈՒՆԻ ՀԱՄԱՅՆՔԱՊԵՏԱՐԱՆ		
ՀՀ ԱՐԱՐԱԾՈՏՆԻ ՄԱՐԶ, ԱՇՏԱՐԱԿԻ ՀԱՄԱՅՆՔ ԳՅՈՒՄՐԻ ՔԱՂԱՔԱՑԻ ՀՈՎՀԱՆՆԵՍ ՀԱՅԿԱԶՅԱՆ 2 ՀԱԲԿ ՀԱՏԱԿ (ՀԱՄԱՅՆՔԱՅԻՆ

ՀԱՍՏԱՏՈՂ	ՀԱՅԱՍՏԱՆԻ ՀԱՆՐԱՊԵՏՈՒԹՅԱՆ ԿԱՊԱՆԻ ՀԱՄԱՅՆՔԱՊԵՏԱՐԱՆ	
ՀԱՍՏԱՏՈՂ	ՀԱՅԱՍՏԱՆԻ ՀԱՆՐԱՊԵՏՈՒԹՅԱՆ ԿԱՊԱՆԻ ՀԱՄԱՅՆՔԱՊԵՏԱՐԱՆ (ՀՀԿՀՀԱ)	
ՀԱՍՏԱՏՈՂ	ՀԱՅԱՍՏԱՆԻ ՀԱՆՐԱՊԵՏՈՒԹՅԱՆ ԿԱՊԱՆԻ ՀԱՄԱՅՆՔԱՊԵՏԱՐԱՆ ՅԱՆԳԱՄ ՀԱՐԱԳԱՆ ՄԱՍՆԱՃՅՈՒՂԻ ԿՈՄՅՈՒՆԻԿԱՑԻԱՅԻ ՀԱՄԱԿԱՐԳԻ ԸՆԴԼԱՅՆՈՒՄ Ա/Ճ (01.14.09.004.519)	
ՀԵՂԻՆԱԿ	ԱՐՇԱԿ ՍԱՀԱԿՅԱՆ	ՀԱՍՏԱՏԱԳՐԱՅԻՆ ՀԱՄԱՐ
ՊՐՈՅԵԿՏԱՅԻՆ ԿԱՌԱՎԱՐ	Հ. ՊԵՏՐՈՍՅԱՆ	
ՄԱՍՆԱԳԻՏԱԿԱՆ ԿԱՌԱՎԱՐ	Հ. ՊԵՏՐՈՍՅԱՆ	
ԳԼԽԱՎՈՐ ՄԱՍՆԱԳԵՏ	Հ. ՊԵՏՐՈՍՅԱՆ	
ՄՇԱԿՈՒՅԹԱՅԻՆ ՀԱՄԱԿԱՐԳԻ ՄԱՍՆԱԳԵՏ		
ՄՇԱԿՈՒՅԹԱՅԻՆ ՀԱՄԱԿԱՐԳԻ ՄԱՍՆԱԳԵՏ		
ՀԱՄԱՀԵՂԻՆԱԿ		
ՊԵՏԱԿԱՆ ՈՉ ԱՌԵՎՏՐԱՅԻՆ ԿԱԶՄԱԿԵՐՊՈՒԹՅՈՒՆ «ՀՀԿՀՀԱ ՀԱՄԱՅՆՔԱՅԻՆ ԾԱՌԱՅՈՒԹՅՈՒՆ» ՀՀ		
ՇԻՆԱՐԱՐՈՒԹՅԱՆ ՄԱՐՄՆԻ ԱՆՎԱՆՈՒՄԸ, ՀԱՍՑԵՆ ԵՎ ՀԱՍՑԵԻ ՆՇԱՆԱԿՈՒԹՅՈՒՆԸ		
ՀՀ ԿԱՊԱՆԻ "ՀԱՄՈՒՅՆ ՀԱՐԿԱՅԻՆ ՀՐԱՊԱՐԱԿ" Հ.Հ.		
ԱՇԽԱՏԱՆՔԱՅԻՆ ՆԱԽԱԳԻԾ	1:100	ԱՇԽԱՏԱՆՔԱՅԻՆ ՀԱՏԱԿԱԳԾԵՐ ՀԱՐԿԱՅԻՆ ՀՐԱՊԱՐԱԿԻ ՀԱՄԱԼՐՄԱՆ ՇԵՆՔԻ 3.60-÷-10.40 ԱՌԱՆՑՔԱՅԻՆ ՀԱՏԱԿԱՑՈՒՄ (ԱՀԿԱՆԱՅԻՆ)
ՀԱՍՏԱՏՄԱՆ	2026	ՊԱՏՎԵՐ
ԳԾԱՊԱՏԿԵՐԻ ԹԻՎ	ՊԱՏԿԵՐ ԹԻՎ	ԳԾԱՊԱՏԿԵՐԻ ԱՆՎԱՆՈՒՄ
ԼԻՑՔԱՎՈՐՄԱՆ	144	
ՀՀ		

ՀԱՐԿԱՅԻՆ ՀՐԱՊԱՐԱԿԻ ՀԱՄԱԼՐՄԱՆ ՇԵՆՔԻ ԱՌԱՆՑՔԱՅԻՆ ՀԱՏԱԿԱՑՈՒՄ 3.60-÷-10.40 ԱՌԱՆՑՔԱՅԻՆ ՀԱՏԱԿԱՑՈՒՄ

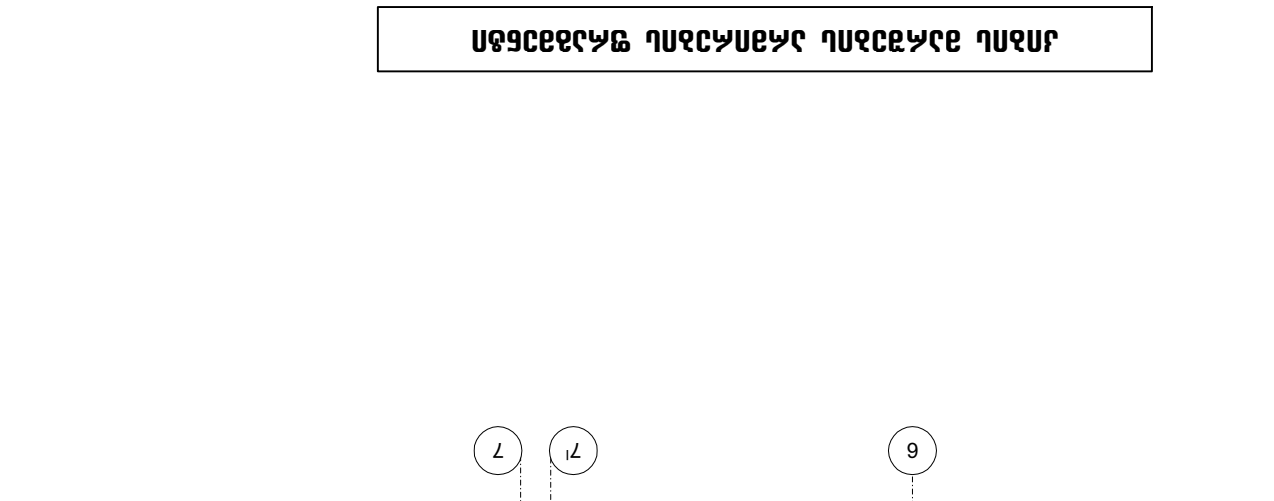

ՀԱՐԿԱՅԻՆ ՀՐԱՊԱՐԱԿԻ ՀԱՄԱԼՐՄԱՆ ՇԵՆՔԻ ՀԱՏԱԿԱՑՈՒՄ

ՀԱՐԿԱՅԻՆ ՀՐԱՊԱՐԱԿԻ ՀԱՄԱԼՐՄԱՆ ՇԵՆՔԻ ՀԱՏԱԿԱՑՈՒՄ 3.60-÷-10.40 ԱՌԱՆՑՔԱՅԻՆ ՀԱՏԱԿԱՑՈՒՄ

ՀԱՏԱԿԱԳԾԵՐ

ՏԵՂԱՆՔ №3 -0.10=713.70

მასალათა ხარჯის სპეციფიკაცია

ელემენტის დასახელება	ელემენტის მარკა	პოზ.№	ესკიზი	პროფილი მმ.	სიგრძე. მმ.	რაოდენობა ც.	საერთო სიგრძე მ.	მასალის ამოკრეფა: პროფ. მმ.	საერთო სიგრძე მ.	არმატურა კბ. A204	არმატურა კბ. A500C
სვეტი	სვ-1. n=7	1	დაიჭრას ადგილზე	22A500C	_	_	65,0	22A500C	134,0	_	399,3
		2	დაიჭრას ადგილზე	22A500C	_	_	69,0	8A204	224,0	88,5	_
		3	435 / 780 345	8A204	1560	80	124,8		ჯამი	88,5	399,3
		4	355 / 620 265	8A204	1240	80	99,2		ბეტონი B 30 V=		2,5
								7	619,4	2795,2	17,5
	სვ-2. n=2	1	დაიჭრას ადგილზე	22A500C	_	_	78,0	22A500C	160,0	_	476,8
		2	დაიჭრას ადგილზე	22A500C	_	_	82,0	8A204	274,4	108,4	_
		3	435 / 780 345	8A204	1560	98	152,9		ჯამი	108,4	476,8
		4	355 / 620 265	8A204	1240	98	121,5		ბეტონი B 30 V=		3,1
								2	216,8	953,6	6,2
	სვ-3. n=4	1	დაიჭრას ადგილზე	18A500C	_	_	20,0	18A500C	44,0	_	88,0
		2	დაიჭრას ადგილზე	18A500C	_	_	24,0	8A204	89,6	35,4	_
		3	435 / 780 345	8A204	1560	32	49,9		ჯამი	35,4	88,0
		4	355 / 620 265	8A204	1240	32	39,7		ბეტონი B 30 V=		1,0
								4	141,6	352,0	4,0
	სვ-4. n=2	1	დაიჭრას ადგილზე	18A500C	_	_	56,0	18A500C	118,0	_	236,0
		2	დაიჭრას ადგილზე	18A500C	_	_	62,0	8A204	184,8	73,0	_
		3	435 / 780 345	8A204	1560	66	103,0		ჯამი	73,0	236,0
		4	355 / 620 265	8A204	1240	66	81,8		ბეტონი B 30 V=		2,1
								2	146,0	472,0	4,2
	სვ-5. n=6	1	დაიჭრას ადგილზე	18A500C	_	_	10,0	18A500C	10,0	_	20,0
		2	435 / 780 345	8A204	1560	16	25,0	8A204	25,0	9,9	_
									ჯამი	9,9	20,0
									ბეტონი B 30 V=		0,5
								6	59,2	120,0	3,0

მასალათა ხარჯის სპეციფიკაცია

ელემენტის დასახელება	ელემენტის მარკა	პოზ.№	ესკიზი	პროფილი მმ.	სიგრძე. მმ.	რაოდენობა ც.	საერთო სიგრძე მ.	მასალის ამოკრეფა: პროფ. მმ.	საერთო სიგრძე მ.	არმატურა კბ. A204	არმატურა კბ. A500C
სვეტი	სვ-X. n=2	1	დაიჭრას ადგილზე	18A500C	_	_	10,0	18A500C	10,0	_	20,0
		2	435 / 780 345	8A204	1560	14	21,8	8A204	21,8	8,6	_
									ჯამი	8,6	20,0
									ბეტონი B 30 V=		0,4
								2	17,3	40,0	0,8
როგელი	რ-1. n=1	1	30 / 350 დაიჭრას ადგილზე 350	18A500C	_	_	18,0	18A500C	33,0	_	66,0
		2	დაიჭრას ადგილზე	18A500C	_	_	15,0	8A204	58,4	23,1	_
		3	305 / 730 425	8A204	1460	40	58,4		ჯამი	23,1	66,0
									ბეტონი B 30 V=		0,8
								1	23,1	66,0	0,8
	რ-2. n=	1	30 / 350 დაიჭრას ადგილზე 350	18A500C	_	_	40,0	18A500C	77,0	_	154,0
		2	დაიჭრას ადგილზე	18A500C	_	_	37,0	8A204	146,0	57,7	_
		3	305 / 730 425	8A204	1460	100	146,0		ჯამი	57,7	154,0
									ბეტონი B 30 V=		2,1
								1	57,7	154,0	2,1
	რ-3. n=14	1	30 / 350 დაიჭრას ადგილზე 350	18A500C	_	_	38,0	18A500C	73,0	_	146,0
		2	დაიჭრას ადგილზე	18A500C	_	_	35,0	8A204	131,4	51,9	_
		3	305 / 730 425	8A204	1460	90	131,4		ჯამი	51,9	146,0
									ბეტონი B 30 V=		1,7
								14	726,6	2044,0	23,8

ბლოკი: №3
-0.10=713.70

არსებული

პროექტის სახელწოდება

ინდივიდუალური საცხოვრებელი სახლის პროექტი. (ქორექტირება) ქალაქ თბილისში, ბაგების საბჟეო უბანი ს/კ (01.14.09.004.519)

თანამდებობა	გვარი	ხელმოწერა
დირექტორი	გ. ჭეჭელიშვილი	
არქიტექტორი	ე. ომანაძე	
კონსტრუქტორი	ნ. ქირთაძე	

მისამართი

ინდივიდუალური საცხოვრებელი სახლის პროექტი, ქალაქ თბილისში, ბაგების საბჟეო უბანი

შ.პ.ს. "როიალ გრუპ"

მასშტაბი	1:100	მასალის ხარჯი (არსებული)
თარიღი	2026	

სტადია	ფურცელი	ფურცლები
პრ	145	

მასალათა ხარჯის სპეციფიკაცია

ელემენტის დასახელება	ელემენტის მარკა	პოზ.№	ესკიზი	პროფილი მმ.	სიგრძე მმ.	რაოდენობა ც.	საერთო სიგრძე მ.	მასალის ამოკრეფა: პროფ. მმ.	საერთო სიგრძე მ.	არმატურა კბ. A204	არმატურა კბ. A500C
კედელი მონოლითური	კმ-1. n=1	1	დაიჭრას ადგილზე	12A500C	_	_	3420,0	12A500C	3420,0	_	3043,8
		2	30 170 25 30	6 A-I	280	640	179,2	6 A-I	179,2	39,8	_
									ჯამი	39,8	3043,8
									ბეტონი	B 30 V=	31,0
								1	39,8	3043,8	31,0
	კმ-1. n=1	1	დაიჭრას ადგილზე	12A500C	_	_	890,0	12A500C	890,0	_	792,1
		2	30 170 25 30	6 A-I	280	120	33,6	6 A-I	33,6	7,5	_
									ჯამი	7,5	792,1
									ბეტონი	B 30 V=	16,0
								1	7,5	792,1	16,0
აუზი	ა-1. n=1	1	დაიჭრას ადგილზე	12A500C	_	_	1280,0	12A500C	1280,0	_	1139,2
		2	30 270 25 30	6 A-I	380	80	30,4	6 A-I	69,6	15,5	_
		3	30 170 25 30	6 A-I	280	140	39,2		ჯამი	15,5	1139,2
									ბეტონი	B 30 V=	13,0
								1	15,5	1139,2	13,0
გადახურვის ფილა	მფ-1. n=1	1	დაიჭრას ადგილზე	12A500C	_	_	2850,0	12A500C	5700,0	_	5073,0
		2	დაიჭრას ადგილზე	12A500C	_	_	2850,0	6 A-I	299,6	66,5	_
		3	30 170 25 30	6 A-I	280	1070	299,6		ჯამი	66,5	5073,0
									ბეტონი	B 30 V=	54,0
								1	66,5	5073,0	54,0
	მფ-2. n=1	1	დაიჭრას ადგილზე	12A500C	_	_	2490,0	12A500C	4540,0	_	4040,6
		2	დაიჭრას ადგილზე	12A500C	_	_	2050,0	6 A-I	197,6	43,9	_
		3	30 150 25 30	6 A-I	260	760	197,6		ჯამი	43,9	4040,6
									ბეტონი	B 30 V=	35,0
								1	43,9	4040,6	35,0

მასალათა ხარჯის სპეციფიკაცია

ელემენტის დასახელება	ელემენტის მარკა	პოზ.№	ესკიზი	პროფილი მმ.	სიგრძე მმ.	რაოდენობა ც.	საერთო სიგრძე მ.	მასალის ამოკრეფა: პროფ. მმ.	საერთო სიგრძე მ.	არმატურა კბ. A204	არმატურა კბ. A500C
გადახურვის ფილა	მფ-3. n=1	1	დაიჭრას ადგილზე	12A500C	_	_	1070,0	12A500C	2140,0	_	1904,6
		2	დაიჭრას ადგილზე	12A500C	_	_	1070,0	6 A-I	106,6	23,7	_
		3	30 150 25 30	6 A-I	260	410	106,6		ჯამი	23,7	1904,6
									ბეტონი	B 30 V=	19,0
								1	23,7	1904,6	19,0
	მფ-4. n=1	1	დაიჭრას ადგილზე	12A500C	_	_	1320,0	12A500C	2640,0	_	2349,6
		2	დაიჭრას ადგილზე	12A500C	_	_	1320,0	6 A-I	127,4	28,3	_
		3	30 150 25 30	6 A-I	260	490	127,4		ჯამი	28,3	2349,6
									ბეტონი	B 30 V=	23,0
								1	28,3	2349,6	23,0
	მფ-5. n=1	1	დაიჭრას ადგილზე	12A500C	_	_	1290,0	12A500C	2580,0	_	2296,2
		2	დაიჭრას ადგილზე	12A500C	_	_	1290,0	6 A-I	124,8	27,7	_
		3	30 150 25 30	6 A-I	260	480	124,8		ჯამი	27,7	2296,2
									ბეტონი	B 30 V=	22,0
								1	27,7	2296,2	22,0

ბლოკი: №3
-0.10=713.70

არსებული

პროექტის სახელწოდება		
ინდივიდუალური საცხოვრებელი სახლის პროექტი. (ქორექტირება) ქალაქ თბილისში, ბაგებგის საბჭოთ უბანი ს/კ (01.14.09.004.519)		
თანამდებობა	გვარი	ხელმოწერა
დირექტორი	გ. ჭეჭელიშვილი	
არქიტექტორი	ე. ომანაძე	
კონსტრუქტორი	ნ. ქირთაძე	

მისამართი
ინდივიდუალური საცხოვრებელი სახლის პროექტი, ქალაქ თბილისში, ბაგებგის საბჭოთ უბანი
შ.პ.ს. "როიალ გრუპ"

მასშტაბი	1:100	მასალის ხარჯი (არსებული)
თარიღი	2026	
სტადია	ფურცელი	ფურცლები
პრ	147	

ბლოკი: №3
-0.10=713.70

არსებული

მასალათა ხარჯის სპეციფიკაცია

ელემენტის დასახელება	ელემენტის მარკა	პოზ.№	ესკიზი	პროფილი მმ.	სიგრძე. მმ.	რაოდენობა ც.	საერთო სიგრძე მ.	მასალის ამოკრება: პროფ. მმ.	საერთო სიგრძე მ.	არმატურა კგ. A204	A500C
	რ-4. n=1	1	350 30 — 30 350	18A500C	_	_	35,0	18A500C	67,0	_	134,0
		2	დაიჭრას ადგილზე	18A500C	_	_	32,0	8A204	116,8	46,1	_
		3	730 305 425	8A204	1460	80	116,8		ჯამი	46,1	134,0
									ბეტონი	B 30 V=	1,4
								1	46,1	134,0	1,4
	რ-5. n=1	1	350 30 — 30 350	18A500C	_	_	34,0	18A500C	65,0	_	130,0
		2	დაიჭრას ადგილზე	18A500C	_	_	31,0	8A204	102,2	40,4	_
		3	730 305 425	8A204	1460	70	102,2		ჯამი	40,4	130,0
									ბეტონი	B 30 V=	1,3
								1	40,4	130,0	1,3
რიგელი	რ-6. n=1	1	350 30 — 30 350	18A500C	_	_	96,0	18A500C	189,0	_	378,0
		2	დაიჭრას ადგილზე	18A500C	_	_	93,0	8A204	350,4	138,4	_
		3	730 305 425	8A204	1460	240	350,4		ჯამი	138,4	378,0
									ბეტონი	B 30 V=	4,5
								1	138,4	378,0	4,5
	რ-7. n=1	1	350 30 — 30 350	18A500C	_	_	96,0	18A500C	189,0	_	378,0
		2	დაიჭრას ადგილზე	18A500C	_	_	93,0	8A204	350,4	138,4	_
		3	730 305 425	8A204	1460	240	350,4		ჯამი	138,4	378,0
									ბეტონი	B 30 V=	4,5
								1	138,4	378,0	4,5
	რ-8. n=1	1	350 30 — 30 350	18A500C	_	_	96,0	18A500C	192,0	_	384,0
		2	დაიჭრას ადგილზე	18A500C	_	_	96,0	8A204	350,4	138,4	_
		3	730 305 425	8A204	1460	240	350,4		ჯამი	138,4	384,0
									ბეტონი	B 30 V=	4,5
								1	138,4	384,0	4,5

მასალათა ხარჯის სპეციფიკაცია

ელემენტის დასახელება	ელემენტის მარკა	პოზ.№	ესკიზი	პროფილი მმ.	სიგრძე. მმ.	რაოდენობა ც.	საერთო სიგრძე მ.	მასალის ამოკრება: პროფ. მმ.	საერთო სიგრძე მ.	არმატურა კგ. A204	A500C
	რ-X. n=4	1	350 30 — 30 350	18A500C	_	_	18,0	18A500C	33,0	_	66,0
		2	დაიჭრას ადგილზე	18A500C	_	_	15,0	8A204	58,4	23,1	_
		3	730 305 425	8A204	1460	40	58,4		ჯამი	23,1	66,0
									ბეტონი	B 30 V=	0,9
								4	92,3	264,0	3,6
რიგელი	რ-3,1. n=1	1	350 30 — 30 350	18A500C	_	_	18,0	18A500C	33,0	_	66,0
		2	დაიჭრას ადგილზე	18A500C	_	_	15,0	8A204	58,4	23,1	_
		3	730 305 425	8A204	1460	40	58,4		ჯამი	23,1	66,0
									ბეტონი	B 30 V=	0,9
								1	23,1	66,0	0,9
	რ-3,2. n=3	1	350 30 — 30 350	18A500C	_	_	24,0	18A500C	45,0	_	90,0
		2	დაიჭრას ადგილზე	18A500C	_	_	21,0	8A204	73,0	28,8	_
		3	730 305 425	8A204	1460	50	73,0		ჯამი	28,8	90,0
									ბეტონი	B 30 V=	1,0
								1	28,8	90,0	1,0

პროექტის სახელწოდება		
ინდივიდუალური საცხოვრებელი სახლის პროექტი, (კორექტირება) ქალაქ თბილისში, ბაგების სატყეო უბანი ს/კ (01.14.09.004.519)		
თანამდებობა	გვარი	ხელმოწერა
დირექტორი	გ. მჭედლიშვილი	
არქიტექტორი	ე. ომანაძე	
კონსტრუქტორი	ნ. კირთაძე	
მისამართი		
ინდივიდუალური საცხოვრებელი სახლის პროექტი, ქალაქ თბილისში, ბაგების სატყეო უბანი		
შ.პ.ს. "როიალ გროუფ"		
მასშტაბი	1:100	მასალის ხარჯი (არსებული)
თარიღი	2026	
სტადია	ფურცელი	ფურცლები
პრ	146	

მასალათა ხარჯის სპეციფიკაცია

ელემენტის დასახელება	ელემენტის მარკა	პოზ.№	ესკიზი	პროფილი მმ.	სიგრძე მმ.	რაოდენობა ც.	საერთო სიგრძე მ.	მასალის ამოკრეფა პროფ. მმ.	საერთო სიგრძე მ.	არმატურა კბ. A204	არმატურა კბ. A500C
გადახურვის ფილა	მფ-6. n=1	1	დაიჭრას ადგილზე	12A500C	_	_	130,0	12A500C	260,0	_	231,4
		2	დაიჭრას ადგილზე	12A500C	_	_	130,0	6 A-I	9,6	2,1	_
		3	30 130 25 30	6 A-I	240	40	9,6		ჯამი	2,1	231,4
									ბეტონი	B 30 V=	2,0
								1	2,1	231,4	2,0
კიბე: №1. მარშები	მ-1. n=1	1	დაიჭრას ადგილზე	12A500C	_	_	120,0	12A500C	120,0	_	106,8
		2	1100	8A204	1100	54	59,4	8A204	59,4	23,5	_
		3	30 170 25 30	6 A-I	280	30	8,4	6 A-I	8,4	1,9	_
									ჯამი	25,3	106,8
									ბეტონი	B 30 V=	1,5
								1	25,3	106,8	1,5
	მ-2. n=1	1	დაიჭრას ადგილზე	12A500C	_	_	120,0	12A500C	120,0	_	106,8
		2	1100	8A204	1100	54	59,4	8A204	59,4	23,5	_
		3	30 170 25 30	6 A-I	280	30	8,4	6 A-I	8,4	1,9	_
									ჯამი	25,3	106,8
									ბეტონი	B 30 V=	1,5
								1	25,3	106,8	1,5

მასალათა ხარჯის სპეციფიკაცია

ელემენტის დასახელება	ელემენტის მარკა	პოზ.№	ესკიზი	პროფილი მმ.	სიგრძე მმ.	რაოდენობა ც.	საერთო სიგრძე მ.	მასალის ამოკრეფა პროფ. მმ.	საერთო სიგრძე მ.	არმატურა კბ. A204	არმატურა კბ. A500C
კიბე: №1. მარშები	მ-3. n=1	1	დაიჭრას ადგილზე	12A500C	_	_	140,0	12A500C	140,0	_	124,6
		2	1100	8A204	1100	70	77,0	8A204	77,0	30,4	_
		3	30 170 25 30	6 A-I	280	50	14,0	6 A-I	14,0	3,1	_
									ჯამი	33,5	124,6
									ბეტონი	B 30 V=	3,0
								1	33,5	124,6	3,0
	მ-4. n=1	1	დაიჭრას ადგილზე	12A500C	_	_	140,0	12A500C	140,0	_	124,6
		2	1100	8A204	1100	70	77,0	8A204	77,0	30,4	_
		3	30 170 25 30	6 A-I	280	50	14,0	6 A-I	14,0	3,1	_
									ჯამი	33,5	124,6
									ბეტონი	B 30 V=	3,0
								1	33,5	124,6	3,0
	მ-5. n=2	1	დაიჭრას ადგილზე	12A500C	_	_	120,0	12A500C	120,0	_	106,8
		2	1100	8A204	1100	60	66,0	8A204	66,0	26,1	_
		3	30 170 25 30	6 A-I	280	40	11,2	6 A-I	11,2	2,5	_
									ჯამი	28,6	106,8
									ბეტონი	B 30 V=	2,5
								2	57,1	213,6	5,0
	მ-6 n=2	1	დაიჭრას ადგილზე	12A500C	_	_	120,0	12A500C	120,0	_	106,8
		2	1100	8A204	1100	60	66,0	8A204	66,0	26,1	_
		3	30 170 25 30	6 A-I	280	40	11,2	6 A-I	11,2	2,5	_
									ჯამი	28,6	106,8
									ბეტონი	B 30 V=	2,5
								2	57,1	213,6	5,0

ბლოკი: №3
-0.10=713.70

არსებული

პროექტის სახელწოდება		
ინდივიდუალური საცხოვრებელი სახლის პროექტი. (კორექტირება) ქალაქ თბილისში, ბაგების საბჭოს უბანი ს/კ (01.14.09.004.519)		
თანამდებობა	გვარი	ხელმოწერა
დირექტორი	გ. ძველიშვილი	
არქიტექტორი	ე. ომანაძე	
კონსტრუქტორი	ნ. კირთაძე	

მისამართი
ინდივიდუალური საცხოვრებელი სახლის პროექტი, ქალაქ თბილისში, ბაგების საბჭოს უბანი
შ.პ.ს. "როიალ გრუპ"

მასშტაბი	1:100	მასალის ხარჯი (არსებული)
თარიღი	2026	

სტადია	ფურცელი	ფურცლები
პრ	147	

მასალათა ხარჯის სპეციფიკაცია

TKTVTYNBC LFCF[TKT.F	TKTVTYNBC VFHRF	პოზ.№	ესკიზი	პროფილი მმ.	სიგრძე. მმ.	რაოდენობა ც.	საერთო სიგრძე მ.	მასალის ამოკრეფა: პროფ. მმ.	საერთო სიგრძე მ.	არმატურა კბ. A204	არმატურა კბ. A500C
პრეფაბი	პ-1 n=1	1	კედრატული მილი	100x4	_	_	17.0	100x4	17.0	239.7	
									ჯამი	239.7	
								1	_	239.7	
	პ-2 n=1	1	კედრატული მილი	100x4	_	_	12.0	100x4	12.0	169.2	
									ჯამი	169.2	
								1	_	169.2	

მასალის ხარჯის კრებსითი უწყისი		
A240	A500C	V
2958,9	29904,9	302,1

არსებული

„III“ ბლოკი, რეკონსტრუქცია

მასალათა ხარჯის სპეციფიკაცია

TKTVTYNBC LFCF[TKT.F	TKTVTYNBC VFHRF	პოზ.№	ესკიზი	პროფილი მმ.	სიგრძე. მმ.	რაოდენობა ც.	საერთო სიგრძე მ.	მასალის ამოკრეფა: პროფ. მმ.	საერთო სიგრძე მ.	არმატურა კბ. A204	არმატურა კბ. A500C
სვეტი	სვ-III. 1. n=3	1	დაიჭრას ადგილზე	18A500C	_	_	60.0	18A500C	60.0	_	120.0
		2	780, 435, 345	8A204	1560	20	31.2	8A204	56.0	22.1	_
		3	620, 355, 265	8A204	1240	20	24.8		ჯამი	22.1	120.0
									ბეტონი B 30 V= 0.6		
								3	66.4	360.0	1.8
რიგელი	რ-III.1 n=3	1	350, დაიჭრას ადგილზე, 350	18A500C	_	_	36.0	18A500C	69.0	_	138.0
		2	დაიჭრას ადგილზე	18A500C	_	_	33.0	8A204	131.4	51.9	_
		3	730, 305, 425	8A204	1460	90	131.4		ჯამი	51.9	138.0
									ბეტონი B 30 V= 2.0		
								3	155.7	414.0	6.0
	რ-III.2 n=1	1	350, დაიჭრას ადგილზე, 350	18A500C	_	_	38.0	18A500C	73.0	_	146.0
		2	დაიჭრას ადგილზე	18A500C	_	_	35.0	8A204	125.6	49.6	_
		3	730, 305, 425	8A204	1460	86	125.6		ჯამი	49.6	146.0
									ბეტონი B 30 V= 2.2		
								1	49.6	146.0	2.2
გადახურვის ფილა	მფ-III. n=1	1	დაიჭრას ადგილზე	12A500C	_	_	610.0	12A500C	1220.0	_	1085.8
		2	დაიჭრას ადგილზე	12A500C	_	_	610.0	6 A-I	61.6	13.7	_
		3	30, 170, 25, 30	6 A-I	280	220	61.6		ჯამი	13.7	1085.8
									ბეტონი B 30 V= 10.0		
								1	13.7	1085.8	10.0

რეკონსტრუქცია		
vfcfkbc [fh]bc rhtgcbsb eo.bcb		
A240	A500C	V
285.3	2005.8	20.0

კორექტირებული

ბლოკი: №3
-0.10=713.70

პროექტის სახელწოდება		
ინდივიდუალური საცხოვრებელი სახლის პროექტი. (კორექტირება) ქალაქ თბილისში, ბაგებგის საბჭოო უბანი ს/კ (01.14.09.004.519)		
თანამდებობა	გვარი	ხელმოწერა
დირექტორი	გ. მჭედლიშვილი	
არქიტექტორი	ე. ომანაძე	
კონსტრუქტორი	ნ. კირთაძე	
მისამართი		
ინდივიდუალური საცხოვრებელი სახლის პროექტი. ქალაქ თბილისში, ბაგებგის საბჭოო უბანი		
შ.პ.ს. "რიალ გრუპ"		
მასშტაბი	1:100	მასალის ხარჯი არსებული.კორექტირებული
თარიღი	2026	
სტადია	ფურცელი	ფურცლები
პრ	149	

კონსტრუქციების განლაგების სამონტაჟო გეგმა: -3.10 ნიშნულზე. (არსებული)

ბლოკი: №4
-0.10=713.70

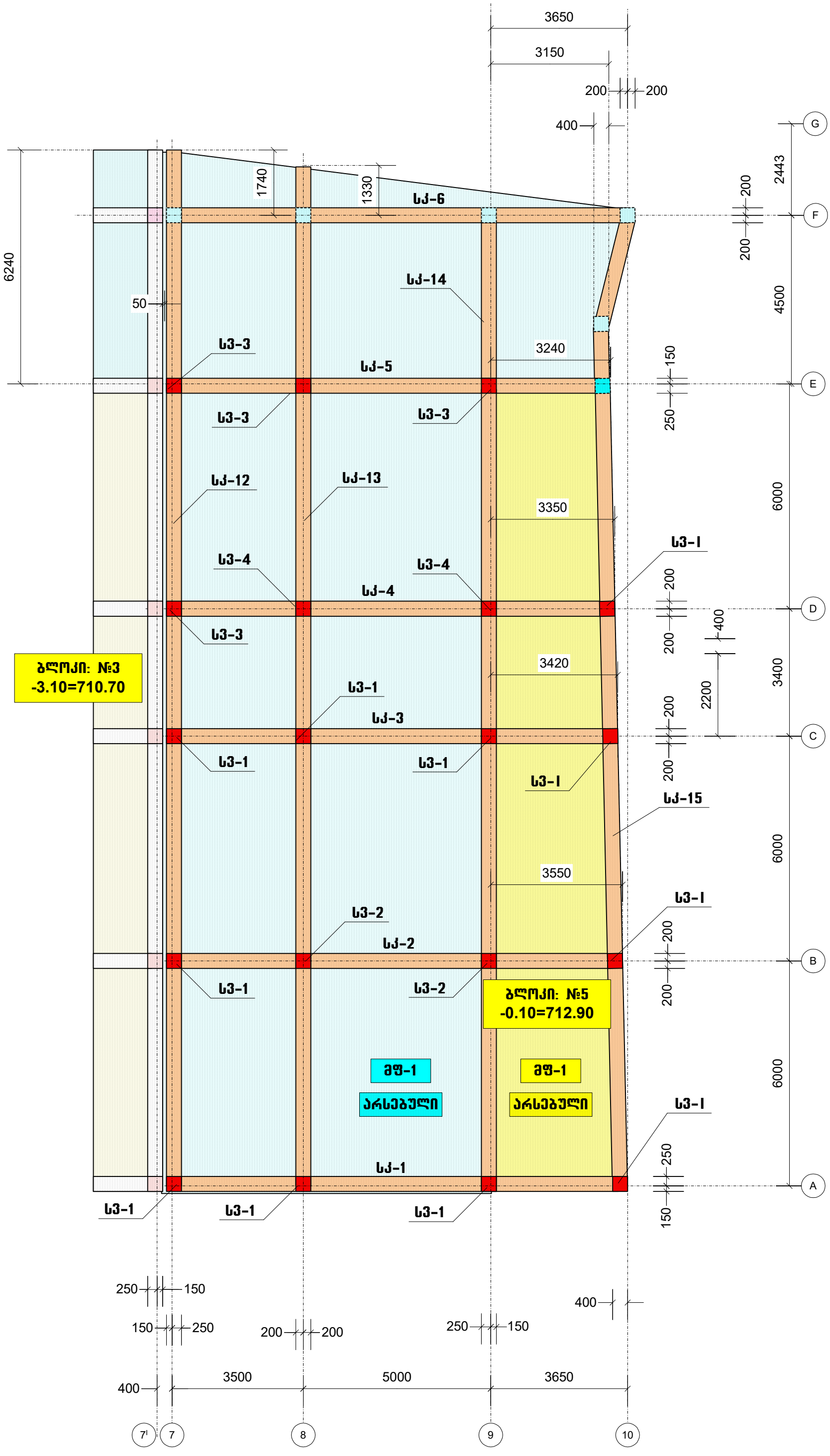

ბლოკი: №3
-3.10=710.70

ბლოკი: №5
-0.10=712.90

პროექტის სახელწოდება		
ინდივიდუალური საცხოვრებელი სახლის პროექტი, (კორექტირება) ქალაქ თბილისში, ბაგების სატყეო უბანი ს/კ (01.14.09.004.519)		
თანამდებობა	გვარი	ხელმოწერა
დირექტორი	გ. მძედლიშვილი	
არქიტექტორი	ე. ომანაძე	
კონსტრუქტორი	ნ. ქირთაძე	
მისამართი		
ინდივიდუალური საცხოვრებელი სახლის პროექტი, ქალაქ თბილისში, ბაგების სატყეო უბანი		
შ.პ.ს. "როიალ გრუფ"		
მასშტაბი	1:100	კონსტრუქციების განლაგების სამონტაჟო გეგმა: -3.10 ნიშნულზ. (არსებული)
თარიღი	2026	
სტადია	ფურცელი	ფურცლები
პრ	150	

კონსტრუქციების განლაგების სამონტაჟო გეგმა: -0.10 ნიშნულზე. (კორექტირებული)

ბლოკი: №4
-0.10=712.80

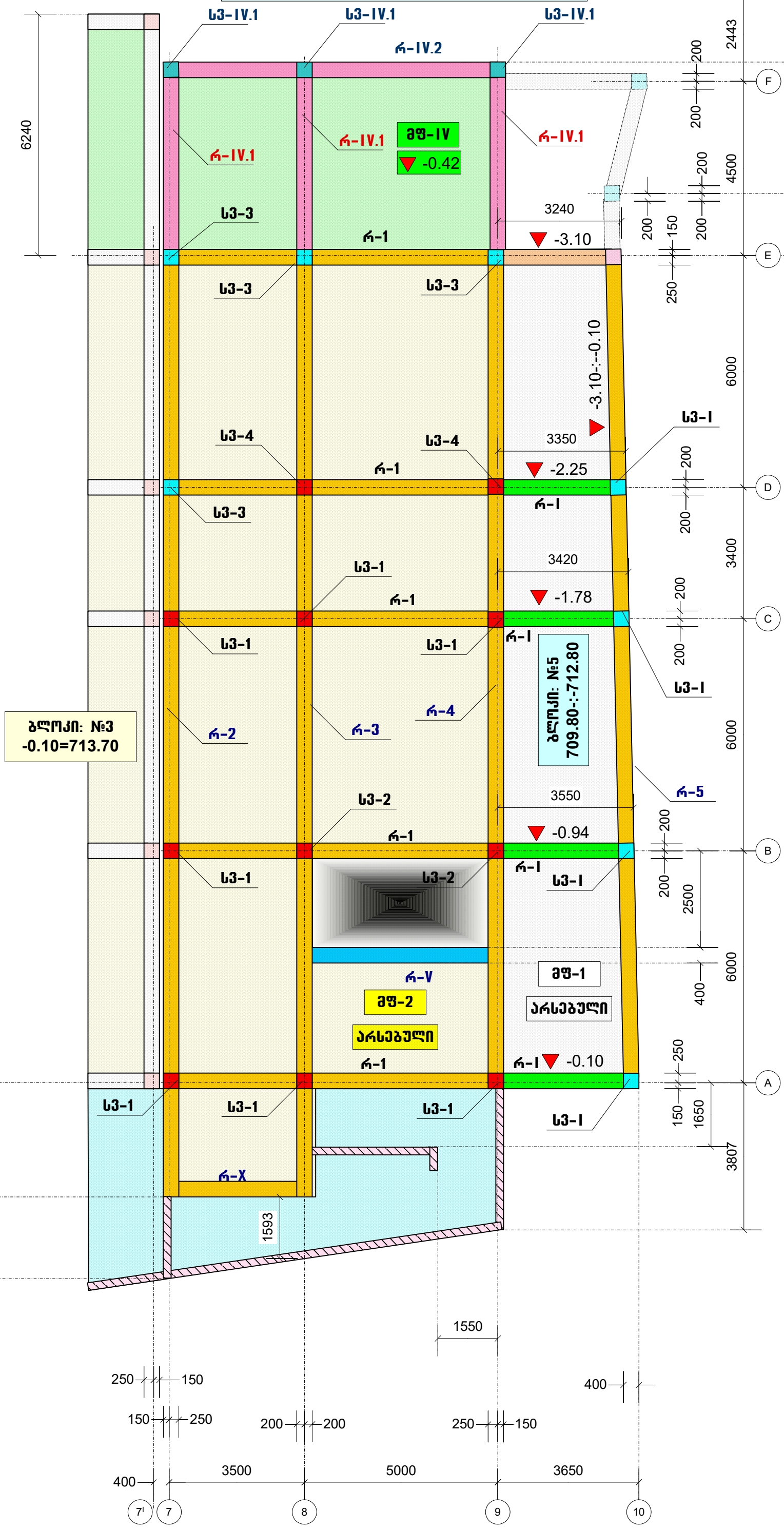

პროექტის სახელწოდება		
ინდივიდუალური საცხოვრებელი სახლის პროექტი, (კორექტირება) ქალაქ თბილისში, ბაგების საბყოო უბანი ს/კ (01.14.09.004.519)		
თანამდებობა	გვარი	ხელმოწერა
დირექტორი	გ. მჭედლიშვილი	
არქიტექტორი	ე. ომანაძე	
კონსტრუქტორი	ნ. კირთაძე	
მისამართი		
ინდივიდუალური საცხოვრებელი სახლის პროექტი, ქალაქ თბილისში, ბაგების საბყოო უბანი		
შ.პ.ს. "როიალ გრუფ"		
მასშტაბი	1:100	კონსტრუქციების განლაგების სამონტაჟო გეგმა: -0.10 ნიშნულზე. (კორექტირებული)
თარიღი	2026	
სტადია	ფურცელი	ფურცლები
პრ	151	

ბლოკი: №4
-0.10=712.80

კონსტრუქციების განლაგების სამონტაჟო გეგმა: 3.60 ნიშნულზე. (არსებული)

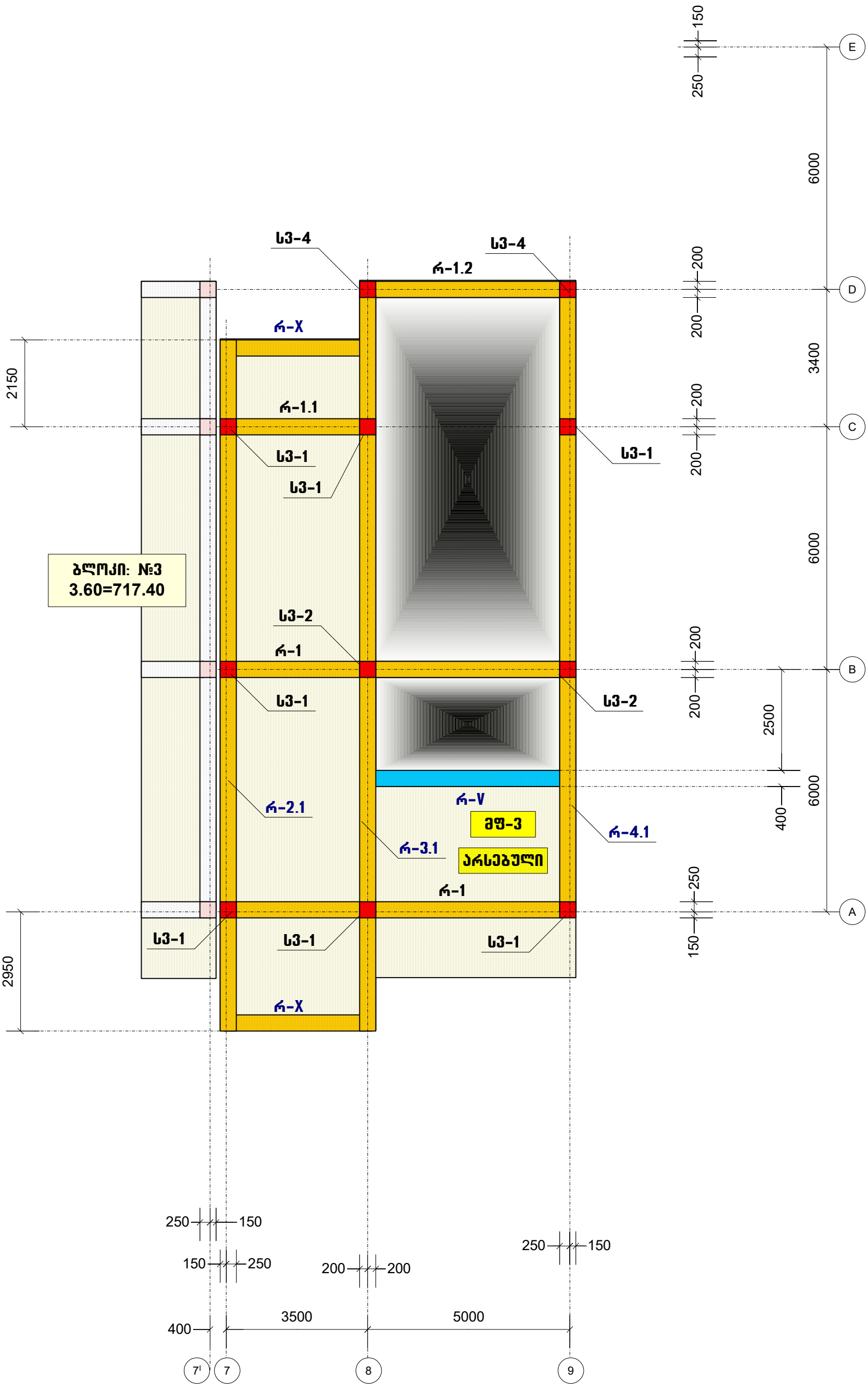

პროექტის სახელწოდება		
ინდივიდუალური საცხოვრებელი სახლის პროექტი, (კორექტირება) ქალაქ თბილისში, ბაგების საბყეო უბანი ს/კ (01.14.09.004.519)		
თანამდებობა	გვარი	ხელმოწერა
დირექტორი	გ. მჭედლიშვილი	
არქიტექტორი	ე. ომანაძე	
კონსტრუქტორი	ნ. კირთაძე	

მისამართი
ინდივიდუალური საცხოვრებელი სახლის პროექტი, ქალაქ თბილისში, ბაგების საბყეო უბანი
შ.პ.ს. "როიალ გრუფ"

მასშტაბი	1:100	კონსტრუქციების განლაგების სამონტაჟო გეგმა: 3.60 ნიშნულზ. (არსებული)
თარიღი	2026	

სტადია	ფურცელი	ფურცლები
პრ	152	

ბლოკი: №4
-0.10=712.80

კონსტრუქციების განლაგების სამონტაჟო გეგმა: 7.00 ნიშნულზე. (არსებული)

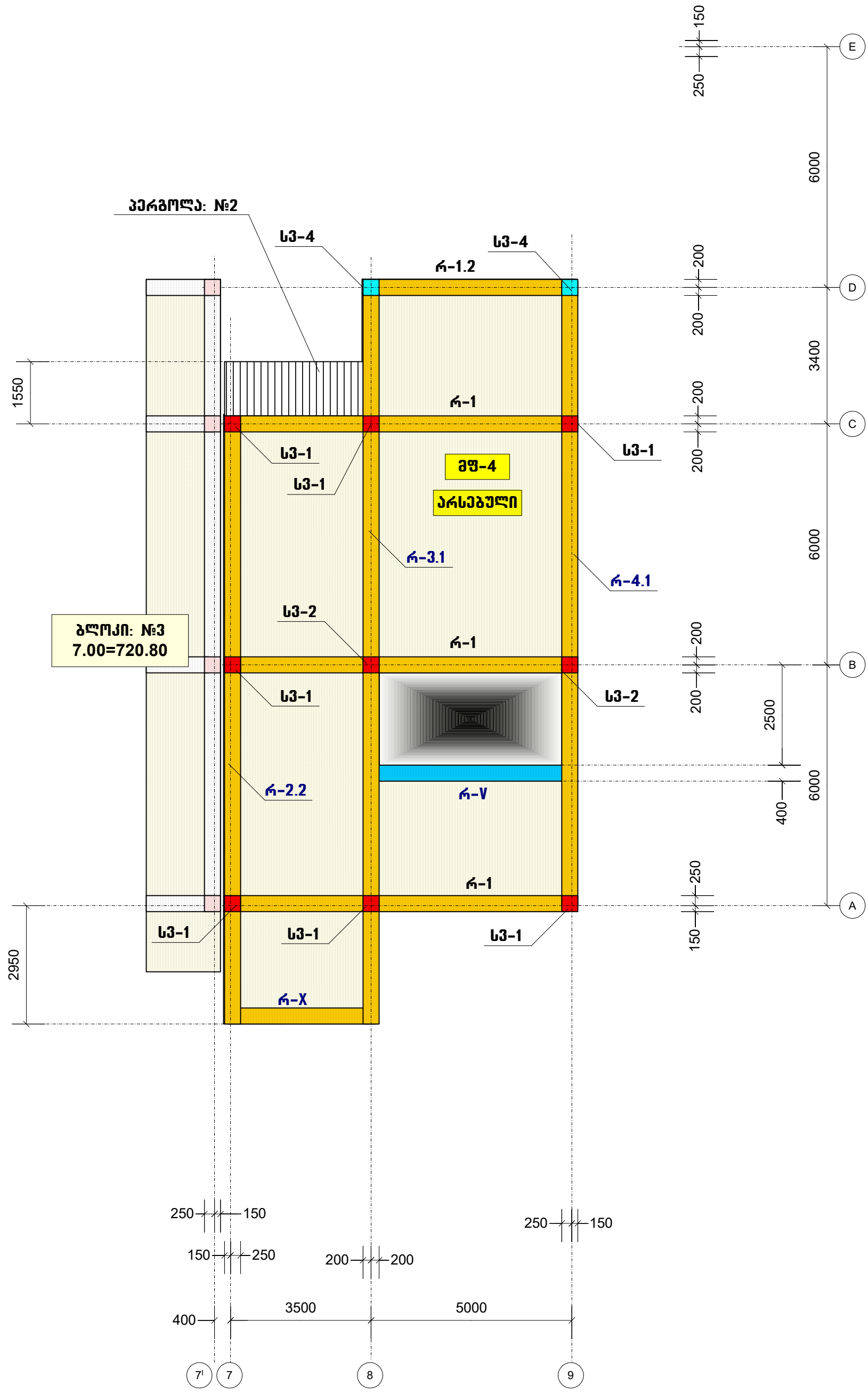

პროექტის სახელწოდება		
ინდივიდუალური საცხოვრებელი სახლის პროექტი. (კორექტირება) ქალაქ თბილისში, ბაგების საბჟეო უბანი ს/კ (01.14.09.004.519)		
თანამდებობა	გვარი	ხელმოწერა
დირექტორი	გ. მჭედლიშვილი	
არქიტექტორი	ე. ომანაძე	
კონსტრუქტორი	ნ. კირთაძე	

მისამართი
ინდივიდუალური საცხოვრებელი სახლის პროექტი. ქალაქ თბილისში, ბაგების საბჟეო უბანი
შ.პ.ს. "როიალ გრუფ"

მასშტაბი	1:100	კონსტრუქციების განლაგების სამონტაჟო გეგმა: 7.00 ნიშნულზ. (არსებული)
თარიღი	2026	

სტადია	ფურცელი	ფურცლები
პრ	153	

ბლოკი: №4
-0.10=712.80

კონსტრუქციების განლაგების სამონტაჟო გეგმა: 10.40 ნიშნულზე. (არსებული)

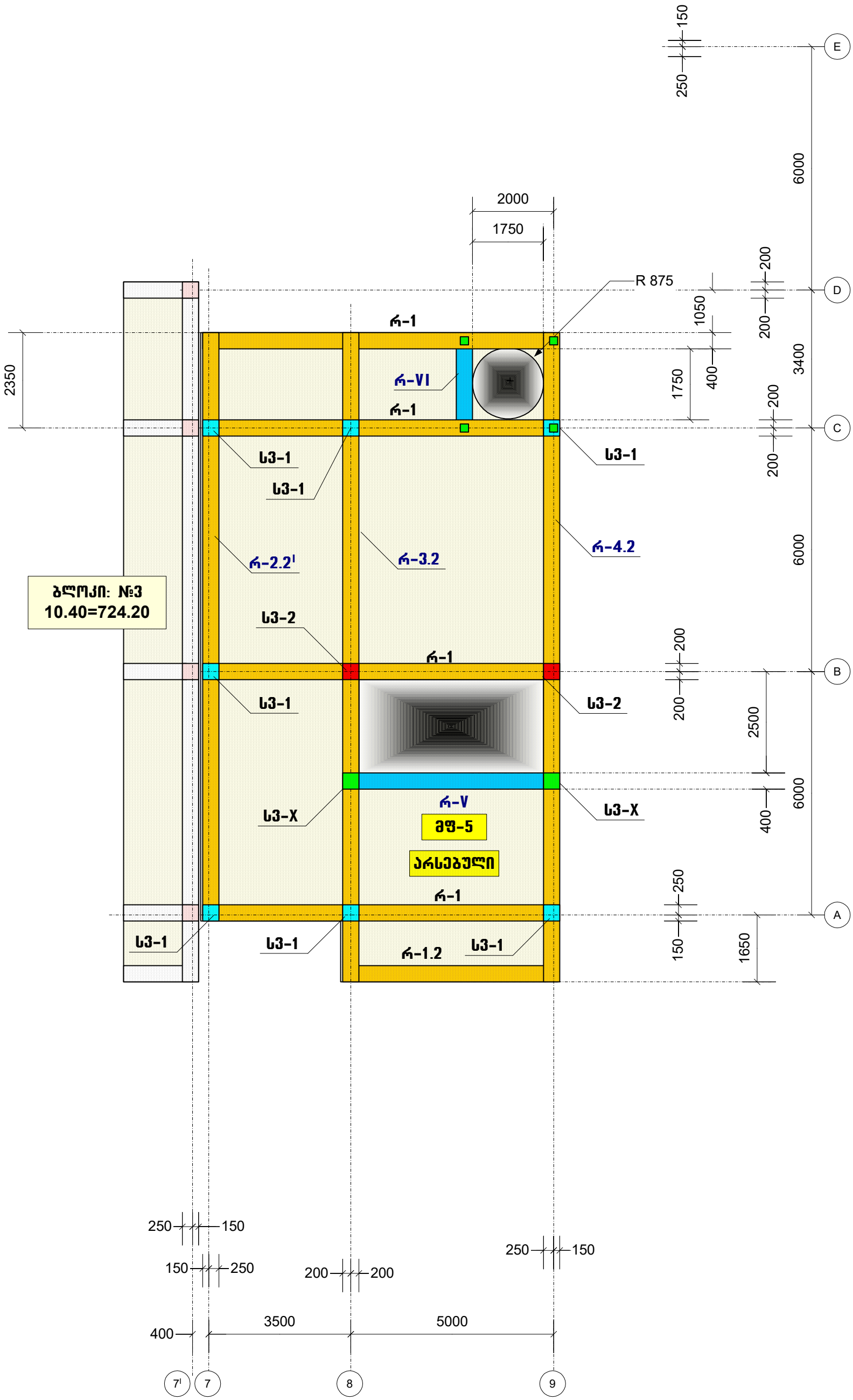

პროექტის სახელწოდება		
ინდივიდუალური საცხოვრებელი სახლის პროექტი. (კორექტირება) ქალაქ თბილისში, ბაგების საბჟეო უბანი ს/კ (01.14.09.004.519)		
თანამდებობა	გვარი	ხელმოწერა
დირექტორი	გ. მჟედლიშვილი	
არქიტექტორი	ე. ომანაძე	
კონსტრუქტორი	ნ. კირთაძე	

მისამართი
ინდივიდუალური საცხოვრებელი სახლის პროექტი, ქალაქ თბილისში, ბაგების საბჟეო უბანი
შ.პ.ს. "როიალ გრუფ"

მასშტაბი	1:100	კონსტრუქციების განლაგების სამონტაჟო გეგმა: 10.40 ნიშნულზ. (არსებული)
თარიღი	2026	

სტადია	ფურცელი	ფურცლები
პრ	154	

ბლოკი: №4
-0.10=712.80

კონსტრუქციების განლაგების სამონტაჟო გეგმა: 12.60 ნიშნულზე. (არსებული)

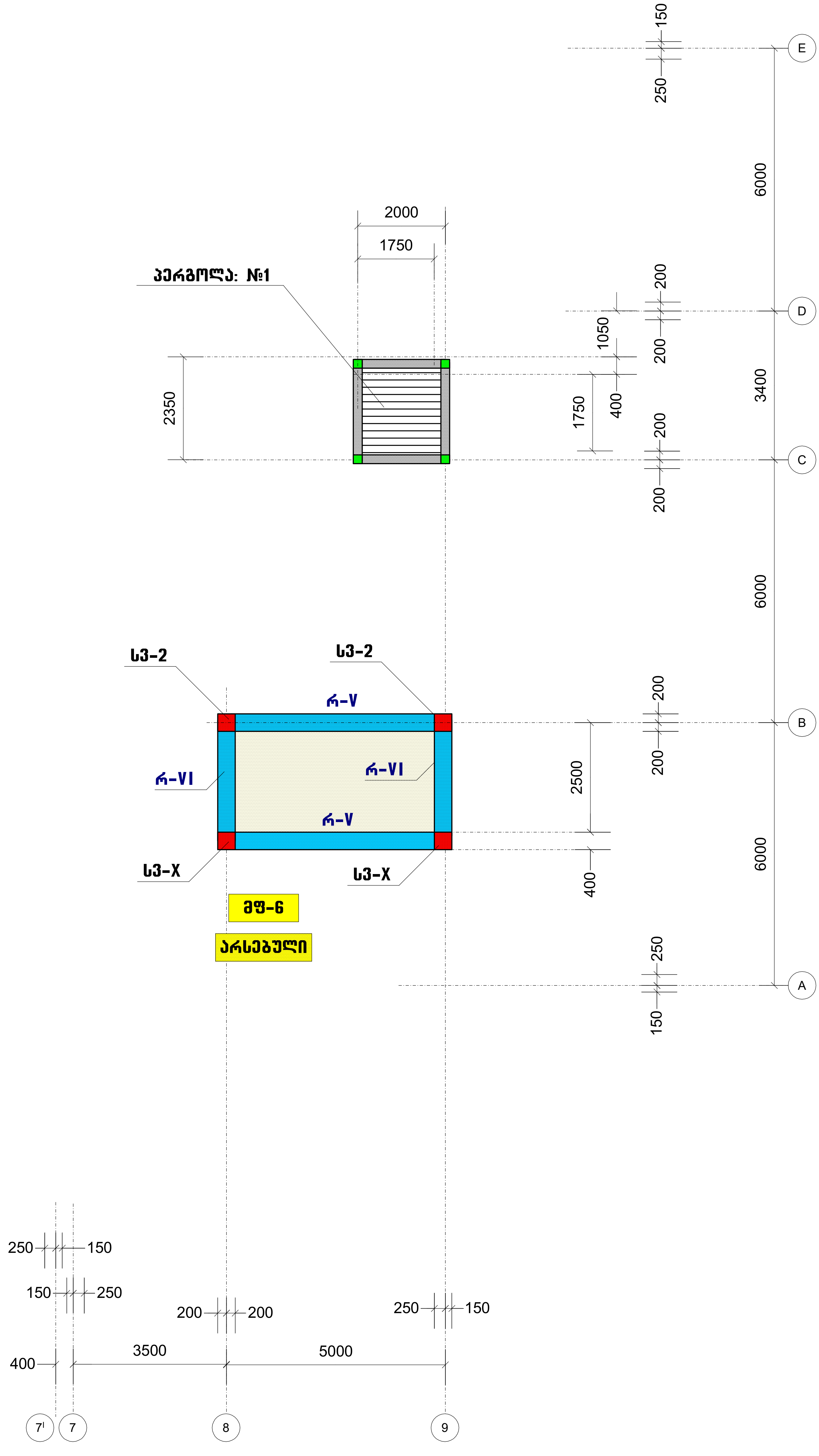

პროექტის სახელწოდება		
ინდივიდუალური საცხოვრებელი სახლის პროექტი, (კორექტირება) ქალაქ თბილისში, ბაგების სატყეო უბანი ს/კ (01.14.09.004.519)		
თანამდებობა	გვარი	ხელმოწერა
დირექტორი	გ. მჭედლიშვილი	
არქიტექტორი	ე. ომანაძე	
კონსტრუქტორი	ნ. კირთაძე	

მისამართი		
ინდივიდუალური საცხოვრებელი სახლის პროექტი, ქალაქ თბილისში, ბაგების სატყეო უბანი		
შ.პ.ს. "როიალ გროუფ"		
მასშტაბი	1:100	კონსტრუქციების განლაგების სამონტაჟო გეგმა: 12.60 ნიშნულზე. (არსებული)
თარიღი	2017	
სტადია	ფურცელი	ფურცლები
პრ	155	

კონსტრუქციების განლაგების სამონტაჟო სქემა: „A“ ღერძზე. (არსებული)

ბლოკი: №4
-0.10=712.80

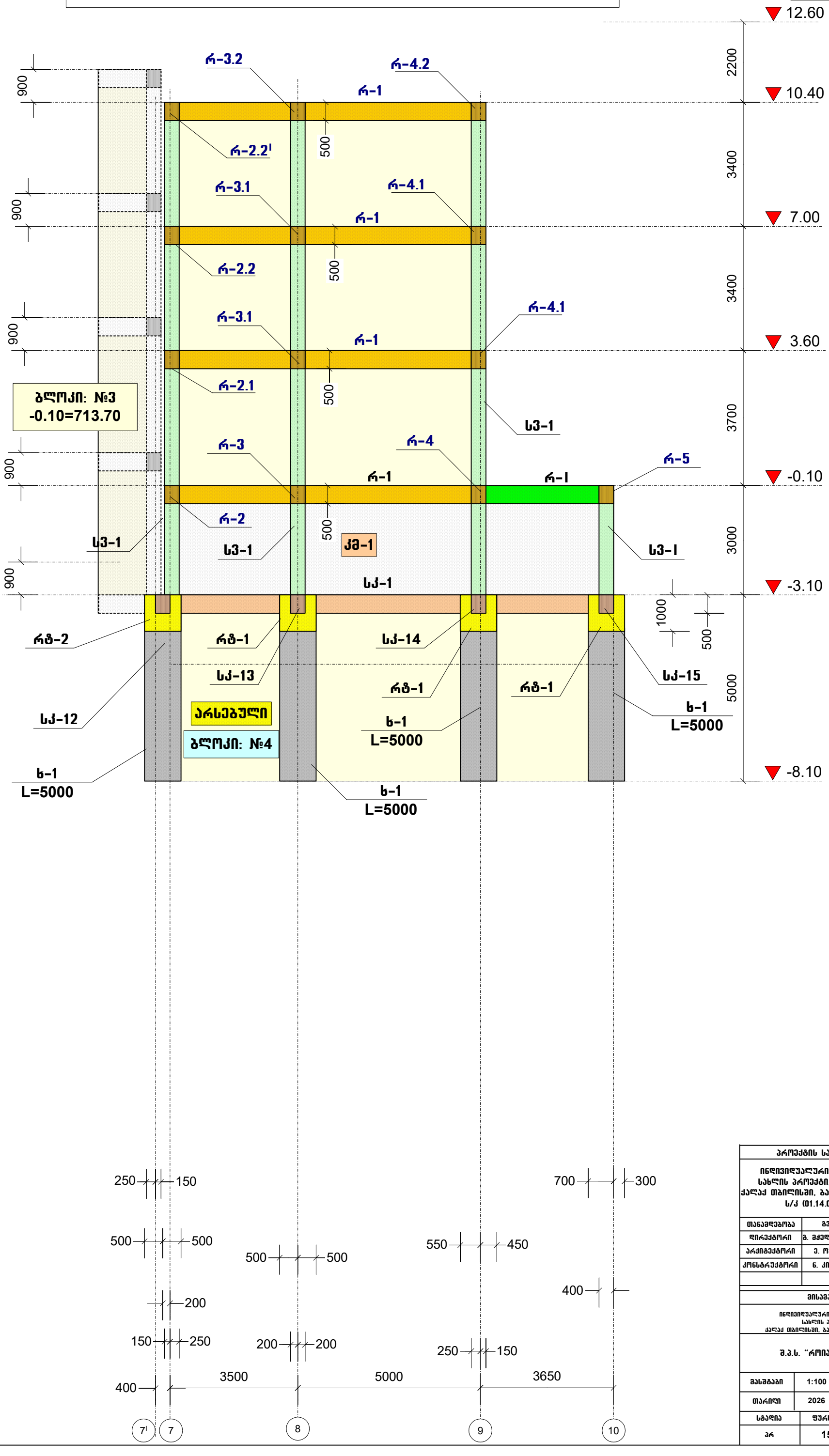

პროექტის სახელწოდება		
ინდივიდუალური საცხოვრებელი სახლის პროექტი. (კორექტირება) ქალაქ თბილისში, ბაგების საბჟეო უბანი ს/კ (01.14.09.004.519)		
თანამდებობა	გვარი	ხელმოწერა
დირექტორი	გ. მჭედლიშვილი	
არქიტექტორი	ე. ომანაძე	
კონსტრუქტორი	ნ. კირთაძე	
მისამართი		
ინდივიდუალური საცხოვრებელი სახლის პროექტი, ქალაქ თბილისში, ბაგების საბჟეო უბანი		
შ.პ.ს. “როიალ გრუპ“		
მასშტაბი	1:100	კონსტრუქციების განლაგების სამონტაჟო სქემა: „A“ ღერძზე. (არსებული)
თარიღი	2026	
სტადია	ფურცელი	ფურცლები
პრ	156	

კონსტრუქციების განლაგების სამონტაჟო სქემა: „B“ ღერძზე. (არსებული)

ბლოკი: №4
-0.10=712.80

ბლოკი: №3
-0.10=713.70

არსებული

ბლოკი: №4

რ-V	
რ-VI	
რ-3.2	
რ-4.2	
რ-1	
რ-2.2ˡ	
რ-3.1	
რ-4.1	
რ-2.2	
რ-2.1	
სპ3-2	
რ-3	
რ-4	
რ-5	
რ-I	
სპ3-1	
სპ3-I	
სპ-2	
რტ-2	
რტ-1	
სპ-14	
სპ-15	
სპ-13	
სპ-12	
ხ-3 L=7000	

12.65	
12.60	
10.40	
7.00	
3.60	
-0.10	
-0.94	
-3.10	
-10.10	

50	
2200	
900	
500	
3400	
900	
500	
3400	
900	
500	
3700	
900	
500	
840	
3000	
900	
1000	
500	
7000	

250	150
500	500
500	500
200	
150	250
200	200
250	150
400	
700	300
550	450
400	

3500	
5000	
3550	

7ˡ	
7	
8	
9	
10	

პროექტის სახელწოდება

ინდივიდუალური საცხოვრებელი სახლის პროექტი. (კორექტირება)
ქალაქ თბილისში, ბაგების საბჟეო უბანი
ს/კ (01.14.09.004.519)

თანამდებობა	გვარი	ხელმოწერა
დირექტორი	გ. მჭედლიშვილი	
არქიტექტორი	ე. ომანაძე	
კონსტრუქტორი	ნ. კირთაძე	

მისამართი

ინდივიდუალური საცხოვრებელი სახლის პროექტი,
ქალაქ თბილისში, ბაგების საბჟეო უბანი

შ.პ.ს. “როიალ გრუფ“

მასშტაბი	1:100	კონსტრუქციების განლაგების სამონტაჟო სქემა: „B“ ღერძზე. (არსებული)
თარიღი	2026	

სტადია	ფურცელი	ფურცლები
პრ	157	

კონსტრუქციების განლაგების სამონტაჟო სქემა: „C“ ღერძზე. (არსებული)

ბლოკი: №4
-0.10=712.80

პერგოლა: №1

ბლოკი: №3
-0.10=713.70

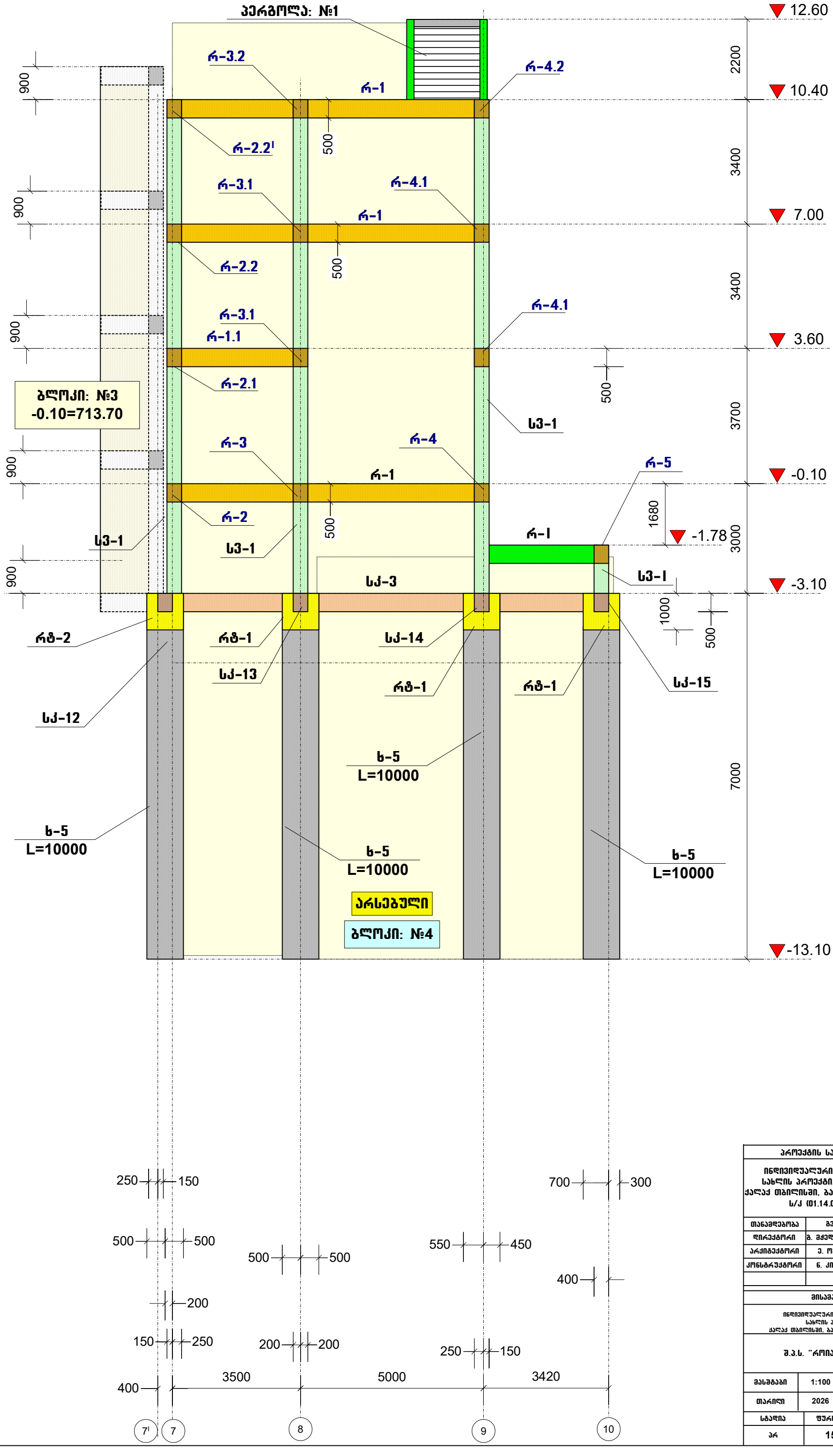

პროექტის სახელწოდება		
ინდივიდუალური საცხოვრებელი სახლის პროექტი. (კორექტირება) ქალაქ თბილისში, ბაგების საბჭოო უბანი ს/კ (01.14.09.004.519)		
თანამდებობა	გვარი	ხელმოწერა
დირექტორი	გ. მჭედლიშვილი	
არქიტექტორი	ე. ომანაძე	
კონსტრუქტორი	ნ. კირთაძე	

მისამართი
ინდივიდუალური საცხოვრებელი სახლის პროექტი, ქალაქ თბილისში, ბაგების საბჭოო უბანი
შ.პ.ს. "როიალ გრუფ"

მასშტაბი	1:100	კონსტრუქციების განლაგების სამონტაჟო სქემა: „C“ ღერძზე. (არსებული)
თარიღი	2026	

სტადია	ფურცელი	ფურცლები
პრ	158	

კონსტრუქციების განლაგების სამონტაჟო სქემა: „D“ ღერძზე. (არსებული)

ბლოკი: №4
-0.10=712.80

ბლოკი: №3
-0.10=713.70

12.60
10.40
7.00
3.60
-0.10
-2.25
-3.10
-16.10

2200
3400
3400
3700
3000
13000

900
900
900
900
500
500
2150
1000
500

რ-3.1
რ-1.2
რ-4.1
რ-3.1
რ-1.2
რ-4.1
რ-3
რ-4
რ-1
რ-2
რ-5
რ-I
სვ-4
სვ-3
სვ-4
სვ-I
სკ-4
რტ-2
რტ-1
სკ-14
სკ-13
რტ-1
რტ-1
სკ-15
სკ-12
ხ-9
L=13000
ხ-9
L=13000
ხ-9
L=13000
ხ-9
L=13000

არსებული

ბლოკი: №4

250 150
500 500
500 500
200
150 250
200 200
400
3500
5000
700 300
550 450
400
250 150
3350

7I 7 8 9 10

პროექტის სახელწოდება		
ინდივიდუალური საცხოვრებელი სახლის პროექტი. (კორექტირება) ქალაქ თბილისში, ბაგების საბჟეო უბანი ს/კ (01.14.09.004.519)		
თანამდებობა	გვარი	ხელმოწერა
დირექტორი	გ. მჭედლიშვილი	
არქიტექტორი	ე. ომანაძე	
კონსტრუქტორი	ნ. კირთაძე	

მისამართი
ინდივიდუალური საცხოვრებელი სახლის პროექტი, ქალაქ თბილისში, ბაგების საბჟეო უბანი
შ.პ.ს. “როიალ გრუფ“

მასშტაბი	1:100	კონსტრუქციების განლაგების სამონტაჟო სქემა: „D“ ღერძზე. (არსებული)
თარიღი	2026	

სტადია	ფურცელი	ფურცლები
პრ	159	

კონსტრუქციების განლაგების სამონტაჟო სქემა: „E“ ღერძზე. (არსებული)

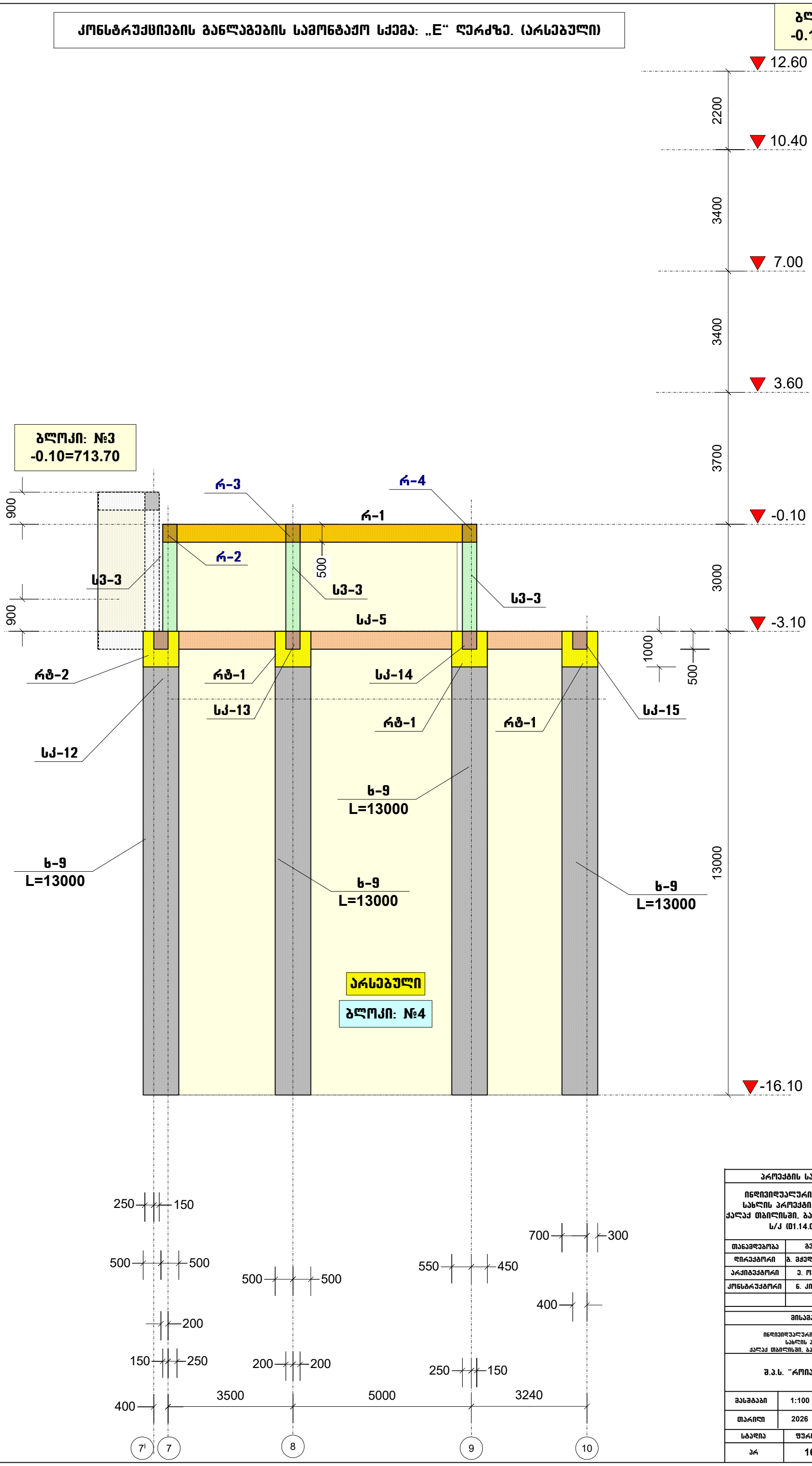

პროექტის სახელწოდება		
ინდივიდუალური საცხოვრებელი სახლის პროექტი, (კორექტირება) ქალაქ თბილისში, ბაგების საბჟეო უბანი ს/კ (01.14.09.004.519)		
თანამდებობა	გვარი	ხელმოწერა
დირექტორი	გ. მჭედლიშვილი	
არქიტექტორი	ე. ომანაძე	
კონსტრუქტორი	ნ. კირთაძე	

მისამართი
ინდივიდუალური საცხოვრებელი სახლის პროექტი, ქალაქ თბილისში, ბაგების საბჟეო უბანი
შ.პ.ს. “როიალ გრუფ“

მასშტაბი	1:100	კონსტრუქციების განლაგების სამონტაჟო სქემა: „E“ ღერძზე. (არსებული)
თარიღი	2026	

სტადია	ფურცელი	ფურცლები
პრ	160	

კონსტრუქციების განლაგების სამონტაჟო სქემა: „F“ ღერძზე (კორექტირებული)

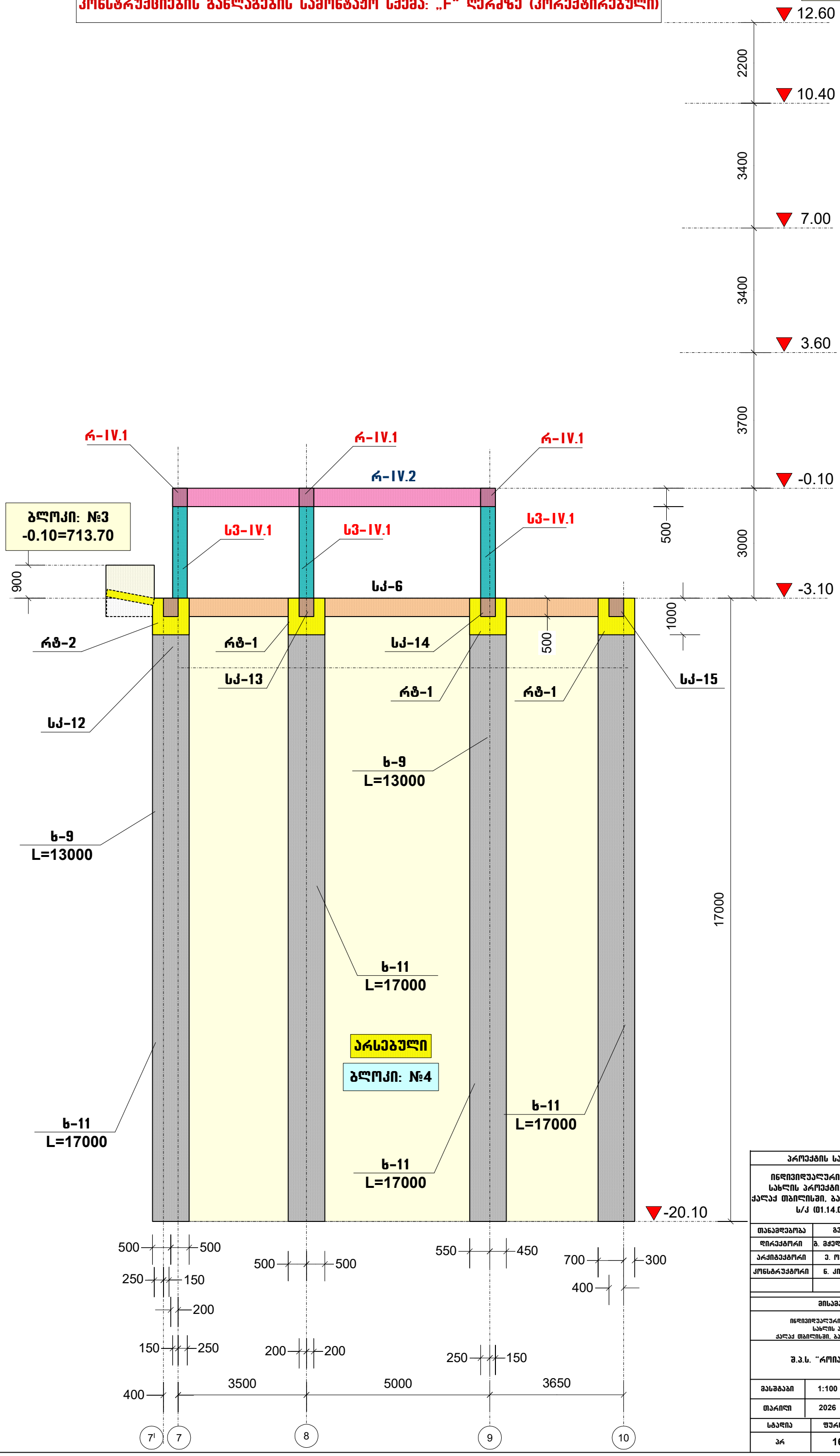

პროექტის სახელწოდება		
ინდივიდუალური საცხოვრებელი სახლის პროექტი. (კორექტირება) ქალაქ თბილისში, ბაგების საბჭოს უბანი ს/კ (01.14.09.004.519)		
თანამდებობა	გვარი	ხელმოწერა
დირექტორი	გ. მჟედლიშვილი	
არქიტექტორი	ე. ომანაძე	
კონსტრუქტორი	ნ. კირთაძე	

მისამართი
ინდივიდუალური საცხოვრებელი სახლის პროექტი, ქალაქ თბილისში, ბაგების საბჭოს უბანი
შ.პ.ს. “როიალ გრუფ“

მასშტაბი	1:100	კონსტრუქციების განლაგების სამონტაჟო სქემა: „ა“ ღერძზე (კორექტირებული)
თარიღი	2026	

სტადია	ფურცელი	ფურცლები
პრ	161	

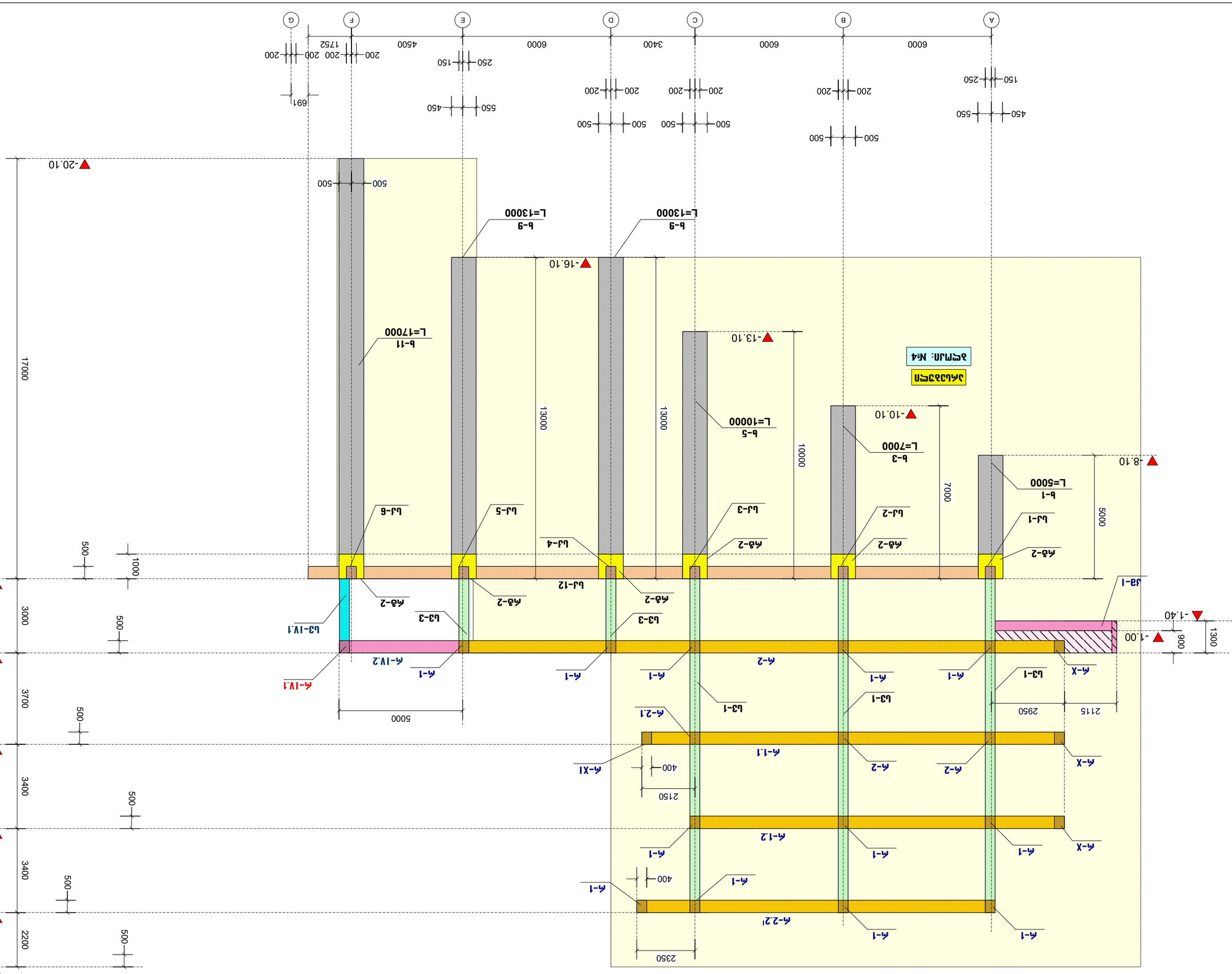
A
B
C
D
E
F
G
6000
6000
3400
6000
4500
1752
200
200
200
691
250
150
550
450
200
200
200
200
500
500
500
500
150
250
450
550
200
200
500
500
-20.10
-16.10
-13.10
-10.10
-8.10
-3.10
-0.10
3.60
7.00
10.40
12.60
-1.40
-1.00
17000
13000
13000
10000
7000
5000
1300
900
1000
3000
500
3700
3400
3400
2200
500
500
500
500

ՀԱՄԱՐԱԿԱՆ ԿԱՌՈՒՑՎԱԾՔԱՅԻՆ ՀԱՏԱԿԱԳԾԵՐ

ՀԱՄԱՐԱԿԱՆ ԿԱՌՈՒՑՎԱԾՔԱՅԻՆ ՀԱՏԱԿԱԳԾԵՐ (ՀԱՅԿԱԿԱՆ ՀԱՄԱԿԱՐԳԵՐ)
ՀԱՄԱՐԱԿԱՆ ԿԱՌՈՒՑՎԱԾՔԱՅԻՆ ՀԱՏԱԿԱԳԾԵՐ ՀԱՅԿԱԿԱՆ ՀԱՄԱԿԱՐԳԵՐ
ՀՀ (01.14.09.004.519)

ՄԱՍՆԱԳԻՏԱԿԱՆ	ԱՆՈՒՆ	ԱԶԳԱՆՈՒՆ
ԳԼԽԱՎՈՐ ՃԱՐՏԱՐԱՊԵՏ	Ա. ՀԱՅՐԱՊԵՏՅԱՆ	
ՀԱՄԱՐԱԿԱՆ ՀԱՍԿԱՑՈՂ	Հ. ՄԱՆՈՒԿՅԱՆ	
ՀԱՄԱՐԱԿԱՆ ՀԱՍԿԱՑՈՂ	Ա. ՊԱՐՍԵՂՈՎ	
ՀԱՄԱՐԱԿԱՆ ՀԱՍԿԱՑՈՂ	Ա. ՄԱՆՈՒԿՅԱՆ	
ՀԱՄԱՐԱԿԱՆ ՀԱՍԿԱՑՈՂ	Ա. ՄԱՆՈՒԿՅԱՆ	

ՀՀ ԱՐԱՐԱՏԻ ՄԱՐԶԻ ԱՐՏԱՇԱՏ ՀԱՄԱՅՆՔԻ ՀԱՐԱՎԱՅԻՆ ՀԱՏՎԱԾՈՒՄ ԱՎՏՈՄՈԲԻԼԱՅԻՆ ՃԱՆԱՊԱՐՀԻ ԵՎ ՀԵՏԻԱՆՈՏԱՅԻՆ ԱՆՑՈՒՄՆԵՐԻ ԿԱՌՈՒՑՄԱՆ ԱՇԽԱՏԱՆՔՆԵՐ

ՀԱՄԱՐԱԿԱՆ ԿԱՌՈՒՑՎԱԾՔԱՅԻՆ ՀԱՏԱԿԱԳԾԵՐ

ԱՇԽԱՏԱՆՔԱՅԻՆ ՆԱԽԱԳԻԾ	1:100	ՀՀՀ

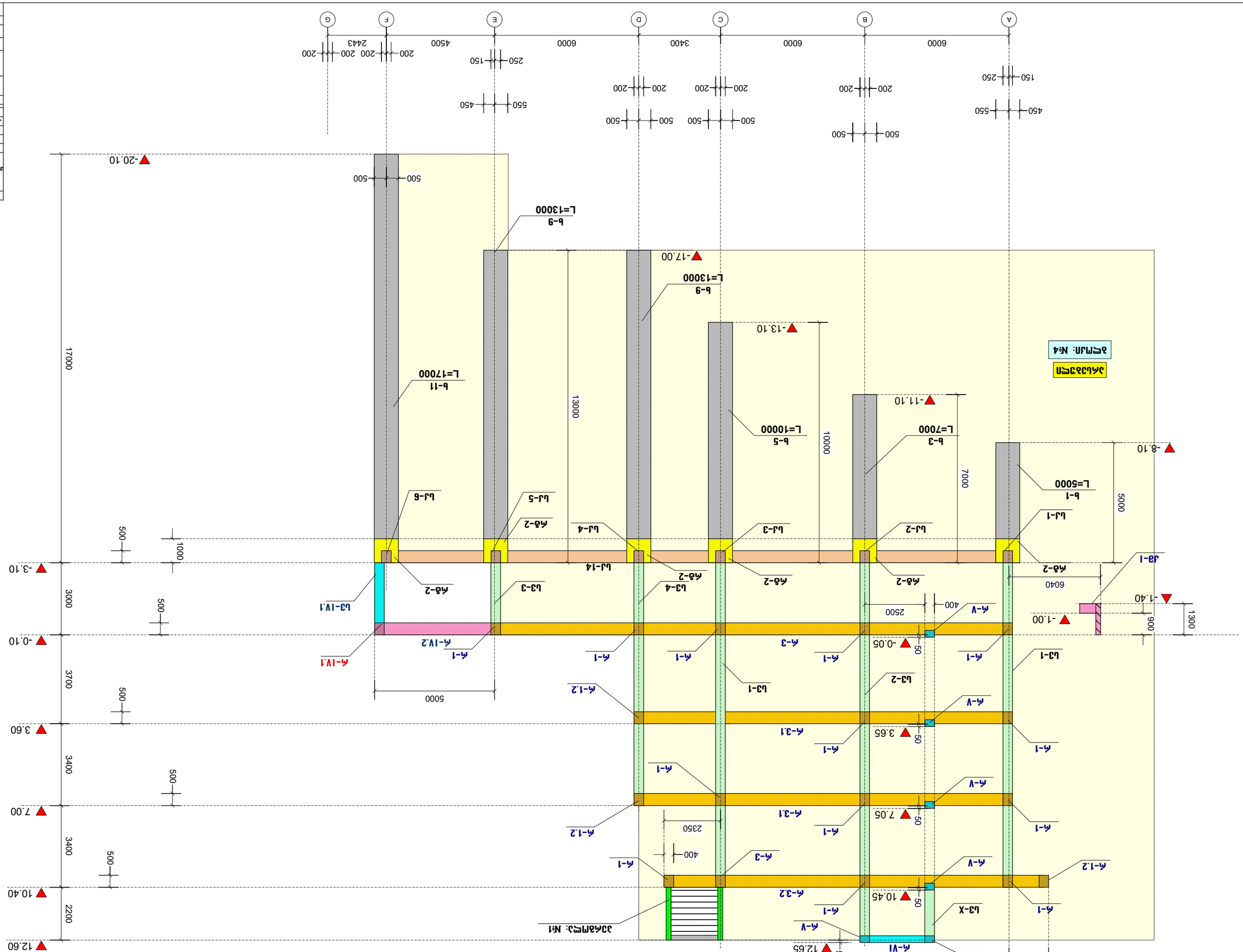
A
B
C
D
E
F
G
6000
6000
3400
6000
4500
2443
200
500
500
500
500
500
500
200
200
200
200
200
200
200
200
200
200
200
250
150
550
450
150
250
450
550
-20.10
-17.00
-13.10
-11.10
-8.10
-3.10
-0.10
3.60
7.00
10.40
12.60
17000
13000
10000
7000
5000
3000
3700
3400
3400
2200
500
500
500
500
500
1000
Ь-9
L=13000
Ь-9
L=13000
Ь-11
L=17000
Ь-5
L=10000
Ь-3
L=7000
Ь-1
L=5000
Ь-1
Ь-2
Ь-3
Ь-4
Ь-5
Ь-6
Ь-14
Ь-X
Ь-V1
Ь-V2
Ь-1V.1
Ь-1V.2
Ь-1V.1
Ь-1.2
Ь-3.1
Ь-3.2
Ь-V

ბლოკი: №4
-0.10=713.70

კონსტრუქციების განლაგების სამონტაჟო სქემა: „10“ ღერძზე. (არსებული)

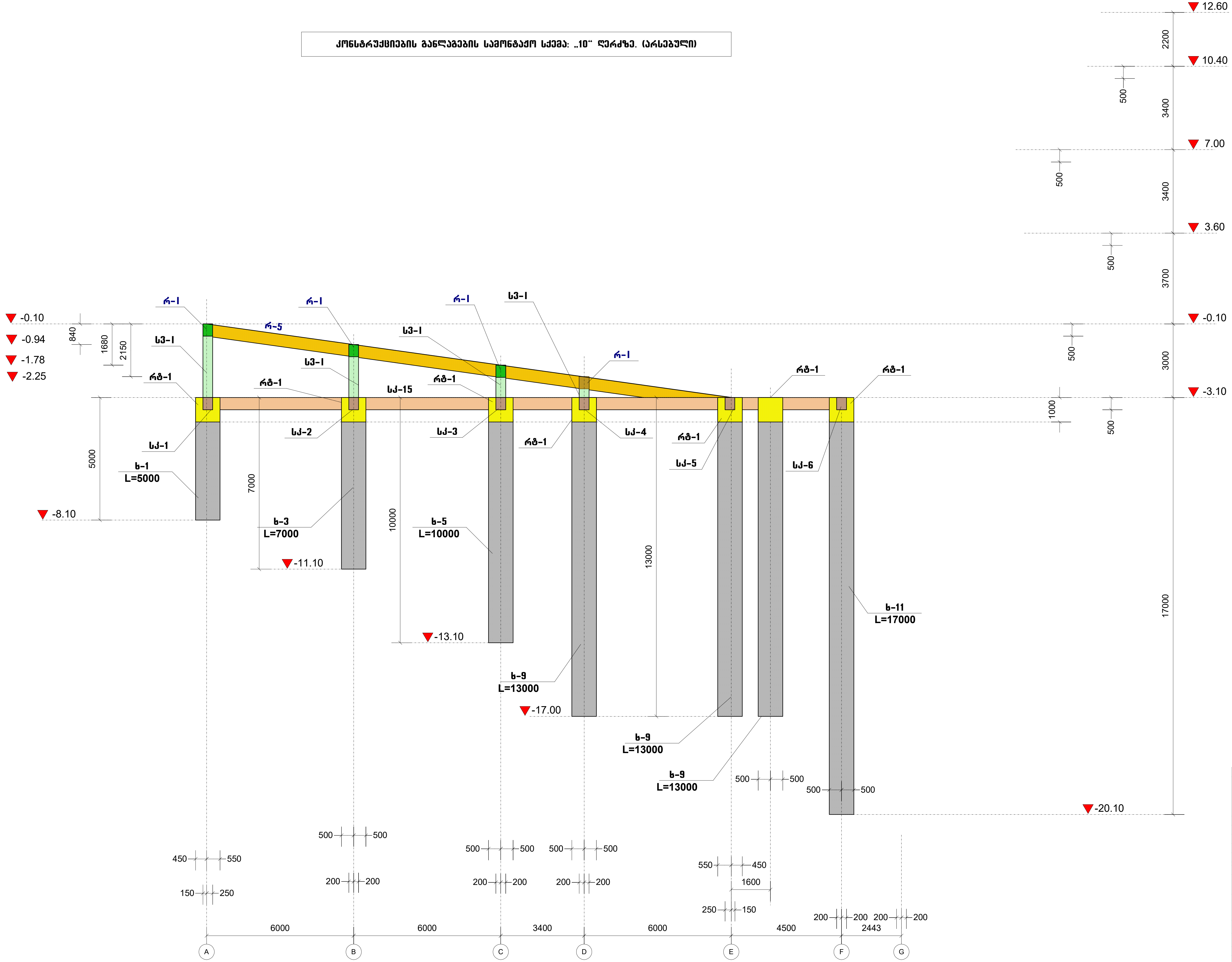

პროექტის სახელწოდება		
ინდივიდუალური საცხოვრებელი სახლის პროექტი, (კორექტირება) ქალაქ თბილისში, ბაგების სატყეო უბანი ს/კ (01.14.09.004.519)		
თანამდებობა	გვარი	ხელმოწერა
დირექტორი	გ. მჭედლიშვილი	
არქიტექტორი	ე. ომანაძე	
კონსტრუქტორი	ნ. კირთაძე	
მისამართი		
ინდივიდუალური საცხოვრებელი სახლის პროექტი, ქალაქ თბილისში, ბაგების სატყეო უბანი		
კონსტრუქციების განლაგების სამონტაჟო სქემა: „10“ ღერძზე		
მასშტაბი	1:100	კონსტრუქციების განლაგების სამონტაჟო სქემა: „10“ ღერძზე. (არსებული)
თარიღი	2026	
სტადია	ფურცელი	ფურცლები
პრ	165	

არსებული

ბლოკი: №4
-0.10=712.80

სვეტებში საკიდების განლაგების სამონტაჟო სქემა

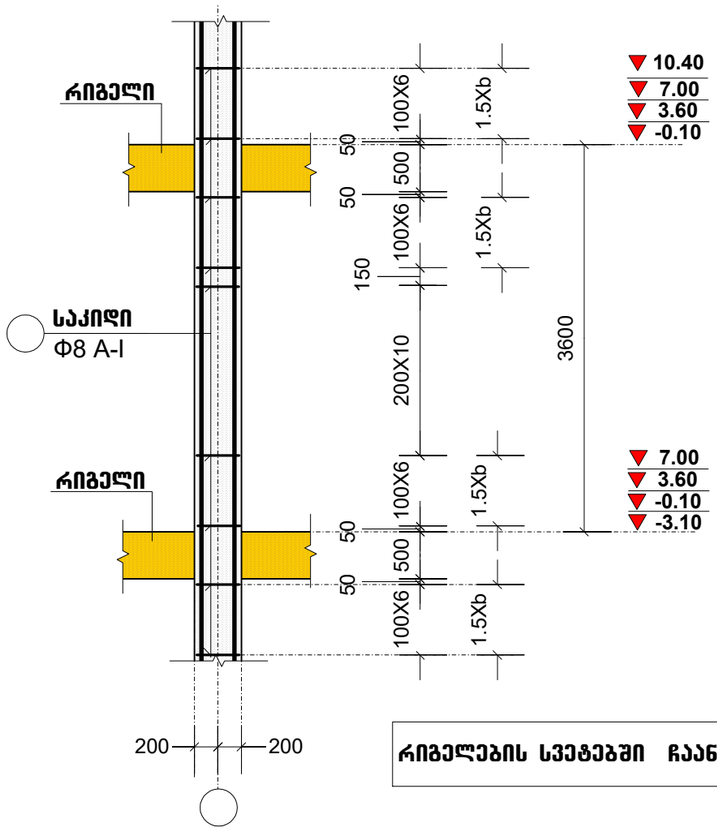

რიგელებში საკიდების განლაგების სამონტაჟო სქემა

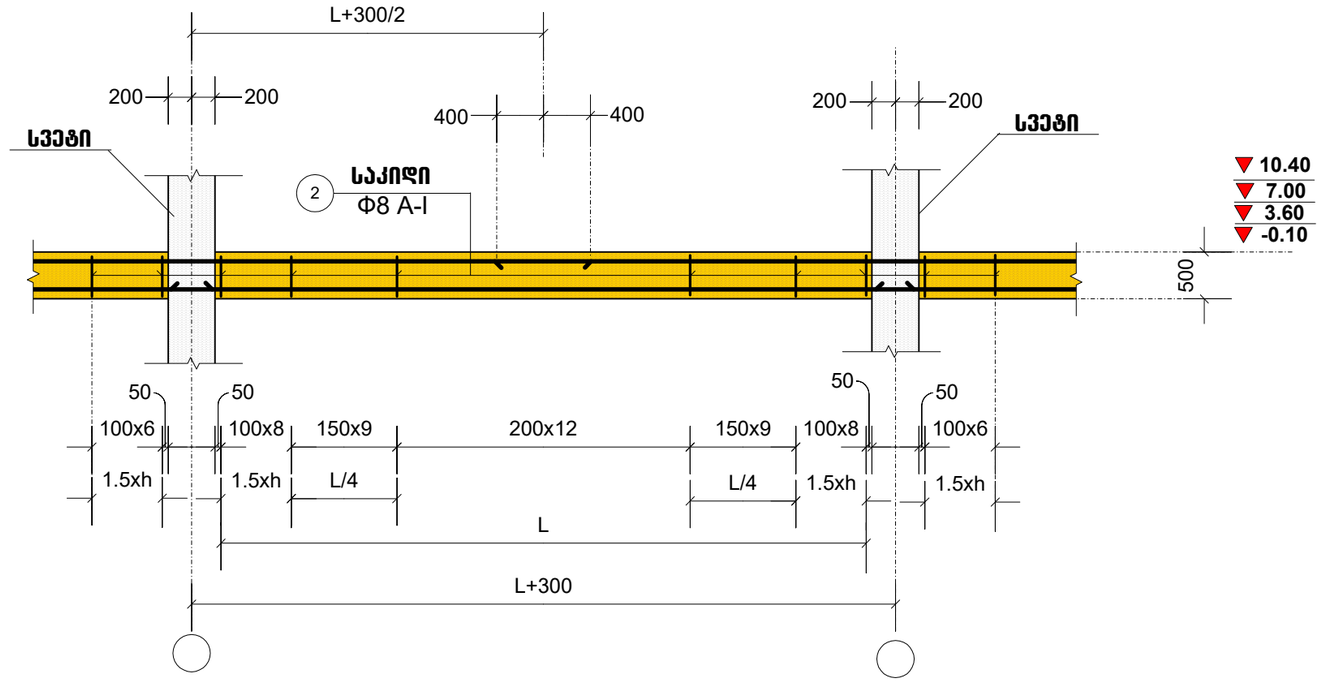

რიგელების სვეტებში ჩაანკერების სამონტაჟო სქემა

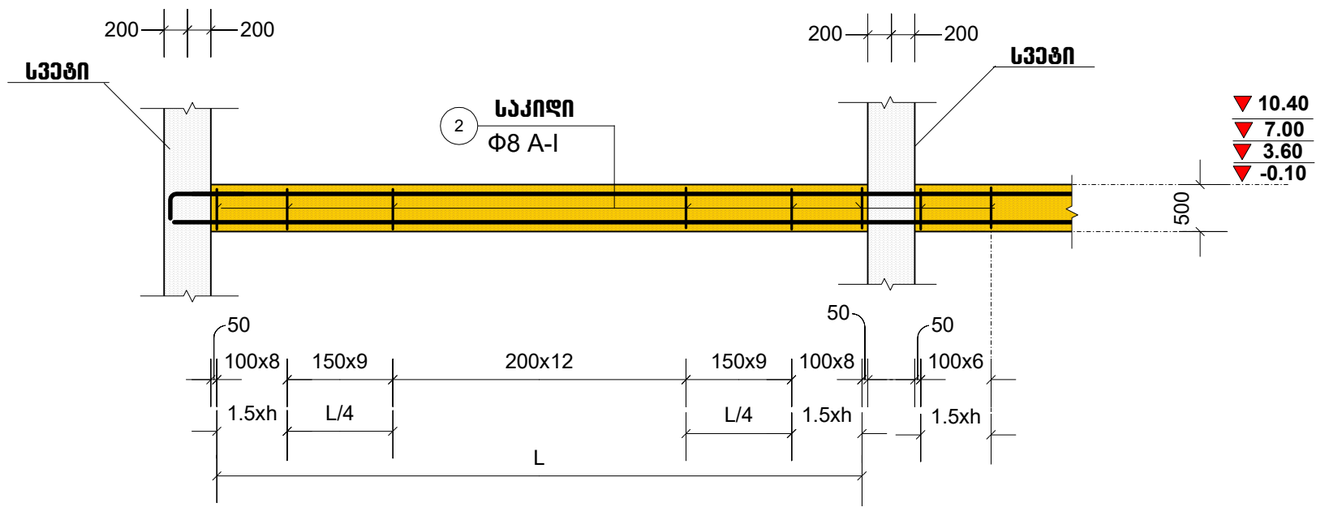

პროექტის სახელწოდება		
ინდივიდუალური საცხოვრებელი სახლის პროექტი. (კორექტირება) ქალაქ თბილისში, ბაგების საბჟუო უბანი ს/ქ (01.14.09.004.519)		
თანამდებობა	გვარი	ხელმოწერა
დირექტორი	გ. მჭედლიშვილი	
არქიტექტორი	ე. ომანაძე	
კონსტრუქტორი	ნ. კირთაძე	
მისამართი		
ინდივიდუალური საცხოვრებელი სახლის პროექტი. ქალაქ თბილისში, ბაგების საბჟუო უბანი		
შ.პ.ს. "როიალ გრუპ"		
მასშტაბი	1:50	სვეტებში და რიგელებში საკიდების განლაგების სამონტაჟო სქემა (არსებული)
თარიღი	2026	
ალბომი	ფურცელი	ფურცლები
პრ	166	

ბლოკი: №4
-0.10=712.80

არსებული

სვეტი: სვ-1

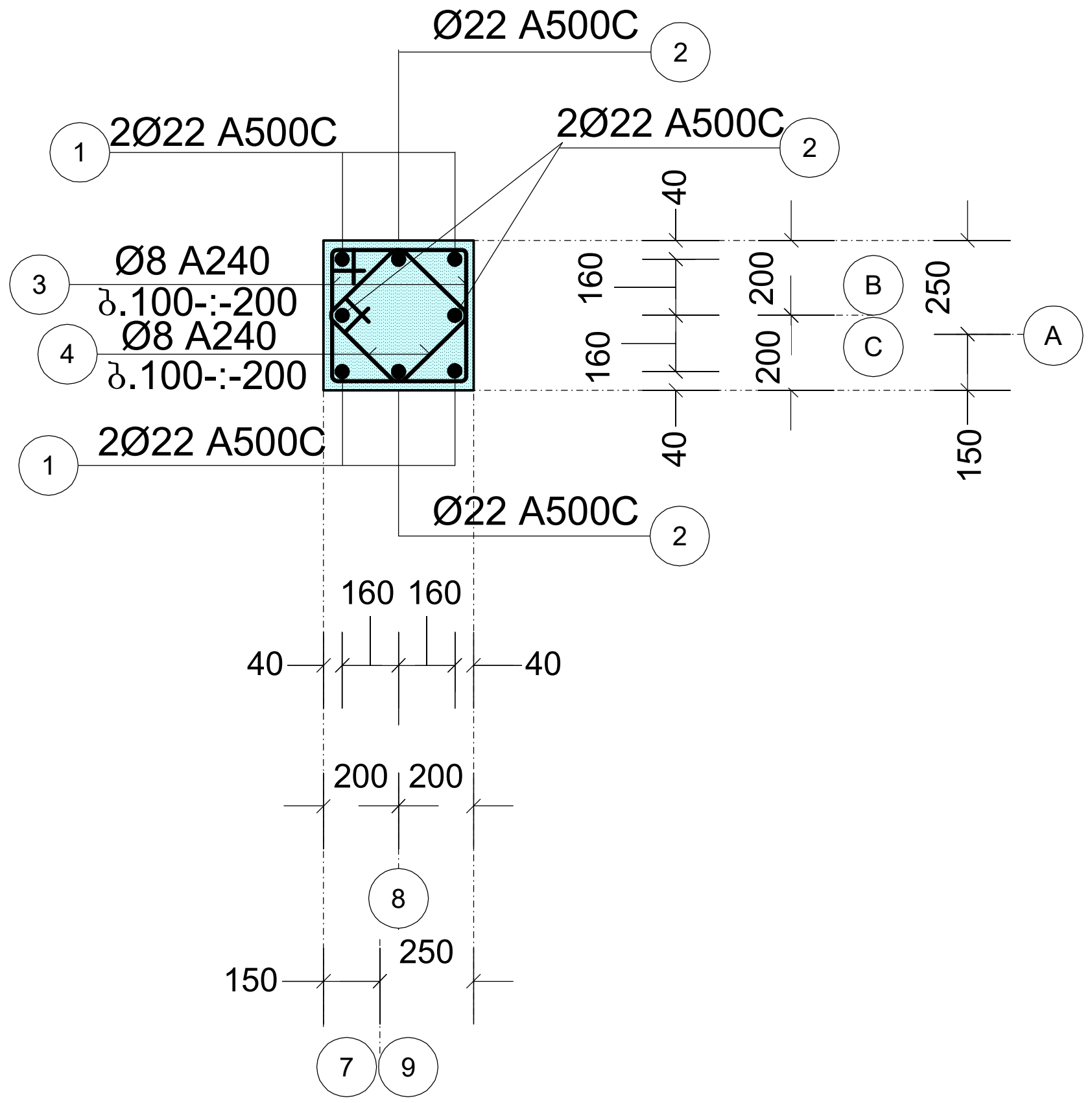

სვეტი: სვ-2

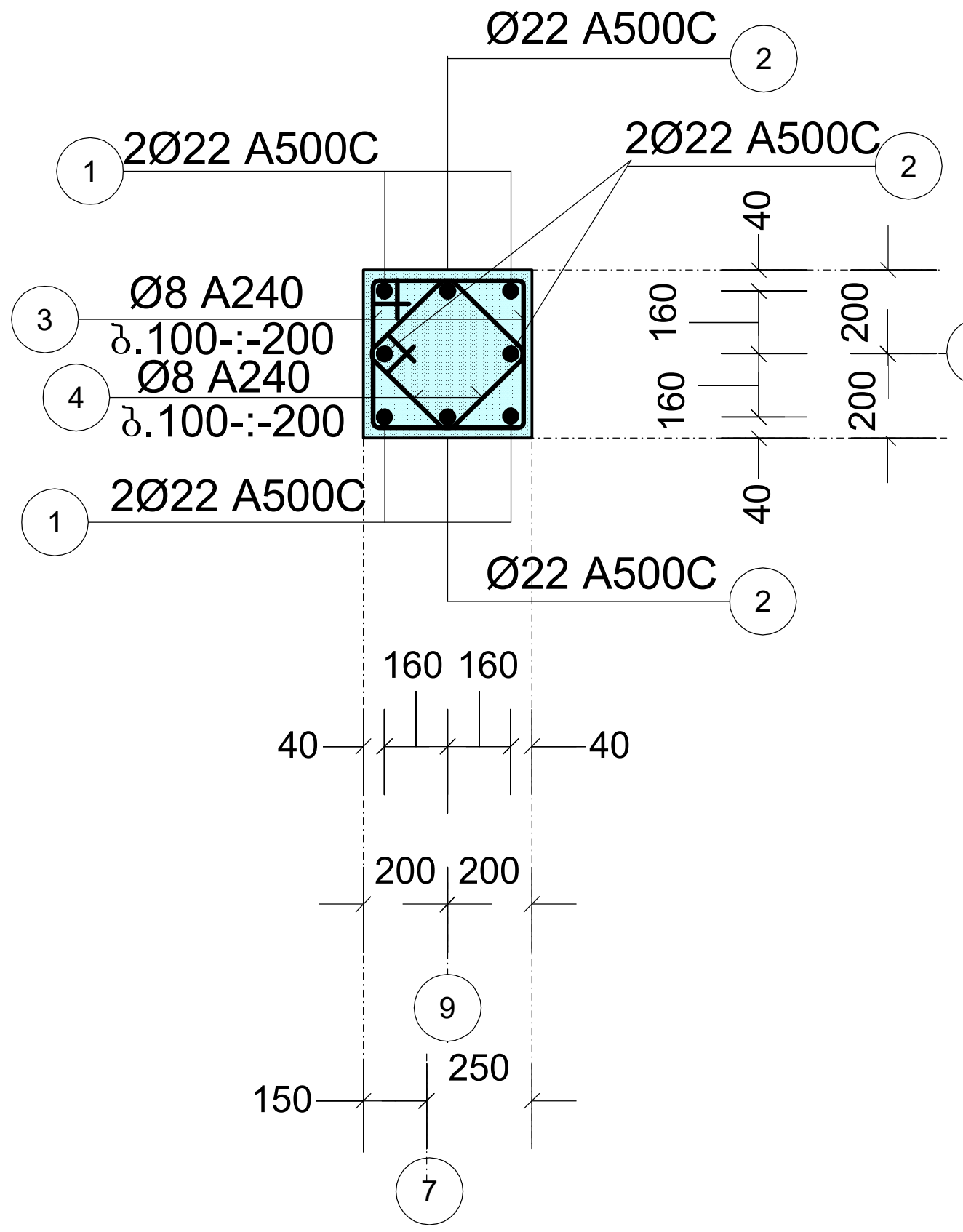

სვეტი: სვ-3

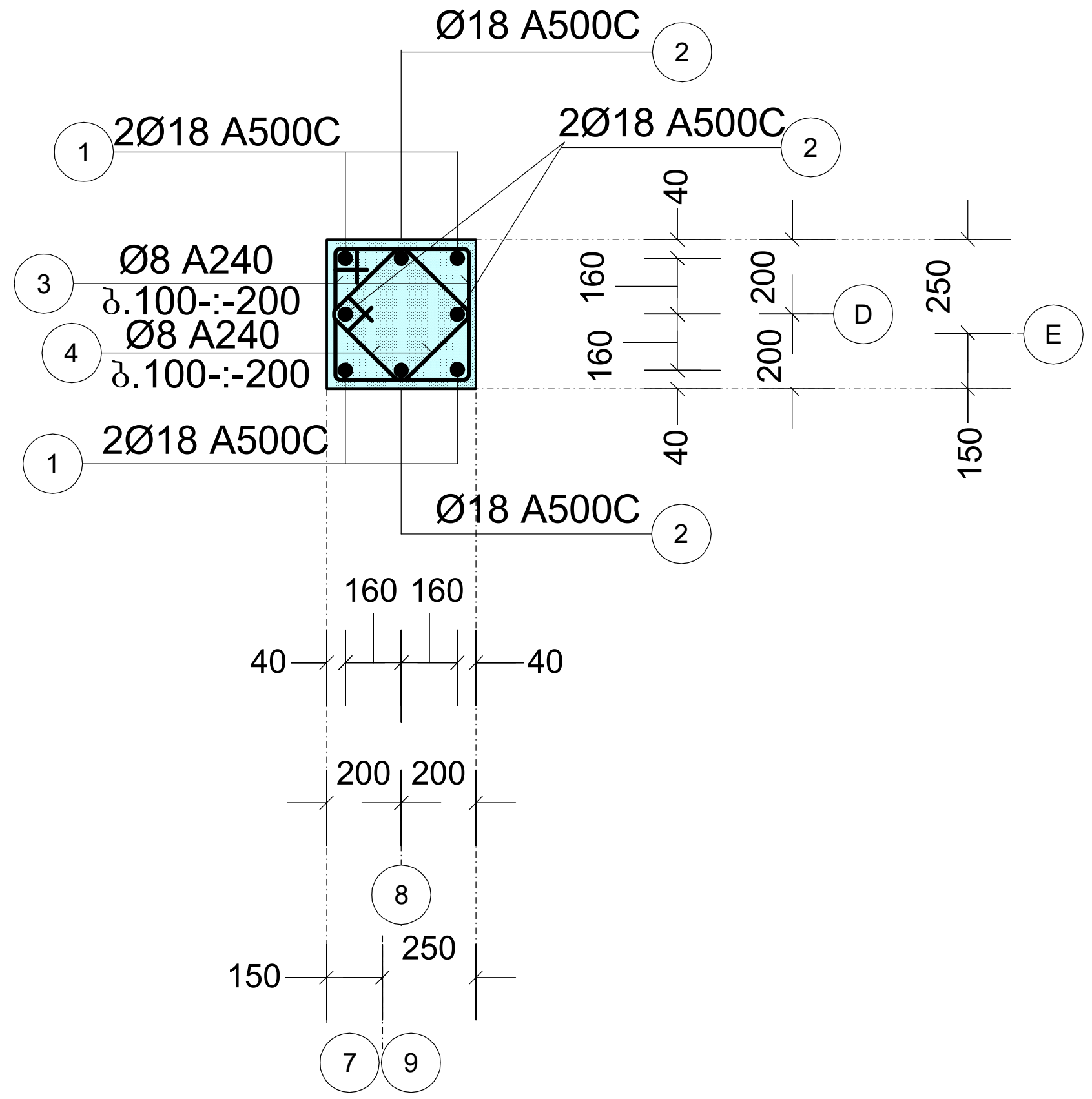

სვეტი: სვ-4

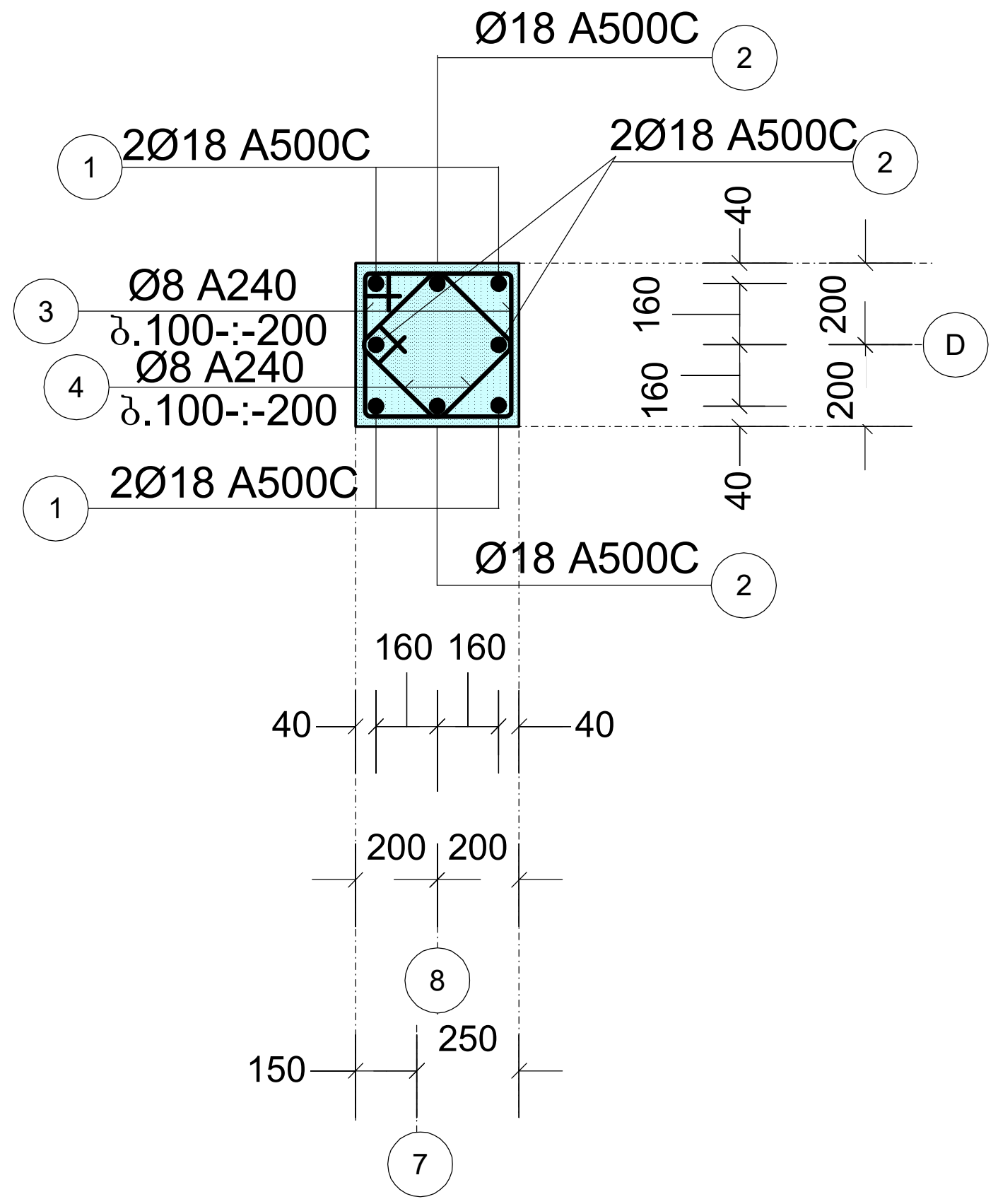

სვეტი: სვ-5

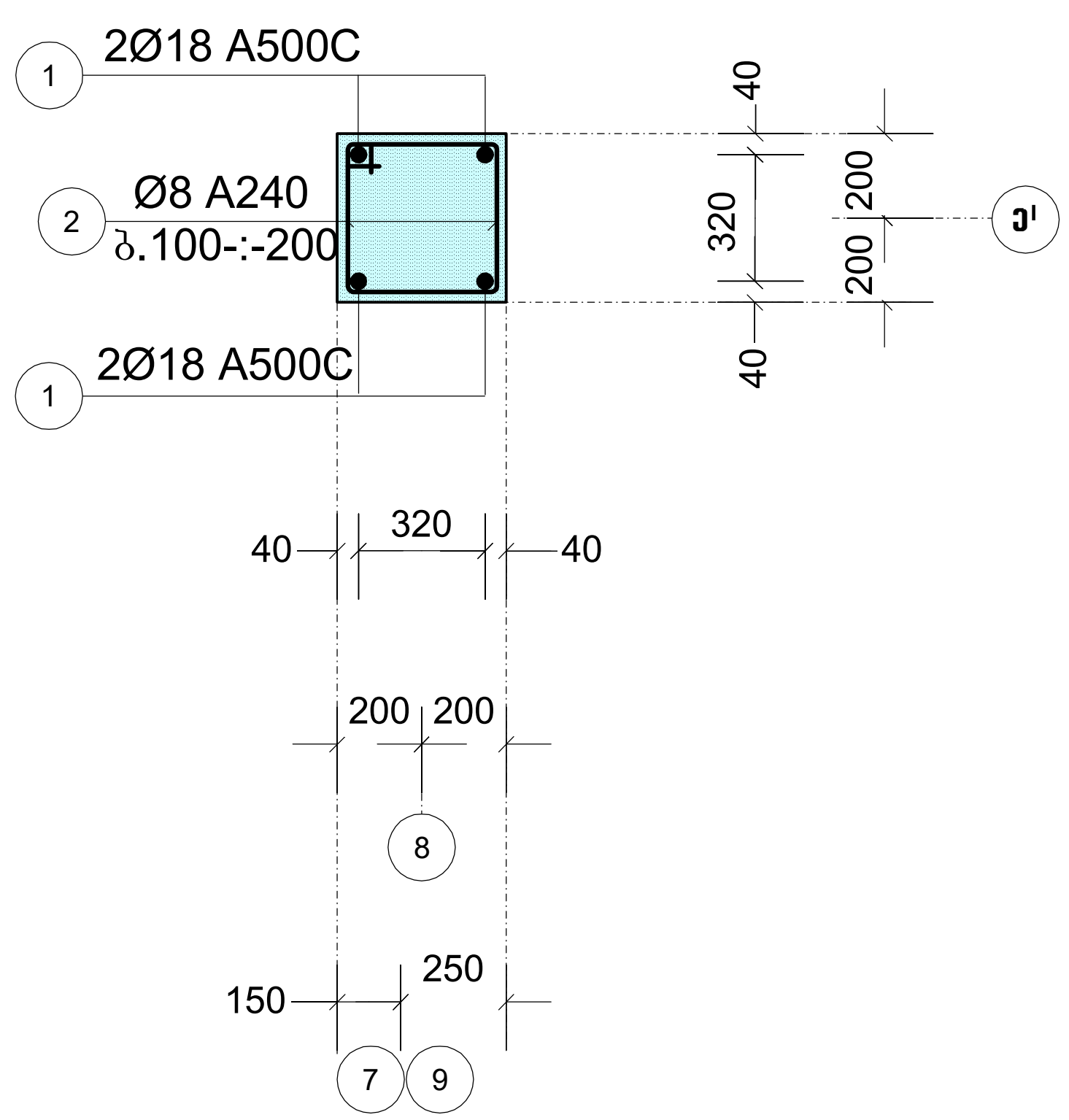

სვეტი: სვ-X

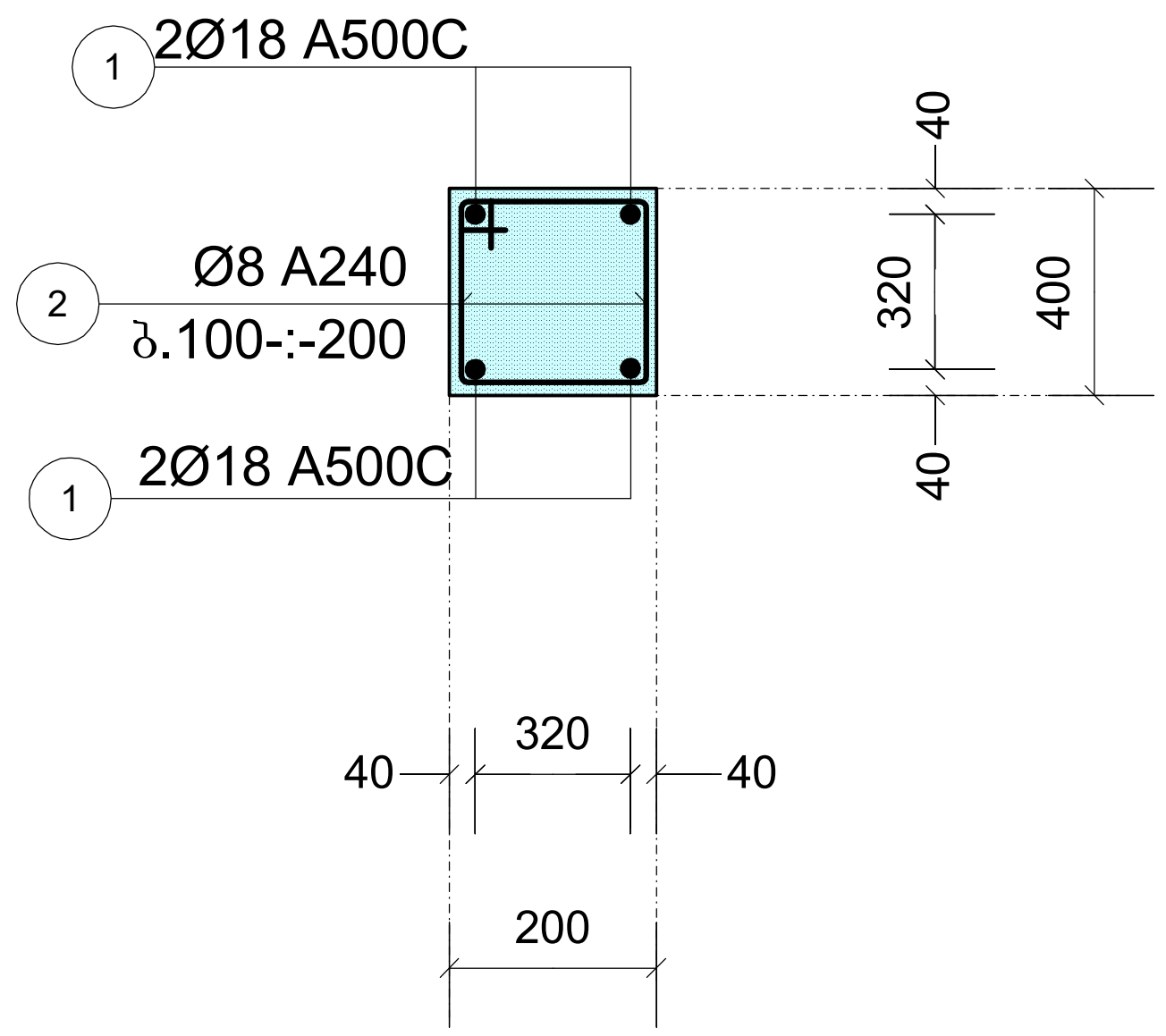

პროექტის სახელწოდება		
ინდივიდუალური საცხოვრებელი სახლის პროექტი, (კორექტირება) ქალაქ თბილისში, ბაგების სატყეო უბანი ს/კ (01.14.09.004.519)		
თანამდებობა	გვარი	ხელმოწერა
დირექტორი	გ. მჭედლიშვილი	
არქიტექტორი	ე. ომანაძე	
კონსტრუქტორი	ნ. კირთაძე	
მისამართი		
ინდივიდუალური საცხოვრებელი სახლის პროექტი, ქალაქ თბილისში, ბაგების სატყეო უბანი		
შ.პ.ს. "როიალ გროუფ"		
მასშტაბი	1:50	სვეტი: სვ-1, სვ-2, სვ-3, სვ-4, სვ-5, სვ-X (არსებული)
თარიღი	2026	
სტადია	ფურცელი	ფურცლები
პრ	167	

ბლოკი: №4
-0.10=712.80

არსებული

რიგელი: რ-1

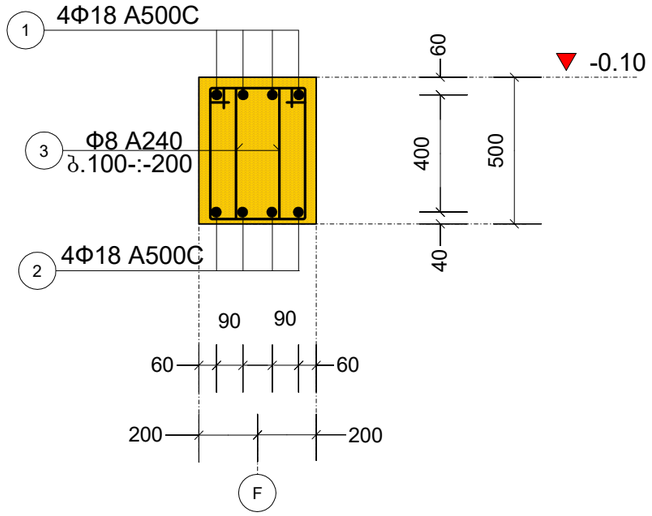

რიგელი: რ-2

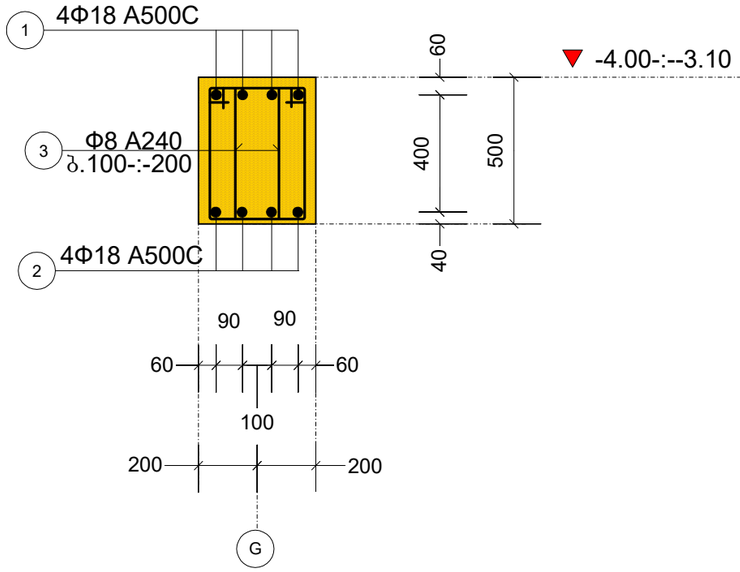

რიგელი: რ-3

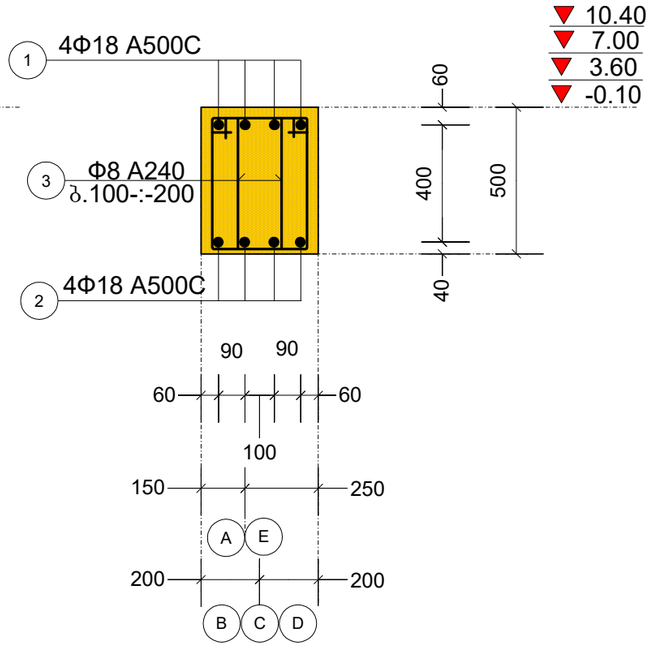

რიგელი: რ-4

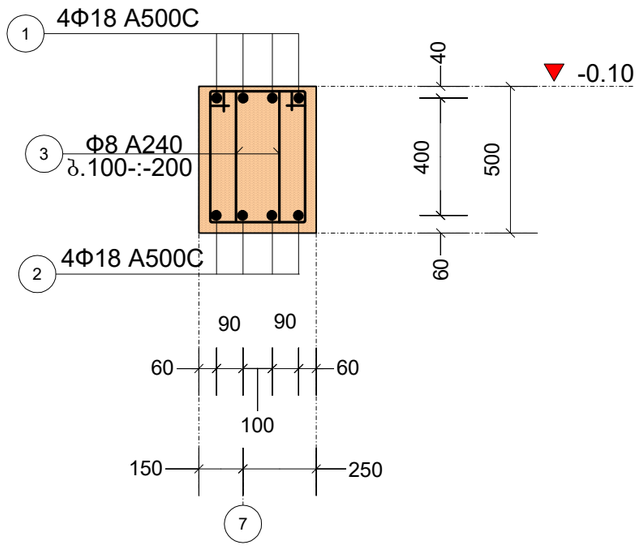

რიგელი: რ-5

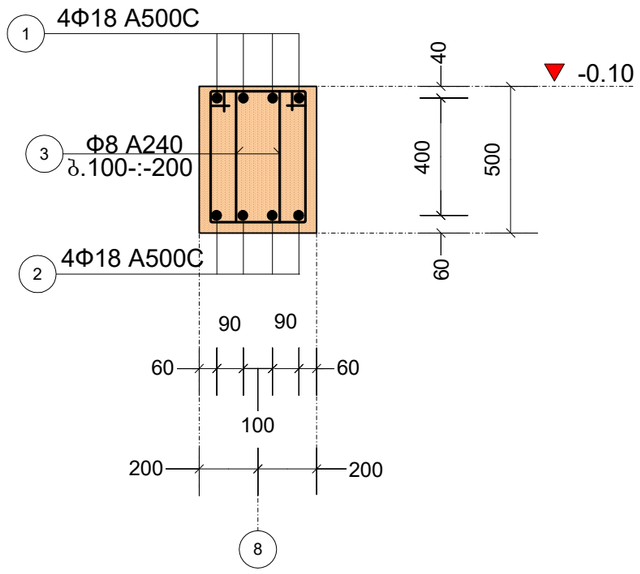

პროექტის სახელწოდება		
ინდივიდუალური საცხოვრებელი სახლის პროექტი, (ქორექტირება) ქალაქ თბილისში, ბაგების საბჭოო უბანი ს/კ (01.14.09.004.519)		
თანამდებობა	გვარი	ხელმოწერა
დირექტორი	გ. ჭეჭელიშვილი	
არქიტექტორი	ე. ომანაძე	
კონსტრუქტორი	ნ. ქირთაძე	
მისამართი		
ინდივიდუალური საცხოვრებელი სახლის პროექტი, ქალაქ თბილისში, ბაგების საბჭოო უბანი		
შ.პ.ს. "რომალ გრუპ"		
მასშტაბი	1:100	რიგელი: რ-1, რ-2, რ-3, რ-4, რ-5 ცარცებული
თარიღი	2026	
სტადია	ფურცელი	ფურცლები
პრ	168	

ბლოკი: №4
-0.10=712.80

არსებული

რიგელი: რ-6

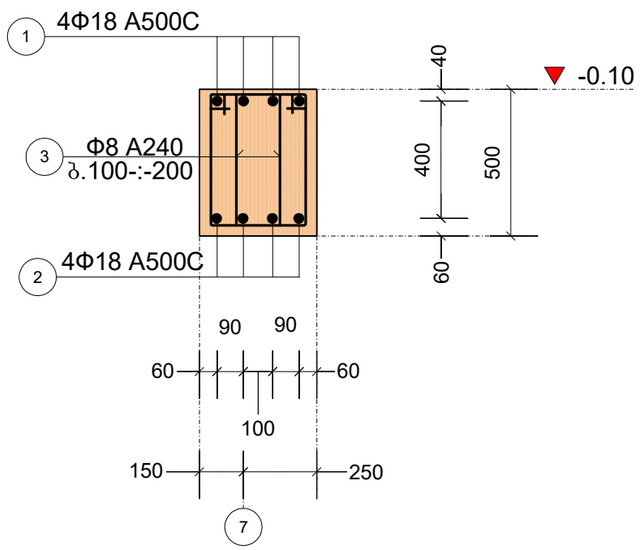

რიგელი: რ-7

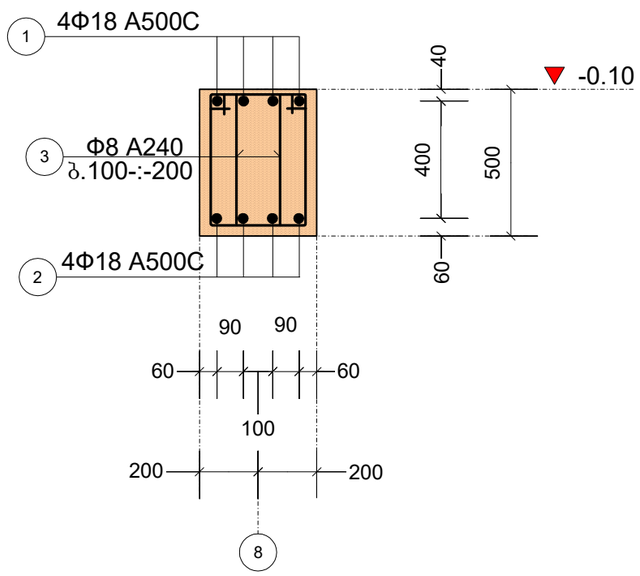

რიგელი: რ-8

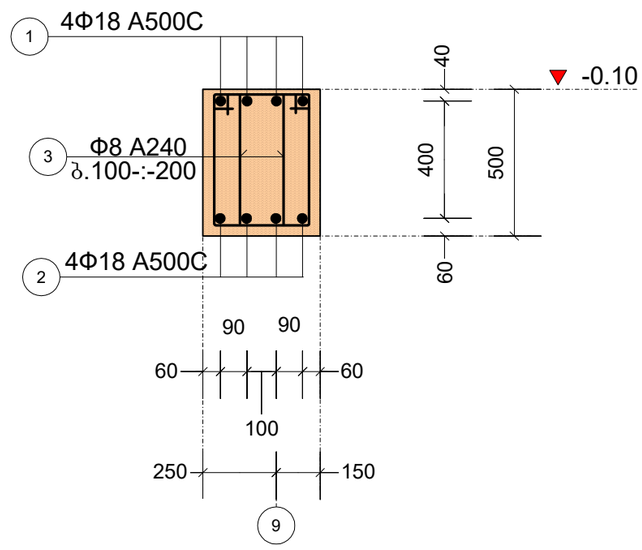

რიგელი: რ-X

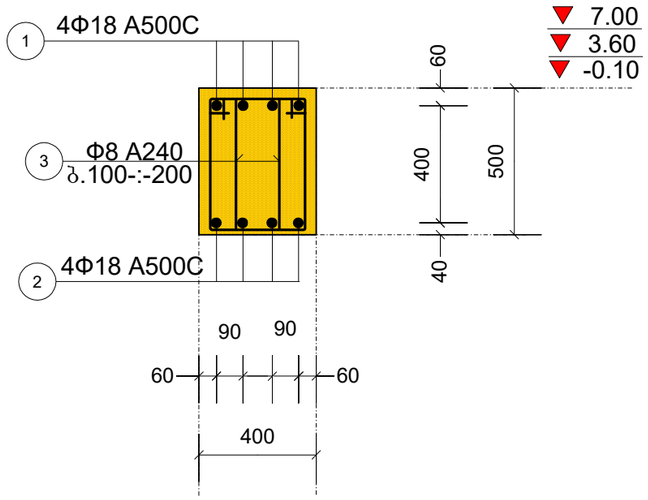

რიგელი: რ-3.1

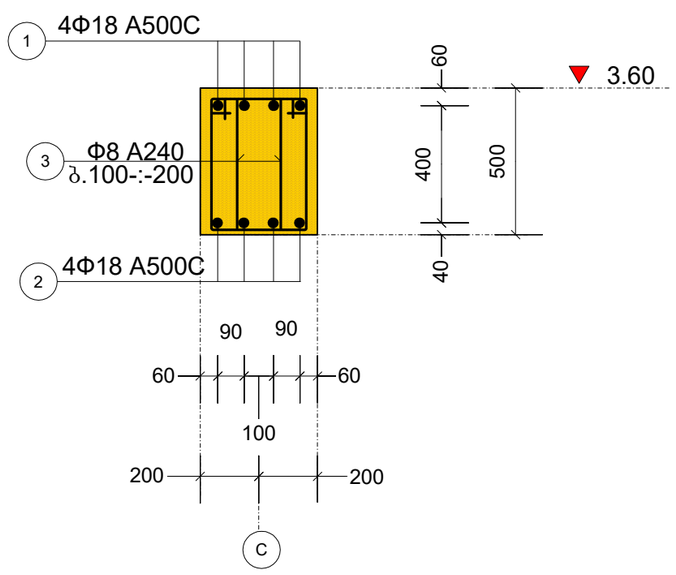

პროექტის სახელწოდება		
ინდივიდუალური საცხოვრებელი სახლის პროექტი, (კორექტირება) ქალაქ თბილისში, ბაგების საბჟეო უბანი ს/კ (01.14.09.004.519)		
თანამდებობა	გვარი	ხელმოწერა
დირექტორი	გ. ჭეჭელიშვილი	
არქიტექტორი	ე. ომანაძე	
კონსტრუქტორი	ნ. ქირთაძე	
მისამართი		
ინდივიდუალური საცხოვრებელი სახლის პროექტი, ქალაქ თბილისში, ბაგების საბჟეო უბანი		
შ.პ.ს. "რომალ გრუპ"		
მასშტაბი	1:100	რიგელი: რ-6, რ-7, რ-8, რ-X, რ-3.1 (არსებული)
თარიღი	2026	
სტადია	ფურცელი	ფურცლები
პრ	169	

არსებული

ბლოკი: №4
-0.10=712.80

რიგელი: რ-3.2

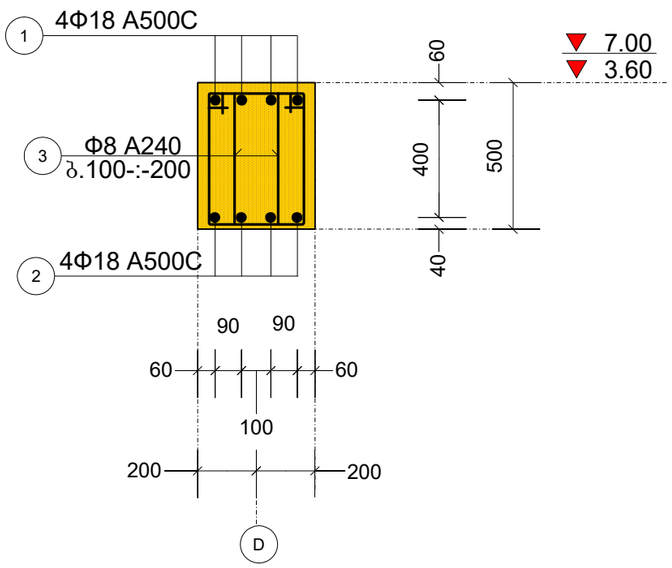

რიგელი: რ-V

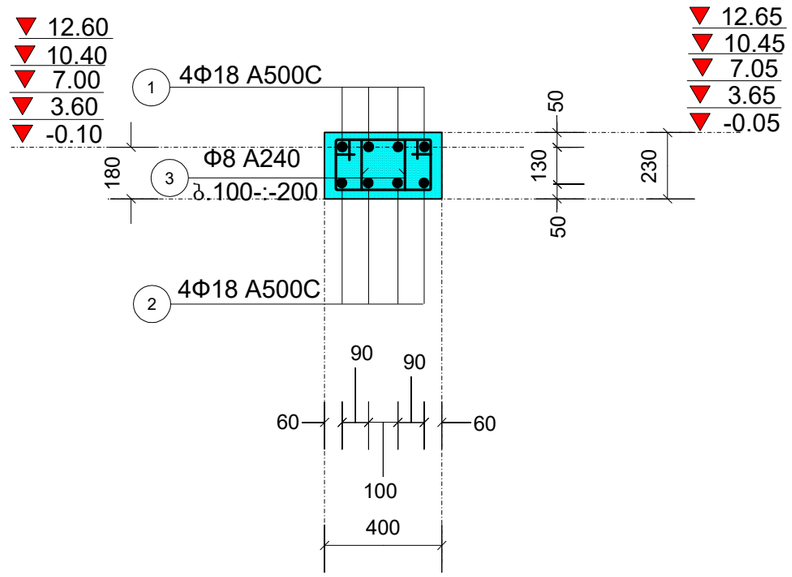

რიგელი: რ-6.1

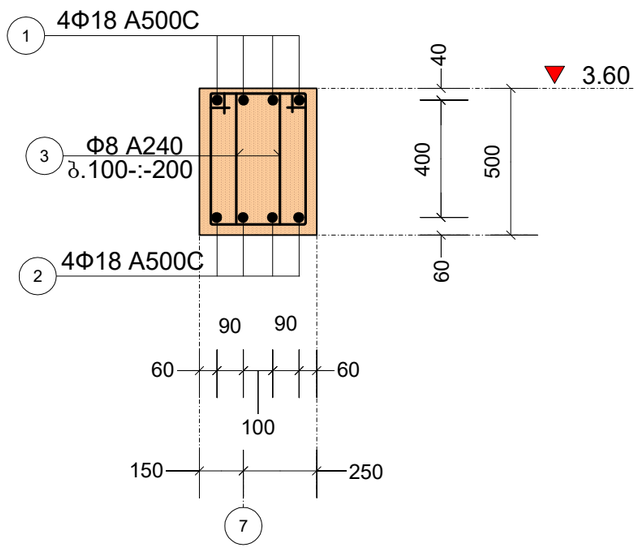

რიგელი: რ-7.1

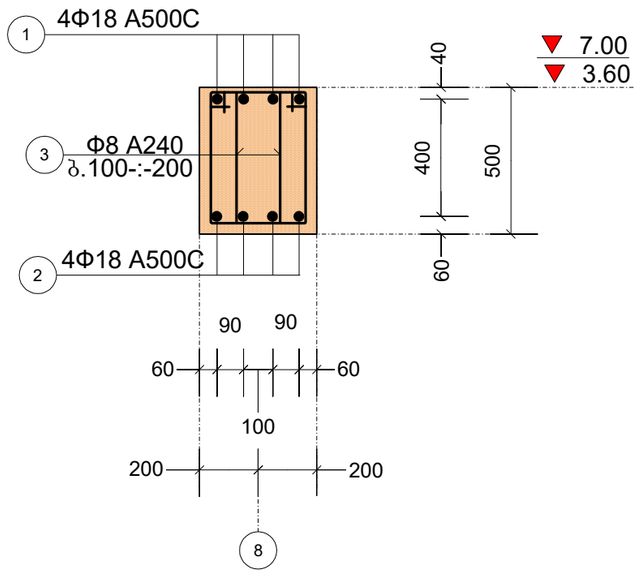

რიგელი: რ-8.1

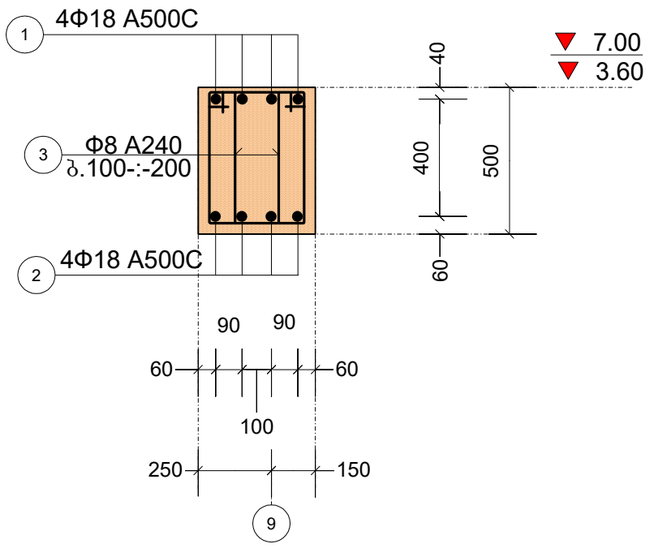

პროექტის სახელწოდება		
ინდივიდუალური საცხოვრებელი სახლის პროექტი, (კორექტირება) ქალაქ თბილისში, ბაგების საბჭოო უბანი ს/კ (01.14.09.004.519)		
თანამდებობა	გვარი	ხელმოწერა
დირექტორი	გ. ჭეჭელიშვილი	
არქიტექტორი	ე. ომანაძე	
კონსტრუქტორი	ნ. ქირთაძე	

მისამართი
ინდივიდუალური საცხოვრებელი სახლის პროექტი, ქალაქ თბილისში, ბაგების საბჭოო უბანი
შ.პ.ს. "რომალ გრუპ"

მასშტაბი	1:100	რიგელი: რ-3.2, რ-V, რ-6.1, რ-7.1, რ-8.1 არსებული
თარიღი	2026	

სტადია	ფურცელი	ფურცლები
პრ	170	

ბლოკი: №4
-0.10=712.80

არსებული

რიგელი: რ-6.2

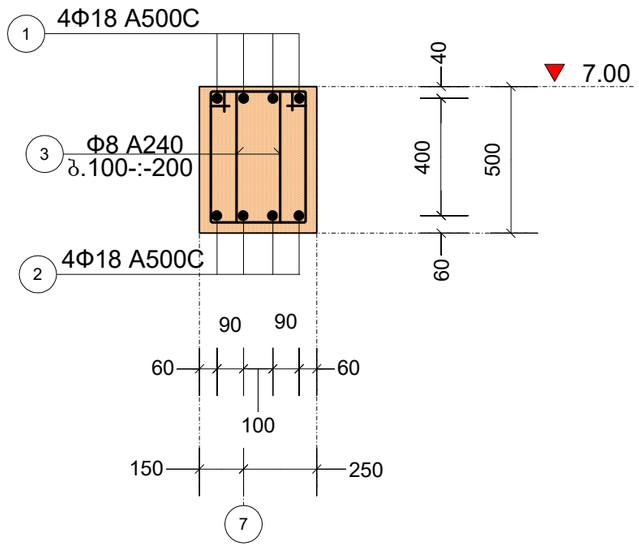

რიგელი: რ-6.2¹

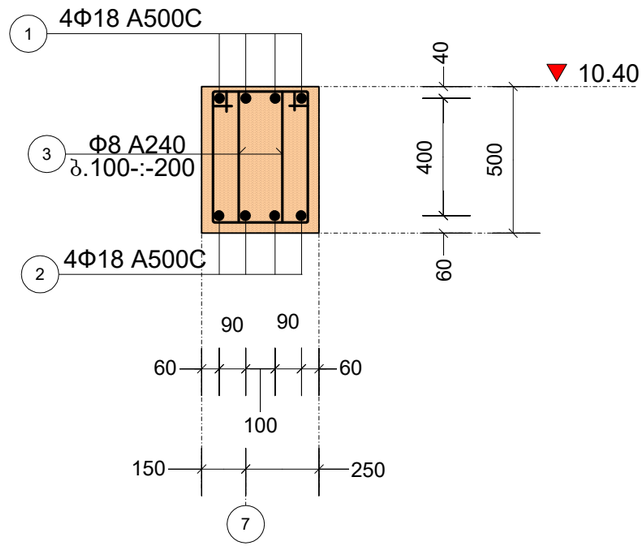

რიგელი: რ-7.2

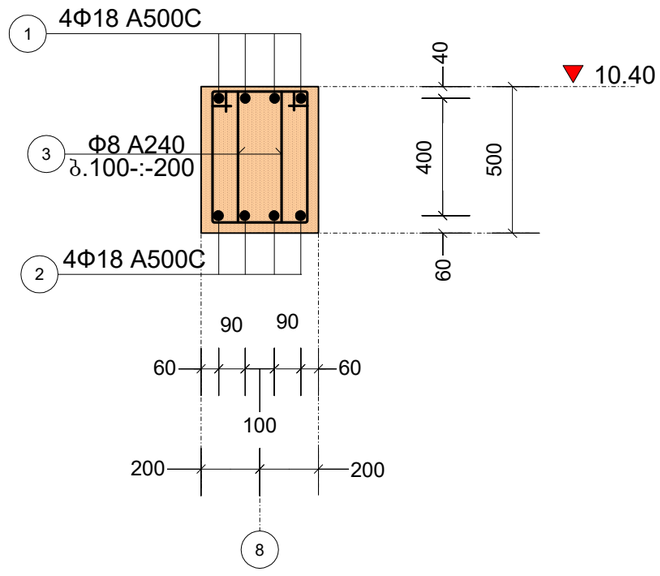

რიგელი: რ-8.2

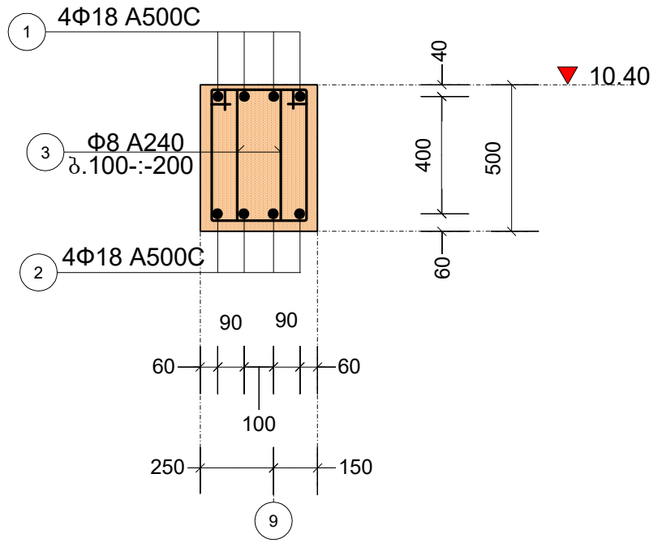

რიგელი: რ-VI

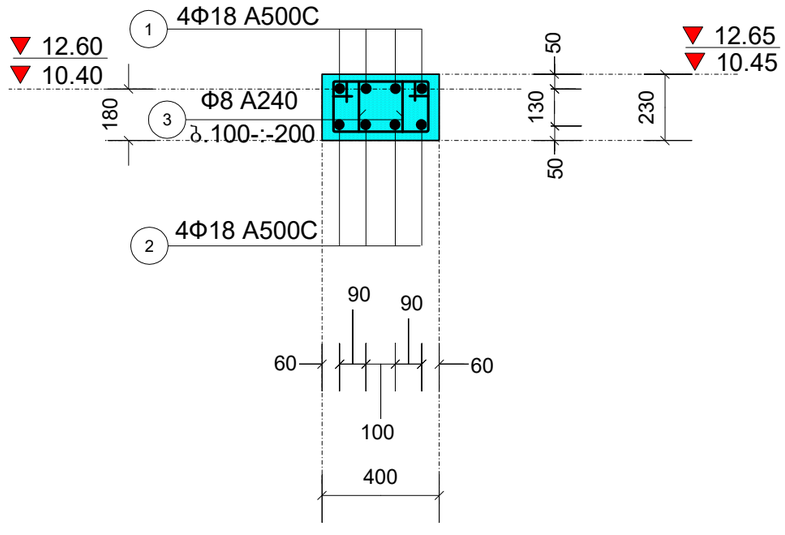

პროექტის სახელწოდება		
ინდივიდუალური საცხოვრებელი სახლის პროექტი, (კორექტირება) ქალაქ თბილისში, ბაგების საბჟეო უბანი ს/კ (01.14.09.004.519)		
თანამდებობა	გვარი	ხელმოწერა
დირექტორი	გ. ჭეჭელიშვილი	
არქიტექტორი	ე. ომანაძე	
კონსტრუქტორი	ნ. ქირთაძე	
მისამართი		
ინდივიდუალური საცხოვრებელი სახლის პროექტი, ქალაქ თბილისში, ბაგების საბჟეო უბანი		
შ.პ.ს. "რომალ გრუპ"		
მასშტაბი	1:100	რიგელი: რ-6.2, რ-6.2¹, რ-7.2, რ-8.2, რ-VI (არსებული)
თარიღი	2026	
სტადია	ფურცელი	ფურცლები
პრ	171	

არსებული

ბლოკი: №4
-0.10=712.80

პერგოლა: პ-1, პ-2. (ელემენტები)

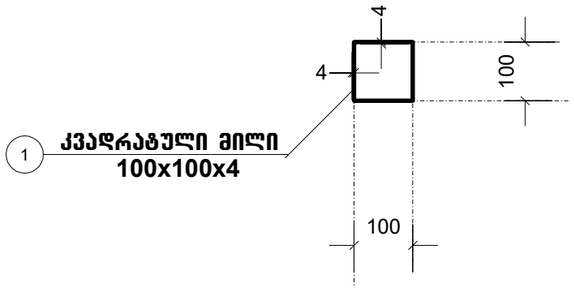

კედელი მონოლითური: კმ-1

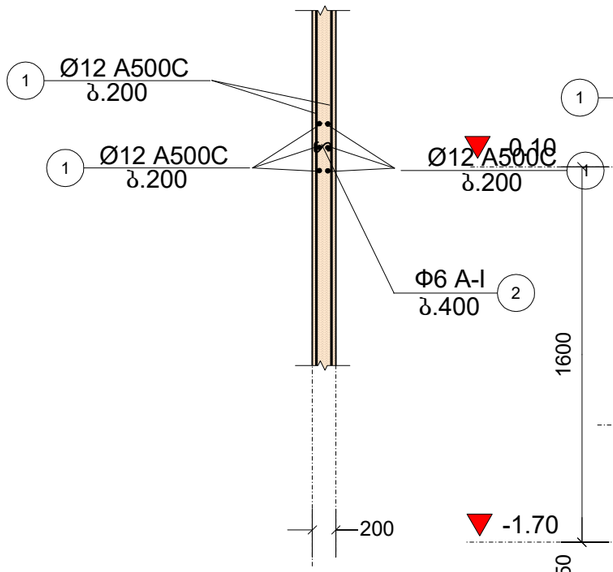

აუზის ფილის და კედლის სქემა

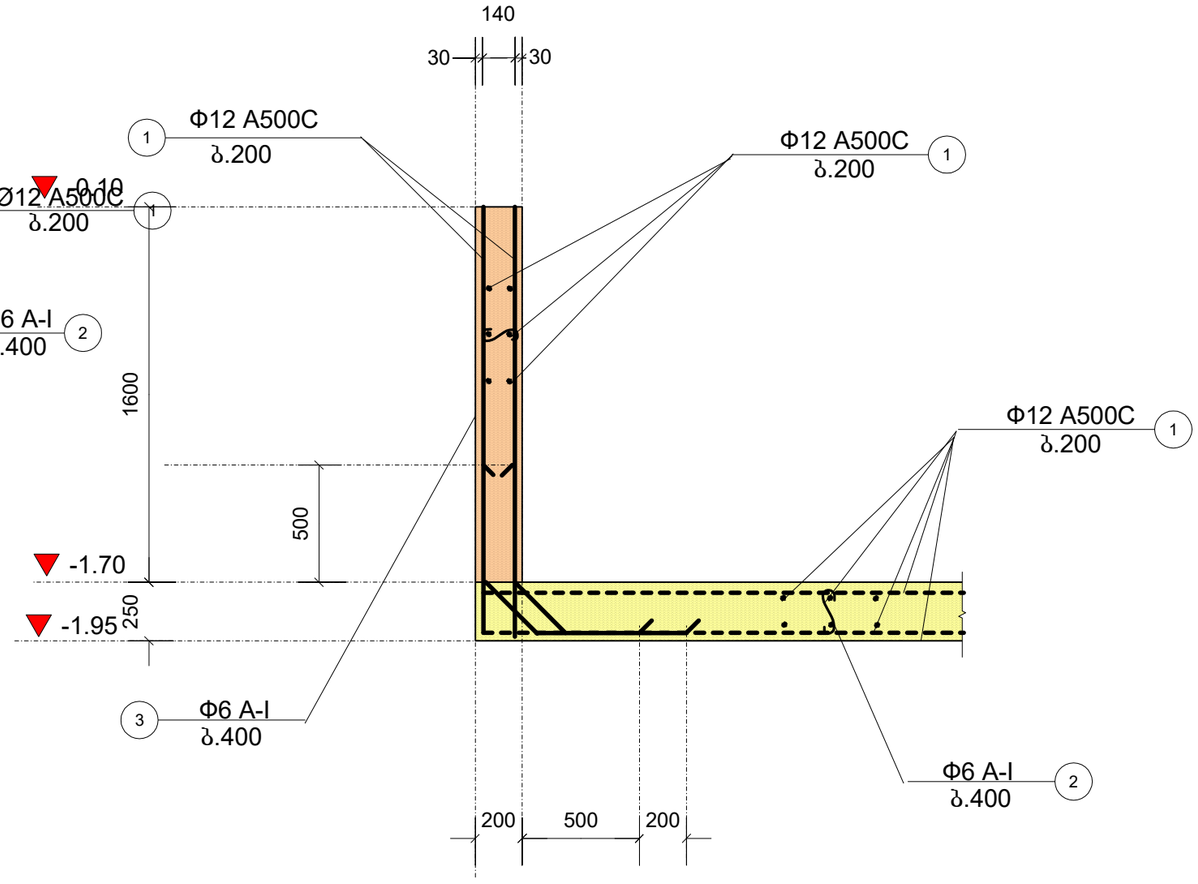

კედელი მონოლითური: კმ-1

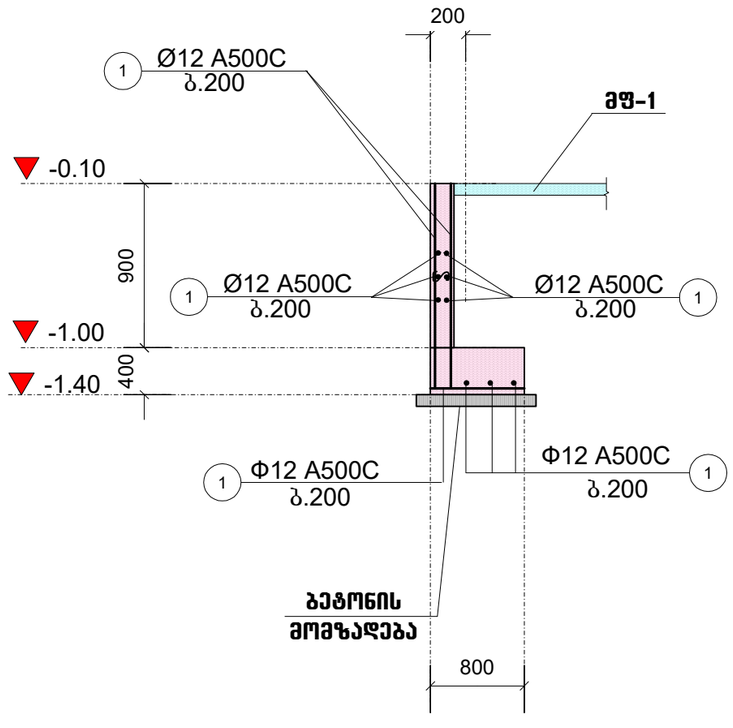

პროექტის სახელწოდება		
ინდივიდუალური საცხოვრებელი სახლის პროექტი, (ქორექტირება) ქალაქ თბილისში, ბაგების საბყუო უბანი ს/კ (01.14.09.004.519)		
თანამდებობა	გვარი	ხელმოწერა
დირექტორი	გ. ჭეჭელიშვილი	
არქიტექტორი	ე. ომანაძე	
კონსტრუქტორი	ნ. ქირთაძე	

მისამართი
ინდივიდუალური საცხოვრებელი სახლის პროექტი, ქალაქ თბილისში, ბაგების საბყუო უბანი
შ.პ.ს. "რობიალ გრუპ"

მასშტაბი	1:100	პერგოლა: პ-1, პ-2. (ელემენტები). კედელი მონოლითური: კმ-1, კმ-1. აუზი (არსებული)
თარიღი	2026	

სტადია	ფურცელი	ფურცლები
პრ	172	

კორექტირება

ბლოკი: №4
-0.10=712.80

სვეტი: ს3-IV.1

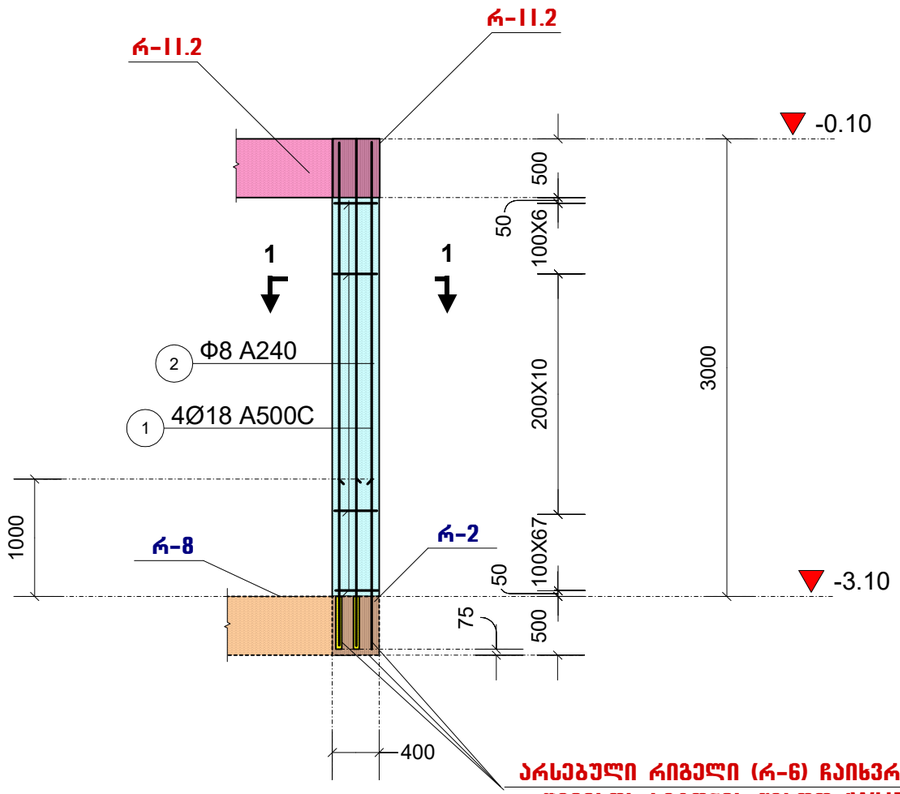

არსებული რიგელი (რ-6) ჩაისვრიტოს პერფორატორით, შეივსოს ბეტონის ნებოთ (WURT) და დამონტაჟდეს ახალი არმატურის ნაშვერები

რიგელი: რ-IV.1

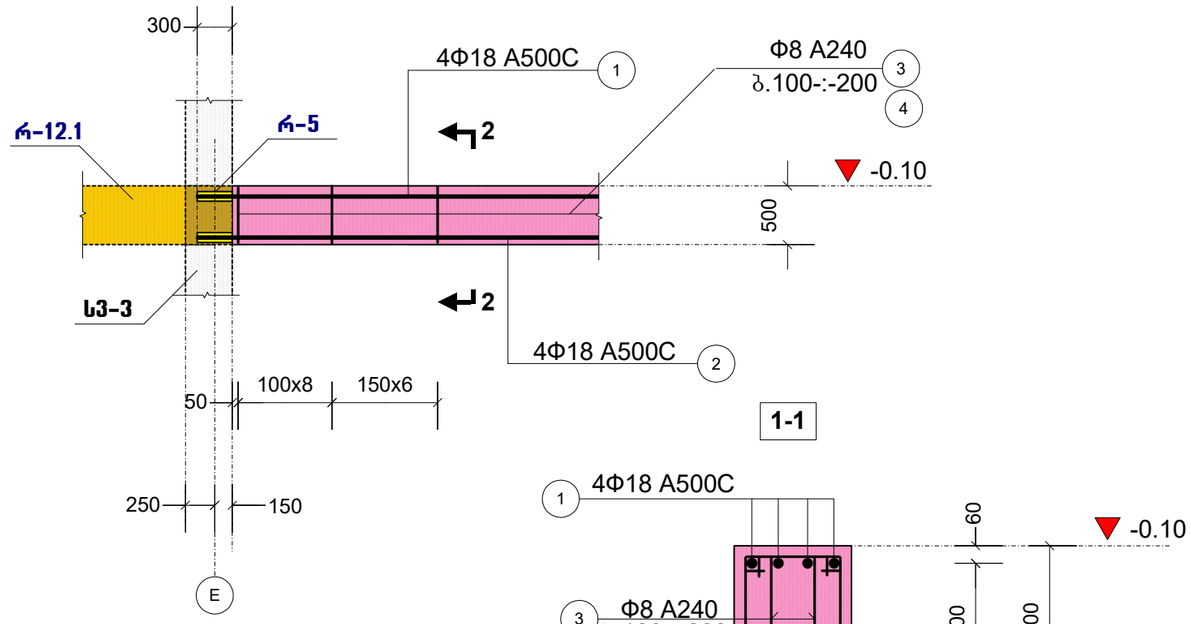

1-1

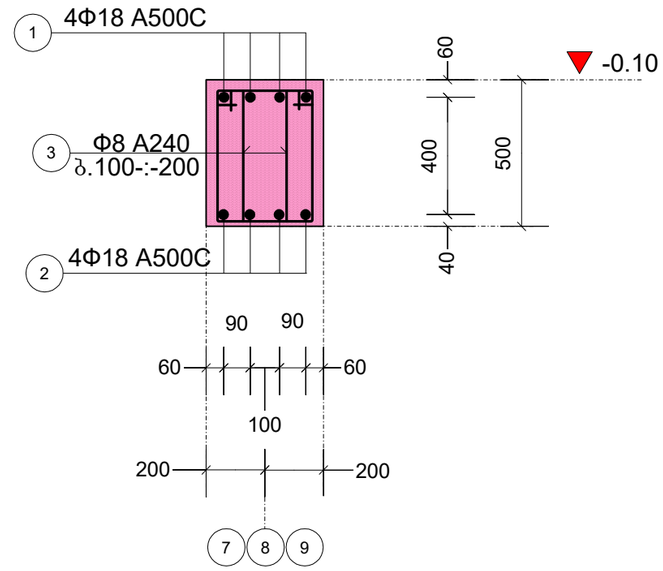

1-1

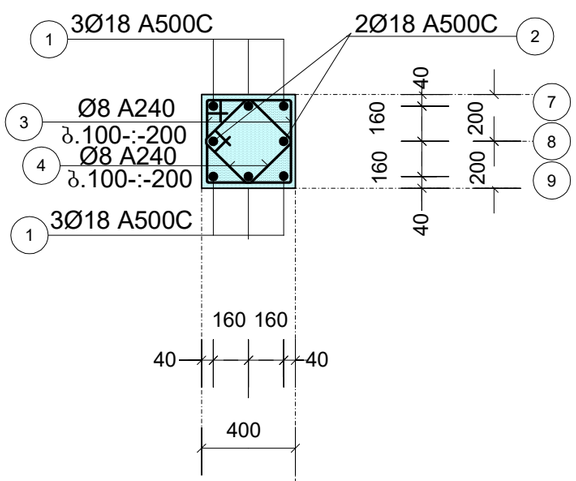

რიგელი: რ-IV.2

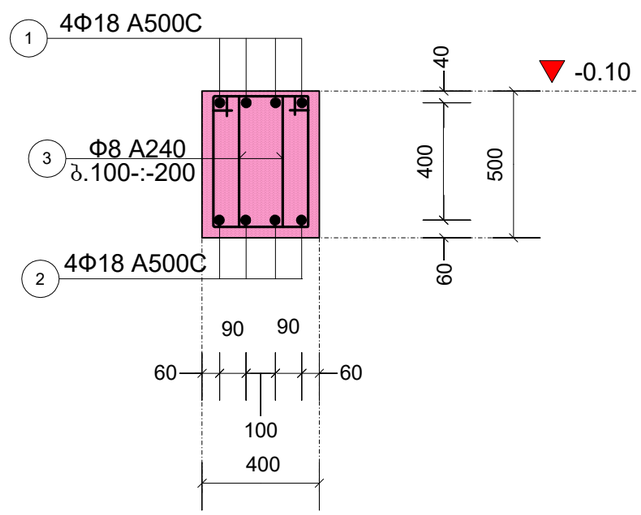

პროექტის სახელწოდება		
ინდივიდუალური საცხოვრებელი სახლის პროექტი. (კორექტირება) ქალაქ თბილისში, ბაგების საბყოო უბანი ს/კ (01.14.09.004.519)		
თანამდებობა	გვარი	ხელმოწერა
დირექტორი	გ. ჭეჭელიშვილი	
არქიტექტორი	ე. ომანაძე	
კონსტრუქტორი	ნ. კირთაძე	

მისამართი
ინდივიდუალური საცხოვრებელი სახლის პროექტი. ქალაქ თბილისში, ბაგების საბყოო უბანი
შ.პ.ს. "როიალ გრუპ"

მასშტაბი	1:100	კორექტირება. სვეტი. ს3-IV.1. რიგელი: რ-IV.1, რ-IV.2
თარიღი	2026	

სტადია	ფურცელი	ფურცლები
პრ	173	

გადახურვის მონოლითური ფილა: მფ-1, -3.10 ნიშნულზე. (საყალიბო, არსებული)

ბლოკი: №4
-0.10=712.80

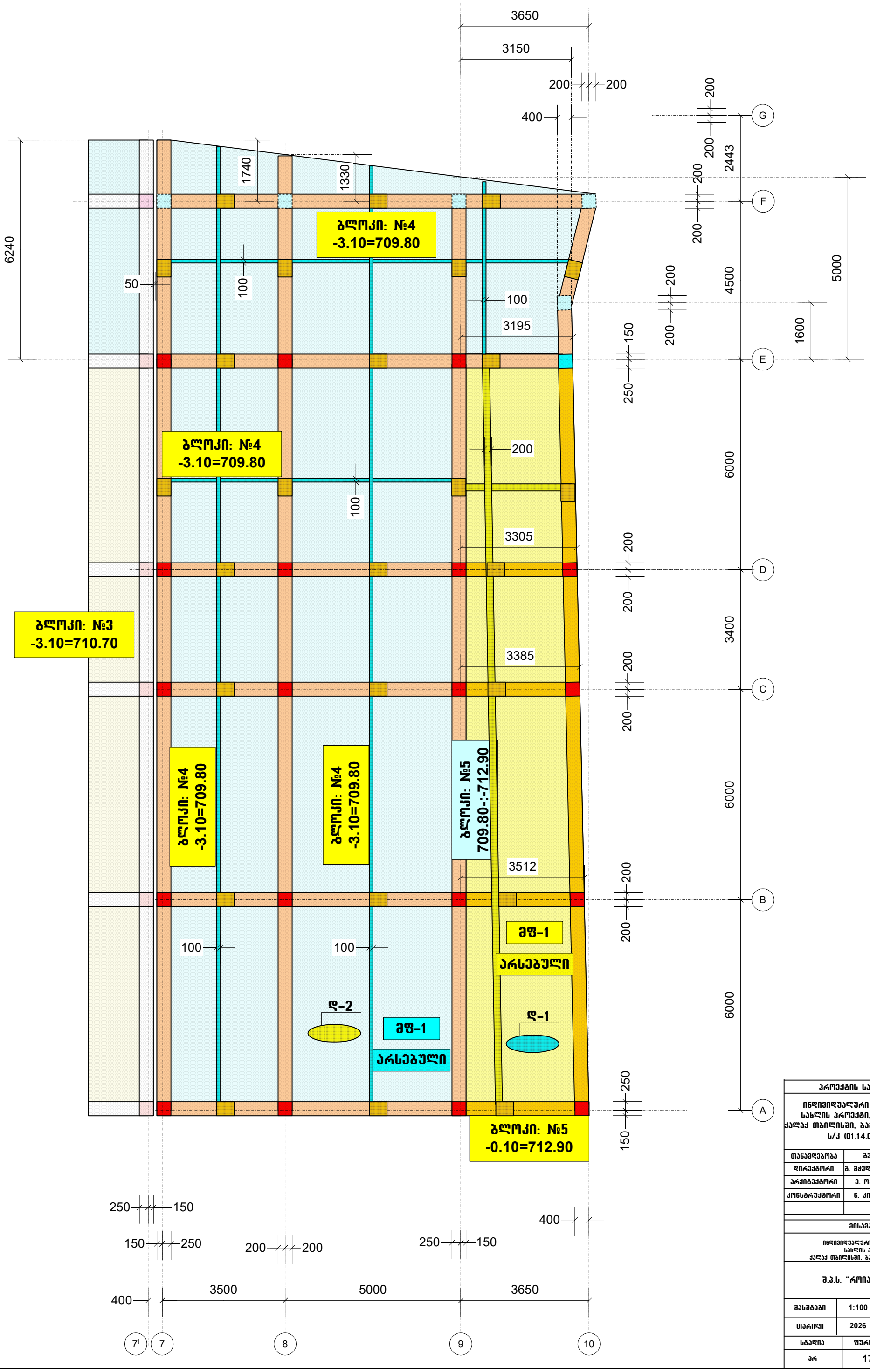

პროექტის სახელწოდება		
ინდივიდუალური საცხოვრებელი სახლის პროექტი, (კორექტირება) ქალაქ თბილისში, ბაგების საბჟეო უბანი ს/კ (01.14.09.004.519)		
თანამდებობა	გვარი	ხელმოწერა
დირექტორი	გ. მძედლიშვილი	
არქიტექტორი	ე. ომანაძე	
კონსტრუქტორი	ნ. ქირთაძე	

მისამართი
ინდივიდუალური საცხოვრებელი სახლის პროექტი, ქალაქ თბილისში, ბაგების საბჟეო უბანი
შ.პ.ს. "როიალ გრუფ"

მასშტაბი	1:100	გადახურვის მონოლითური ფილა: მფ-1, -3.10 ნიშნულზე. (საყალიბო)
თარიღი	2026	

სტადია	ფურცელი	ფურცლები
პრ	174	

გადახურვის მონოლითური ფილა: მფ-1, -3.10 ნიშნულზე. (არმირება, არსებული)

ბლოკი: №4
-0.10=712.80

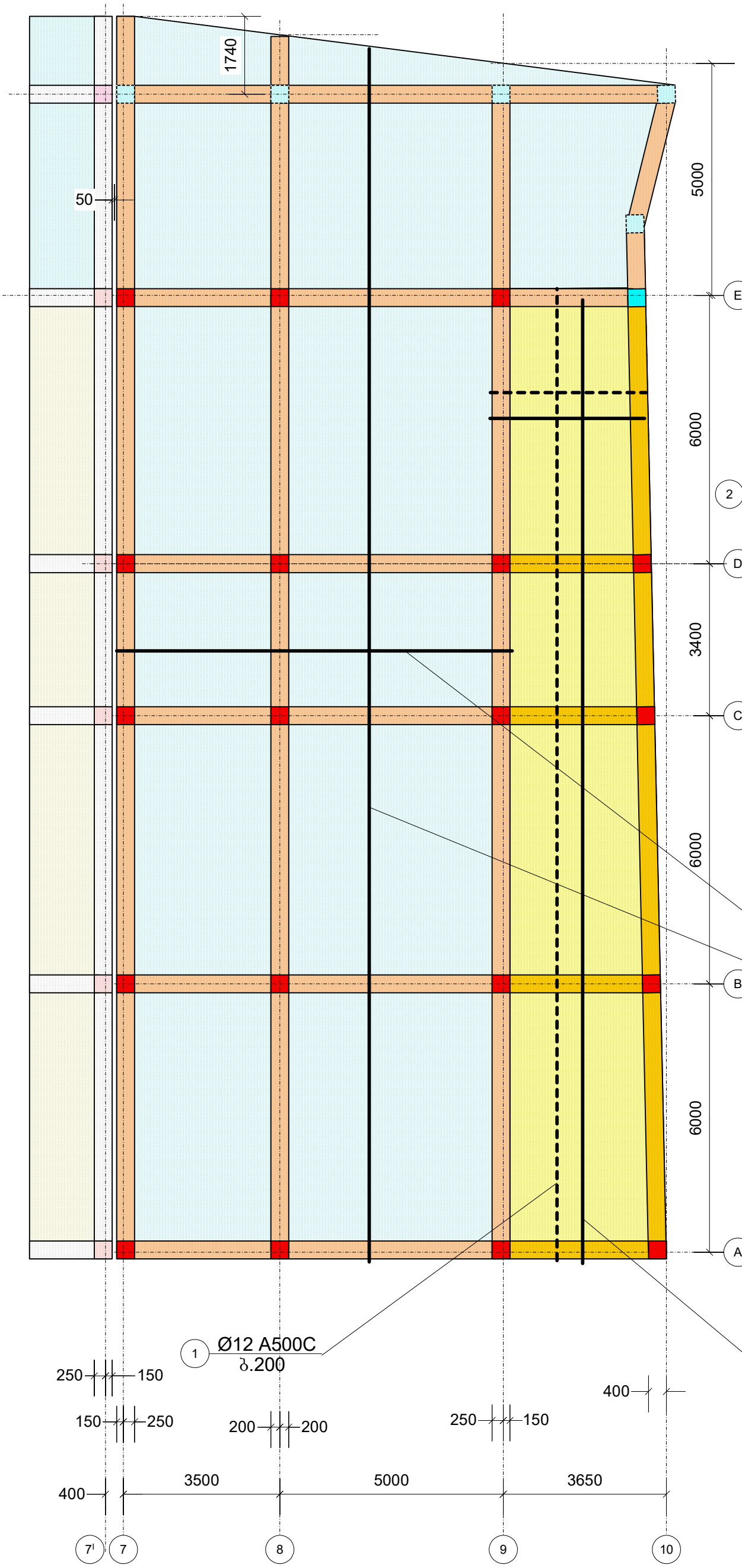

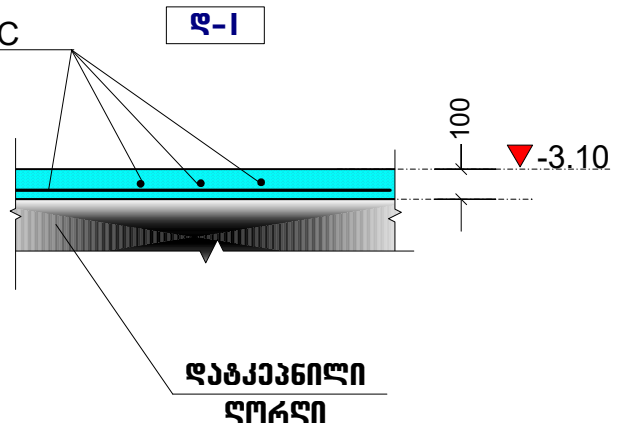

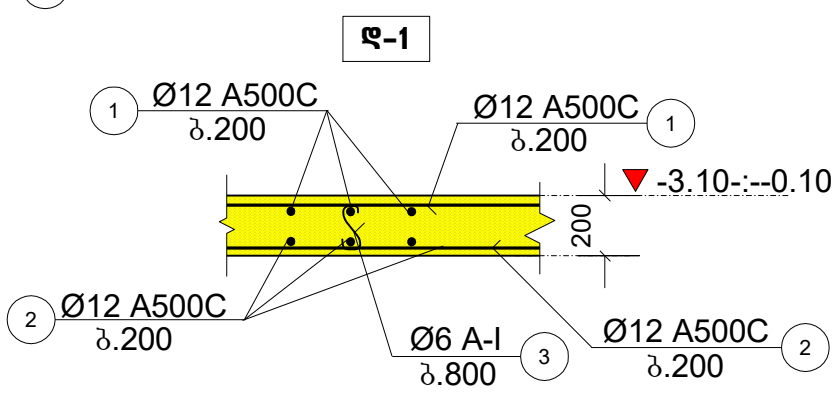

პროექტის სახელწოდება		
ინდივიდუალური საცხოვრებელი სახლის პროექტი, (კორექტირება) ქალაქ თბილისში, ბაგების საბჟეო უბანი ს/კ (01.14.09.004.519)		
თანამდებობა	გვარი	ხელმოწერა
დირექტორი	გ. მჟედლიშვილი	
არქიტექტორი	ე. ომანაძე	
კონსტრუქტორი	ნ. კირთაძე	

მისამართი
ინდივიდუალური საცხოვრებელი სახლის პროექტი, ქალაქ თბილისში, ბაგების საბჟეო უბანი
შ.პ.ს. "როიალ გროუფ"

მასშტაბი	1:100	გადახურვის მონოლითური ფილა: მფ-1, -3.10 ნიშნულზე. (არმირება)
თარიღი	2026	

სტადია	ფურცელი	ფურცლები
პრ	175	

გადახურვის მონოლითური ფილა: მფ-2, -0.10 ნიშნულზე. (საყალიბო, კორექტირებული)

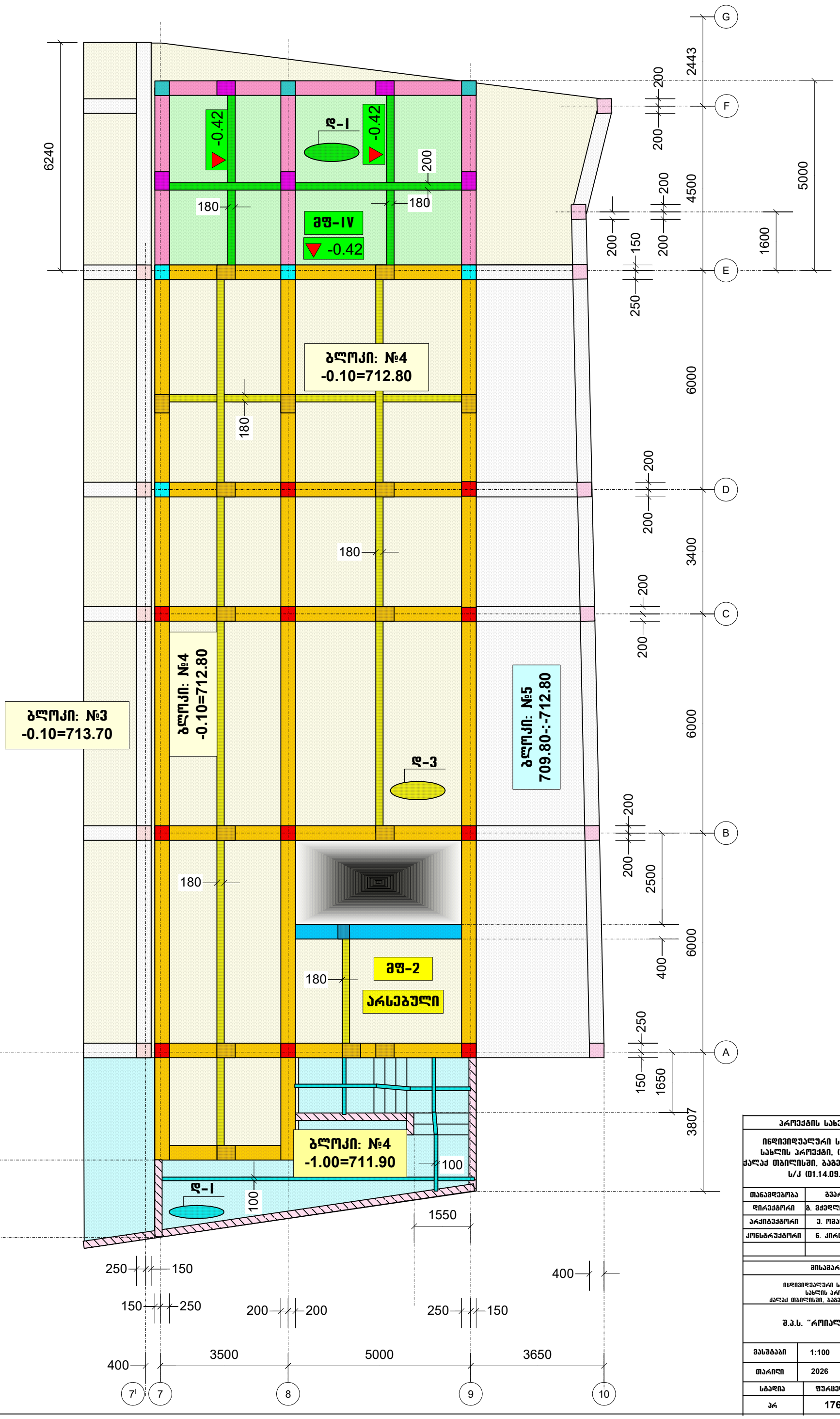

პროექტის სახელწოდება		
ინდივიდუალური საცხოვრებელი სახლის პროექტი, (კორექტირება) ქალაქ თბილისში, ბაგების საბყუო უბანი ს/კ (01.14.09.004.519)		
თანამდებობა	გვარი	ხელმოწერა
დირექტორი	გ. მჭედლიშვილი	
არქიტექტორი	ე. ომანაძე	
კონსტრუქტორი	ნ. ქირთაძე	

მისამართი
ინდივიდუალური საცხოვრებელი სახლის პროექტი, ქალაქ თბილისში, ბაგების საბყუო უბანი
შ.პ.ს. "როიალ გრუფ"

მასშტაბი	1:100	გადახურვის მონოლითური ფილა: მფ-2, -0.10 ნიშნულზე. (საყალიბო, კორექტირებული)
თარიღი	2026	

სტადია	ფურცელი	ფურცლები
პრ	176	

ბლოკი: №4
-0.10=712.80

გადახურვის მონოლითური ფილა: მფ-2, -0.10 ნიშნულზე. (არმირება, კორექტირებული)

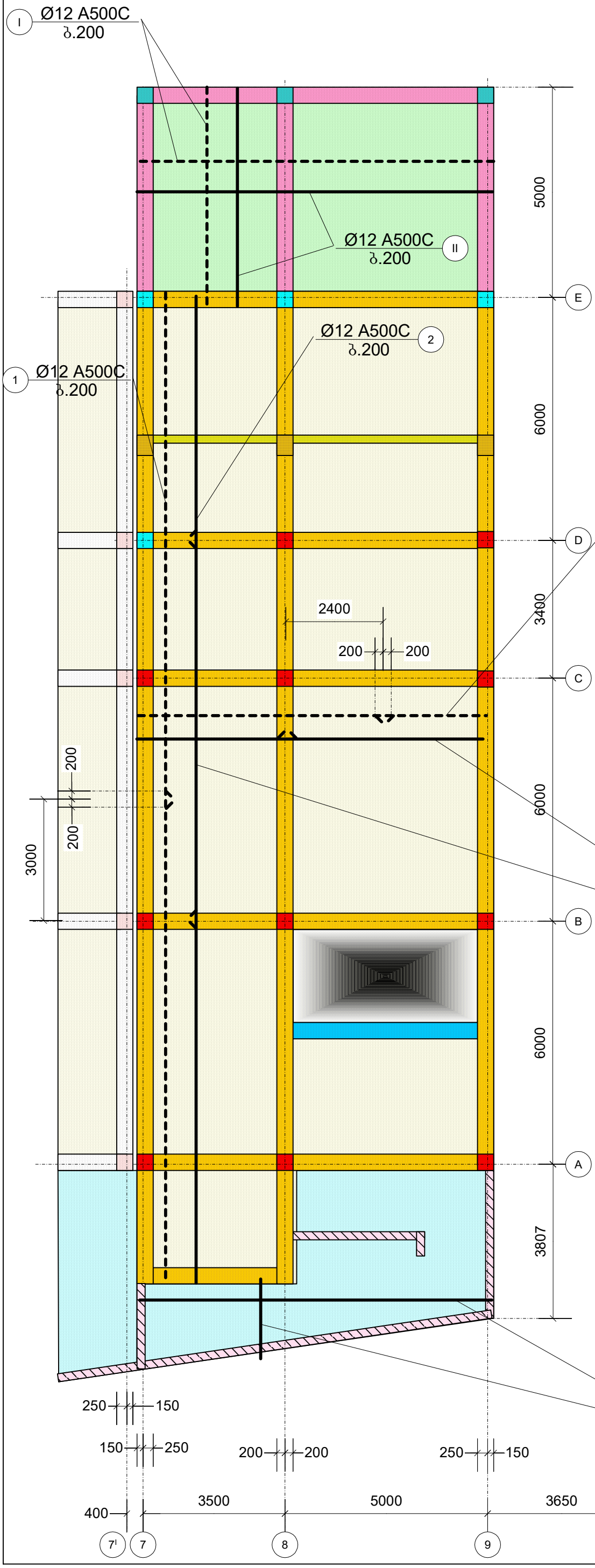

დ-I

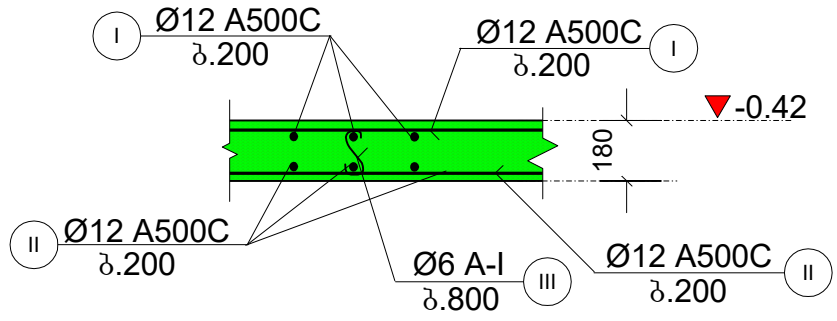

დ-3

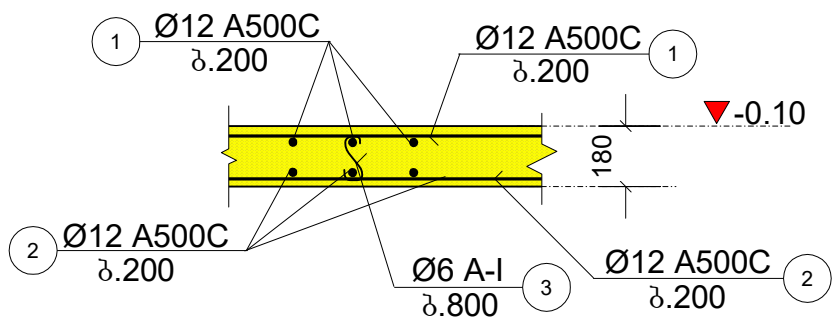

დ-I

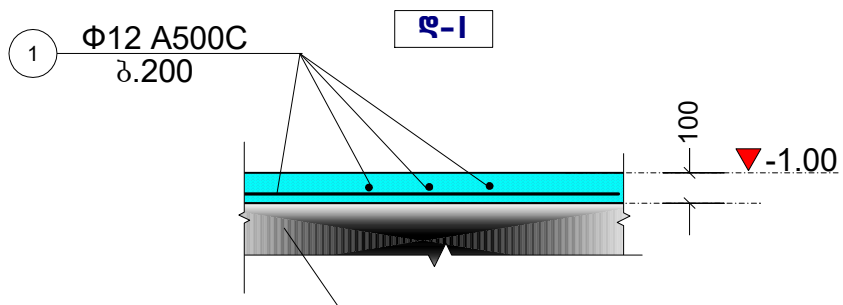

დატკეპნილი ღორღი

პროექტის სახელწოდება		
ინდივიდუალური საცხოვრებელი სახლის პროექტი, (კორექტირება) ქალაქ თბილისში, ბაგების საბყეო უბანი ს/კ (01.14.09.004.519)		
თანამდებობა	გვარი	ხელმოწერა
დირექტორი	გ. მჭედლიშვილი	
არქიტექტორი	ე. ომანაძე	
კონსტრუქტორი	ნ. კირთაძე	

მისამართი
ინდივიდუალური საცხოვრებელი სახლის პროექტი, ქალაქ თბილისში, ბაგების საბყეო უბანი
შ.პ.ს. "როიალ გრუფ"

მასშტაბი	1:100	გადახურვის მონოლითური ფილა: მფ-2, -0.10 ნიშნულზე. (არმირება, კორექტირებული)
თარიღი	2026	

სტადია	ფურცელი	ფურცლები
პრ	177	

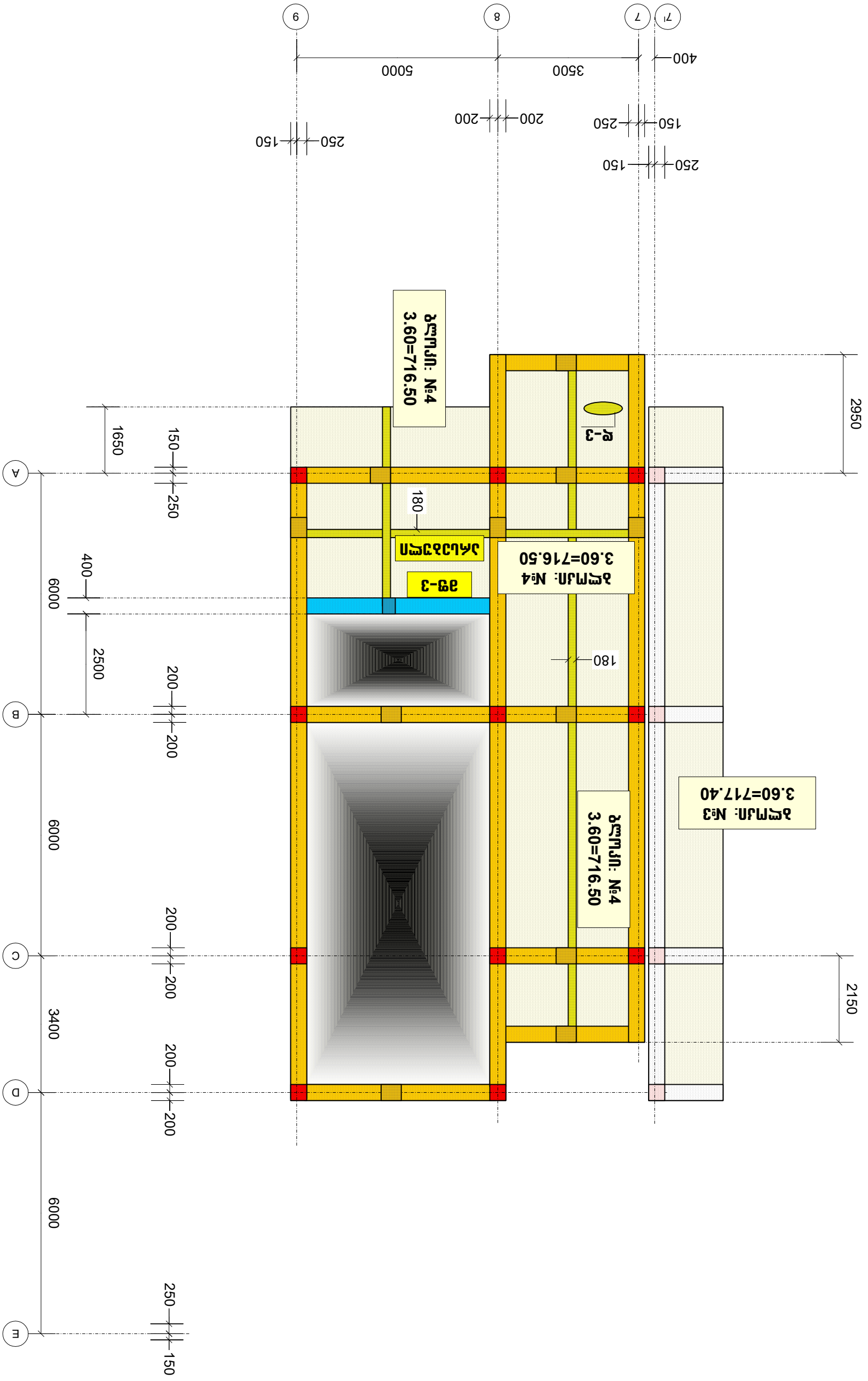

ჭერის სიმაღლეების ფრაგმენტული გეგმა ჭფ-3, 3.60 ნიშნულისთვის.
(სართული, ბლოკი)

ჭერის სიმაღლე: №4
-0.10=712.80

ტექნიკური ზედამხედველის სახელი, გვარი, ხელმოწერა		
ინჟინერ-კონსტრუქტორი	**ა. ჯავახიშვილი**	
ინჟინერ-კონსტრუქტორი	**ე. ჭანტურია**	
არქიტექტორი	**ნ. ქარცივაძე**	
ინჟინერ-ტექნოლოგი	**ნ. ბერიძე**	
პროექტის დასახელება		
ნაგვიანევის ტერიტორიაზე მრავალფუნქციური კომპლექსის (ბინათმშენებლობა, კომერციული ფართები, ავტოსადგომი) მშენებლობა. ბინათმშენებლობის ეტაპი (მშენებლობის ნებართვა №01140900045191)		
ტექნიკური ზედამხედველის სახელი, გვარი, ხელმოწერა	**ფაზა**	**ნახაზის ნომერი**
ინჟინერ-კონსტრუქტორი	**მ. ჯანტურია**	
არქიტექტორი	**ე. ჯავახიშვილი**	
ინჟინერ-კონსტრუქტორი	**ა. ჯავახიშვილი**	
ინჟინერ-ტექნოლოგი	**ნ. ბერიძე**	
ნახაზის დასახელება		
ჭერის სიმაღლეების ფრაგმენტული გეგმა ჭფ-3, 3.60 ნიშნულისთვის (სართული, ბლოკი)		
მასშტაბი	**ფორმატი**	
1:100	A1	
დამკვეთი	**2026**	
შპს „ზ.ა.ლ. ჯორჯიან ჰოუმ“		
ნებართვის №	**ფურცლების რაოდენობა**	**ფურცლის №**
	178	

ბლოკი: №4
-0.10=712.80

გადახურვის მონოლითური ფილა: მფ-3, 3.60 ნიშნულზე. (არმირება, არსებული)

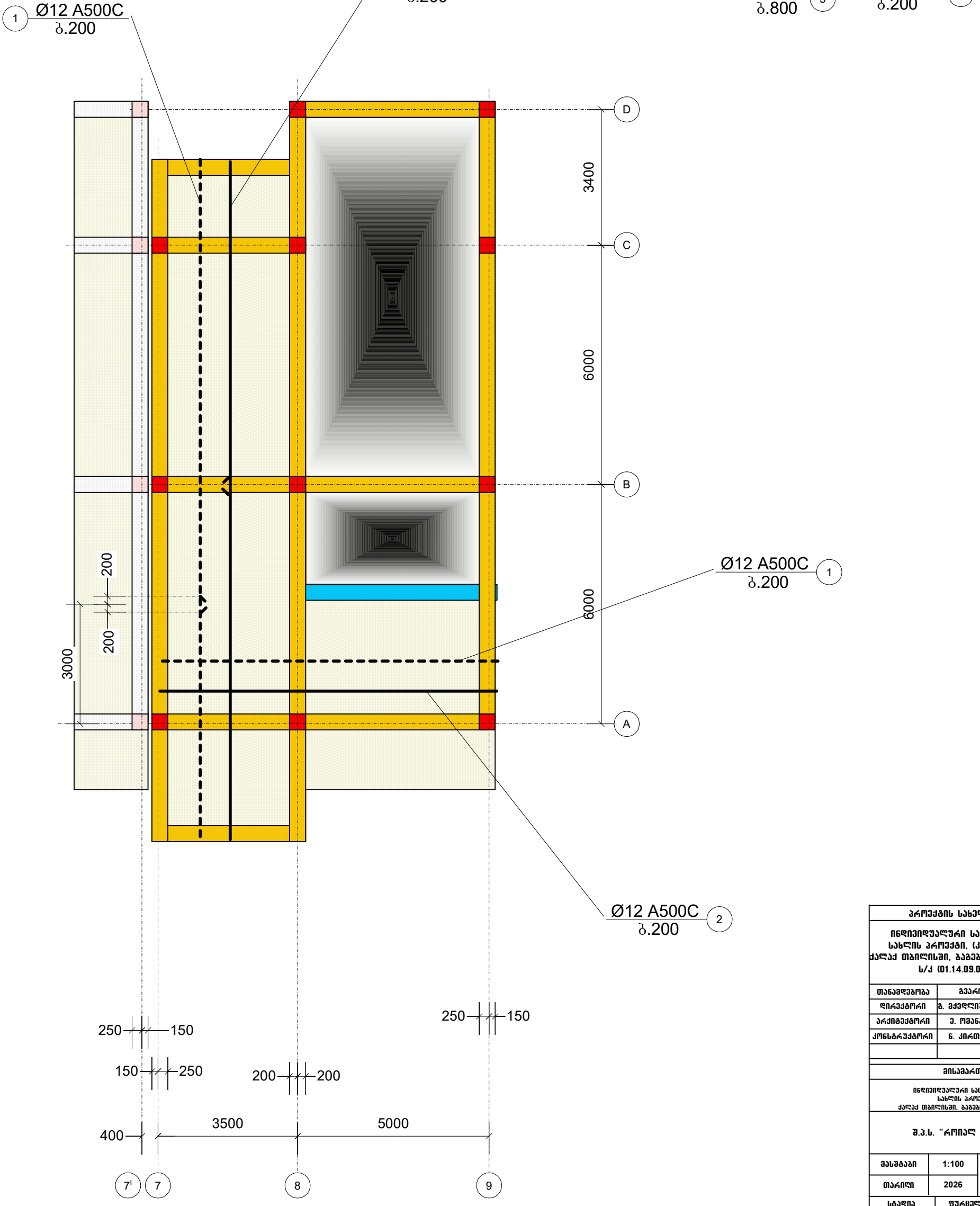

პროექტის სახელწოდება		
ინდივიდუალური საცხოვრებელი სახლის პროექტი, (კორექტირება) ქალაქ თბილისში, ბაგების საბყეო უბანი ს/კ (01.14.09.004.519)		
თანამდებობა	გვარი	ხელმოწერა
დირექტორი	გ. მჭედლიშვილი	
არქიტექტორი	ე. ომანაძე	
კონსტრუქტორი	ნ. კირთაძე	
მისამართი		
ინდივიდუალური საცხოვრებელი სახლის პროექტი, ქალაქ თბილისში, ბაგების საბყეო უბანი		
შ.პ.ს. "როიალ გროუფ"		
მასშტაბი	1:100	გადახურვის მონოლითური ფილა: მფ-3, 3.60 ნიშნულზე. (არმირება)
თარიღი	2026	
სტადია	ფურცელი	ფურცლები
პრ	179	

გადახურვის მონოლითური ფილა: მფ-4, 7.90 ნიშნულზე. (საყალიბო, არსებული)

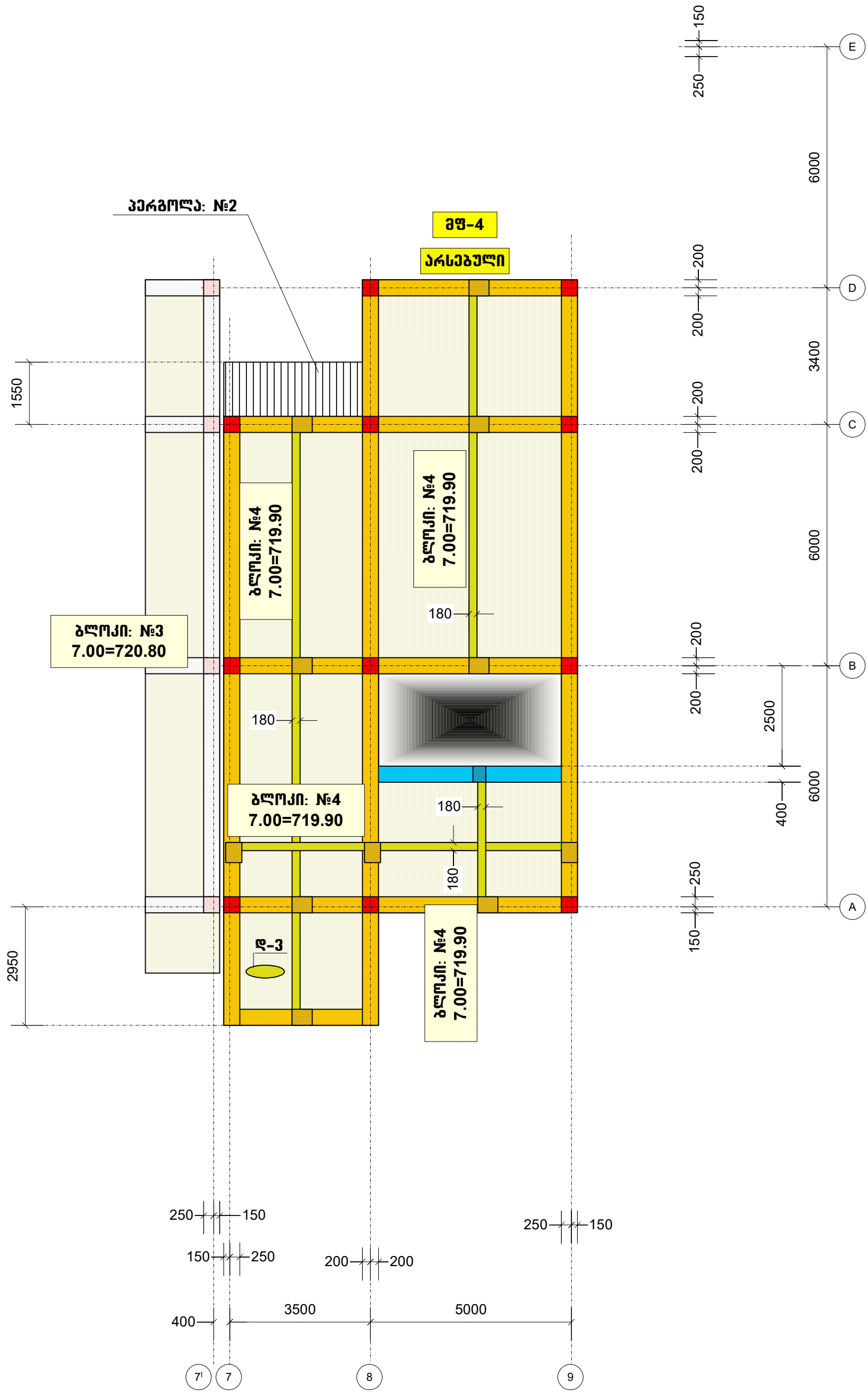

პროექტის სახელწოდება		
ინდივიდუალური საცხოვრებელი სახლის პროექტი, (კორექტირება) ქალაქ თბილისში, ბაგების საბუეო უბანი ს/კ (01.14.09.004.519)		
თანამდებობა	გვარი	ხელმოწერა
დირექტორი	გ. მჭედლიშვილი	
არქიტექტორი	ე. ომანაძე	
კონსტრუქტორი	ნ. კირთაძე	
მისამართი		
ინდივიდუალური საცხოვრებელი სახლის პროექტი, ქალაქ თბილისში, ბაგების საბუეო უბანი		
შ.პ.ს. "როიალ გრუფ"		
მასშტაბი	1:100	გადახურვის მონოლითური ფილა: მფ-4, 7.90 ნიშნულზე. (საყალიბო)
თარიღი	2026	
სტადია	ფურცელი	ფურცლები
პრ	180	

ბლოკი: №4
-0.10=712.80

გადახურვის მონოლითური ფილა: მფ-4, 7.90 ნიშნულზე. (არმირება, არსებული)

დ-3

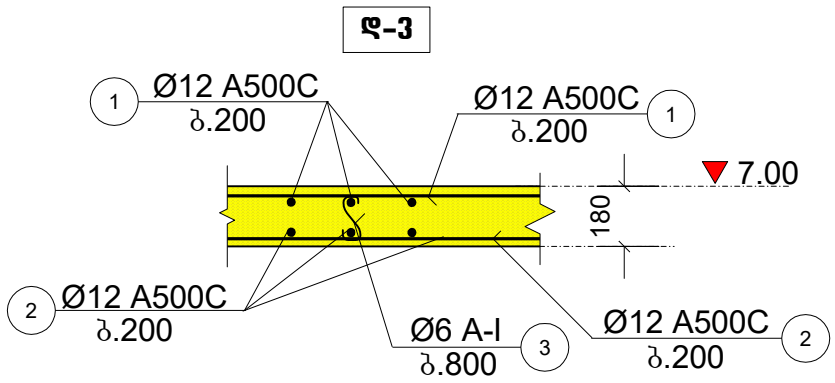

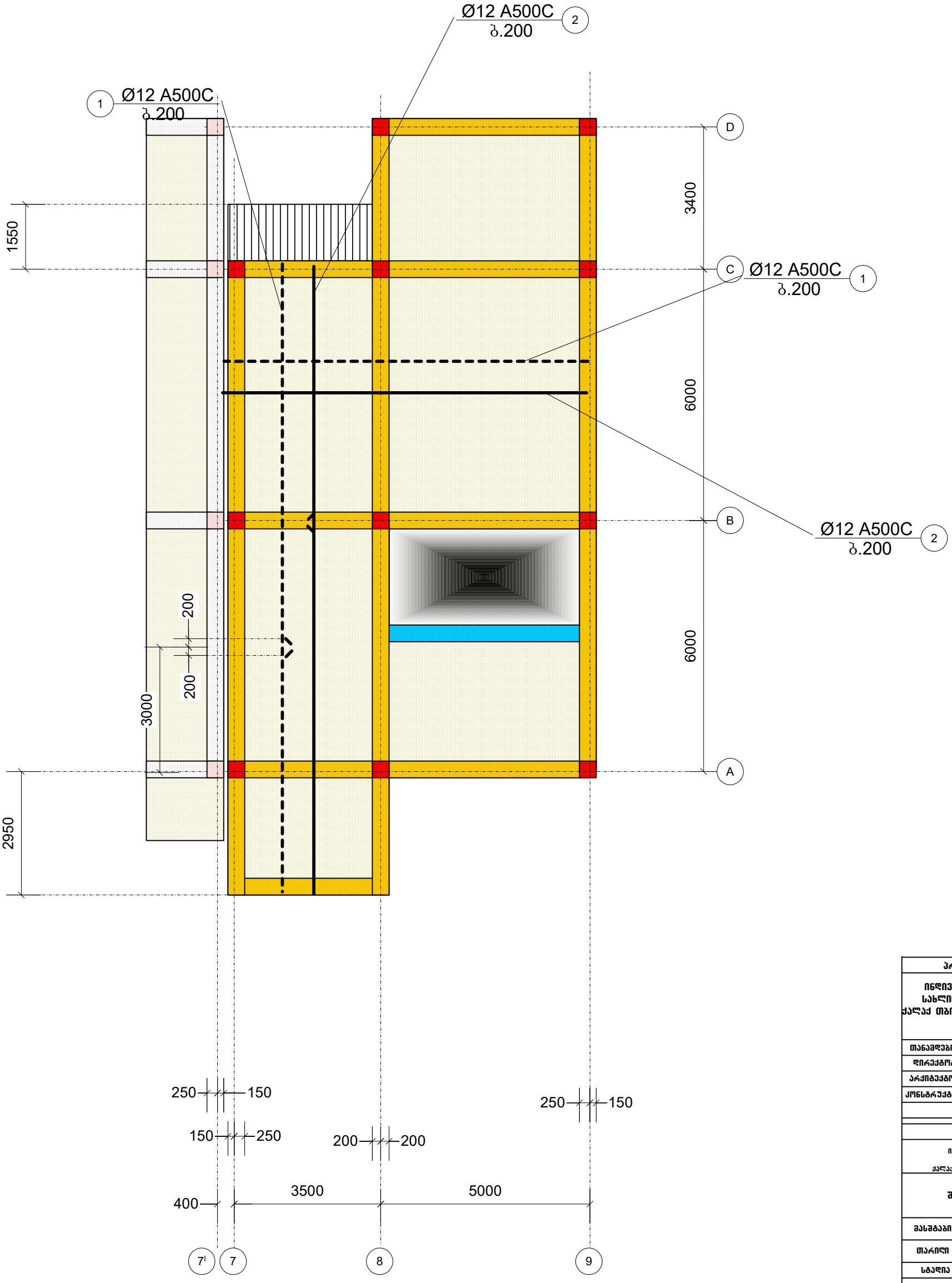

პროექტის სახელწოდება		
ინდივიდუალური საცხოვრებელი სახლის პროექტი, (კორექტირება) ქალაქ თბილისში, ბაგების საბყეო უბანი ს/კ (01.14.09.004.519)		
თანამდებობა	გვარი	ხელმოწერა
დირექტორი	გ. მჭედლიშვილი	
არქიტექტორი	ე. ომანაძე	
კონსტრუქტორი	ნ. კირთაძე	
მისამართი		
ინდივიდუალური საცხოვრებელი სახლის პროექტი, ქალაქ თბილისში, ბაგების საბყეო უბანი		
შ.პ.ს. "როიალ გრუფ"		
მასშტაბი	1:100	გადახურვის მონოლითური ფილა: მფ-4, 7.90 ნიშნულზე. (არმირება)
თარიღი	2026	
სტადია	ფურცელი	ფურცლები
პრ	181	

ბლოკი: №4
-0.10=712.80

გადახურვის მონოლითური ფილა: მფ-5, 10.40 ნიშნულზე. (საყალიბო, არსებული)

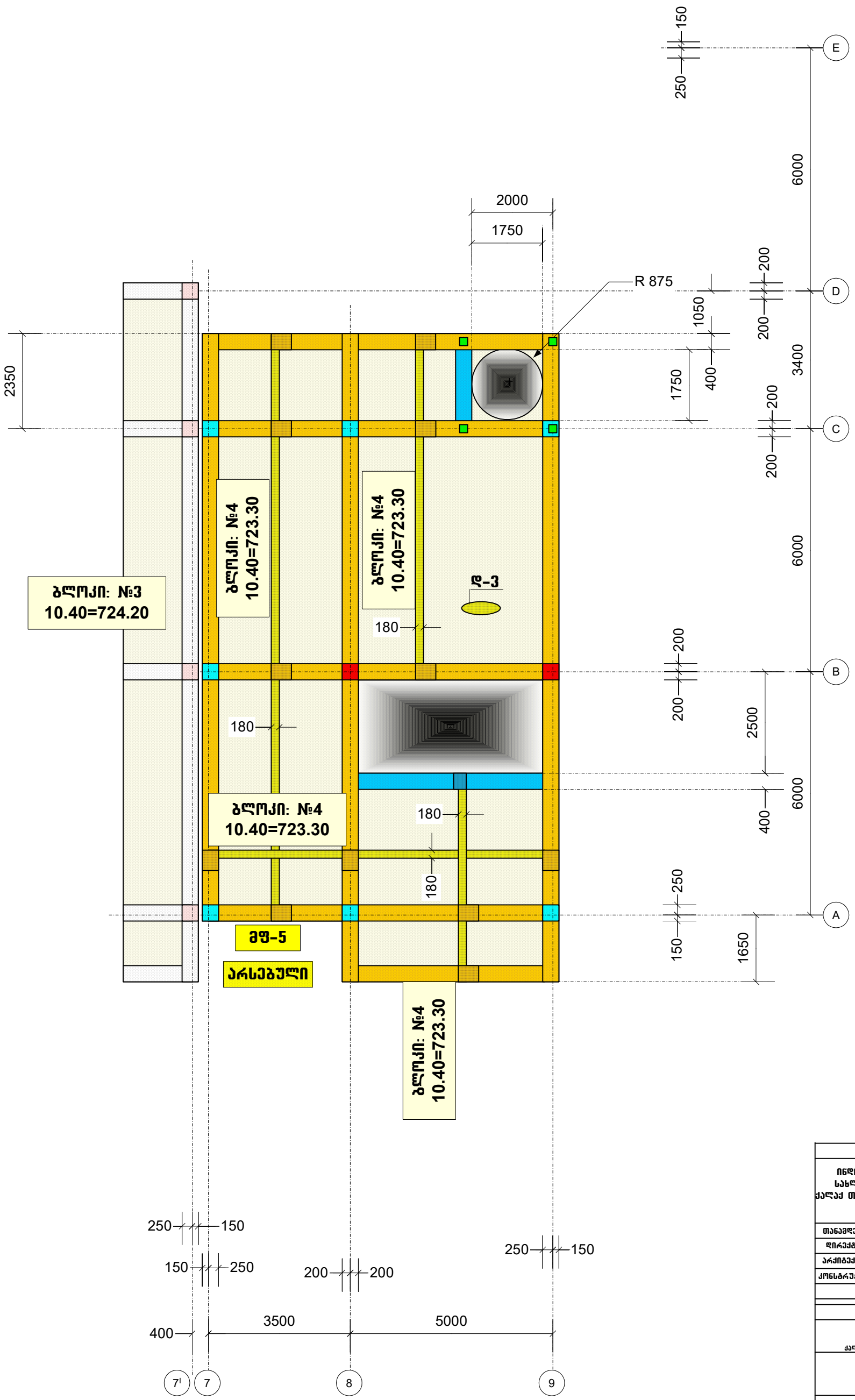

პროექტის სახელწოდება		
ინდივიდუალური საცხოვრებელი სახლის პროექტი, (კორექტირება) ქალაქ თბილისში, ბაგების საბუეო უბანი ს/კ (01.14.09.004.519)		
თანამდებობა	გვარი	ხელმოწერა
დირექტორი	გ. მძედლიშვილი	
არქიტექტორი	ე. ომანაძე	
კონსტრუქტორი	ნ. ქირთაძე	
მისამართი		
ინდივიდუალური საცხოვრებელი სახლის პროექტი, ქალაქ თბილისში, ბაგების საბუეო უბანი		
შ.პ.ს. "როიალ გრუფ"		
მასშტაბი	1:100	გადახურვის მონოლითური ფილა: მფ-5, 10.40 ნიშნულზე. (საყალიბო)
თარიღი	2026	
სტადია	ფურცელი	ფურცლები
პრ	182	

ბლოკი: №4
-0.10=712.80

გადახურვის მონოლითური ფილა: მფ-5, 10.40 ნიშნულზე. (არმირება, არსებული)

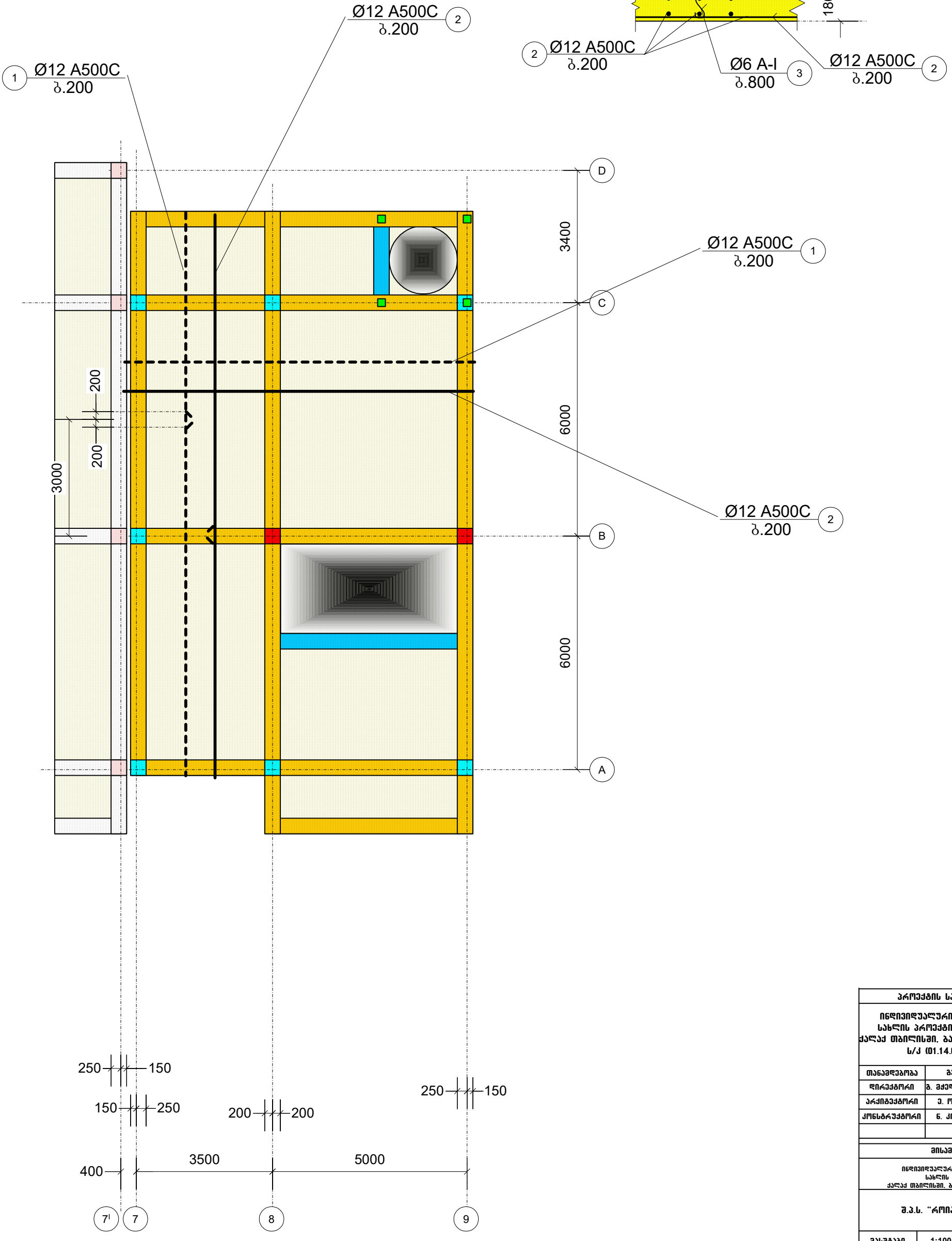

პროექტის სახელწოდება		
ინდივიდუალური საცხოვრებელი სახლის პროექტი, (კორექტირება) ქალაქ თბილისში, ბაგების საბუეო უბანი ს/კ (01.14.09.004.519)		
თანამდებობა	გვარი	ხელმოწერა
დირექტორი	გ. მჭედლიშვილი	
არქიტექტორი	ე. ომანაძე	
კონსტრუქტორი	ნ. კირთაძე	
მისამართი		
ინდივიდუალური საცხოვრებელი სახლის პროექტი, ქალაქ თბილისში, ბაგების საბუეო უბანი		
შ.პ.ს. "როიალ გრუფ"		
მასშტაბი	1:100	გადახურვის მონოლითური ფილა: მფ-5, 10.40 ნიშნულზე. (საყალიბო)
თარიღი	2026	
სტადია	ფურცელი	ფურცლები
პრ	183	

ბლოკი: №4
-0.10=712.80

გადახურვის მონოლითური ფილა: მფ-6, 12.60 ნიშნულზე.
(საყალიბო, არსებული)

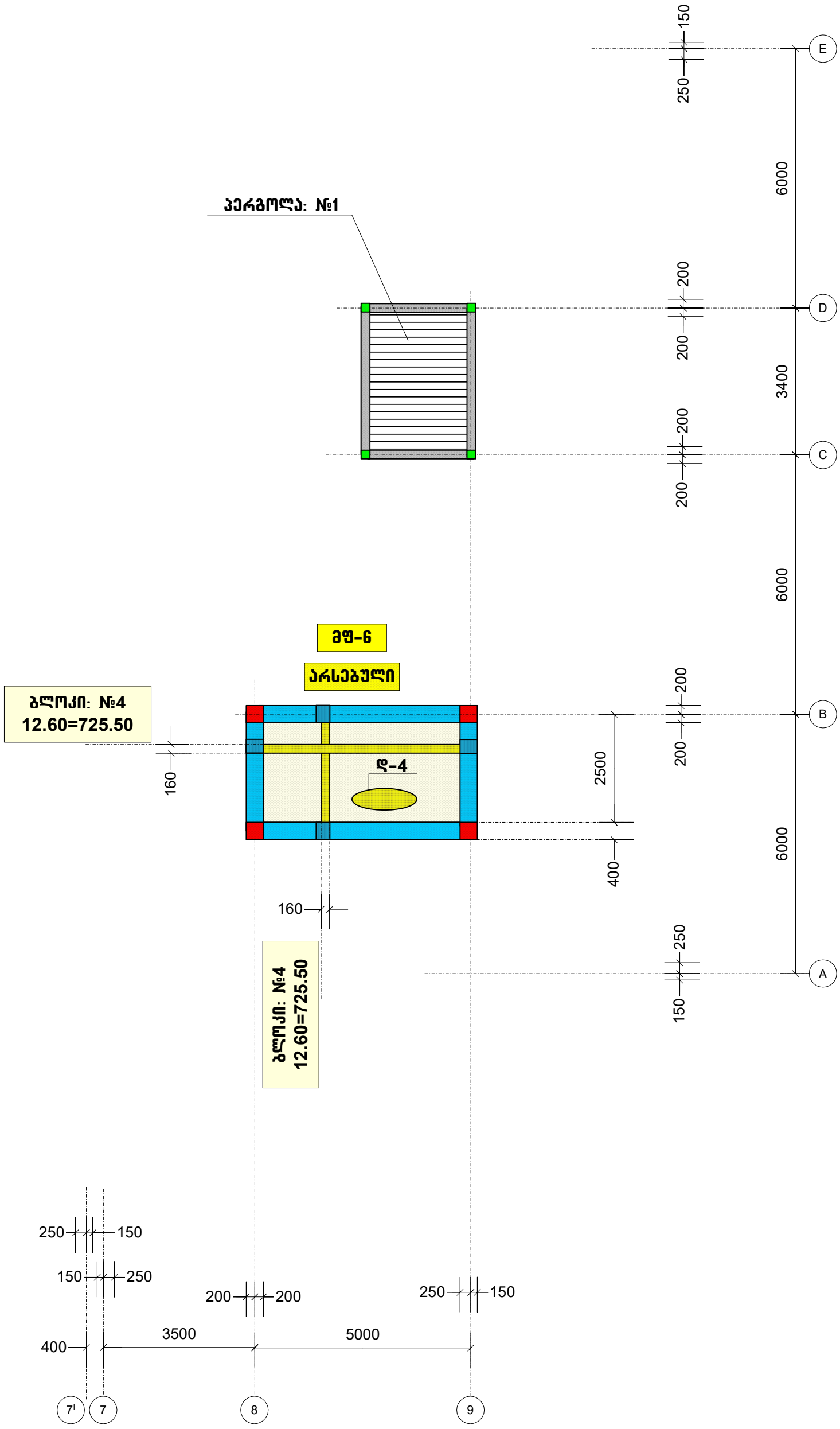

პროექტის სახელწოდება		
ინდივიდუალური საცხოვრებელი სახლის პროექტი, (კორექტირება) ქალაქ თბილისში, ბაგების საბყეო უბანი ს/კ (01.14.09.004.519)		
თანამდებობა	გვარი	ხელმოწერა
დირექტორი	გ. მჭედლიშვილი	
არქიტექტორი	ე. ომანაძე	
კონსტრუქტორი	ნ. კირთაძე	

მისამართი
ინდივიდუალური საცხოვრებელი სახლის პროექტი, ქალაქ თბილისში, ბაგების საბყეო უბანი
შ.პ.ს. "როიალ გრუფ"

მასშტაბი	1:100	გადახურვის მონოლითური ფილა: მფ-6, 12.60 ნიშნულზე. (საყალიბო)
თარიღი	2026	

სტადია	ფურცელი	ფურცლები
პრ	184	

ბლოკი: №4
-0.10=712.80

გადახურვის მონოლითური ფილა: მფ-6, 12.60 ნიშნულზე. (არმირება, არსებული)

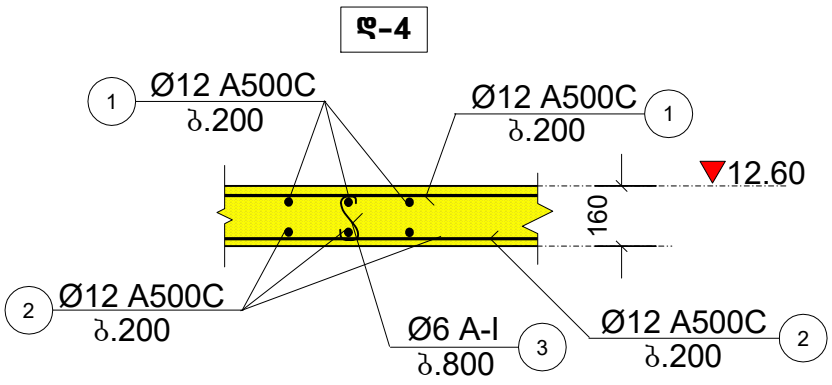

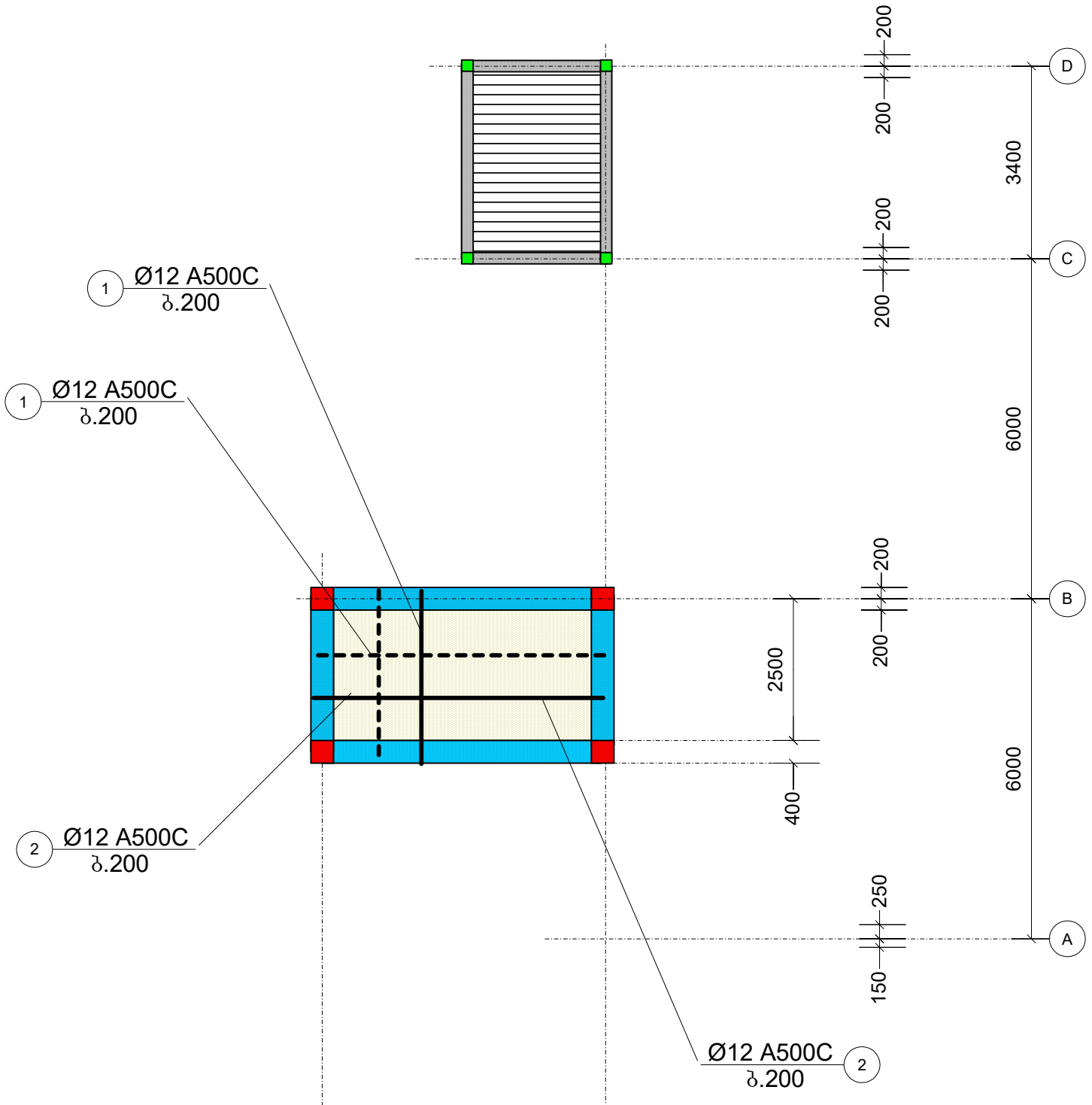

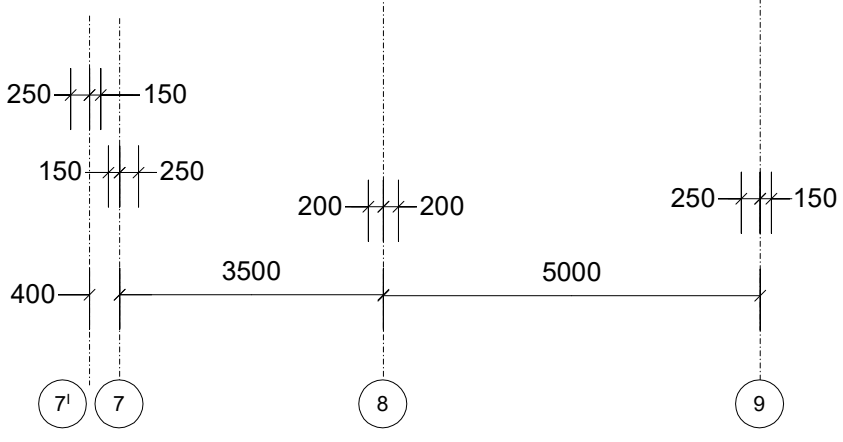

პროექტის სახელწოდება		
ინდივიდუალური საცხოვრებელი სახლის პროექტი, (კორექტირება) ქალაქ თბილისში, ბაგების საბუეო უბანი ს/კ (01.14.09.004.519)		
თანამდებობა	გვარი	ხელმოწერა
დირექტორი	გ. მჭედლიშვილი	
არქიტექტორი	ე. ომანაძე	
კონსტრუქტორი	ნ. ქირთაძე	

მისამართი
ინდივიდუალური საცხოვრებელი სახლის პროექტი, ქალაქ თბილისში, ბაგების საბუეო უბანი
შ.პ.ს. "როიალ გრუუფ"

მასშტაბი	1:100	გადახურვის მონოლითური ფილა: მფ-6, 12.60 ნიშნულზე. (არმირება)
თარიღი	2026	

სტადია	ფურცელი	ფურცლები
პრ	185	

არსებული

ბლოკი: №4
-0.10=712.80

კიბის სამონტაჟო გეგმა: -3.10-:--0.10 ნიშნულებს შორის

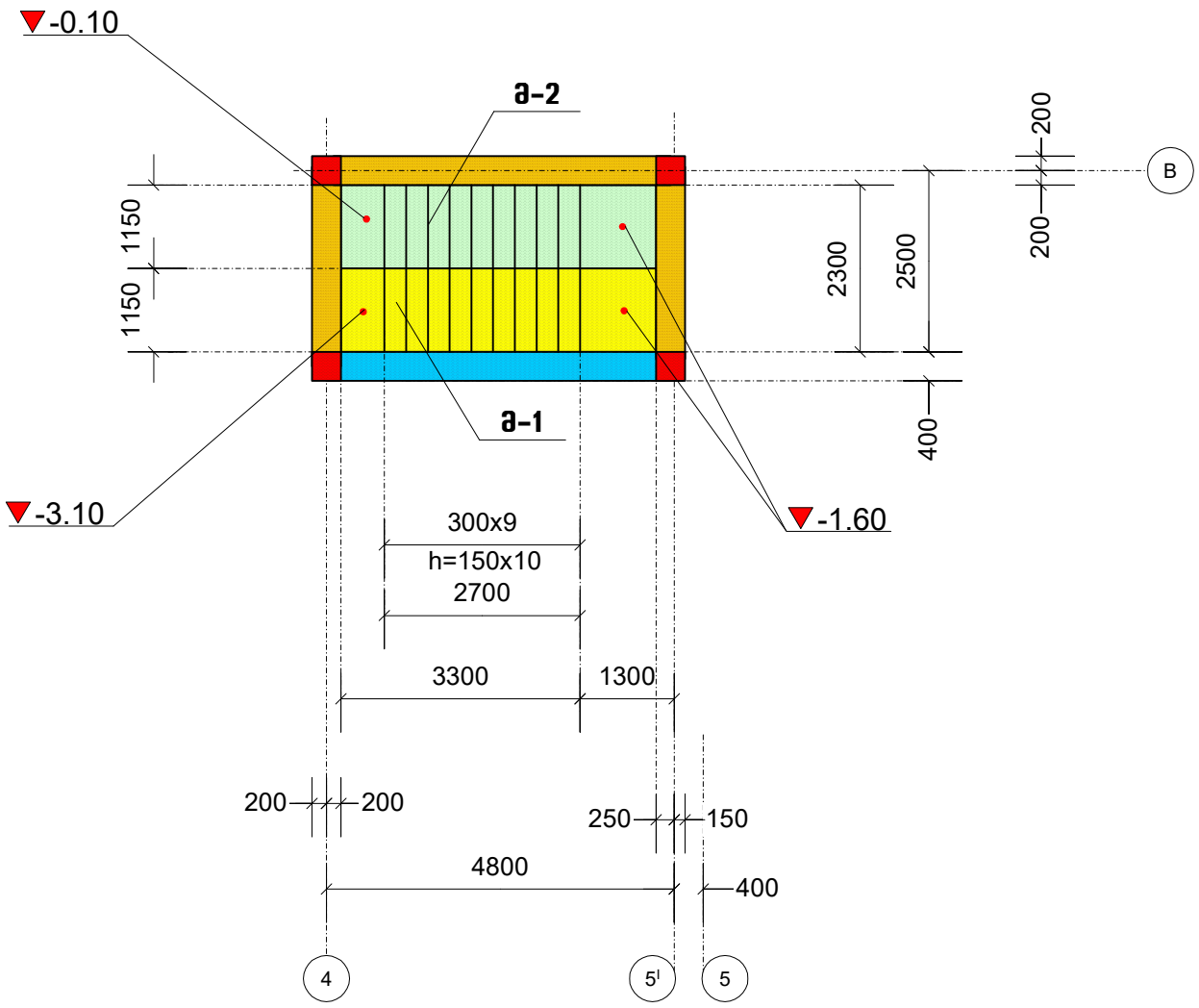

კიბის სამონტაჟო გეგმა: -0.10-:-3.60 ნიშნულებს შორის

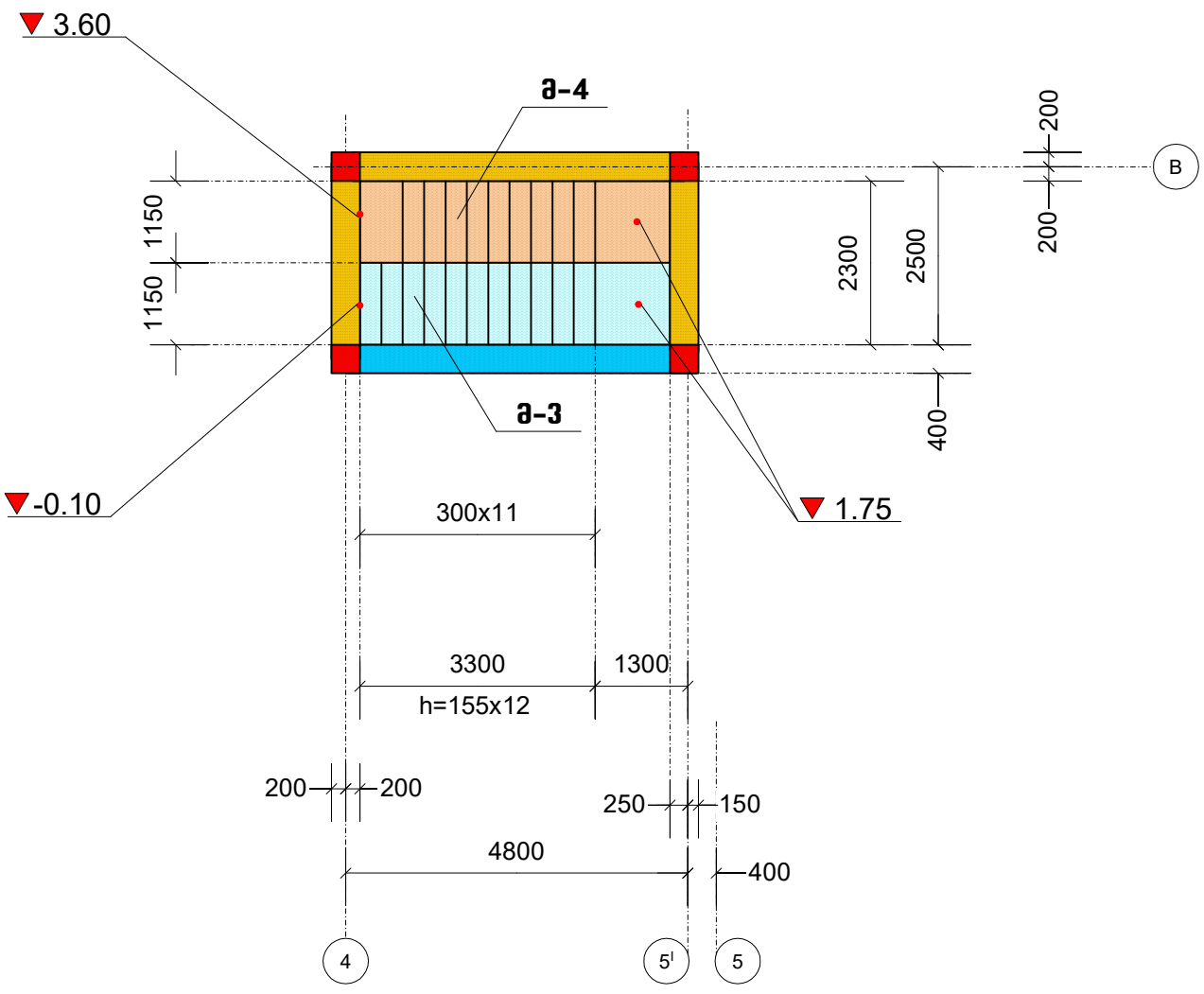

პროექტის სახელწოდება		
ინდივიდუალური საცხოვრებელი სახლის პროექტი, (კორექტირება) ქალაქ თბილისში, ბაგების საბუეო უბანი ს/კ (01.14.09.004.519)		
თანამდებობა	გვარი	ხელმოწერა
დირექტორი	გ. მჭედლიშვილი	
არქიტექტორი	ე. ომანაძე	
კონსტრუქტორი	ნ. კირთაძე	

მისამართი
ინდივიდუალური საცხოვრებელი სახლის პროექტი, ქალაქ თბილისში, ბაგების საბუეო უბანი
შ.პ.ს. "როიალ გრუუფ"

მასშტაბი	1:100	კიბის სამონტაჟო გეგმა: -3.10-:-3.60 ნიშნულებს შორის
თარიღი	2026	

სტადია	ფურცელი	ფურცლები
პრ	186	

არსებული

ბლოკი: №4
-0.10=712.80

კიბის სამონტაჟო გეგმა: 3.60-:-10.40 ნიშნულებს შორის

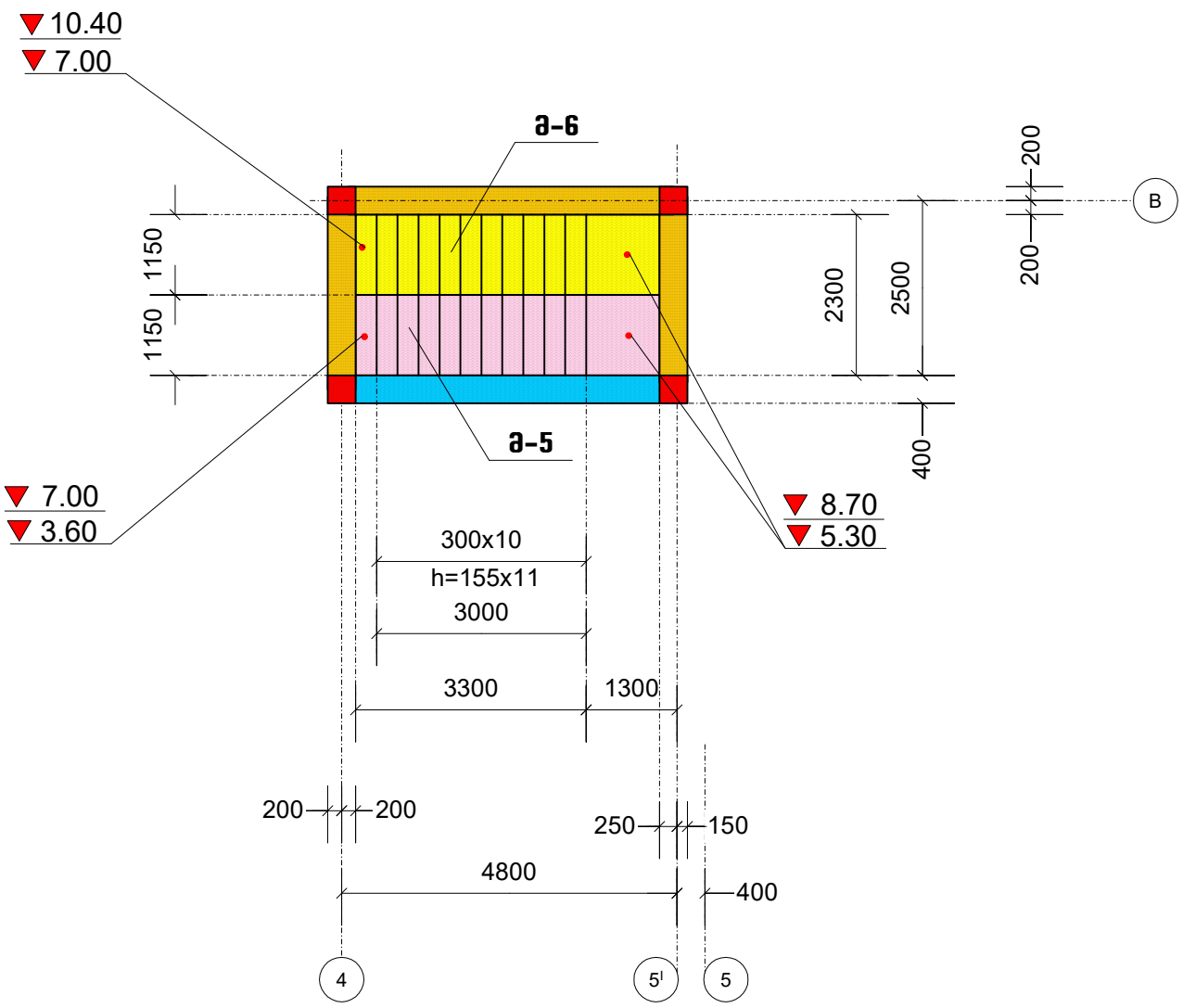

კიბის მარშების არმირების ფრაგმენტი

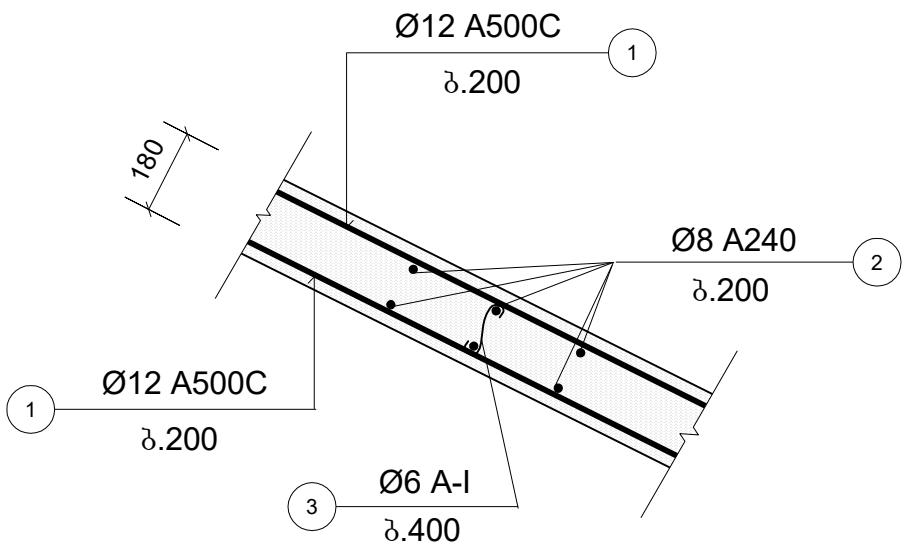

პროექტის სახელწოდება		
ინდივიდუალური საცხოვრებელი სახლის პროექტი, (კორექტირება) ქალაქ თბილისში, ბაგების საბჭოო უბანი ს/კ (01.14.09.004.519)		
თანამდებობა	გვარი	ხელმოწერა
დირექტორი	გ. მჭედლიშვილი	
არქიტექტორი	ე. ომანაძე	
კონსტრუქტორი	ნ. კირთაძე	
მისამართი		
ინდივიდუალური საცხოვრებელი სახლის პროექტი, ქალაქ თბილისში, ბაგების საბჭოო უბანი		
შ.პ.ს. "როიალ გრუფ"		
მასშტაბი	1:100	კიბის სამონტაჟო გეგმა: 3.60-:-10.40 ნიშნულებს შორის
თარიღი	2026	
სტადია	ფურცელი	ფურცლები
პრ	187	

მასალათა ხარჯის სპეციფიკაცია

ელემენტის დასახელება	ელემენტის მარკა	პოზ.№	ესკიზი	პროფილი მმ.	სიგრძე. მმ.	რაოდენობა ც.	საერთო სიგრძე მ.	მასალის ამოკრეფა: პროფ. მმ.	საერთო სიგრძე მ.	არმატურა კბ. A204	არმატურა კბ. A500C
სვეტი	სვ-1. n=7	1	დაიჭრას ადგილზე	22A500C	_	_	65,0	22A500C	134,0	_	399,3
		2	დაიჭრას ადგილზე	22A500C	_	_	69,0	8A204	224,0	88,5	_
		3	435 / 780 345	8A204	1560	80	124,8		ჯამი	88,5	399,3
		4	355 / 620 265	8A204	1240	80	99,2		ბეტონი B 30 V=		2,5
								7	619,4	2795,2	17,5
	სვ-2. n=2	1	დაიჭრას ადგილზე	22A500C	_	_	78,0	22A500C	160,0	_	476,8
		2	დაიჭრას ადგილზე	22A500C	_	_	82,0	8A204	274,4	108,4	_
		3	435 / 780 345	8A204	1560	98	152,9		ჯამი	108,4	476,8
		4	355 / 620 265	8A204	1240	98	121,5		ბეტონი B 30 V=		3,1
								2	216,8	953,6	6,2
	სვ-3. n=4	1	დაიჭრას ადგილზე	18A500C	_	_	20,0	18A500C	44,0	_	88,0
		2	დაიჭრას ადგილზე	18A500C	_	_	24,0	8A204	89,6	35,4	_
		3	435 / 780 345	8A204	1560	32	49,9		ჯამი	35,4	88,0
		4	355 / 620 265	8A204	1240	32	39,7		ბეტონი B 30 V=		1,0
								4	141,6	352,0	4,0
	სვ-4. n=2	1	დაიჭრას ადგილზე	18A500C	_	_	56,0	18A500C	118,0	_	236,0
		2	დაიჭრას ადგილზე	18A500C	_	_	62,0	8A204	184,8	73,0	_
		3	435 / 780 345	8A204	1560	66	103,0		ჯამი	73,0	236,0
		4	355 / 620 265	8A204	1240	66	81,8		ბეტონი B 30 V=		2,1
								2	146,0	472,0	4,2
	სვ-5. n=6	1	დაიჭრას ადგილზე	18A500C	_	_	10,0	18A500C	10,0	_	20,0
		2	435 / 780 345	8A204	1560	16	25,0	8A204	25,0	9,9	_
									ჯამი	9,9	20,0
									ბეტონი B 30 V=		0,5
								6	59,2	120,0	3,0

მასალათა ხარჯის სპეციფიკაცია

ელემენტის დასახელება	ელემენტის მარკა	პოზ.№	ესკიზი	პროფილი მმ.	სიგრძე. მმ.	რაოდენობა ც.	საერთო სიგრძე მ.	მასალის ამოკრეფა: პროფ. მმ.	საერთო სიგრძე მ.	არმატურა კბ. A204	არმატურა კბ. A500C
სვეტი	სვ-X. n=2	1	დაიჭრას ადგილზე	18A500C	_	_	10,0	18A500C	10,0	_	20,0
		2	435 / 780 345	8A204	1560	14	21,8	8A204	21,8	8,6	_
									ჯამი	8,6	20,0
									ბეტონი B 30 V=		0,4
								2	17,3	40,0	0,8
როგელი	რ-1. n=1	1	30 / 350 დაიჭრას ადგილზე 350	18A500C	_	_	18,0	18A500C	33,0	_	66,0
		2	დაიჭრას ადგილზე	18A500C	_	_	15,0	8A204	58,4	23,1	_
		3	305 / 730 425	8A204	1460	40	58,4		ჯამი	23,1	66,0
									ბეტონი B 30 V=		0,8
								1	23,1	66,0	0,8
	რ-2. n=	1	30 / 350 დაიჭრას ადგილზე 350	18A500C	_	_	40,0	18A500C	77,0	_	154,0
		2	დაიჭრას ადგილზე	18A500C	_	_	37,0	8A204	146,0	57,7	_
		3	305 / 730 425	8A204	1460	100	146,0		ჯამი	57,7	154,0
									ბეტონი B 30 V=		2,1
								1	57,7	154,0	2,1
	რ-3. n=14	1	30 / 350 დაიჭრას ადგილზე 350	18A500C	_	_	38,0	18A500C	73,0	_	146,0
		2	დაიჭრას ადგილზე	18A500C	_	_	35,0	8A204	131,4	51,9	_
		3	305 / 730 425	8A204	1460	90	131,4		ჯამი	51,9	146,0
									ბეტონი B 30 V=		1,7
								14	726,6	2044,0	23,8

ბლოკი: №4
-0.10=712.80

არსებული

პროექტის სახელწოდება

ინდივიდუალური საცხოვრებელი სახლის პროექტი. (ქორექტირება) ქალაქ თბილისში, ბაგების საბჭოო უბანი ს/კ (01.14.09.004.519)

თანამდებობა	გვარი	ხელმოწერა
დირექტორი	გ. ჭეჭელიშვილი	
არქიტექტორი	ე. ომანაძე	
კონსტრუქტორი	ნ. ქირთაძე	

მისამართი

ინდივიდუალური საცხოვრებელი სახლის პროექტი. ქალაქ თბილისში, ბაგების საბჭოო უბანი

შ.პ.ს. "როიალ გრუპ"

მასშტაბი	1:100	მასალის ხარჯი (არსებული)
თარიღი	2026	

სტადია	ფურცელი	ფურცლები
პრ	188	

ბლოკი: №4
-0.10=712.80

არსებული

მასალათა ხარჯის სპეციფიკაცია

ელემენტის დასახელება	ელემენტის მარკა	პოზ. №	ესკიზი	პროფილი მმ.	სიგრძე. მმ.	რაოდენობა ც.	საერთო სიგრძე მ.	მასალის ამოკრეფა			
								პროფ. მმ.	საერთო სიგრძე მ.	არმატურა კგ.	
										A204	A500C
რიგელი	რ-4. n=1	1	350 30 დაიჭრას ადგილზე 30 350	18A500C	_	_	35,0	18A500C	67,0	_	134,0
		2	დაიჭრას ადგილზე	18A500C	_	_	32,0	8A204	116,8	46,1	_
		3	730 305 425	8A204	1460	80	116,8		ჯამი	46,1	134,0
									ბეტონი	B 30 V=	1,4
								1	46,1	134,0	1,4
	რ-5. n=1	1	350 30 დაიჭრას ადგილზე 30 350	18A500C	_	_	34,0	18A500C	65,0	_	130,0
		2	დაიჭრას ადგილზე	18A500C	_	_	31,0	8A204	102,2	40,4	_
		3	730 305 425	8A204	1460	70	102,2		ჯამი	40,4	130,0
									ბეტონი	B 30 V=	1,3
								1	40,4	130,0	1,3
	რ-6. n=1	1	350 30 დაიჭრას ადგილზე 30 350	18A500C	_	_	96,0	18A500C	189,0	_	378,0
		2	დაიჭრას ადგილზე	18A500C	_	_	93,0	8A204	350,4	138,4	_
		3	730 305 425	8A204	1460	240	350,4		ჯამი	138,4	378,0
									ბეტონი	B 30 V=	4,5
								1	138,4	378,0	4,5
	რ-7. n=1	1	350 30 დაიჭრას ადგილზე 30 350	18A500C	_	_	96,0	18A500C	189,0	_	378,0
		2	დაიჭრას ადგილზე	18A500C	_	_	93,0	8A204	350,4	138,4	_
		3	730 305 425	8A204	1460	240	350,4		ჯამი	138,4	378,0
									ბეტონი	B 30 V=	4,5
								1	138,4	378,0	4,5
	რ-8. n=1	1	350 30 დაიჭრას ადგილზე 30 350	18A500C	_	_	96,0	18A500C	192,0	_	384,0
		2	დაიჭრას ადგილზე	18A500C	_	_	96,0	8A204	350,4	138,4	_
		3	730 305 425	8A204	1460	240	350,4		ჯამი	138,4	384,0
									ბეტონი	B 30 V=	4,5
								1	138,4	384,0	4,5

მასალათა ხარჯის სპეციფიკაცია

ელემენტის დასახელება	ელემენტის მარკა	პოზ. №	ესკიზი	პროფილი მმ.	სიგრძე. მმ.	რაოდენობა ც.	საერთო სიგრძე მ.	მასალის ამოკრეფა			
								პროფ. მმ.	საერთო სიგრძე მ.	არმატურა კგ.	
										A204	A500C
რიგელი	რ-X. n=4	1	350 30 დაიჭრას ადგილზე 30 350	18A500C	_	_	18,0	18A500C	33,0	_	66,0
		2	დაიჭრას ადგილზე	18A500C	_	_	15,0	8A204	58,4	23,1	_
		3	730 305 425	8A204	1460	40	58,4		ჯამი	23,1	66,0
									ბეტონი	B 30 V=	0,9
								4	92,3	264,0	3,6
	რ-3,1. n=1	1	350 30 დაიჭრას ადგილზე 30 350	18A500C	_	_	18,0	18A500C	33,0	_	66,0
		2	დაიჭრას ადგილზე	18A500C	_	_	15,0	8A204	58,4	23,1	_
		3	730 305 425	8A204	1460	40	58,4		ჯამი	23,1	66,0
									ბეტონი	B 30 V=	0,9
								1	23,1	66,0	0,9
	რ-3,2. n=3	1	350 30 დაიჭრას ადგილზე 30 350	18A500C	_	_	24,0	18A500C	45,0	_	90,0
		2	დაიჭრას ადგილზე	18A500C	_	_	21,0	8A204	73,0	28,8	_
		3	730 305 425	8A204	1460	50	73,0		ჯამი	28,8	90,0
									ბეტონი	B 30 V=	1,0
								1	28,8	90,0	1,0

პროექტის სახელწოდება		
ინდივიდუალური საცხოვრებელი სახლის პროექტი, (კორექტირება) ქალაქ თბილისში, ბაგების სატყეო უბანი ს/კ (01.14.09.004.519)		
თანამდებობა	გვარი	ხელმოწერა
დირექტორი	გ. მჭედლიშვილი	
არქიტექტორი	ე. ომანაძე	
კონსტრუქტორი	ნ. კირთაძე	
მისამართი		
ინდივიდუალური საცხოვრებელი სახლის პროექტი, ქალაქ თბილისში, ბაგების სატყეო უბანი		
შ.პ.ს. "როიალ გროუფ"		
მასშტაბი	1:100	მასალის ხარჯი (არსებული)
თარიღი	2026	
სტადია	ფურცელი	ფურცლები
პრ	189	

მასალათა ხარჯის სპეციფიკაცია

ელემენტის დასახელება	ელემენტის მარკა	პოზ.№	ესკიზი	პროფილი მმ.	სიგრძე მმ.	რაოდენობა ც.	საერთო სიგრძე მ.	მასალის ამოკრეფა პროფ. მმ.	საერთო სიგრძე მ.	არმატურა კბ. A204	არმატურა კბ. A500C
კედელი მონოლითური	კმ-1. n=1	1	დაიჭრას ადგილზე	12A500C	_	_	3420,0	12A500C	3420,0	_	3043,8
		2	30 170 25 30	6 A-I	280	640	179,2	6 A-I	179,2	39,8	_
									ჯამი	39,8	3043,8
									ბეტონი	B 30 V=	31,0
								1	39,8	3043,8	31,0
	კმ-1. n=1	1	დაიჭრას ადგილზე	12A500C	_	_	890,0	12A500C	890,0	_	792,1
		2	30 170 25 30	6 A-I	280	120	33,6	6 A-I	33,6	7,5	_
									ჯამი	7,5	792,1
									ბეტონი	B 30 V=	16,0
								1	7,5	792,1	16,0
აუზი	ა-1. n=1	1	დაიჭრას ადგილზე	12A500C	_	_	1280,0	12A500C	1280,0	_	1139,2
		2	30 270 25 30	6 A-I	380	80	30,4	6 A-I	69,6	15,5	_
		3	30 170 25 30	6 A-I	280	140	39,2		ჯამი	15,5	1139,2
									ბეტონი	B 30 V=	13,0
								1	15,5	1139,2	13,0
გადახურვის ფილა	მფ-1. n=1	1	დაიჭრას ადგილზე	12A500C	_	_	2850,0	12A500C	5700,0	_	5073,0
		2	დაიჭრას ადგილზე	12A500C	_	_	2850,0	6 A-I	299,6	66,5	_
		3	30 170 25 30	6 A-I	280	1070	299,6		ჯამი	66,5	5073,0
									ბეტონი	B 30 V=	54,0
								1	66,5	5073,0	54,0
	მფ-2. n=1	1	დაიჭრას ადგილზე	12A500C	_	_	2490,0	12A500C	4540,0	_	4040,6
		2	დაიჭრას ადგილზე	12A500C	_	_	2050,0	6 A-I	197,6	43,9	_
		3	30 150 25 30	6 A-I	260	760	197,6		ჯამი	43,9	4040,6
									ბეტონი	B 30 V=	35,0
								1	43,9	4040,6	35,0

მასალათა ხარჯის სპეციფიკაცია

ელემენტის დასახელება	ელემენტის მარკა	პოზ.№	ესკიზი	პროფილი მმ.	სიგრძე მმ.	რაოდენობა ც.	საერთო სიგრძე მ.	მასალის ამოკრეფა პროფ. მმ.	საერთო სიგრძე მ.	არმატურა კბ. A204	არმატურა კბ. A500C
გადახურვის ფილა	მფ-3. n=1	1	დაიჭრას ადგილზე	12A500C	_	_	1070,0	12A500C	2140,0	_	1904,6
		2	დაიჭრას ადგილზე	12A500C	_	_	1070,0	6 A-I	106,6	23,7	_
		3	30 150 25 30	6 A-I	260	410	106,6		ჯამი	23,7	1904,6
									ბეტონი	B 30 V=	19,0
								1	23,7	1904,6	19,0
	მფ-4. n=1	1	დაიჭრას ადგილზე	12A500C	_	_	1320,0	12A500C	2640,0	_	2349,6
		2	დაიჭრას ადგილზე	12A500C	_	_	1320,0	6 A-I	127,4	28,3	_
		3	30 150 25 30	6 A-I	260	490	127,4		ჯამი	28,3	2349,6
									ბეტონი	B 30 V=	23,0
								1	28,3	2349,6	23,0
	მფ-5. n=1	1	დაიჭრას ადგილზე	12A500C	_	_	1290,0	12A500C	2580,0	_	2296,2
		2	დაიჭრას ადგილზე	12A500C	_	_	1290,0	6 A-I	124,8	27,7	_
		3	30 150 25 30	6 A-I	260	480	124,8		ჯამი	27,7	2296,2
									ბეტონი	B 30 V=	22,0
								1	27,7	2296,2	22,0

ბლოკი: №4
-0.10=712.80

არსებული

პროექტის სახელწოდება		
ინდივიდუალური საცხოვრებელი სახლის პროექტი. (ქორექტირება) ქალაქ თბილისში, ბაგებგის საბჭოთ უბანი ს/კ (01.14.09.004.519)		
თანამდებობა	გვარი	ხელმოწერა
დირექტორი	გ. ჭეჭელიშვილი	
არქიტექტორი	ე. ომანაძე	
კონსტრუქტორი	ნ. ქირთაძე	

მისამართი
ინდივიდუალური საცხოვრებელი სახლის პროექტი, ქალაქ თბილისში, ბაგებგის საბჭოთ უბანი
შ.პ.ს. "როიალ გრუპ"

მასშტაბი	1:100	მასალის ხარჯი (არსებული)
თარიღი	2026	
სტადია	ფურცელი	ფურცლები
პრ	190	

მასალათა ხარჯის სპეციფიკაცია

ელემენტის დასახელება	ელემენტის მარკა	პოზ.№	ესკიზი	პროფილი მმ.	სიგრძე მმ.	რაოდენობა ც.	საერთო სიგრძე მ.	მასალის ამოკრეფა: პროფ. მმ.	საერთო სიგრძე მ.	არმატურა კბ. A204	არმატურა კბ. A500C
გადახურვის ფილა	მ3-6. n=1	1	დაიჭრას ადგილზე	12A500C	_	_	130,0	12A500C	260,0	_	231,4
		2	დაიჭრას ადგილზე	12A500C	_	_	130,0	6 A-I	9,6	2,1	_
		3	30 130 25 30	6 A-I	240	40	9,6		ჯამი	2,1	231,4
									ბეტონი	B 30 V=	2,0
								1	2,1	231,4	2,0
კობე №1. მარშები	მ-1. n=1	1	დაიჭრას ადგილზე	12A500C	_	_	120,0	12A500C	120,0	_	106,8
		2	1100	8A204	1100	54	59,4	8A204	59,4	23,5	_
		3	30 170 25 30	6 A-I	280	30	8,4	6 A-I	8,4	1,9	_
									ჯამი	25,3	106,8
									ბეტონი	B 30 V=	1,5
								1	25,3	106,8	1,5
	მ-2. n=1	1	დაიჭრას ადგილზე	12A500C	_	_	120,0	12A500C	120,0	_	106,8
		2	1100	8A204	1100	54	59,4	8A204	59,4	23,5	_
		3	30 170 25 30	6 A-I	280	30	8,4	6 A-I	8,4	1,9	_
									ჯამი	25,3	106,8
									ბეტონი	B 30 V=	1,5
								1	25,3	106,8	1,5

მასალათა ხარჯის სპეციფიკაცია

ელემენტის დასახელება	ელემენტის მარკა	პოზ.№	ესკიზი	პროფილი მმ.	სიგრძე მმ.	რაოდენობა ც.	საერთო სიგრძე მ.	მასალის ამოკრეფა: პროფ. მმ.	საერთო სიგრძე მ.	არმატურა კბ. A204	არმატურა კბ. A500C
კობე №1. მარშები	მ-3. n=1	1	დაიჭრას ადგილზე	12A500C	_	_	140,0	12A500C	140,0	_	124,6
		2	1100	8A204	1100	70	77,0	8A204	77,0	30,4	_
		3	30 170 25 30	6 A-I	280	50	14,0	6 A-I	14,0	3,1	_
									ჯამი	33,5	124,6
									ბეტონი	B 30 V=	3,0
								1	33,5	124,6	3,0
	მ-4. n=1	1	დაიჭრას ადგილზე	12A500C	_	_	140,0	12A500C	140,0	_	124,6
		2	1100	8A204	1100	70	77,0	8A204	77,0	30,4	_
		3	30 170 25 30	6 A-I	280	50	14,0	6 A-I	14,0	3,1	_
									ჯამი	33,5	124,6
									ბეტონი	B 30 V=	3,0
								1	33,5	124,6	3,0
	მ-5. n=2	1	დაიჭრას ადგილზე	12A500C	_	_	120,0	12A500C	120,0	_	106,8
		2	1100	8A204	1100	60	66,0	8A204	66,0	26,1	_
		3	30 170 25 30	6 A-I	280	40	11,2	6 A-I	11,2	2,5	_
									ჯამი	28,6	106,8
									ბეტონი	B 30 V=	2,5
								2	57,1	213,6	5,0
	მ-6 n=2	1	დაიჭრას ადგილზე	12A500C	_	_	120,0	12A500C	120,0	_	106,8
		2	1100	8A204	1100	60	66,0	8A204	66,0	26,1	_
		3	30 170 25 30	6 A-I	280	40	11,2	6 A-I	11,2	2,5	_
									ჯამი	28,6	106,8
									ბეტონი	B 30 V=	2,5
								2	57,1	213,6	5,0

ბლოკი: №4
-0.10=712.80

არსებული

პროექტის სახელწოდება		
ინდივიდუალური საცხოვრებელი სახლის პროექტი. (ქორექტირება) ქალაქ თბილისში, ბაგების საბჭოთ უბანი ს/კ (01.14.09.004.519)		
თანამდებობა	გვარი	ხელმოწერა
დირექტორი	გ. ჭეჭელიშვილი	
არქიტექტორი	ე. ომანაძე	
კონსტრუქტორი	ნ. კირთაძე	

მისამართი
ინდივიდუალური საცხოვრებელი სახლის პროექტი, ქალაქ თბილისში, ბაგების საბჭოთ უბანი
შ.პ.ს. "როიალ გრუპ"

მასშტაბი	1:100	მასალის ხარჯი (არსებული)
თარიღი	2026	

სტადია	ფურცელი	ფურცლები
პრ	191	

მასალათა ხარჯის სპეციფიკაცია

ელემენტის დასახელება	ელემენტის მარკა	პრ ზ.№	ესკიზი	პროფილი მმ.	სიგრძე. მმ.	რაოდენობა ც.	საერთო სიგრძე მ.	მასალის ამოკრეფა: პროფ. მმ.	საერთო სიგრძე მ.	არმატურა კბ. A204	არმატურა კბ. A500C
პრეფაბრიკატი	პ-1 n=1	1	კვალპეტული მილი	100x4	_	_	17,0	100x4	17,0		239,7
									ჯამი		239,7
								1	_		239,7
	პ-2 n=1	1	კვალპეტული მილი	100x4	_	_	12,0	100x4	12,0		169,2
									ჯამი		169,2
								1	_		169,2

არსებული

მასალის ხარჯის კრებსითი უწყისი		
A240	A500C	V
2958,9	29904,9	302,1

„IV“ ბლოკი, რეკონსტრუქცია

მასალათა ხარჯის სპეციფიკაცია

TKTVTYNBC LFCFTKT.F	TKTVTYNBC VFHRF	პრ ზ.№	ესკიზი	პროფილი მმ.	სიგრძე. მმ.	რაოდენობა ც.	საერთო სიგრძე მ.	მასალის ამოკრეფა: პროფ. მმ.	საერთო სიგრძე მ.	არმატურა კბ. A204	არმატურა კბ. A500C
სვეტი	სვ-IV.1. n=3	1	დაიჭრას ადგილზე	18A500C	_	_	60.0	18A500C	60.0	_	120.0
		2	435 / 780 / 345	8A204	1560	20	31.2	8A204	56.0	22.1	_
		3	355 / 620 / 265	8A204	1240	20	24.8		ჯამი	22.1	120.0
									ბეტონი B 30 V= 0.6		
								3	66.4	360.0	1.8
რიგელი	რ-IV.1 n=3	1	350 / 350 დაიჭრას ადგილზე	18A500C	_	_	27.0	18A500C	52.0	_	104.0
		2	დაიჭრას ადგილზე	18A500C	_	_	25.0	8A204	102.2	40.4	_
		3	305 / 730 / 425	8A204	1460	70	102.2		ჯამი	40.4	104.0
									ბეტონი B 30 V= 1.4		
								3	121.1	312.0	4.2
	რ-IV.2 n=1	1	350 / 350 დაიჭრას ადგილზე	18A500C	_	_	39.0	18A500C	75.0	_	150.0
		2	დაიჭრას ადგილზე	18A500C	_	_	36.0	8A204	134.3	53.1	_
		3	305 / 730 / 425	8A204	1460	92	134.3		ჯამი	53.1	150.0
									ბეტონი B 30 V= 2.3		
								1	53.1	150.0	2.2
ვალახერის ფილა	მფ-IV. n=1	1	დაიჭრას ადგილზე	12A500C	_	_	480.0	12A500C	960.0	_	854.4
		2	დაიჭრას ადგილზე	12A500C	_	_	480.0	6 A-I	47.6	10.6	_
		3	30 / 170 / 25 / 30	6 A-I	280	170	47.6		ჯამი	10.6	854.4
									ბეტონი B 30 V= 8.0		
								1	10.6	854.4	8.0

კორექტირებული

რეკონსტრუქცია		
vfcfkbc [fh]bc rhtgcbsb eo.bcb		
A240	A500C	V
251.1	1676.4	16.2

ბლოკი: №4
-0.10=712.80

პროექტის სახელწოდება
ინდივიდუალური საცხოვრებელი სახლის პროექტი. (კორექტირება) ქალაქ თბილისში, ბაგების საბჟეო უბანი ს/კ (01.14.09.004.519)

თანამდებობა	გვარი	ხელმოწერა
დირექტორი	გ. ჭეჭელიშვილი	
არქიტექტორი	ე. ომანაძე	
კონსტრუქტორი	ნ. კირთაძე	

მისამართი
ინდივიდუალური საცხოვრებელი სახლის პროექტი. ქალაქ თბილისში, ბაგების საბჟეო უბანი
შ.პ.ს. "რომალ გრუპ"

მასშტაბი	1:100	მასალის ხარჯი (არსებული, კორექტირებული)
თარიღი	2026	

ს ტ ა დ ი ა	ფურცელი	ფურცლები
პრ	192	