# გამოყენებული პირობითი აღნიშვნები

შენიშვნა: დაპატენტებულობის აღნიშვნის დაშტრიხვა, ხაზის სისქე დაშტრიხვის მასშტაბი და დაშტრიხვის კუთხე მოხდებულია ARCHICAD-ის პროგრამას

ჯგუფის ფერის ხაზის სისქე 0.05

| | |
|---|---|
| გასასვლელის ნიშნები | |
| ავარიული განათება(კედლის) (დერეფანი; გზა-კომუნიკაბილი, ფოიე-ვერესაფოში, სატუში, ლიფტის სამარანე ) | |
| ავარიული განათება(ჭერის) (დერეფანი; გზა-კომუნიკაბილი, ფოიე-ვერესაფოში, სატუში, ლიფტის სამარანე ) | |
| კვამლაღმოჩენი ( 907.2.13.1.1 ) | |
| კვამლზე მორეაგირე მაუწყებელი (907.2.11.2) | |
| ავტოხაშხაშა (903) | |
| ალტერნატიული ავტომატური ცეცხლსაწრობი სისტემა (904) (სატრანსფორმატორი . სატუმბოშენობა; ელექტრომომარაგების ოთახებში და სამანქანე ოთახებში ) | |
| კვამლის დეტექტორში ან კვამლის დეტექტორის ბაზაში ინტეგრირებული სირენა, რომელიც მირითადად სამინებლებში ყენდება (სატუმროებში) | |
| დაწნევის სისტემა 909.20.5-909.21 გზა-კიბე: ვესტიბიულო;ლიფტის შახტა და ფოიე | |
| მექანიკური განიავება 909.20.4 ( გზა-კიბე და ვესტიბიული ) | |
| შახტა მექანიკური განიავება (კვამლგაწოვა) დერეფნები პარკინგები | |
| მექანიკური განიავება (ჰაერის მოდინება) დერეფნები პარკინგები | |
| წყლის დასაღები შადრევანი | |
| ცეცხლგამძლე მინა (30-60წთ) | |
| მიმღები, მოსმენის დამხმარე სისტემისთვის | |

| | |
|---|---|
| პიდრანტი | |
| სახანძრო მისაერთებელი | |
| სახანძრო მილდგარი (905) | |
| სახანძრო კარადა | |
| ხელის ცეცხლმაქრი (906 ) | |
| სახანძრო განგაშის ხელით სამართავი სისტემა (907.2.9.1 907.4.2.1 ) | |
| გზა კიბის საკომუნიკაციო სისტემა (403.5.3.1 ) | |
| სანძრის შემთხვევაში ლიფტით არ ისარგებლოთ | |
| დამკავებელთა შეტყობინება "სირენა-მანათობელი"(strobe) (საკანგაჭრო ხმოვანი განგაშის საკომუნიკაციო სისტემა და მხედველობითი განგაში ) | |
| მხედველობითი განგაში ცხრილი 907.5.2.3.3 | |
| დამკავებელთა შეტყობინება/საკანგაჭრო ხმოვანი განგაშის საკომუნიკაციო სისტემა (403.4.4 ; 907.2.7.1;907.5; 907.5.2.2) | |
| სასწრაფო სამედიცინო დახმარების საერთაშორისო სიმბოლო | |
| მისაწვდომობის საერთაშორისო სიმბოლო | |
| ბუნებრივი განიავება | |
| ტექსტური შეტყობინება | |

| | |
|---|---|
| FIRE CONTROL ROOM | ხანძრის მართვის ცენტრის სიმბოლო |
| | სახანძრო-სამაშველო დანაყოფისთვის მისადგომი ლიფტის სიმბოლო (1707.7.5) |
| | სახანძრო განგაშის სისტემების საკონტროლო პანელი |
| | სახანძრო განყოფილებასთან კავშირის სისტემა (907.2.13.2) |

კარის აღნიშვნა მიხედვით

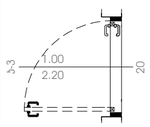


კარის თავისუფალი სიგანე (მინიმუმ 82სმ)

კარის თავისუფალი სიმაღე (მინიმუმ 2,05მ)

კარის ცეცხლმედეგობა (ტიპის მიხედვით)




მისაწვდომი სვლა-გეზი Fill Pen 82




საფეხმავლო ბილიკი

| | |
|---|---|
| | საცხოვრებელი დაკავებულობის ჯგუფი სც2 RGB (255.255.0) |
| | სასწყობო დაკავებულობის ჯგუფი სწ2 RGB (136.135.134) |
| | საქმიანი ჯგუფი სქ RGB (79,12,187) |
| | სავაჭრო დაკავებულობის ჯგუფი სვ RGB (255.0.0) |
| | დაწესებულებითი ჯგუფი დწ RGB (0,0,255) |
| | სამრეწველო ჯგუფი სმ RGB (160,32,240) |
| | საგანმანათლებლო ჯგუფი სგ RGB (245,99,20) |
| | დიდი საფრთხის შემცველი ჯგუფი დსშ RGB (94,8,58) |

| | |
|---|---|
| სც-2 | 18.6 |
| 52 მ² | დ.დ 2 |

დაკავებულობის ჯგუფი
დაკავებულობის ფაქტორი
დაკავებულობის დატვირთვა
დაკავებულობის ფართი

| | |
|---|---|
| | დამხმარე ჯგუფი დს RGB (57,57,56) |
| | თავშეყრის ჯგუფი თვ RGB (34,139,34) |
| | კვამლის საკონტროლო სისტემების ღიობი ფილაში "ა" ტიპის ბინის კონტურის აღნიშვნა სართულის გეგმაზე RGB (255.0.0) |
| | უსაფრთხო ზონა 130X76მმ RGB (153,153,153) |
| | უსაფრთხო ზონა 130X76მმ (გზა-კიბის დატალისტვის) |

ფერის ხაზის სისქე 0.5

ფერის კოდი

| | |
|---|---|
| RGB (10,10,10) | გასასვლელამდე სავალი |
| RGB (105,105,105) | მაქსიმალური მანძილი |
| RGB (255,0,0) | მისაწვდომი სვლაგეზი |
| | მანძილი სახანძრო მილდგარამდე/კარადამდე |

ფერის კოდი

| | |
|---|---|
| RGB (100,70,237) | კედლის ცეცხლმედეგობა (ნახევარსაათიანი ,ძირითადად სასტუმროს დერეფნის კედლები) |
| RGB (49,154,240) | კედლის ცეცხლმედეგობა (ერთსაათიანი) |
| RGB (28,61,217) | კედლის ცეცხლმედეგობა (ორსაათიანი) |
| RGB (83,199,255) | კედლის ცეცხლმედეგობა (სამსაათიანი) |
| RGB (10,128,192) | კედლის ცეცხლმედეგობა (YTONG ოთხ საათიანი) |

# მრავალბინიანი საცხოვრებელი სახლი "აღმაშენებლის ხეივანი"

ობიექტის მისამართი: ქ. თბილისი, დავით აღმაშენებლის ხეივანი, №217

დამკვეთი

შ.პ.ს. "ისთეით დეველოპმენტი"

საიდენტიფიკაციო კოდი: 405303023

სიტუაციური სქემა




შენიშვნები:

* ნახაზი შესრულებულია სანტიმეტრებში
* ნახაზზე მოცემულია არქიტექტურული და კონსტრუქციული ნიშნულები
* არქიტექტურულ გეგმებზე დატანილია ხანძარსაწინააღმდეგო სისტემა

კონტაქტიო აღნიშვნები

- საპროექტო საზღვარი
- განაშენიანების რეგულირების ხაზი
- ჭრილის ხაზი
- ღერძის ხაზი
- ±0.00 არქიტექტურული ნიშნული ბეტონის

საპროექტო ორგანიზაცია

არქი პრომოუშენი

ქ.თბილისი, ნ.ნიქოლაძის ქუჩა №15
ტელ: 032 2602602

| თანამდებობა | გვარი | ხელმოწერა |
|---|---|---|
| მთ.არქიტექტორი | ლ. მალლაელიანი | |
| არქიტექტორი | ს. ბარამაძე | |
| | რ. შენგელია | |
| | | |
| | | |
| დაამუშავა | | |
| კონსტრუქტორი | | |
| პროექტ. მენეჯერი | | |

ნახაზის სახელი

პირობითი აღნიშვნები

| ფურცლის სახელი | ფურცელი |
|---|---|
| გეგმები 41 (G ბლოკი) N | .05.2.1 |
| ფორმატი | მასშტაბი |
| A2 | |
| თარიღი | რევიზია № |

მოგესალმებით , გეგმებთან ერთად წარმოგიდგენთ, პროექტით განსაზღვრული გამოსაყენებელი შემავსებელი ბლოკის სპეციფიკაციას და ცეცხლმედეგობის ხარისხის სერტიფიკათს , რომელიც მოწოდებულია მწარმოებლის მიერ.

# Product Data Sheet

## ACC Masonry Units

| Technical Information | Definition | | | |
|---|---|---|---|---|
| According to EN 771-4, Category I Masonry Unit | Different types of loadbearing and non-load bearing applications in all forms of walling including single leaf, cavity, partitions, retaining, basement and general use below ground level | | | |
| Product Types | Non-load bearing | | | Load bearing |
| | G2/0,35 | G2/0,40 | G3/0,50 | G4/0,60 |
| Compressive Strength, mean | ≥ 2,5 N/mm² | ≥ 2,5 N/mm² | ≥ 3,5 N/mm² | ≥ 5,0 N/mm² |
| Gross Dry Density, mean | 350 kg/m³ | 400 kg/m³ | 500 kg/m³ | 600 kg/m³ |
| Thermal Conductivity, ($\lambda_{10,dry}$) | 0,087 W/m.K | 0,106 W/m.K | 0,13 W/m.K | 0,16 W/m.K |
| Thermal Conductivity, ($\lambda_{23,80}$) | 0,09 W/m.K | 0,11 W/m.K | - | - |
| Initial Shear Strength | - | - | - | ≥ 0,30 N/mm² |
| Dimensions — Length (± 1,5 mm) | 200 mm- 600 mm | | | |
| Dimensions — Width (± 1,5 mm) | 50 mm- 400 mm | | | |
| Dimensions — Height (± 1 mm) | 200 mm- 400 mm | | | |
| Dimensional Tolerances | TLMB | | | |
| Flatness of bed faces | ≤ 1 mm | | | |
| Plane parallelism of bed faces | ≤ 1 mm | | | |
| Water absorption | NPD | | | |
| Water vapor permeability, μ | 5/10 | | | |
| Moisture Movement (Shrinkage) | ≤ 0,2 mm/m | | | |
| Reaction to Fire | Class A1, Non-Combustible | | | |
| Durability ( Freeze / Thaw Resistance) | Surfaces exposed ourdoor conditions must be covered. | | | |
| Storage | Stored up to three pallets on top of each other. | | | |
| Delivery | Delivered on pallets with polyethylene shrink/stretch packaging. | | | |

**Türk Ytong Sanayi A.Ş.**
Aydınevler Mah. İnönü Cad. Gökçe Sok. No: 3 Maltepe 34854 İstanbul / Türkiye
Tel. +90 (216) 396 66 00 · Faks +90 (216) 396 19 61
www.ytong.com.tr

YTONG

| **PERFORMANS BEYANI**<br>***Declaration of Performance*** | **90000005** |
|---|---|

| | | |
|---|---|---|
| 1. | Ürün tipi kimlik kodu | **TYA/T/G2-0,40; TYA/IB/G2-0,40** |
| | *Unique identification code of the product-type* | |
| 2. | Kullanım amacı / amaçları | Monolitik ve çift katmanlı duvarlar, bölme duvarları, istinat duvarları ve temellerle birlikte yer altındaki genel uygulamalar dâhil taşıyıcı olmayan her çeşit duvarda kullanılır |
| | *Intended use or uses* | *Different types of nonload bearing applications in all forms of walling including single leaf, cavity, partitions, retaining, basement and general use below ground level* |
| 3. | İmalâtçı | **Türk Ytong Sanayi A.Ş. – Antalya Fabrikası**<br><br>**Organize Sanayi Bölgesi 1. Kısım Akdeniz Bulvarı Cad. No: 4 Döşemealtı / ANTALYA** |
| | *Manufacturer* | |
| 4. | Performans değişmezliğinin değerlendirilmesi ve doğrulanması sistemi / sistemleri | Sistem 2+ |
| | *System or systems of assessment and verification of constancy of performance* | *System 2+* |
| 5. | Uyumlaştırılmış standart, onaylanmış kuruluş: | **TS EN 771-4**<br><br>**Kiwa GmbH, Niederlassung MPA Berlin-Brandenburg, Gebäude 10.6, Voltastraße 5, 13355 Berlin, NB 0770** |
| | *Harmonised Standard, Notified Body:* | ***TS EN 771-4***<br><br>***Kiwa GmbH Niederlassung MPA Berlin-Brandenburg, Gebäude 10.6 Voltastraße 5 13355 Berlin, NB 0770*** |

YTONG

| **PERFORMANS BEYANI**<br>***Declaration of Performance*** | **90000005** |
|---|---|

| | | | |
|---|---|---|---|
| 6. | Beyan edilen performans<br>*Declared performance* | **Ytong G2/0,40** | |
| | Boyutlar, uzunluk<br>*Dimensions, length* | 600 mm ± 1,5 mm | |
| | Boyutlar, genişlik<br>*Dimensions, width* | 50 -400 mm ± 1,5 mm | |
| | Boyutlar, yükseklik<br>*Dimensions, height* | 250 mm ± 1,0 mm | |
| | Şekil<br>*Shape* | Talep halinde verilir<br>*Available on request* | |
| | Boyut Toleransları / *Dimensional Tolerances* | | |
| | Kategori<br>*Category* | TLMB | EN 771-4 |
| | Oturma yüzeylerinin düzlükten sapması<br>*Flatness of bed faces* | ≤ 1,0 mm | EN 772-20 |
| | Oturma yüzeylerinin düzlemsel par. sapması<br>*Plane parallelism of bed faces* | ≤ 1,0 mm | EN 772-16 |
| | Basınç dayanımı, ortalama<br>*Compressive strength, mean* | 2,50 N/mm² ⊥ küp numune / *cubic specimen* | EN 772-1 |
| | Kayma bağ dayanımı<br>*Shear bond strength* | NPD | EN 998-2: Ek C / *Annex C* |
| | Brüt kuru yoğunluk, ortalama<br>*Gross dry density, mean* | 400 kg/m³ | EN 772-13 |
| | Yangına tepki<br>*Reaction to fire* | A1 | EN 13501-1 |
| | Dayanıklılık (Donma-çözülme direnci)<br>*Durability (Freeze-thaw resistance)* | Açık hava şartlarına maruz yüzeyler kaplanmalıdır<br>*Surfaces exposed outdoor conditions must be covered* | - |
| | Su buharı geçirgenlik katsayısı, μ<br>*Water vapor permeability, μ* | 5/10 | EN 1745: Tab. A10 |
| | Isıl iletkenlik; $\lambda_{10,\,kuru}$<br>*Thermal conductivity; $\lambda_{10,\,dry}$* | ≤ 0,1060 W/m.K | EN 12664 |
| | Kuruma büzülmesi (Rötre)<br>*Dimensional stability (Shrinkage)* | ≤ 0,2 mm/m | EN 680 |
| | Tehlikeli maddeler<br>*Dangerous substances* | Güvenlik bilgi formu talep halinde verilir<br>*Safety data sheet on request* | |

| | | |
|---|---|---|
| 7. | Yukarıda tanımlanan yapı malzemesi, beyan edilen performans grubuna sahiptir. Yapı Malzemeleri Yönetmeliği (305/2011/AB) uyarınca hazırlanan bu performans beyanı sadece yukarıda tanımlanan imalatçının sorumluluğu altında yayımlanır<br>*The performance of the product identified above is in conformity with the declared performance. This declaration of performance according to the Construction Products Regulation (305/2011/AB) is issued under the sole responsibility of the manufacturer identified above* | **M. Murat SÜMER**<br>**Genel Müdür Yardımcısı (Teknik)**<br>**Deputy General Manager (Technical)**<br><br>***İstanbul, 07.10.2020*** |

# შენობა-ნაგებობის უსაფრთხოების წესებთან შესაბამისობის ანალიზი

| გამოყენებული წესები - „შენობა-ნაგებობის უსაფრთხოების წესები“ |
|---|

| ჩამოთვალეთ შენობის დაკავებულებები და აღწერეთ თითოეული გამოყენება |
|---|
| 1. სასაწყობე ჯგუფი სწ-2 ავტოსადგომი, -1 სართულზე დ ა 2 ს ა რ თ უ ლ ზ ე |
| 2. საცხოვრებელი ჯგუფი სც-2 (საცხოვრებელი ბინები) 3 სართულიდან 15 სართულის ჩათვლით |
| 3. სავაჭრო დაკავებულობის ჯგუფი სვ - 1 სართული |
| 4. დამხმარე ჯგუფი დს -დამხმარე სათავსები -1 სართულებზე |
| |

| კონსტრუქციის ტიპი: | |
|---|---|
| განსაზღვრეთ კონსტრუქციის არსებული შენობისთვის:<br>მაგალითი: II-A, II-B, V-A, V-B | |
| განსაზღვრეთ კონსტრუქციის ტიპი ახალი შენობისთვის:<br>მაგალითი: I ,II-A, III-B, V-A, V-B | I-A |
| შერეული კონსტრუქციის შემთხვევაში მიუთითეთ ტიპები, რომელიც გამოყენებული იქნება, განსაზღვრეთ ტიპები და მათი მდებარეობა: | |

| სიმაღლის შეზღუდვებიცხრილი 503 -ის მიხედვით | | |
|---|---|---|
| დაკავებულობები | დასაშვები სართულიანობა | შემოთავაზებული სართულიანობა |
| 1. სასაწყობე ჯგუფი სწ-2 | შეუზღუდავი | -1 (-3.05 ნიშნულზე) და 1(+5.10 ნიშნულზე) |
| 2. საცხოვრებელი ჯგუფი სც-2 | შეუზღუდავი | 8 ( + 1 0 . 3 0 ნიშნულიდან +35.50 ნიშნულის ჩათვლით) |
| 3. სავაჭრო დაკავებულობის ჯგუფი სვ | შეუზღუდავი | 1 (+0.10 მ. ნიშნული) |
| 4. დამხმარე ჯგუფი დს | შეუზღუდავი | -1 ( -3.05 მ. ნიშნული) |
| | | |
| | დასაშვები სიმაღლე | შემოთავაზებული სიმაღლე |
| შენობის სიმაღლე = | შეუზღუდავი | 51,90 მ (მიწისდონის ქვედა სართულის ჩათვლით) |
| მიწის დონის ზემოთ სართულ(ებ)ის რაოდენობა = | შეუზღუდავი | 11( -1 სართული) |

| ფართობის შეზღუდვები<br>ცხრილი 503 -ის მიხედვით | | |
|---|---|---|
| დაკავებულობები | დასაშვები ფართობი (სართულზე) | შემოთავაზებული ფართობი (სართულზე) |
| 1. სასაწყობე ჯგუფი სწ-2 ავტოსადგომი, -1 სართულზე | შეუზღუდავი | 2694.3 მ$^2$ (-3.05 ნიშნული და +5.10 ნიშნულზე) |
| 2. საცხოვრებელი ჯგუფი სც-2 (საცხოვრებელი ბინები) 3 სართულიდან 8 სართულის ჩათვლით | შეუზღუდავი | 9836.4 მ$^2$ +10.30 ნიშნულიდან +45.95 ნიშნულის ჩათვლით) |
| 3. სავაჭრო დაკავებულობის ჯგუფი სვ - 1 სართული | შეუზღუდავი | 1056.5 მ$^2$ (0.00 ნიშნული |
| 4. დამხმარე ჯგუფი დს | შეუზღუდავი | 76.8 მ$^2$ (-3.05 ნიშნულზე) |
| | | |
| შემოთავაზებული ფართობების ჯამი = | 13664 მ$^2$ | |
| სართულების რაოდენობა = | 15 | |
| შენობის საერთო ფართობი = | 15319.2 მ$^2$ | |

| გარე კედლის ცეცხლმედეგობისა და ღიობისადმი მოთხოვნები<br>ცხრილების 602-ის და 705.8 -ის მიხედვით | | | | | | | | | |
|---|---|---|---|---|---|---|---|---|---|
| გარე კედელი | ხანძარსაწინააღმდეგო მანძილი (მეტრი) | ცეცხლმედეგობის ისხარისხი (საათი) | | კედლის ღიობების ფართობი (კედლის %) | | | | | |
| | | მოთხოვნილი | გათვალისწინებული | დასაშვები | | | გათვალისწინებული | | |
| | | | | დაცული | დაუცველი საშხეფებით | დაუცველი | დაცული | დაუცველი საშხეფებით | დაუცველი |
| თ-ა | >9 | 0 | 0/4 | არ მოეთხოვება | არ მოეთხოვება | შეუზღუდავი | | | აკმაყოფილებს |
| გ-ზ | ერთ ფასადი 10,30 ნიშნულიდან (სეისმიური ნაკერი) | 1 | 4 | არ მოეთხოვება | არ მოეთხოვება | შეუზღუდავი | | | აკმაყოფილებს |
| 1-9 | >9 | 0 | 0/4 | არმოეთხოვება | არ მოეთხოვება | შეუზღუდავი | | | აკმაყოფილებს |
| 9-1 | >9 | 0 | 0/4 | არმოეთხოვება | არ მოეთხოვება | შეუზღუდავი | | | აკმაყოფილებს |

| ხანძრისაგან დაცვის სისტემებისადმი მოთხოვნები | | | | | | | |
|---|---|---|---|---|---|---|---|
| დაკავებულობები/სივრცეები/გასასვლელი საშუალებები | ავტოსაშხეფი სისტემა | ალტერნატ იული ავტომატური ცეცხლსაქრობი სისტემები | სახანძროგანგაშისა, კვამლაღმომჩენი დაცეცხლაღმომჩენი სისტემები | სახანძრო მილდგარების სისტემები | კვამლის საკონტროლო სისტემები | ხელის ცეცხლმაქრები | საავარიო განგაშის სისტემები |
| 1. სასაწყობე ჯგუფი სწ-2 | კი | | კი | კი(სახანძრო კარადა) | კი(მექნიკური განიავების სისტემით) | კი | |
| 2. საცხოვრებელი ჯგუფი სც-2 | კი | | კი | | | | |
| 3. სავაჭრო | | | კი | კი(სახანძრო | კი (ბუნებრივი | კი | |

| | | | | | | | |
|---|---|---|---|---|---|---|---|
| დაკავებულობის ჯგუფი სვ | | | | კარადა) | განიავებ | | |
| 4. დამხმარე ჯგუფი დს | | | კი | | | კი | |
| | | | | | | | |
| | | | | | | | |
| კიბის უჯრედი | | | კი | კი(სახანძრო მილდგარი) | კი გზა-კიბე ბუნებრივი განიავების სისტემით ) | | |
| ლიფტები | | | კი (ფოიე და სამანქანეში) | | კი ლიფტის შახტა დაწნევადი სისტემით | | |
| დერეფანი | კი | | კი | კი(სახანძრო კარადა) | კი(მექნიკური განიავების სისტემით) | კი (საერთო დერეფანში ) | |

| | |
|---|---|
| სახანძრო-სამაშველო სამსახურის მიერ გამოსაყენებელი მისაერთებლები | კი |
| სახანძრო ტუმბოები და წყლის რეზერვუარი (-3,05 ნიშნულზე) E,F,G ბლოკებისთვის | კი |

| თითოეული სართულიდან გასასვლელი საშუალება | | | | | | | | | |
|---|---|---|---|---|---|---|---|---|---|
| სართულები | დაკავებულობა და დაკავებულობის დატვირთვის ჯამური მაჩვენებელი | მოთხოვნილი გასასვლელების/გასასვლელთან მისადგომის რაოდენობა | გათვალისწინებული გასასვლელების /გასასვლელთან მისადგომის რაოდენობა და ტიპი | გასასვლელი საშუალებების სიგანე(მეტრი) | | | | | |
| | | | | გზა-კიბეები | | დერაფანი, | | გასასვლელის გზა-კარი | |
| | | | | მოთხოვნილი | გათვალისწინებული | მოთხოვნილი | გათვალისწინებული | მოთხოვნილი | გათვალისწინებული |
| მიწისდონის ქვედა სართული და მეორე სართული | სწ-2<br>დ.დ- 145 | 2 | 2 | 1.10 მ. | 1.40 მ. | 1.20 მ. | 2.00/2.30სმ | 82 სმ. | 82სმ. |
| მიწისპირა სართული (-0.01 ნიშნული) | სვ<br>დ.დ- 377 | 5 | 11 | | | | | 82 სმ. | =>82სმ. |
| სც-2 3-დან მე-15 სართულის ჩათვლით | სც-2<br>დ.დ. 527 | 2 | 2 | 1.10 მ. | 1.40 მ. | 1.20 მ. | 1.40მ/<br>1.70 მ | 82 სმ. | 82სმ. |
| მიწის დონის ქვედა და მიწისპირა სართულები | დს<br>დ.დ.-4 | 2 | 2 | 1.10 მ. | 1.40 მ. | 1.20 მ. | | 82 სმ. | 82სმ. |

| წყალსადენი სისტემის ფიქსირებული მოწყობილობების რაოდენობა<br>ცხრილი 1602.1-ის მიხედვით | | | | | | | | | | | | | | |
|---|---|---|---|---|---|---|---|---|---|---|---|---|---|---|
| სართულები | დაკავებულობა და დაკავებულობის დატვირთვის ჯამური მაჩვენებელი | ფიქსირებული მოწყობილობები(ცალი) | | | | | | | | | | | | |
| | | უნიტაზი | | ტუალეტის ხელსაბანები | | აბაზანა/შხაპი | | სასმელი წყლის ფანტანი | | სამომსახურეო ნიჟარა | | სამზარეულოს ნიჟარა | |
| | | მოთხოვნილი რაოდენობა | დაინსტალირებული რაოდენობა | მოთხოვნილი რაოდენობა | დაინსტალირებული რაოდენობა | მოთხოვნილი რაოდენობა | დაინსტალირებული რაოდენობა | მოთხოვნილი რაოდენობა | დაინსტალირებული რაოდენობა | მოთხოვნილი რაოდენობა | დაინსტალირებული რაოდენობა | მოთხოვნილი რაოდენობა | დაინსტალირებული რაოდენობა |
| სწ-2<br>(ავტოსადგომი) | სწ-2<br>დ.დ 145<br>ჯამური | | | | | | | | | | | | |
| სვ ჯგუფი | დდ-377<br>ჯამური | **2** | **2** | **2** | **2** | | | **1** | **1** | **1** | **1** | | |
| | | | | | | | | | | | | | |

| წყალსადენი სისტემის ფიქსირებული მოწყობილობების რაოდენობა-საცხოვრებელი ჯგუფი სც-2 და სც-3 ქვეჯგუფები<br>ცხრილი 1602.1-ის მიხედვით | | | | | | | | | | | |
|---|---|---|---|---|---|---|---|---|---|---|---|
| სართულები | საცხოვრებელი ერთეულები | ფიქსირებული მოწყობილობები | | | | | | | | | |
| | | უნიტაზი (ერთ საცხოვრებელ ერთეულზე) | | ტუალეტის ხელსაბანები (ერთ საცხოვრებელ ერთეულზე) | | აბაზანა/შხაპი (ერთ საცხოვრებელ ერთეულზე) | | სამზარეულოს ნიჟარა (ერთ საცხოვრებელ ერთეულზე) | | ავტომატური სარეცხი მანქანის მისაერთებელი | |
| | | მოთხოვნილი რაოდენობა | დაინსტალირებული რაოდენობა | მოთხოვნილი რაოდენობა | დაინსტალირებული რაოდენობა | მოთხოვნილი რაოდენობა | დაინსტალირებული რაოდენობა | მოთხოვნილი რაოდენობა | დაინსტალირებული რაოდენობა | მოთხოვნილი რაოდენობა | დაინსტალირებული რაოდენობა |
| 3დან მე-15 სართულის ჩათვლით | სც-2 (182 ბინა დ.დ -527) | 1 | 1 | 1 | 1 | 1 | 1 | 1 | 1 | 1 | 1 |

# მრავალბინიანი საცხოვრებელი სახლი

ობიექტის მისამართი: ქ. თბილისი, დავით აღმაშენებლის ხეივანი, №215 (ს.კ. 01.72.14.007.710)

**დამკვეთი**

შ.პ.ს. "ისთეიით დეველოპმენტი"

საინჟინრო-ტექნიკური კოდი:

**სიტუაციური სქემა**




**შენიშვნები:**

* ნახაზი შესრულებულია სანტიმეტრებში
* ნახაზზე მოცემულია არქიტექტურული და კონსტრუქციული ნაწილები
* არქიტექტურულ გეგმებზე დატანილია ხანძარსაწინააღმდეგო სისტემა

**პირობითი აღნიშვნები**

**საპროექტო ორგანიზაცია**

| თანამდებობა | გვარი | ხელმოწერა |
|---|---|---|
| მთ.არქიტექტორი | ჯ. მალლაკელიძე | |
| არქიტექტორი | ს. ბარბაქაძე | |
| | ტ. შენგელია | |
| | | |
| დაამუშავა | | |
| კონსტრუქტორი | | |
| პროექტ. მენეჯერი | | |

**ნახაზის სახელი**

-1 სართულის გეგმა

**შრომატევადობა**

**შრომატევადობა**

**შრომატევადობა**

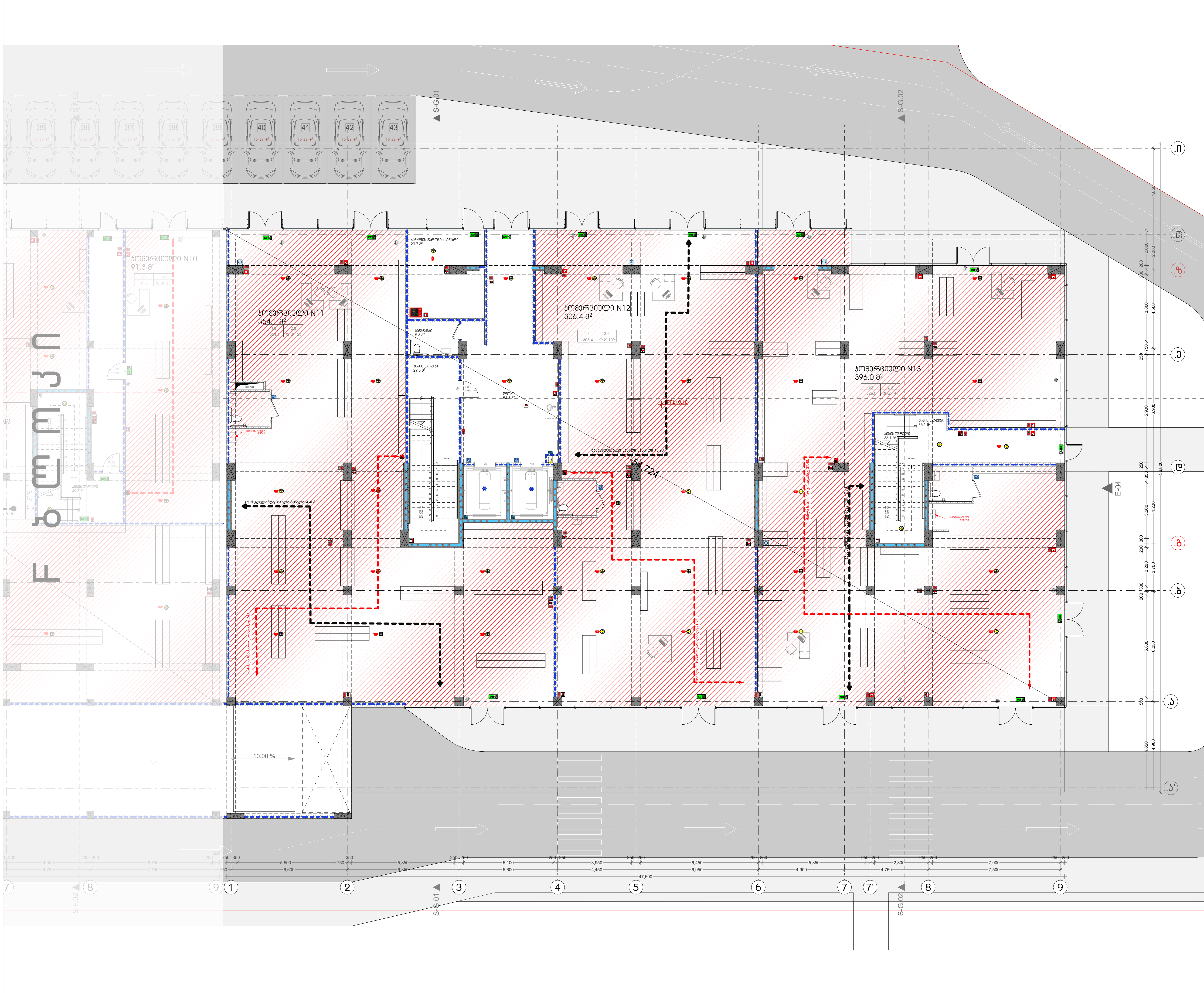


# მრავალბინიანი საცხოვრებელი სახლი

ობიექტის მისამართი: ქ. თბილისი, დავით აღმაშენებლის ხეივანი, №215 (ს.კ. 01.72.14.007.710)

**დამკვეთი**

შ.პ.ს. "ისთეით დეველოპმენტი"

საიდენტიფიკაციო კოდი:

**სიტუაციური სქემა**




**შენიშვნები:**

* ნახაზი შესრულებულია სანტიმეტრებში
* ნახაზზე მოცემულია არქიტექტურული და კონსტრუქციული ნიშნულები
* არქიტექტურულ გეგმებზე დატანილია ხანძარსაწინააღმდეგო სისტემა

**პირობითი აღნიშვნები**

**საპროექტო ორგანიზაცია**

| თანამდებობა | გვარი | ხელმოწერა |
|---|---|---|
| მთ.არქიტექტორი | ლ. მაღლაკელიძე | |
| არქიტექტორი | ს. ბარბაქაძე | |
| | რ. შენგელია | |
| დაამუშავა | | |
| კონსტრუქტორი | | |
| პროექტ. მენეჯერი | | |

**ნახაზის სახელი**

1 სართულის გეგმა

**ფურცლის ნომერი**

A.05.2.11

**ფორმატი**

A3

**მასშტაბი**

1:200

**თარიღი**

**რევიზია №**

# მრავალბინიანი საცხოვრებელი სახლი

ობიექტის მისამართი: ქ. თბილისი, დავით აღმაშენებლის ხეივანი, №215 (ს.კ. 01.72.14.007.710)

**დამკვეთი**

შ.პ.ს. "ისთეით დეველოპმენტი"

საინჟინრო-ტექნიკური კოდი:

**სიტუაციური სქემა**




**შენიშვნები:**

* ნახაზი შესრულებულია სანტიმეტრებში
* ნახაზზე მოცემულია არქიტექტურული და კონსტრუქციული ნაწილები
* არქიტექტურულ გეგმებზე დატანილია ხანძარსაწინააღმდეგო სისტემა

**პირობითი აღნიშვნები**

**საპროექტო ორგანიზაცია**

| თანამდებობა | გვარი | ხელმოწერა |
|---|---|---|
| მთ.არქიტექტორი | ლ. მარღანიშვილი | |
| არქიტექტორი | ს. პარპაშაძე | |
| | ო. შენგელია | |
| | | |
| დაამუშავა | | |
| კონსტრუქტორი | | |
| პროექტ. მენეჯერი | | |

**ნახაზის სახელი**

მე-2 სართულის გეგმა

**ფურცლის ნომერი**

A.05.2.12

| ფორმატი | მასშტაბი |
|---|---|
| A3 | 1:200 |

| თარიღი | რევიზია № |
|---|---|
| | |

# მრავალბინიანი საცხოვრებელი სახლი

ობიექტის მისამართი: ქ. თბილისი, ვაკის ადმინისტრაციული ხელვაჩაური, №215 (ს.კ. 01.72.14.007.710)

**დამკვეთი**

შ.პ.ს. "ისთეიტ დეველოპმენტი"

საინვესტიციო კოდი:

**სიტუაციური სქემა**




**შენიშვნები:**

* ნახაზი შესრულებულია სანტიმეტრებში
* ნახაზზე მოცემულია არქიტექტურული და კონსტრუქციული ნაწილები
* არქიტექტურულ გეგმებზე დატანილია სანაკრესაწინააღმდეგო სისტემა

**პირობითი აღნიშვნები**

**საპროექტო ორგანიზაცია**

| თანამდებობა | გვარი | ხელმოწერა |
|---|---|---|
| მთ.არქიტექტორი | ლ. ბალდაკიშვილი | |
| არქიტექტორი | ს. ბარბაქაძე | |
| | რ. შენგელია | |
| | | |
| დაამოწმა | | |
| კონსტრუქტორი | | |
| პროექტ. მენეჯერი | | |

**ნახაზის სახელი**

მე-3 სართულის გეგმა(სც.)

**ფურცლის ნომერი**

A.05.2.13

| ფორმატი | მასშტაბი |
|---|---|
| A3 | 1:200 |

| თარიღი | რევიზია № |
|---|---|
| | |

# მრავალბინიანი საცხოვრებელი სახლი

ობიექტის მისამართი: ქ. თბილისი, დავით აღმაშენებლის ხეივანი, №215 (ს.კ. 01.72.14.007.710)

**დამკვეთი**

შ.პ.ს. "ისთეით დეველოპმენტი"

საინვესტიციო კოდი:

**სიტუაციური სქემა**




**შენიშვნები:**

* ნახაზი შესრულებულია სანტიმეტრებში
* ნახაზზე მოცემულია არქიტექტურული და კონსტრუქციული ნაწილები
* არქიტექტურულ გეგმებზე დატანილია ხანძარსაწინააღმდეგო სისტემა

**პირობითი აღნიშვნები**

**საპროექტო ორგანიზაცია**

| თანამდებობა | გვარი | ხელმოწერა |
|---|---|---|
| მთ.არქიტექტორი | ლ. ბალდაკიშვილი | |
| არქიტექტორი | ხ. ბარბაქაძე | |
| | რ. შენგელია | |
| | | |
| დაამოწმა | | |
| კონსტრუქტორი | | |
| პროექტ. მენეჯერი | | |

**ნახაზის სახელი**

მე-4 სართულის გეგმა

**შეკვეთის ნომერი**

A.05.2.14

| ფორმატი | მასშტაბი |
|---|---|
| A3 | 1:200 |

| თარიღი | რევიზია № |
|---|---|
| | |

# მრავალბინიანი საცხოვრებელი სახლი

ობიექტის მისამართი: ქ. თბილისი, დავით აღმაშენებლის ხეივანი, №215 (ს.კ. 01.72.14.007.710)

**დამკვეთი**

შ.პ.ს. "ისთეით დეველოპმენტი"

საინვენტარიზაციო კოდი:

**სიტუაციური სქემა**




**შენიშვნები:**

* ნახაზი შესრულებულია სანტიმეტრებში
* ნახაზზე მოცემულია არქიტექტურული და კონსტრუქციული ნაწილები
* არქიტექტურულ გეგმებზე დატანილია სანაკარსაწინააღმდეგო სისტემა

**პირობითი აღნიშვნები**

**საპროექტო ორგანიზაცია**

| თანამდებობა | გვარი | ხელმოწერა |
|---|---|---|
| მთ.არქიტექტორი | ლ. ბალდაკიშვილი | |
| არქიტექტორი | ხ. ბარბაქაძე | |
| | ო. შენგელია | |
| | | |
| დაამოწმა | | |
| კონსტრუქტორი | | |
| პროექტ. მენეჯერი | | |

**ნახაზის სახელი**

მე-5 სართულის გეგმა

**შეკვეთის ნომერი**

A.05.2.15

| ფორმატი | მასშტაბი |
|---|---|
| A3 | 1:200 |

| თარიღი | რევიზია № |
|---|---|
| | |

# მრავალბინიანი საცხოვრებელი სახლი

ობიექტის მისამართი: ქ. თბილისი, დავით აღმაშენებლის ხეივანი, №215 (ს.კ. 01.72.14.007.710)

**დამკვეთი**

შ.პ.ს. "ისთეით დეველოპმენტი"

საინჟინრო-ტექნიკური კოდი:

**სიტუაციური სქემა**




**შენიშვნები:**

* ნახაზი შესრულებულია სანტიმეტრებში
* ნახაზზე მოცემულია არქიტექტურული და კონსტრუქციული ნაწილები
* არქიტექტურულ გეგმებზე დატანილია ხანძარსაწინააღმდეგო სისტემა

**პირობითი აღნიშვნები**

**საპროექტო ორგანიზაცია**

| თანამდებობა | გვარი | ხელმოწერა |
|---|---|---|
| მთ.არქიტექტორი | ლ. ბალდაკიშვილი | |
| არქიტექტორი | ხ. ბარბაქაძე | |
| | ო. შინგილია | |
| | | |
| დაამოწმა | | |
| კონსტრუქტორი | | |
| პროექტ. მენეჯერი | | |

**ნახაზის სახელი**

მე-6 სართულის გეგმა

**ფურცლის ნომერი**

A.05.2.16

| ფორმატი | მასშტაბი |
|---|---|
| A3 | 1:200 |

| თარიღი | რევიზია № |
|---|---|
| | |

# მრავალბინიანი საცხოვრებელი სახლი

ობიექტის მისამართი: ქ. თბილისი, დავით აღმაშენებლის ხეივანი, №215 (ს.კ. 01.72.14.007.710)

**დამკვეთი**

შ.პ.ს. "ისთეიით დეველოპმენტი"

საინჟინრო-ტექნიკური კოდი:

**სიტუაციური სქემა**




**შენიშვნები:**

- ნახაზი შესრულებულია სანტიმეტრებში
- ნახაზზე მოცემულია არქიტექტურული და კონსტრუქციული ნაწილები
- არქიტექტურულ გეგმებზე დატანილია ხანძარსაწინააღმდეგო სისტემა

**პირობითი აღნიშვნები**

**საპროექტო ორგანიზაცია**

| თანამდებობა | გვარი | ხელმოწერა |
|---|---|---|
| მთ.არქიტექტორი | ლ. მარღალიძე | |
| არქიტექტორი | ს. ბარბაქაძე | |
| | რ. შენგელია | |
| | | |
| დაამუშავა | | |
| კონსტრუქტორი | | |
| პროექტ. მენეჯერი | | |

**ნახაზის სახელი**

მე-7 სართულის გეგმა

**შეკვეთის ნომერი**

A.05.2.17

| ფორმატი | მასშტაბი |
|---|---|
| A3 | 1:200 |

| თარიღი | რევიზია № |
|---|---|
| | |

# მრავალბინიანი საცხოვრებელი სახლი

ობიექტის მისამართი: ქ. თბილისი, დავით აღმაშენებლის ხეივანი, №215 (ს.კ. 01.72.14.007.710)

**დამკვეთი**

შ.პ.ს. "ისთეიით დეველოპმენტი"

საინვენტარიზაციო კოდი:

**სიტუაციური სქემა**




**შენიშვნები:**

* ნახაზი შესრულებულია სანტიმეტრებში
* ნახაზზე მოცემულია არქიტექტურული და კონსტრუქციული ნაწილები
* არქიტექტურულ გეგმებზე დატანილია სანაკრესაწინააღმდეგო სისტემა

**პირობითი აღნიშვნები**

**საპროექტო ორგანიზაცია**

| თანამდებობა | გვარი | ხელმოწერა |
|---|---|---|
| მთ.არქიტექტორი | ლ. მარღალიშვილი | |
| არქიტექტორი | ს. ბარბაქაძე | |
| | რ. შენგელია | |
| | | |
| დაპროექტება | | |
| კონსტრუქტორი | | |
| პროექტ. მენეჯერი | | |

**ნახაზის სახელი**

მე-8 სართულის გეგმა

**შეკვეთის ნომერი**

A.05.2.18

| ფორმატი | მასშტაბი |
|---|---|
| A3 | 1:200 |
| **თარიღი** | **რევიზია №** |

# მრავალბინიანი საცხოვრებელი სახლი

ობიექტის მისამართი: ქ. თბილისი, დავით აღმაშენებლის ხეივანი, №215 (ს.კ. 01.72.14.007.710)

**დამკვეთი**

შ.პ.ს. "ისთეიით დეველოპმენტი"

საინვენტარიზაციო კოდი:

**სიტუაციური სქემა**




**შენიშვნები:**

* ნახაზი შესრულებულია სანტიმეტრებში
* ნახაზზე მოცემულია არქიტექტურული და კონსტრუქციული ნაწილები
* არქიტექტურულ გეგმებზე დატანილია ხანძარსაწინააღმდეგო სისტემა

**ჰორიზონტი ალნიშნები**

**საპროექტო ორგანიზაცია**

| თანამდებობა | გვარი | ხელმოწერა |
|---|---|---|
| მთ.არქიტექტორი | ლ. მარღალიშვილი | |
| არქიტექტორი | ს. ბარბაქაძე | |
| | რ. შენგელია | |
| | | |
| დაამოწმა | | |
| კონსტრუქტორი | | |
| პროექტ. მენეჯერი | | |

**ნახაზის სახელი**

მე-9 სართულის გეგმა

**შეკვეთის ნომერი**

A.05.2.19

| **ფორმატი** | **მასშტაბი** |
|---|---|
| A3 | 1:200 |
| **თარიღი** | **რევიზია №** |
| | |

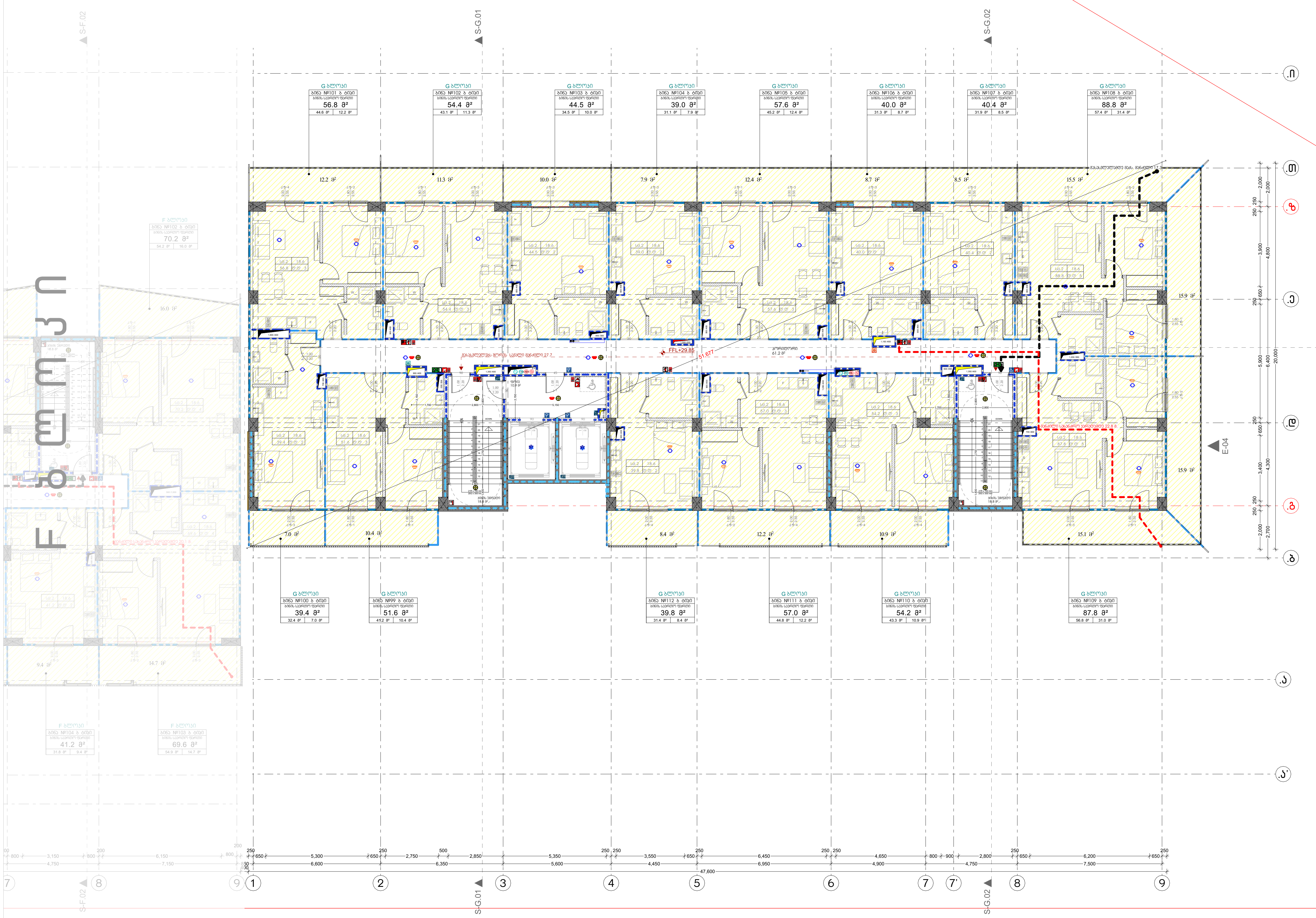


# მრავალბინიანი საცხოვრებელი სახლი

ობიექტის მისამართი: ქ. თბილისი, დავით აღმაშენებლის ხეივანი, №215 (ს.კ. 01.72.14.007.710)

**დამკვეთი**

შ.პ.ს. "ისთეით დეველოპმენტი"

საიდენტიფიკაციო კოდი:

**სიტუაციური სქემა**




**შენიშვნები:**

* ნახაზი შესრულებულია სანტიმეტრებში
* ნახაზზე მოცემულია არქიტექტურული და კონსტრუქციული ნიშნულები
* არქიტექტურულ გეგმებზე დატანილია ხანძარსაწინააღმდეგო სისტემა

**პირობითი აღნიშვნები**

**საპროექტო ორგანიზაცია**

| თანამდებობა | გვარი | ხელმოწერა |
| --- | --- | --- |
| მთ.არქიტექტორი | ლ. მაღლაკელიძე | |
| არქიტექტორი | ს. ბარბაქაძე | |
| | რ. შენგელია | |
| | | |
| დაამუშავა | | |
| კონსტრუქტორი | | |
| პროექტ. მენეჯერი | | |

**ნახაზის სახელი**

მე-10 სართულის გეგმა

**ფურცლის ნომერი**

A.05.2.20

**ფორმატი**

A3

**მასშტაბი**

1:200

**თარიღი**

**რევიზია №**

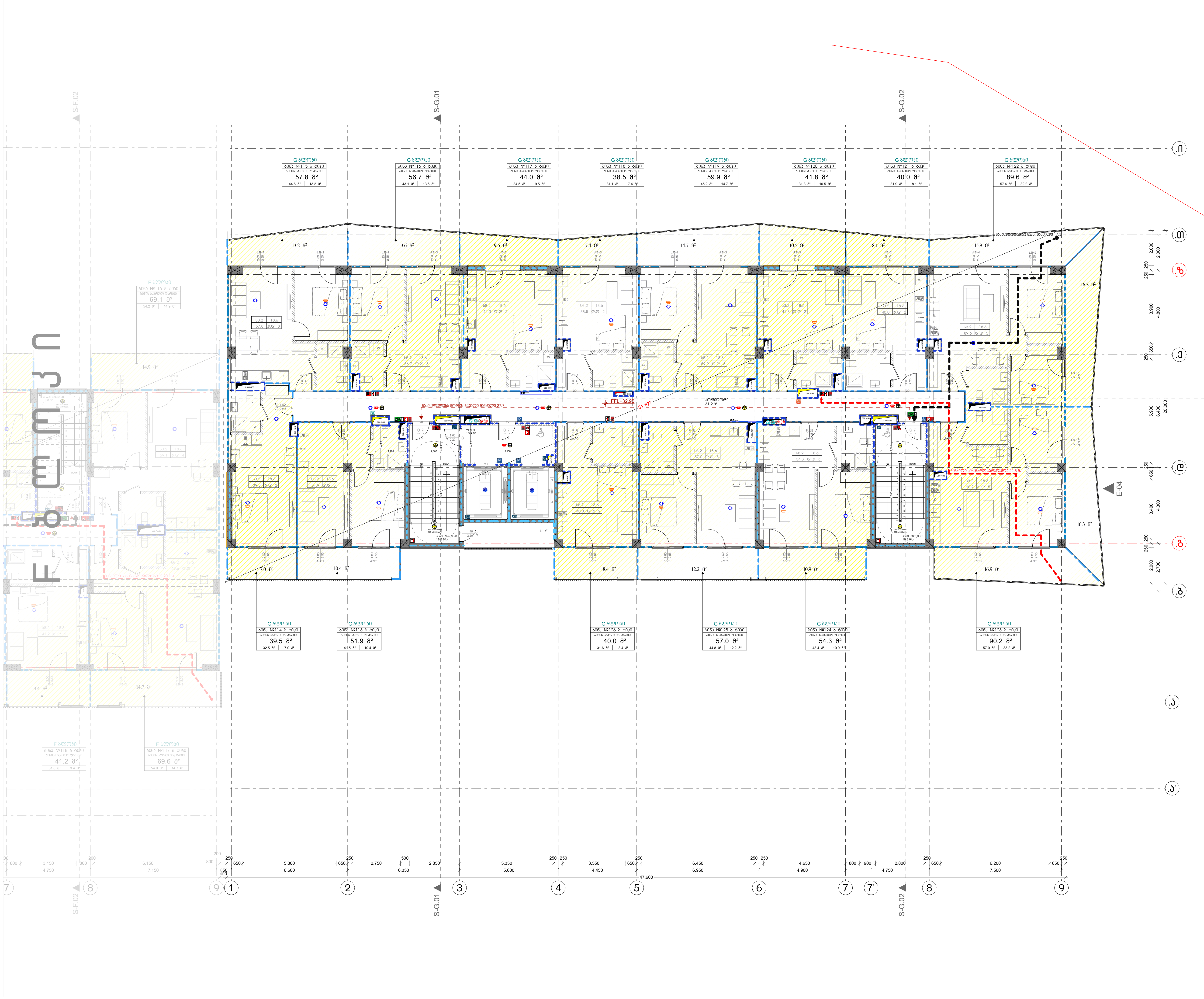


# მრავალბინიანი საცხოვრებელი სახლი

ობიექტის მისამართი: ქ. თბილისი, დავით აღმაშენებლის ხეივანი, №215 (ს.კ. 01.72.14.007.710)

**დამკვეთი**

შ.პ.ს. "ისთეით დეველოპმენტი"

საიდენტიფიკაციო კოდი:

**სიტუაციური სქემა**




**შენიშვნები:**

* ნახაზი შესრულებულია სანტიმეტრებში
* ნახაზზე მოცემულია არქიტექტურული და კონსტრუქციული ნიშნულები
* არქიტექტურულ გეგმებზე დატანილია ხანძარსაწინააღმდეგო სისტემა

**პირობითი აღნიშვნები**

**საპროექტო ორგანიზაცია**

| თანამდებობა | გვარი | ხელმოწერა |
|---|---|---|
| მთ.არქიტექტორი | ლ. მაღლაკელიძე | |
| არქიტექტორი | ს. ბარბაქაძე | |
| | რ. შენგელია | |
| | | |
| დაამუშავა | | |
| კონსტრუქტორი | | |
| პროექტ. მენეჯერი | | |

**ნახაზის სახელი**

მე-11 სართულის გეგმა

**ფურცლის ნომერი**

A.05.2.21

**ფორმატი**

A3

**მასშტაბი**

1:200

**თარიღი**

**რევიზია №**

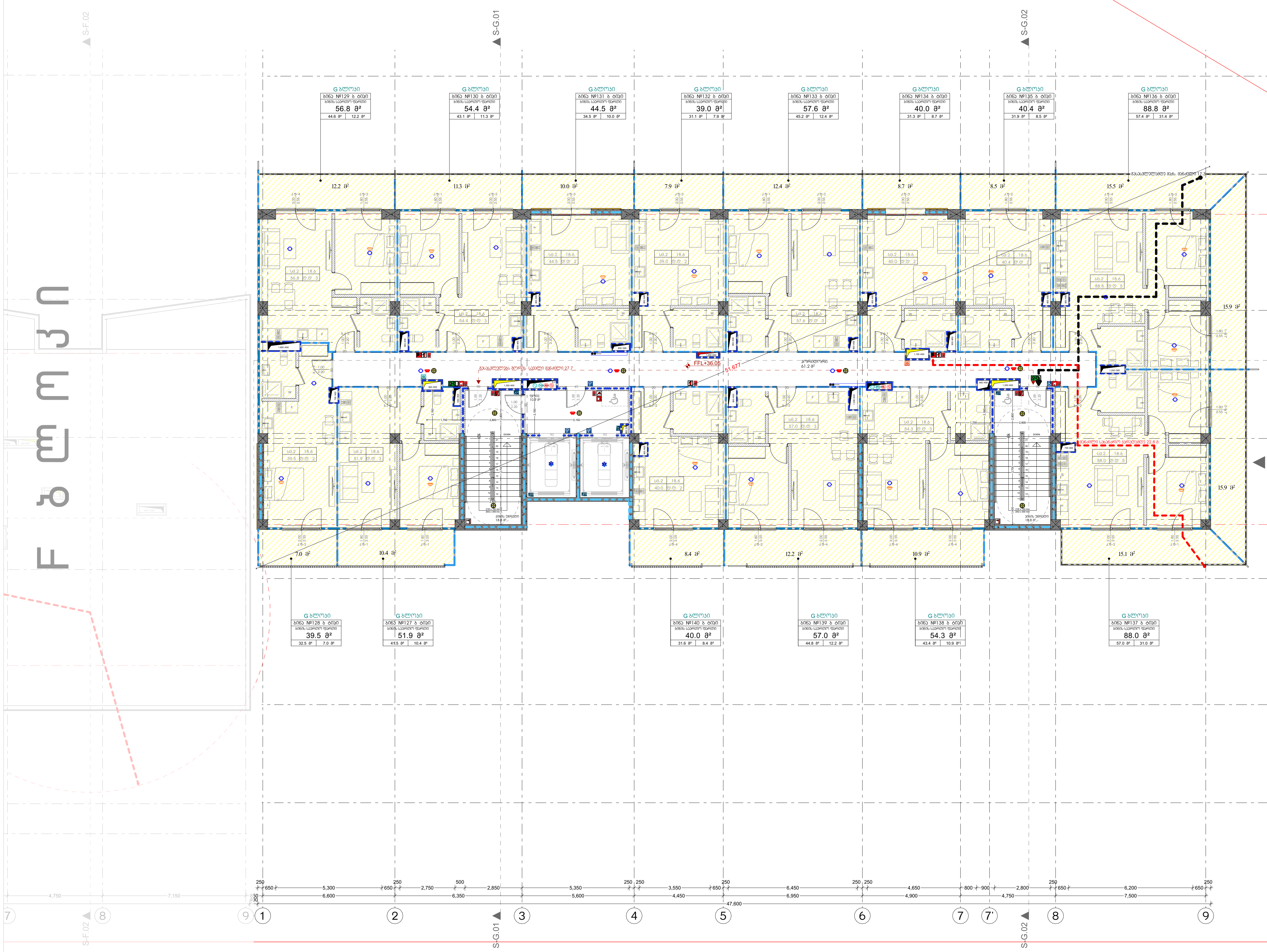


# მრავალბინიანი საცხოვრებელი სახლი

ობიექტის მისამართი: ქ. თბილისი, დავით აღმაშენებლის ხეივანი, №215 (ს.კ. 01.72.14.007.710)

**დამკვეთი**

შ.პ.ს. "ისთეით დეველოპმენტი"

საიდენტიფიკაციო კოდი:

**სიტუაციური სქემა**




**შენიშვნები:**

* ნახაზი შესრულებულია სანტიმეტრებში
* ნახაზზე მოცემულია არქიტექტურული და კონსტრუქციული ნიშნულები
* არქიტექტურულ გეგმებზე დატანილია ხანძარსაწინააღმდეგო სისტემა

**პირობითი აღნიშვნები**

**საპროექტო ორგანიზაცია**

| თანამდებობა | გვარი | ხელმოწერა |
|---|---|---|
| მთ.არქიტექტორი | ლ. მაღლაკელიძე | |
| არქიტექტორი | ს. ბარბაქაძე | |
| | რ. შენგელია | |
| | | |
| დაამუშავა | | |
| კონსტრუქტორი | | |
| პროექტ. მენეჯერი | | |

**ნახაზის სახელი**

მე-12 სართულის გეგმა

**ფურცლის ნომერი**

A.05.2.22

**ფორმატი**

A3

**მასშტაბი**

1:200

**თარიღი**

**რევიზია №**

# მრავალბინიანი საცხოვრებელი სახლი

ობიექტის მისამართი: ქ. თბილისი, დავით აღმაშენებლის ხეივანი, №215 (ს.კ. 01.72.14.007.710)

**დამკვეთი**

შ.პ.ს. "ისთეიით დეველოპმენტი"

საინვენტარიზაციო კოდი:

**სიტუაციური სქემა**




**შენიშვნები:**

* ნახაზი შესრულებულია სანტიმეტრებში
* ნახაზზე მოცემულია არქიტექტურული და კონსტრუქციული ნაწილები
* არქიტექტურულ გეგმებზე დატანილია ხანძარსაწინააღმდეგო სისტემა

**პირობითი აღნიშვნები**

**საპროექტო ორგანიზაცია**

| თანამდებობა | გვარი | ხელმოწერა |
|---|---|---|
| მთ.არქიტექტორი | ლ. ბარნაბიშვილი | |
| არქიტექტორი | ს. ბარნაბიშვილი | |
| | ო. შენგელია | |
| | | |
| დაამუშავა | | |
| კონსტრუქტორი | | |
| პროექტ. მენეჯერი | | |

**ნახაზის სახელი**

მე-13 სართულის გეგმა

**შეკვეთის ნომერი**

A.05.2.23

| ფორმატი | მასშტაბი |
|---|---|
| A3 | 1:200 |

| თარიღი | რევიზია № |
|---|---|
| | |

# მრავალბინიანი საცხოვრებელი სახლი

ობიექტის მისამართი: ქ. თბილისი, დავით აღმაშენებლის ხეივანი, №215 (ს.კ. 01.72.14.007.710)

**დამკვეთი**

შ.პ.ს. "ისთეით დეველოპმენტი"

საინვენტარიზაციო კოდი:

**სიტუაციური სქემა**




**შენიშვნები:**

* ნახაზი შესრულებულია სანტიმეტრებში
* ნახაზზე მოცემულია არქიტექტურული და კონსტრუქციული ნაწილები
* არქიტექტურულ გეგმებზე დატანილია ხანძარსაწინააღმდეგო სისტემა

**პირობითი აღნიშვნები**

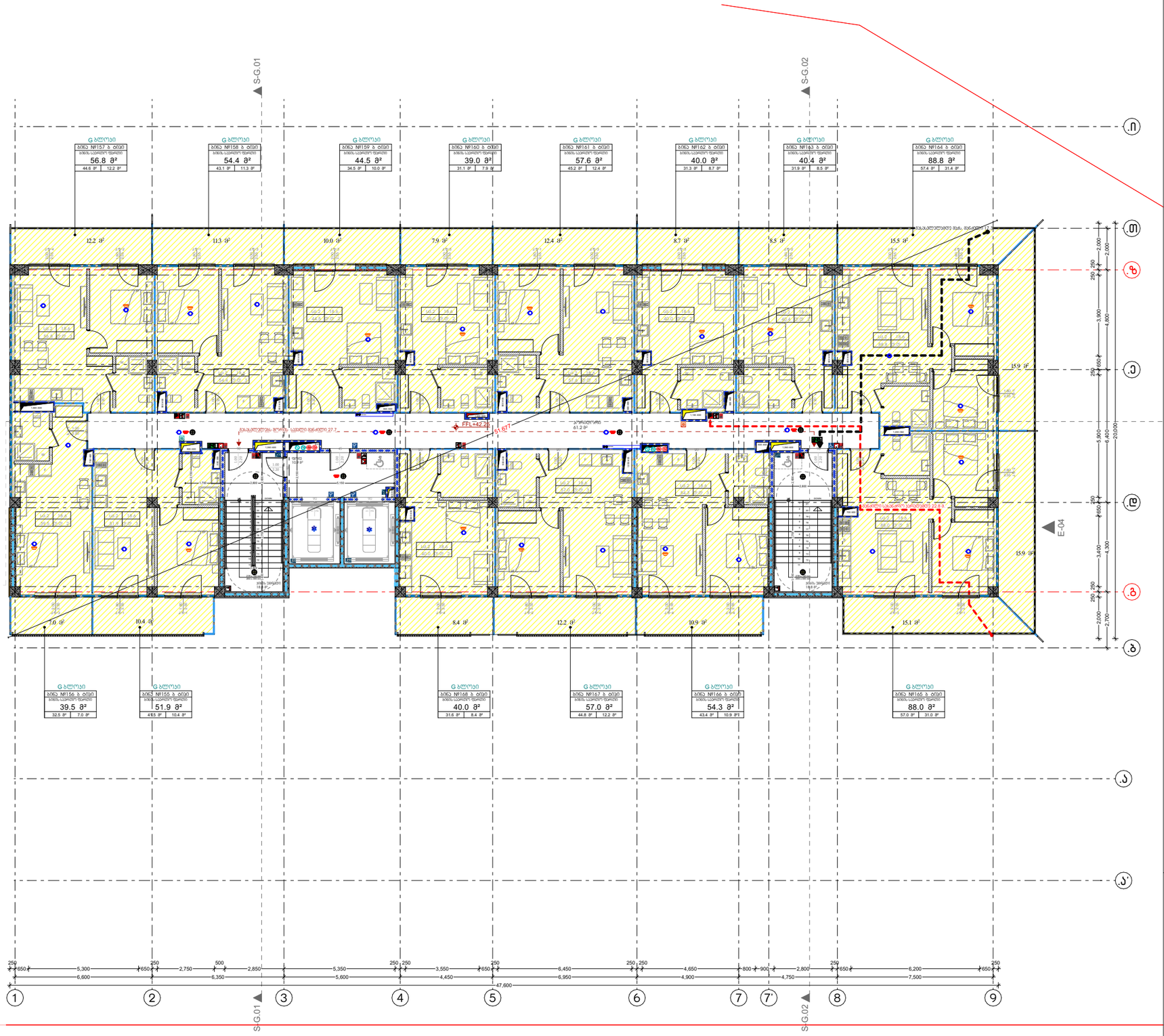


**საპროექტო ორგანიზაცია**

| თანამდებობა | გვარი | ხელმოწერა |
|---|---|---|
| მთ.არქიტექტორი | ლ. ბალდაკიშვილი | |
| არქიტექტორი | ს. ბარბაქაძე | |
| | ო. შენგელია | |
| | | |
| დაამტკიცა | | |
| კონსტრუქტორი | | |
| პროექტ. ხელმძღვანი | | |

**ნახაზის სახელი**

მე-14 სართულის გეგმა

**შეკვეთის ნომერი**

A.05.2.24

| ფორმატი | მასშტაბი |
|---|---|
| A3 | 1:200 |
| თარიღი | რევიზია № |
| | |

# მრავალბინიანი საცხოვრებელი სახლი

ობიექტის მისამართი: ქ. თბილისი, დავით აღმაშენებლის ხეივანი, №215 (ს.კ. 01.72.14.007.710)

**დამკვეთი**

შ.პ.ს. "ისთეით დეველოპმენტი"

საინვენტარიზაციო კოდი:

**სიტუაციური სქემა**




**შენიშვნები:**

* ნახაზი შესრულებულია სანტიმეტრებში
* ნახაზზე მოცემულია არქიტექტურული და კონსტრუქციული ნაწილები
* არქიტექტურულ გეგმებზე დატანილია ხანძარსაწინააღმდეგო სისტემა

**პირობითი აღნიშვნები**

**საპროექტო ორგანიზაცია**

| თანამდებობა | გვარი | ხელმოწერა |
|---|---|---|
| მთ.არქიტექტორი | ლ. ბარდაკაშვილი | |
| არქიტექტორი | ს. ბარბაქაძე | |
| | ო. შენგელია | |
| | | |
| დაპროექტება | | |
| კონსტრუქტორი | | |
| პროექტ. მენეჯერი | | |

**ნახაზის სახელი**

მე-15 სართულის გეგმა

**შეკვეთის ნომერი**

A.05.2.25

| ფორმატი | მასშტაბი |
|---|---|
| A3 | 1:200 |

| თარიღი | რევიზია № |
|---|---|
| | |

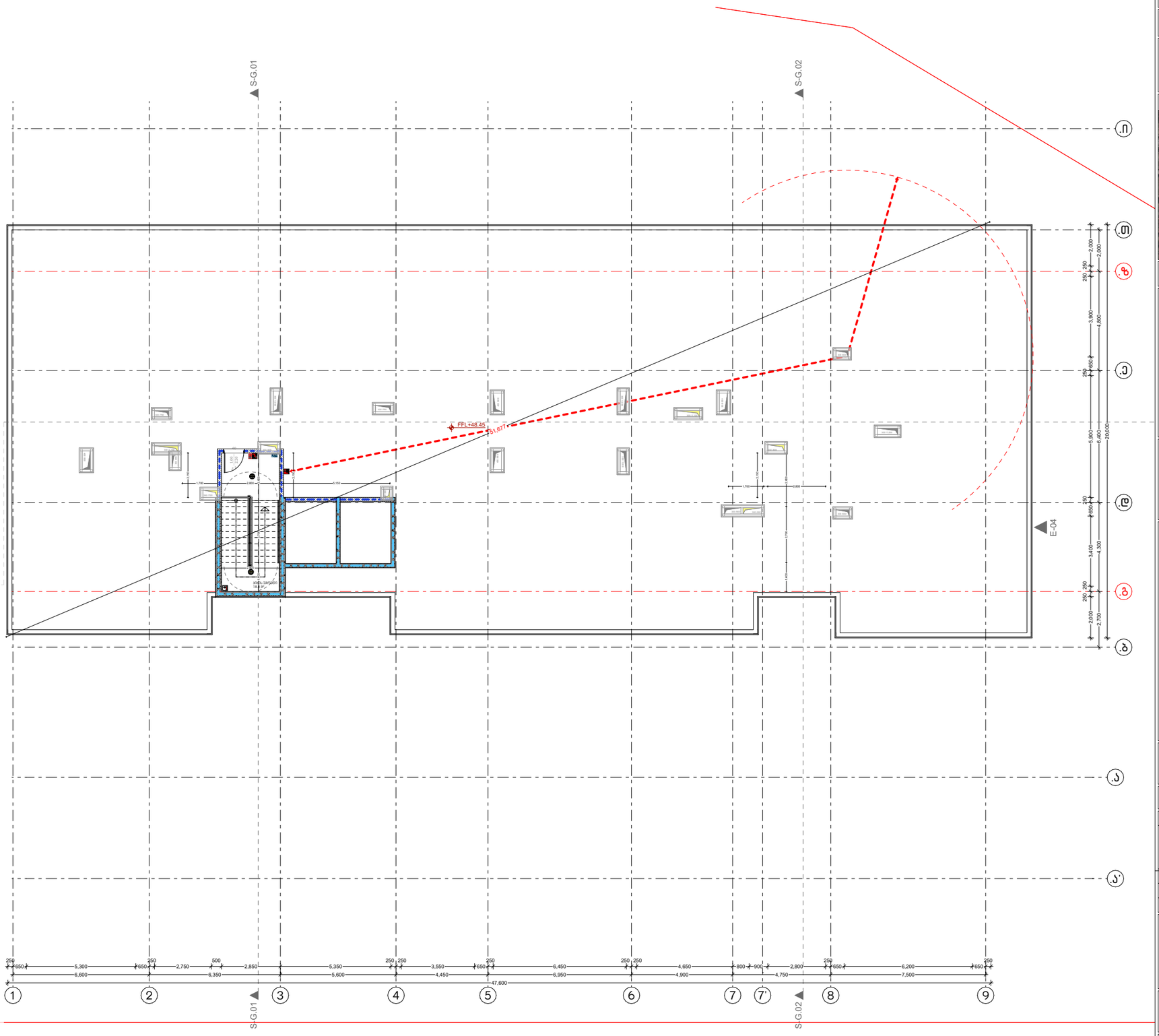


# მრავალბინიანი საცხოვრებელი სახლი

ობიექტის მისამართი: ქ. თბილისი, დავით აღმაშენებლის ხეივანი, №215 (ს.კ. 01.72.14.007.710)

**დამკვეთი**

შ.პ.ს. "ისთეიით დეველოპმენტი"

საინჟინრო-ტექნიკური კოდი:

**სიტუაციური სქემა**




**შენიშვნები:**

* ნახაზი შესრულებულია სანტიმეტრებში
* ნახაზზე მოცემულია არქიტექტურული და კონსტრუქციული ნაწილები
* არქიტექტურულ გეგმებზე დატანილია ხანძარსაწინააღმდეგო სისტემა

**პირობითი აღნიშვნები**

**საპროექტო ორგანიზაცია**

| თანამდებობა | გვარი | ხელმოწერა |
|---|---|---|
| მთ.არქიტექტორი | ლ. ბარნაბიშვილი | |
| არქიტექტორი | ს. ბარნაბაშვილი | |
| | რ. შენგელია | |
| | | |
| დაპროექტება | | |
| კონსტრუქტორი | | |
| პროექტ. მენეჯერი | | |

**ნახაზის სახელი**

15. სახურავის გეგმა

**შეთანხმების ნომერი**

A.05.2.26

| ფორმატი | მასშტაბი |
|---|---|
| A3 | 1:200 |
| **თარიღი** | **რევიზია №** |
| | |

# მრავალბინიანი საცხოვრებელი სახლი

ობიექტის მისამართი: ქ. თბილისი, დავით აღმაშენებლის ხეივანი, №215 (ს.კ. 01.72.14.007.710)

**დამკვეთი**

შ.პ.ს. "ისთეით დეველოპმენტი"

საინჟინრო-ტექნიკური კოდი:

**სიტუაციური სქემა**




**შენიშვნები:**

* ნახაზი შესრულებულია სანტიმეტრებში
* ნახაზზე მოცემულია არქიტექტურული და კონსტრუქციული ნაწილები
* არქიტექტურულ გეგმებზე დატანილია ხანძარსაწინააღმდეგო სისტემა

**პირობითი აღნიშვნები**

**საპროექტო ორგანიზაცია**

| თანამდებობა | გვარი | ხელმოწერა |
|---|---|---|
| მთ.არქიტექტორი | ლ. გალდავაძე | |
| არქიტექტორი | ხ. ბარბაქაძე | |
| | რ. შენგელია | |
| | | |
| დაანგარიშა | | |
| კონსტრუქტორი | | |
| არქიტ. მხატვარი | | |

**ნახაზის სახელი**

16. კიბის უჯრედის გადახურვა

**შეკვეთის ნომერი**

A.05.2.27

| ფორმატი | მასშტაბი |
|---|---|
| A3 | 1:200 |

| თარიღი | რევიზია № |
|---|---|
| | |

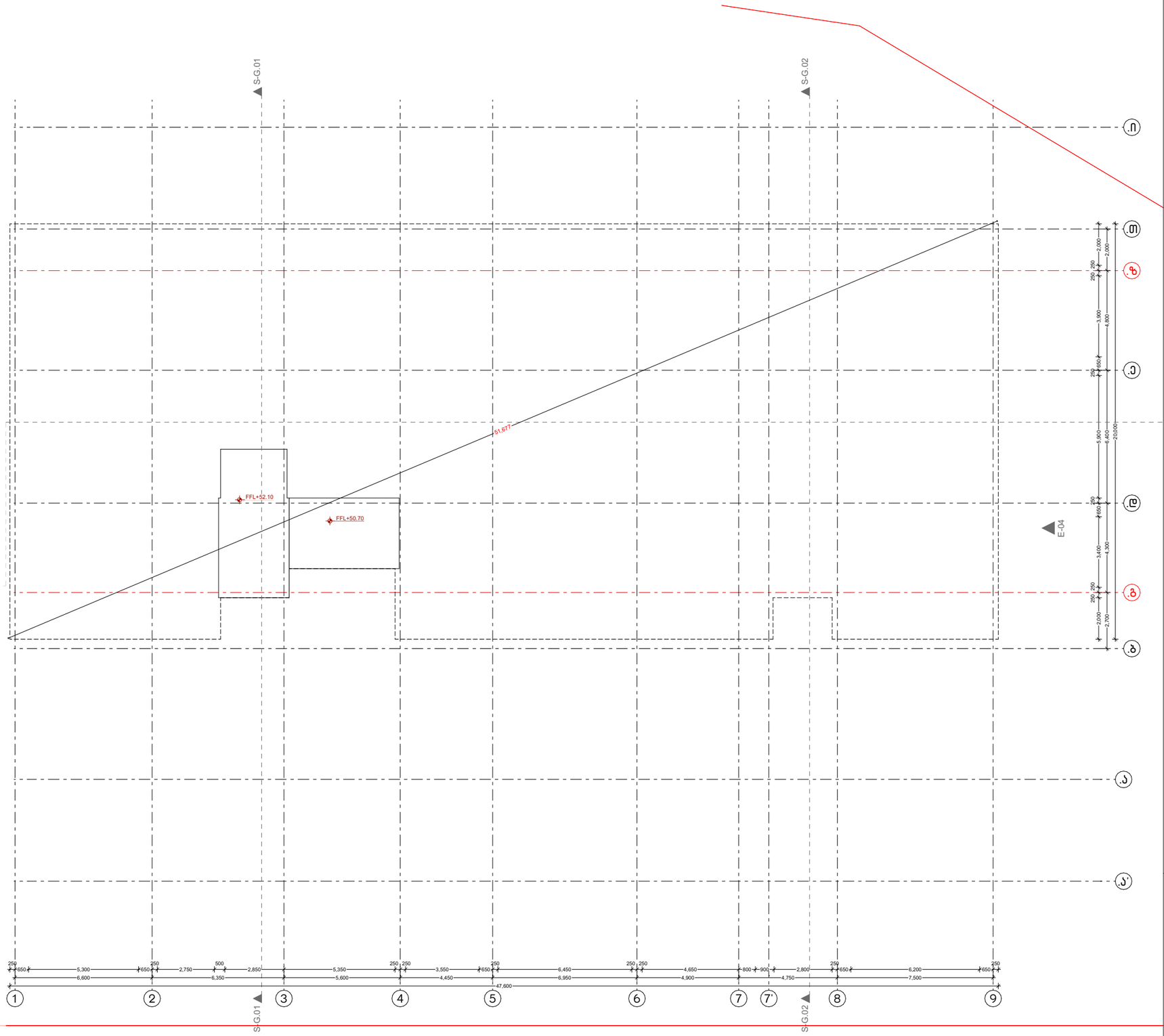




# მრავალბინიანი საცხოვრებელი სახლი

ობიექტის მისამართი: ქ. თბილისი, დავით აღმაშენებლის ხეივანი, №215 (ს.კ. 01.72.14.007.710)

**დამკვეთი**

შ.პ.ს. "ისთეით დეველოპმენტი"

საიდენტიფიკაციო კოდი:

**სიტუაციური სქემა**




**შენიშვნები:**

* ნახაზი შესრულებულია სანტიმეტრებში
* ნახაზზე მოცემულია არქიტექტურული და კონსტრუქციული ნიშნულები
* არქიტექტურულ გეგმებზე დატანილია ხანძარსაწინააღმდეგო სისტემა

**პირობითი აღნიშვნები**

**საპროექტო ორგანიზაცია**

| თანამდებობა | გვარი | ხელმოწერა |
|---|---|---|
| მთ.არქიტექტორი | ლ. მაღლაკელიძე | |
| არქიტექტორი | ს. ბარბაქაძე | |
| | რ. შენგელია | |
| | | |
| დაამუშავა | | |
| კონსტრუქტორი | | |
| პროექტ. მენეჯერი | | |

**ნახაზის სახელი**

-1 სართულის გეგმა

**ფურცლის ნომერი**

A.05.3.1

**ფორმატი**

A3

**მასშტაბი**

1:200

**თარიღი**

**რევიზია №**

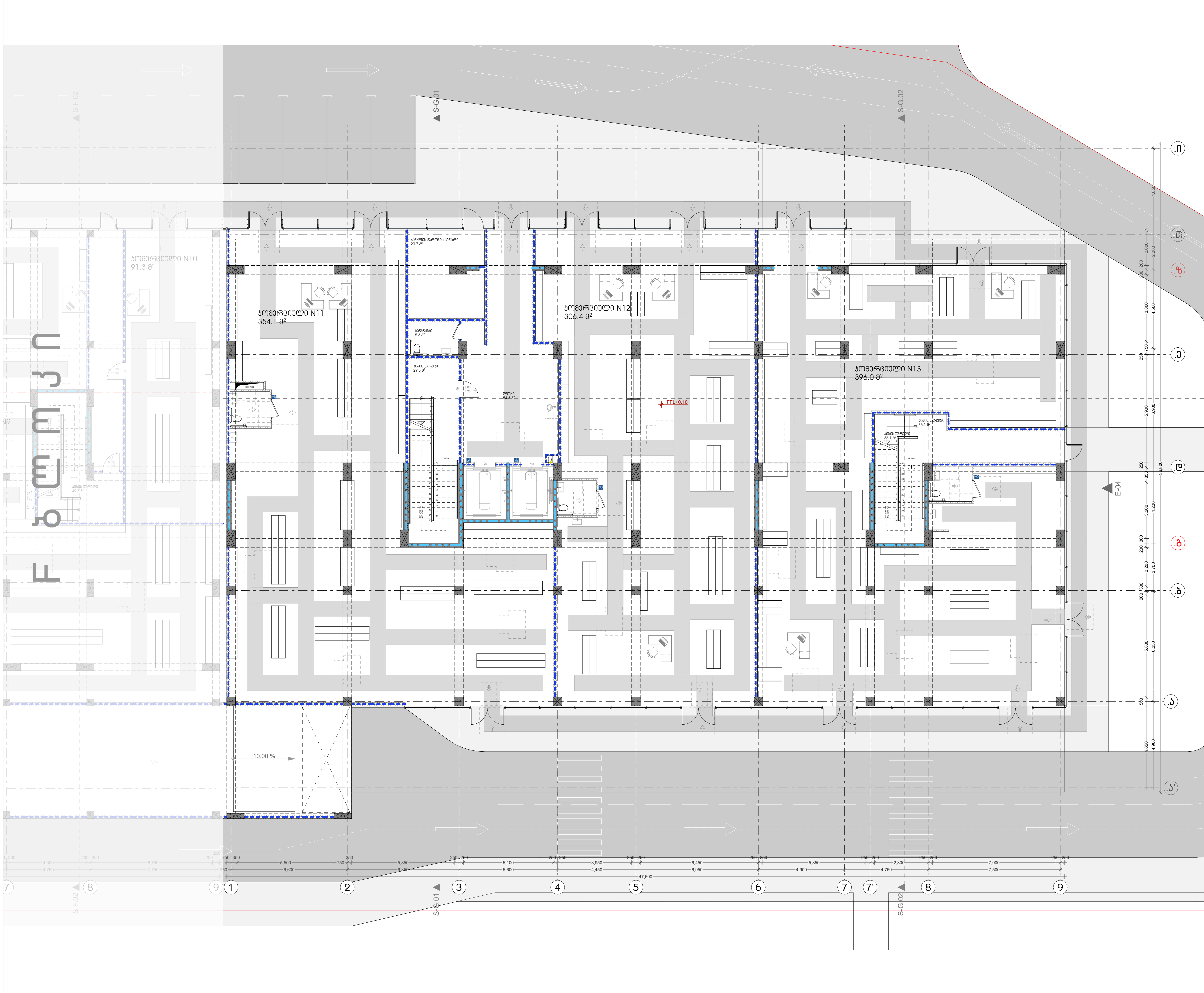


# მრავალბინიანი საცხოვრებელი სახლი

ობიექტის მისამართი: ქ. თბილისი, დავით აღმაშენებლის ხეივანი, №215 (ს.კ. 01.72.14.007.710)

**დამკვეთი**

შ.პ.ს. "ისთეით დეველოპმენტი"

საიდენტიფიკაციო კოდი:

**სიტუაციური სქემა**




**შენიშვნები:**

* ნახაზი შესრულებულია სანტიმეტრებში
* ნახაზზე მოცემულია არქიტექტურული და კონსტრუქციული ნიშნულები
* არქიტექტურულ გეგმებზე დატანილია ხანძარსაწინააღმდეგო სისტემა

**პირობითი აღნიშვნები**

**საპროექტო ორგანიზაცია**

| თანამდებობა | გვარი | ხელმოწერა |
|---|---|---|
| მთ.არქიტექტორი | ლ. მაღლაკელიძე | |
| არქიტექტორი | ს. ბარბაქაძე | |
| | რ. შენგელია | |
| | | |
| დაამუშავა | | |
| კონსტრუქტორი | | |
| პროექტ. მენეჯერი | | |

**ნახაზის სახელი**

1 სართილის გეგმა

**ფურცლის ნომერი**

A.05.3.2

**ფორმატი**

A3

**მასშტაბი**

1:200

**თარიღი**

**რევიზია №**

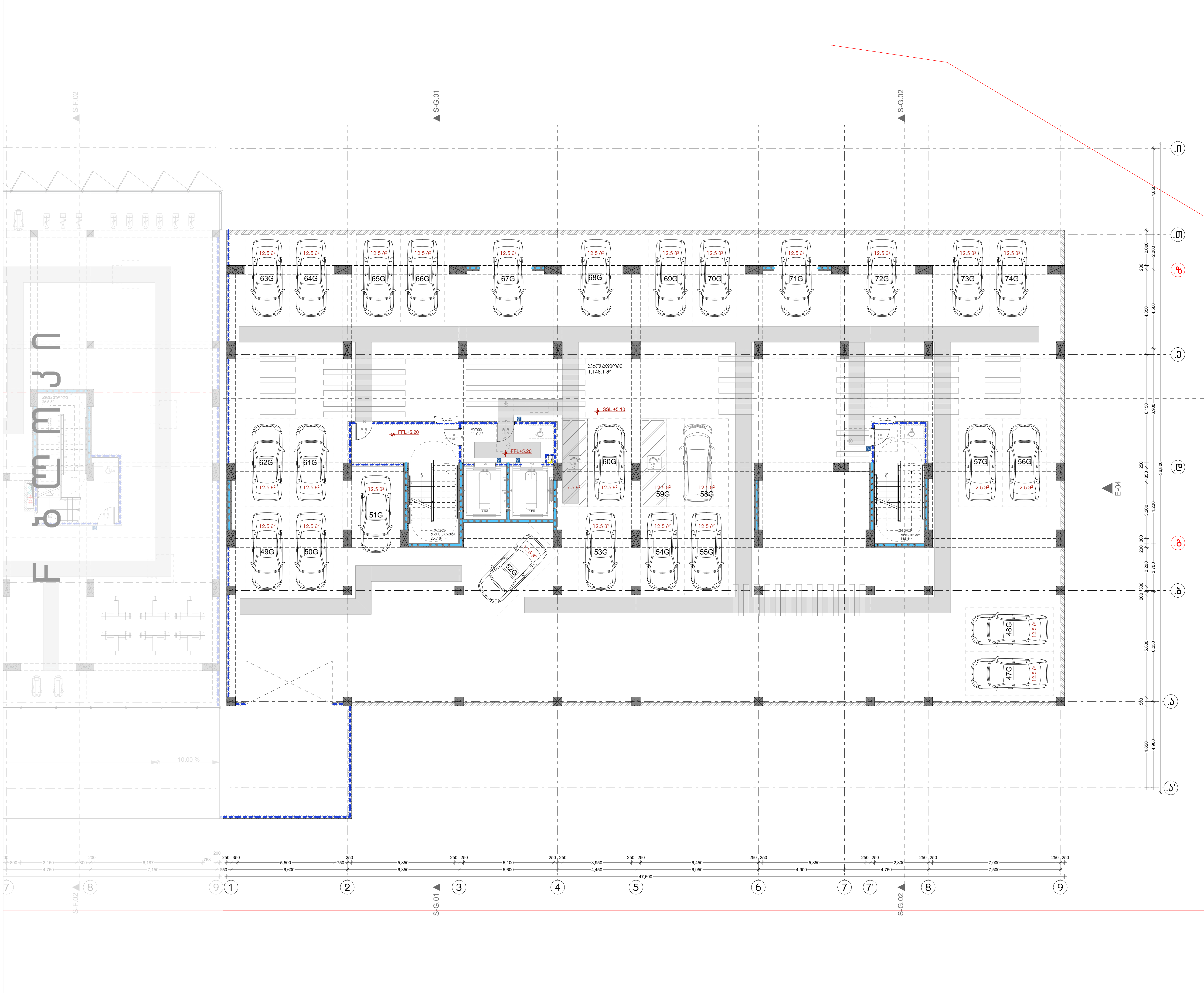


# მრავალბინიანი საცხოვრებელი სახლი

ობიექტის მისამართი: ქ. თბილისი, დავით აღმაშენებლის ხეივანი, №215 (ს.კ. 01.72.14.007.710)

**დამკვეთი**

შ.პ.ს. "ისთეით დეველოპმენტი"

საიდენტიფიკაციო კოდი:

**სიტუაციური სქემა**




**შენიშვნები:**

* ნახაზი შესრულებულია სანტიმეტრებში
* ნახაზზე მოცემულია არქიტექტურული და კონსტრუქციული ნიშნულები
* არქიტექტურულ გეგმებზე დატანილია ხანძარსაწინააღმდეგო სისტემა

**პირობითი აღნიშვნები**

**საპროექტო ორგანიზაცია**

| **თანამდებობა** | **გვარი** | **ხელმოწერა** |
|---|---|---|
| მთ.არქიტექტორი | ლ. მაღლაკელიძე | |
| არქიტექტორი | ს. ბარბაქაძე | |
| | რ. შენგელია | |
| | | |
| დაამუშავა | | |
| კონსტრუქტორი | | |
| პროექტ. მენეჯერი | | |

**ნახაზის სახელი**

მე-2 სართულის გეგმა

**ფურცლის ნომერი**

A.05.3.3

**ფორმატი**

A3

**მასშტაბი**

1:200

**თარიღი**

**რევიზია №**

# მრავალბინიანი საცხოვრებელი სახლი

ობიექტის მისამართი: ქ. თბილისი, დავით აღმაშენებლის ხეივანი, №215 (ს.კ. 01.72.14.007.710)

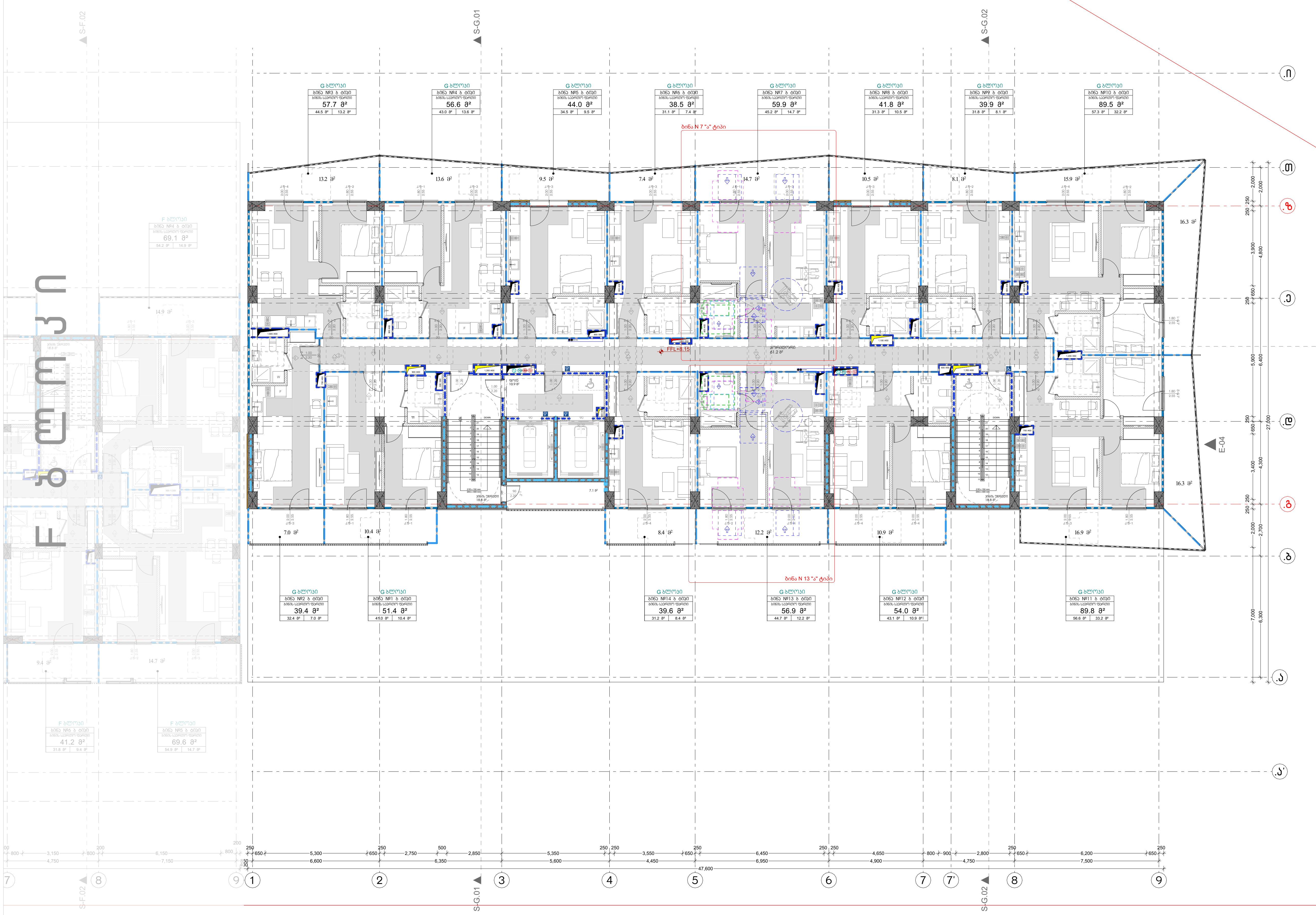


**დამკვეთი**

შ.პ.ს. "ისთეით დეველოპმენტი"

საიდენტიფიკაციო კოდი:

**სიტუაციური სქემა**




**შენიშვნები:**

* ნახაზი შესრულებულია სანტიმეტრებში
* ნახაზზე მოცემულია არქიტექტურული და კონსტრუქციული ნიშნულები
* არქიტექტურულ გეგმებზე დატანილია ხანძარსაწინააღმდეგო სისტემა

**პირობითი აღნიშვნები**

**საპროექტო ორგანიზაცია**

| თანამდებობა | გვარი | ხელმოწერა |
|---|---|---|
| მთ.არქიტექტორი | ლ. მაღლაკელიძე | |
| არქიტექტორი | ს. ბარბაქაძე | |
| | რ. შენგელია | |
| დაამუშავა | | |
| კონსტრუქტორი | | |
| პროექტ. მენეჯერი | | |

**ნახაზის სახელი**

მე-3 სართულის გეგმა(საც.)

**ფურცლის ნომერი**

A.05.3.4

**ფორმატი**

A3

**მასშტაბი**

1:200

**თარიღი**

**რევიზია №**

# მრავალბინიანი საცხოვრებელი სახლი

ობიექტის მისამართი: ქ. თბილისი, დავით აღმაშენებლის ხეივანი, №215 (ს.კ. 01.72.14.007.710)

**დამკვეთი**

შ.პ.ს. "ისთეით დეველოპმენტი"

საინვესტიციო კომპ:

**სიტუაციური სქემა**




**შენიშვნები:**

* ნახაზი შესრულებულია სანტიმეტრებში
* ნახაზზე მოცემულია არქიტექტურული და კონსტრუქციული ნაწილები
* არქიტექტურულ გეგმებზე დატანილია ხანძარსაწინააღმდეგო სისტემა

**პირობითი აღნიშვნები**

**საპროექტო ორგანიზაცია**

| თანამდებობა | გვარი | ხელმოწერა |
|---|---|---|
| მთ.არქიტექტორი | ლ. ბალდაკიშვილი | |
| არქიტექტორი | ხ. ბარბაქაძე | |
| | რ. შინგილია | |
| | | |
| დაამოწმა | | |
| კონსტრუქტორი | | |
| პროექტ. მენეჯერი | | |

**ნახაზის სახელი**

მე-4 სართულის გეგმა

**შეკვეთის ნომერი**

A.05.3.5

| ფორმატი | მასშტაბი |
|---|---|
| A3 | 1:200 |

| თარიღი | რევიზია № |
|---|---|
| | |

# მრავალბინიანი საცხოვრებელი სახლი

ობიექტის მისამართი: ქ. თბილისი, დავით აღმაშენებლის ხეივანი, №215 (ს.კ. 01.72.14.007.710)

**დამკვეთი**

შ.პ.ს. "ისთეიით დეველოპმენტი"

საინჟინრო-ტექნიკური კოდი:

**სიტუაციური სქემა**




**შენიშვნები:**

* ნახაზი შესრულებულია სანტიმეტრებში
* ნახაზზე მოცემულია არქიტექტურული და კონსტრუქციული ნაწილები
* არქიტექტურულ გეგმებზე დატანილია ხანძარსაწინააღმდეგო სისტემა

**პირობითი აღნიშვნები**

**საპროექტო ორგანიზაცია**

| თანამდებობა | გვარი | ხელმოწერა |
|---|---|---|
| მთ.არქიტექტორი | ლ. ბალდაკიშვილი | |
| არქიტექტორი | ხ. ბარბაქაძე | |
| | რ. შინგილია | |
| | | |
| დაამოწმა | | |
| კონსტრუქტორი | | |
| პროექტ. მენეჯერი | | |

**ნახაზის სახელი**

მე-5 სართულის გეგმა

**ფურცლის ნომერი**

A.05.3.6

| ფორმატი | მასშტაბი |
|---|---|
| A3 | 1:200 |

| თარიღი | რევიზია № |
|---|---|
| | |

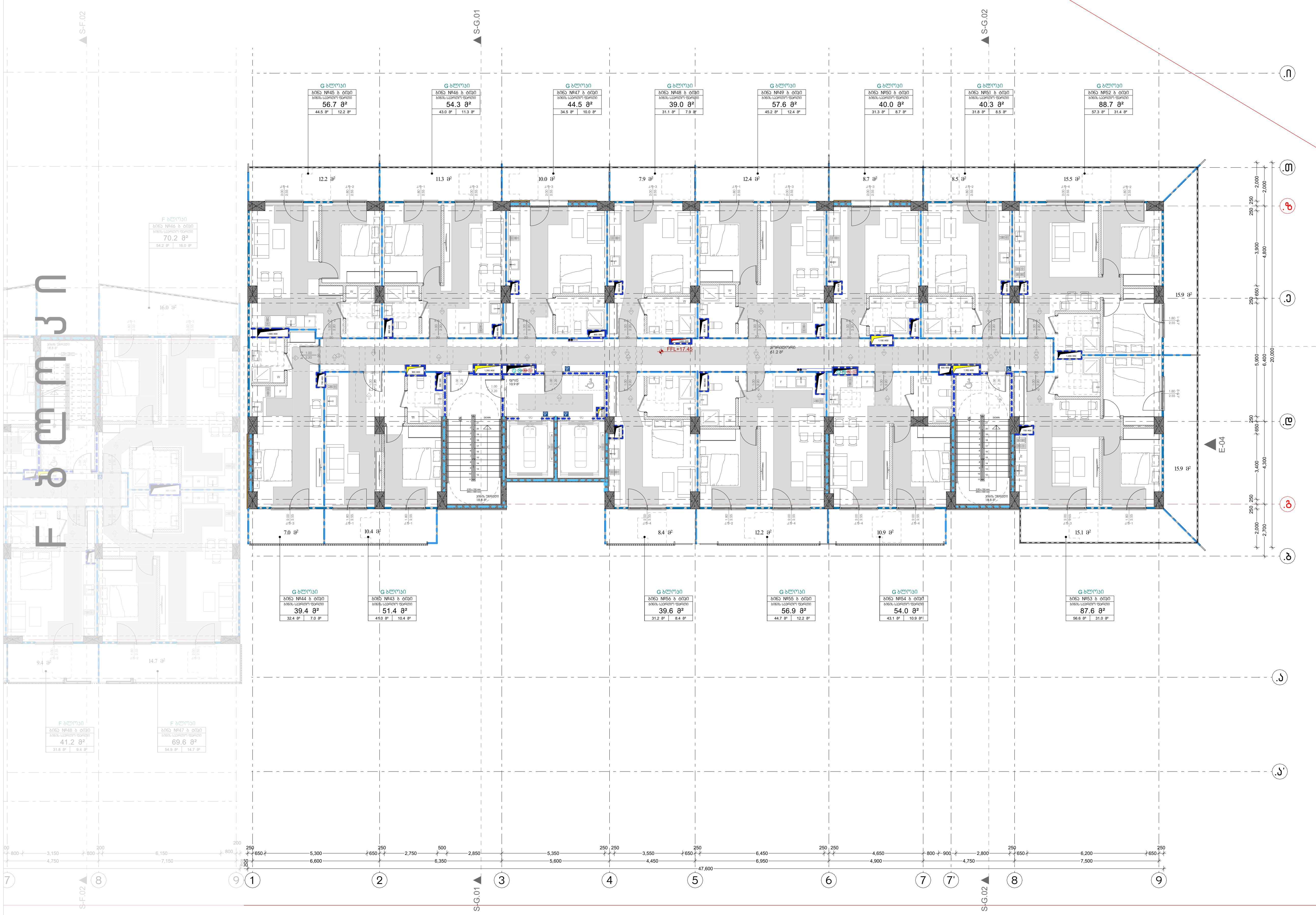


# მრავალბინიანი საცხოვრებელი სახლი

ობიექტის მისამართი: ქ. თბილისი, დავით აღმაშენებლის ხეივანი, №215 (ს.კ. 01.72.14.007.710)

**დამკვეთი**

შ.პ.ს. "ისთეით დეველოპმენტი"

საიდენტიფიკაციო კოდი:

**სიტუაციური სქემა**




**შენიშვნები:**

* ნახაზი შესრულებულია სანტიმეტრებში
* ნახაზზე მოცემულია არქიტექტურული და კონსტრუქციული ნიშნულები
* არქიტექტურულ გეგმებზე დატანილია ხანძარსაწინააღმდეგო სისტემა

**პირობითი აღნიშვნები**

**საპროექტო ორგანიზაცია**

| **თანამდებობა** | **გვარი** | **ხელმოწერა** |
|---|---|---|
| მთ.არქიტექტორი | ლ. მაღლაკელიძე | |
| არქიტექტორი | ს. ბარბაქაძე | |
| | რ. შენგელია | |
| | | |
| დაამუშავა | | |
| კონსტრუქტორი | | |
| პროექტ. მენეჯერი | | |

**ნახაზის სახელი**

მე-6 სართულის გეგმა

**ფურცლის ნომერი**

A.05.3.7

**ფორმატი**

A3

**მასშტაბი**

1:200

**თარიღი**

**რევიზია №**

# მრავალბინიანი საცხოვრებელი სახლი

ობიექტის მისამართი: ქ. თბილისი, დავით აღმაშენებლის ხეივანი, №215 (ს.კ. 01.72.14.007.710)

**დამკვეთი**

შ.პ.ს. "ისთეიით დეველოპმენტი"

საინჟინრო-ტექნიკური კოდი:

**სიტუაციური სქემა**




**შენიშვნები:**

* ნახაზი შესრულებულია სანტიმეტრებში
* ნახაზზე მოცემულია არქიტექტურული და კონსტრუქციული ნაწილები
* არქიტექტურულ გეგმებზე დატანილია ხანძარსაწინააღმდეგო სისტემა

**პირობითი აღნიშვნები**

**საპროექტო ორგანიზაცია**

| თანამდებობა | გვარი | ხელმოწერა |
|---|---|---|
| მთ.არქიტექტორი | ლ. ბალდაკიშვილი | |
| არქიტექტორი | ს. ბარბაქაძე | |
| | რ. შენგელია | |
| | | |
| დაამტკიცა | | |
| კონსტრუქტორი | | |
| პროექტ. მენეჯერი | | |

**ნახაზის სახელი**

მე-7 სართულის გეგმა

**შეკვეთის ნომერი**

A.05.3.8

| ფორმატი | მასშტაბი |
|---|---|
| A3 | 1:200 |

| თარიღი | რევიზია № |
|---|---|
| | |

# მრავალბინიანი საცხოვრებელი სახლი

ობიექტის მისამართი: ქ. თბილისი, დავით აღმაშენებლის ხეივანი, №215 (ს.კ. 01.72.14.007.710)

**დამკვეთი**

შ.პ.ს. "ისთეიით დეველოპმენტი"

საინჟინრო-ტექნიკური კოდი:

**სიტუაციური სქემა**




**შენიშვნები:**

* ნახაზი შესრულებულია სანტიმეტრებში
* ნახაზზე მოცემულია არქიტექტურული და კონსტრუქციული ნაწილები
* არქიტექტურულ გეგმებზე დატანილია ხანძარსაწინააღმდეგო სისტემა

**პირობითი აღნიშვნები**

**საპროექტო ორგანიზაცია**

| თანამდებობა | გვარი | ხელმოწერა |
|---|---|---|
| მთ.არქიტექტორი | ლ. ბალდაკიშვილი | |
| არქიტექტორი | ს. ბარბაქაძე | |
| | რ. შენგელია | |
| | | |
| დაამტკიცა | | |
| კონსტრუქტორი | | |
| პროექტ. მენეჯერი | | |

**ნახაზის სახელი**

მე-8 სართულის გეგმა

**შეკვეთის ნომერი**

A.05.3.9

| ფორმატი | მასშტაბი |
|---|---|
| A3 | 1:200 |

| თარიღი | რევიზია № |
|---|---|
| | |

# მრავალბინიანი საცხოვრებელი სახლი

ობიექტის მისამართი: ქ. თბილისი, დავით აღმაშენებლის ხეივანი, №215 (ს.კ. 01.72.14.007.710)

**დამკვეთი**

შ.პ.ს. "ისთეიით დეველოპმენტი"

საინჟინრო-ტექნიკური კოდი:

**სიტუაციური სქემა**




**შენიშვნები:**

* ნახაზი შესრულებულია სანტიმეტრებში
* ნახაზზე მოცემულია არქიტექტურული და კონსტრუქციული ნაწილები
* არქიტექტურულ გეგმებზე დატანილია ხანძარსაწინააღმდეგო სისტემა

**პირობითი აღნიშვნები**

**საპროექტო ორგანიზაცია**

| თანამდებობა | გვარი | ხელმოწერა |
|---|---|---|
| მთ.არქიტექტორი | ლ. მაღლაკელიძე | |
| არქიტექტორი | ს. ბარბაქაძე | |
| | რ. შენგელია | |
| | | |
| დაამტკიცა | | |
| კონსტრუქტორი | | |
| პროექტ. მენეჯერი | | |

**ნახაზის სახელი**

მე-9 სართულის გეგმა

**ფურცლის ნომერი**

A.05.3.10

| ფორმატი | მასშტაბი |
|---|---|
| A3 | 1:200 |
| თარიღი | რევიზია № |

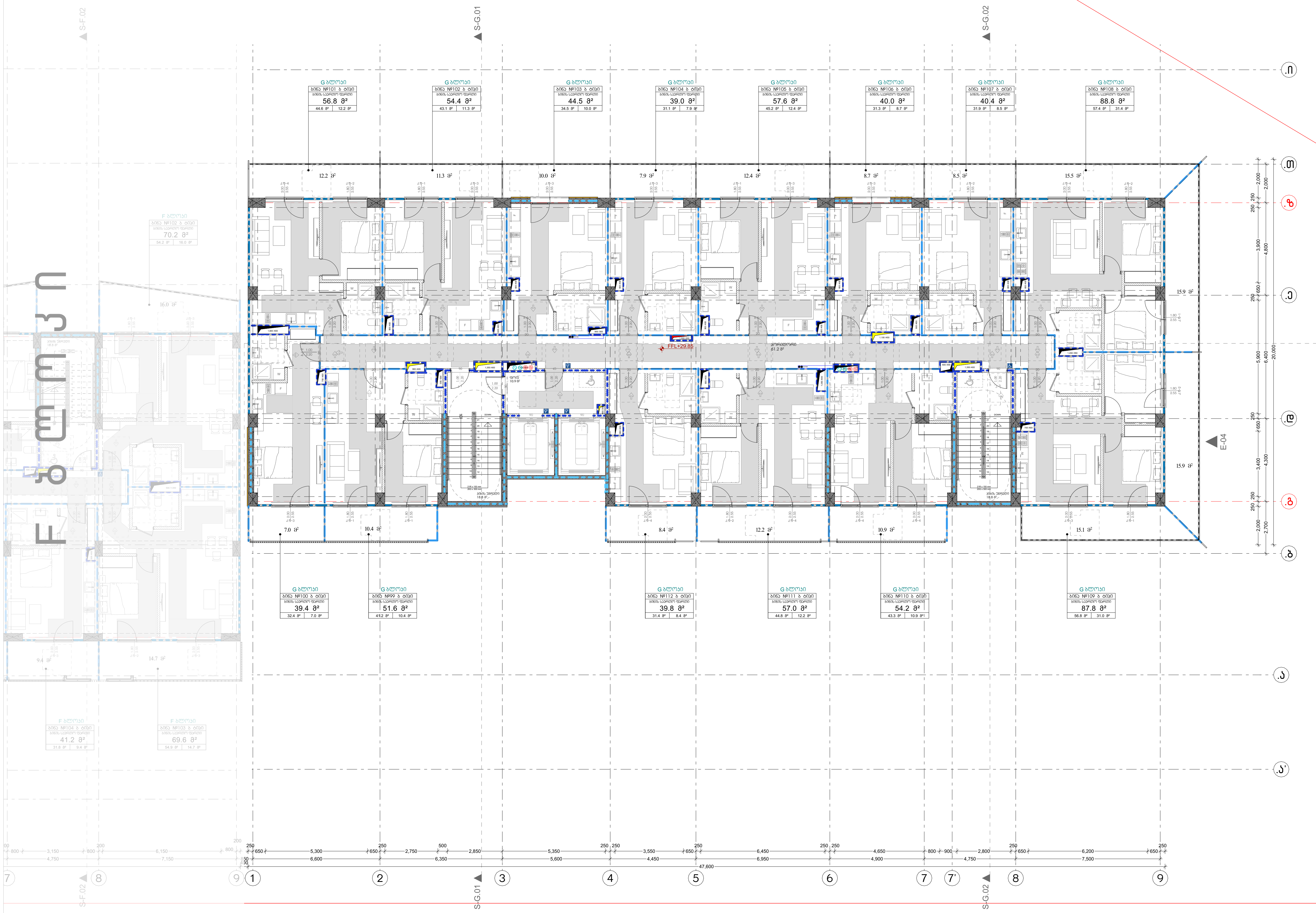


# მრავალბინიანი საცხოვრებელი სახლი

ობიექტის მისამართი: ქ. თბილისი, დავით აღმაშენებლის ხეივანი, №215 (ს.კ. 01.72.14.007.710)

**დამკვეთი**

შ.პ.ს. "ისთეით დეველოპმენტი"

საიდენტიფიკაციო კოდი:

**სიტუაციური სქემა**




**შენიშვნები:**

* ნახაზი შესრულებულია სანტიმეტრებში
* ნახაზზე მოცემულია არქიტექტურული და კონსტრუქციული ნიშნულები
* არქიტექტურულ გეგმებზე დატანილია ხანძარსაწინააღმდეგო სისტემა

**პირობითი აღნიშვნები**

**საპროექტო ორგანიზაცია**

| თანამდებობა | გვარი | ხელმოწერა |
|---|---|---|
| მთ.არქიტექტორი | ლ. მაღლაკელიძე | |
| არქიტექტორი | ს. ბარბაქაძე | |
| | რ. შენგელია | |
| | | |
| დაამუშავა | | |
| კონსტრუქტორი | | |
| პროექტ. მენეჯერი | | |

**ნახაზის სახელი**

მე-10 სართულის გეგმა

**ფურცლის ნომერი**

A.05.3.11

**ფორმატი**

A3

**მასშტაბი**

1:200

**თარიღი**

**რევიზია №**

# მრავალბინიანი საცხოვრებელი სახლი

ობიექტის მისამართი: ქ. თბილისი, დავით აღმაშენებლის ხეივანი, №215 (ს.კ. 01.72.14.007.710)

**დამკვეთი**

შ.პ.ს. "ისთეით დეველოპმენტი"

საინჟინრო-ტექნიკური კოდი:

**სიტუაციური სქემა**




**შენიშვნები:**

* ნახაზი შესრულებულია სანტიმეტრებში
* ნახაზზე მოცემულია არქიტექტურული და კონსტრუქციული ნაწილები
* არქიტექტურულ გეგმებზე დატანილია ხანძარსაწინააღმდეგო სისტემა

**პირობითი აღნიშვნები**

**საპროექტო ორგანიზაცია**

| თანამდებობა | გვარი | ხელმოწერა |
|---|---|---|
| მთ.არქიტექტორი | ლ. მარღალიშვილი | |
| არქიტექტორი | ს. ბარბაქაძე | |
| | რ. შენგელია | |
| | | |
| დაამუშავა | | |
| კონსტრუქტორი | | |
| პროექტ. ხელმძღვანი | | |

**ნახაზის სახელი**

მე-11 სართულის გეგმა

**შეკვეთის ნომერი**

A.05.3.12

| ფორმატი | მასშტაბი |
|---|---|
| A3 | 1:200 |

| თარიღი | რევიზია № |
|---|---|
| | |

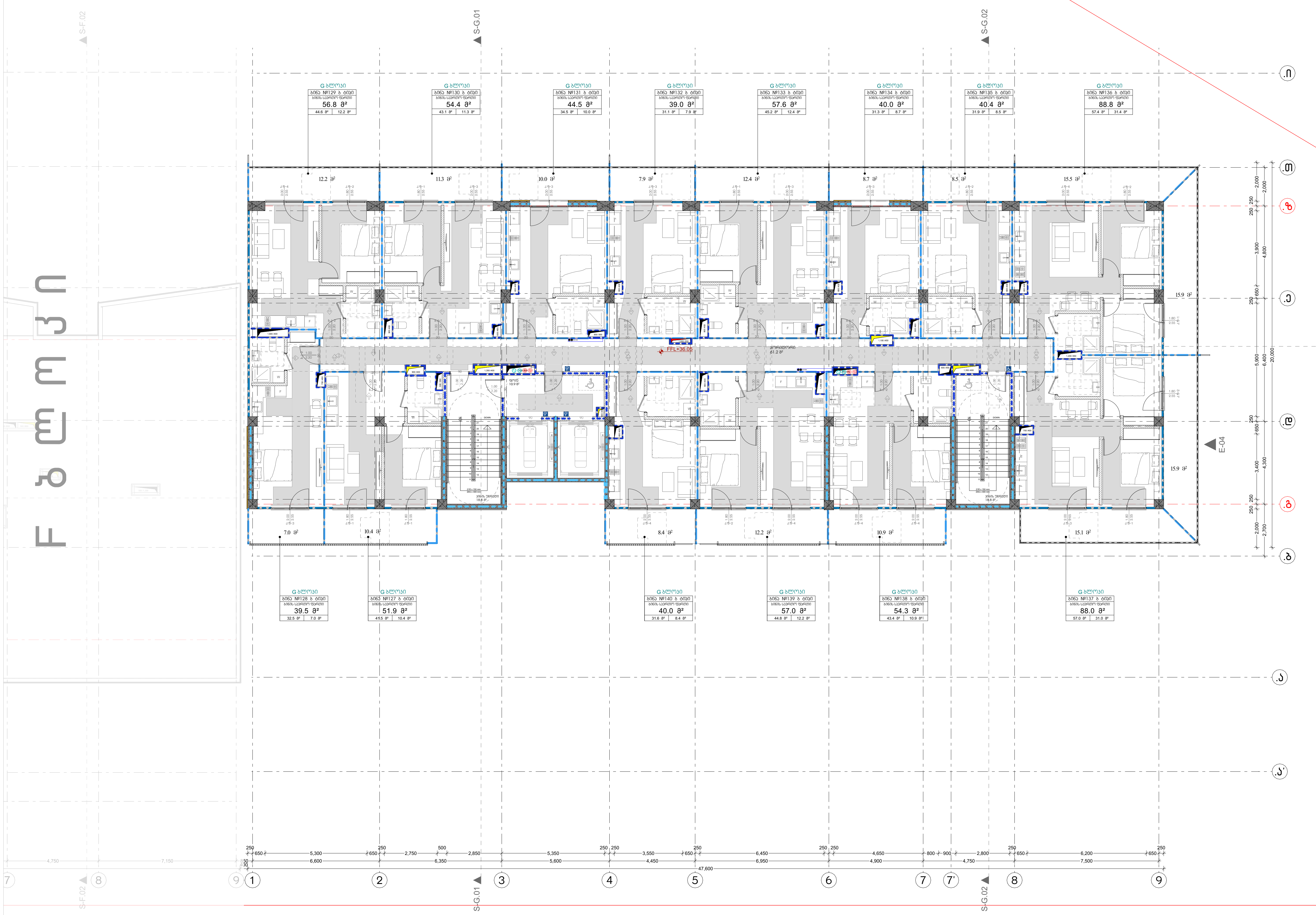


# მრავალბინიანი საცხოვრებელი სახლი

ობიექტის მისამართი: ქ. თბილისი, დავით აღმაშენებლის ხეივანი, №215 (ს.კ. 01.72.14.007.710)

**დამკვეთი**

შ.პ.ს. "ისთეით დეველოპმენტი"

საიდენტიფიკაციო კოდი:

**სიტუაციური სქემა**




**შენიშვნები:**

* ნახაზი შესრულებულია სანტიმეტრებში
* ნახაზზე მოცემულია არქიტექტურული და კონსტრუქციული ნიშნულები
* არქიტექტურულ გეგმებზე დატანილია ხანძარსაწინააღმდეგო სისტემა

**პირობითი აღნიშვნები**

**საპროექტო ორგანიზაცია**

| თანამდებობა | გვარი | ხელმოწერა |
|---|---|---|
| მთ.არქიტექტორი | ლ. მაღლაკელიძე | |
| არქიტექტორი | ს. ბარბაქაძე | |
| | რ. შენგელია | |
| | | |
| დაამუშავა | | |
| კონსტრუქტორი | | |
| პროექტ. მენეჯერი | | |

**ნახაზის სახელი**

მე-12 სართულის გეგმა

**ფურცლის ნომერი**

A.05.3.13

**ფორმატი**

A3

**მასშტაბი**

1:200

**თარიღი**

**რევიზია №**

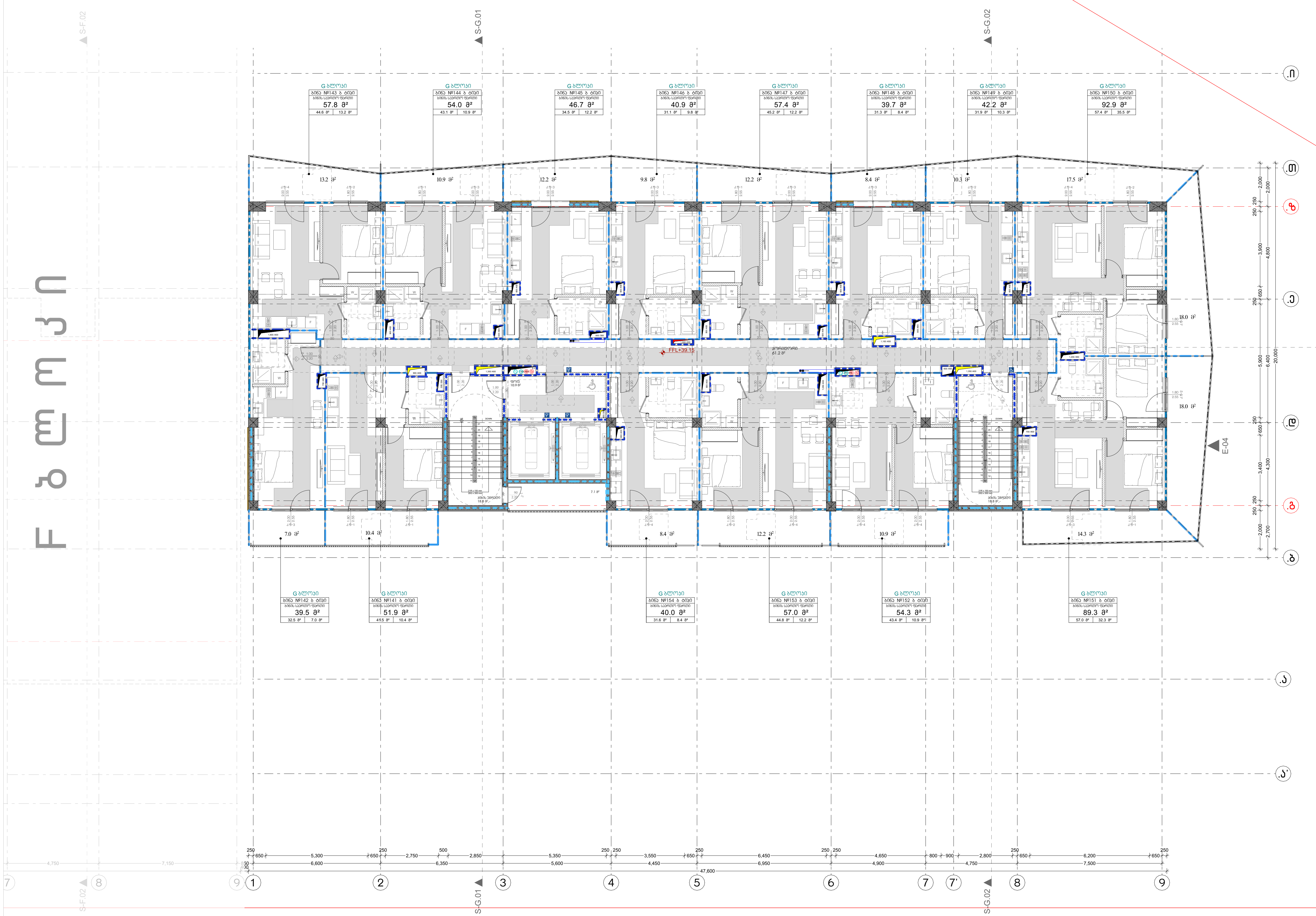


# მრავალბინიანი საცხოვრებელი სახლი

ობიექტის მისამართი: ქ. თბილისი, დავით აღმაშენებლის ხეივანი, №215 (ს.კ. 01.72.14.007.710)

**დამკვეთი**

შ.პ.ს. "ისთეით დეველოპმენტი"

საიდენტიფიკაციო კოდი:

**სიტუაციური სქემა**




**შენიშვნები:**

* ნახაზი შესრულებულია სანტიმეტრებში
* ნახაზზე მოცემულია არქიტექტურული და კონსტრუქციული ნიშნულები
* არქიტექტურულ გეგმებზე დატანილია ხანძარსაწინააღმდეგო სისტემა

**პირობითი აღნიშვნები**

**საპროექტო ორგანიზაცია**

| თანამდებობა | გვარი | ხელმოწერა |
|---|---|---|
| მთ.არქიტექტორი | ლ. მაღლაკელიძე | |
| არქიტექტორი | ს. ზარზაქაძე | |
| | რ. შენგელია | |
| დაამუშავა | | |
| კონსტრუქტორი | | |
| პროექტ. მენეჯერი | | |

**ნახაზის სახელი**

მე-13 სართულის გეგმა

**ფურცლის ნომერი**

A.05.3.14

**ფორმატი**

A3

**მასშტაბი**

1:200

**თარიღი**

**რევიზია №**

# მრავალბინიანი საცხოვრებელი სახლი

ობიექტის მისამართი: ქ. თბილისი, დავით აღმაშენებლის ხეივანი, №215 (ს.კ. 01.72.14.007.710)

**დამკვეთი**

შ.პ.ს. "ისთეით დეველოპმენტი"

საინვესტიციო კოდი:

**სიტუაციური სქემა**




**შენიშვნები:**

* ნახაზი შესრულებულია სანტიმეტრებში
* ნახაზზე მოცემულია არქიტექტურული და კონსტრუქციული ნაწილები
* არქიტექტურულ გეგმებზე დატანილია ხანძარსაწინააღმდეგო სისტემა

**პირობითი აღნიშვნები**

**საპროექტო ორგანიზაცია**

| თანამდებობა | გვარი | ხელმოწერა |
|---|---|---|
| მთ.არქიტექტორი | ლ. გაღლაქიძისა | |
| არქიტექტორი | ხ. ბარბაქაძე | |
| | რ. შინგილია | |
| | | |
| დაამოწმა | | |
| კონსტრუქტორი | | |
| პროექტ. მენეჯერი | | |

**ნახაზის სახელი**

მე-14 სართულის გეგმა

**შეკვეთის ნომერი**

A.05.3.15

| ფორმატი | მასშტაბი |
|---|---|
| A3 | 1:200 |

| თარიღი | რევიზია № |
|---|---|
| | |

F ბლოკი

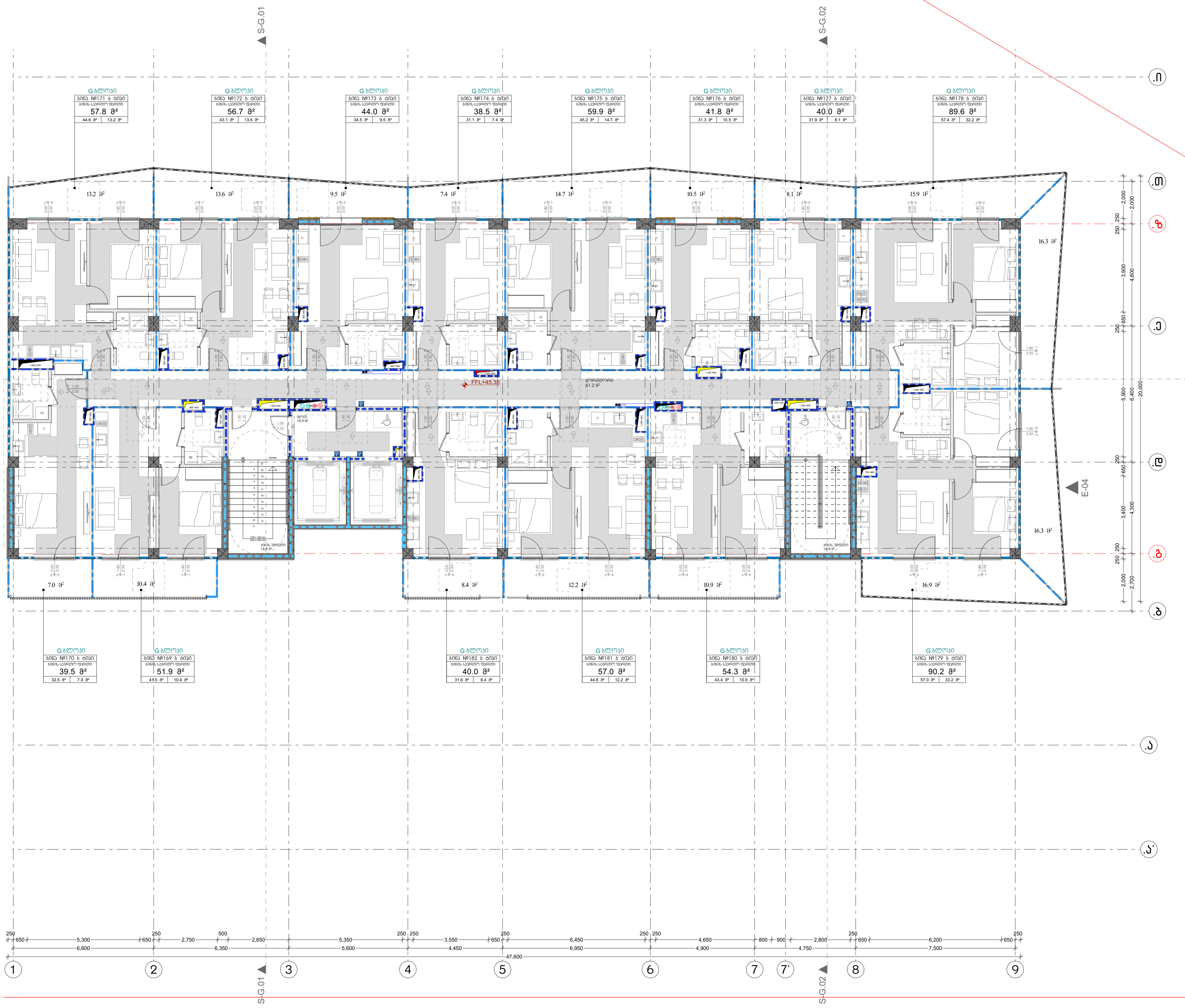


# მრავალბინიანი საცხოვრებელი სახლი

ობიექტის მისამართი: ქ. თბილისი, დავით აღმაშენებლის ხეივანი, №215 (ს.კ. 01.72.14.007.710)

**დამკვეთი**

შ.პ.ს. "ისთეით დეველოპმენტი"

საიდენტიფიკაციო კოდი:

**სიტუაციური სქემა**




**შენიშვნები:**

* ნახაზი შესრულებულია სანტიმეტრებში
* ნახაზზე მოცემულია არქიტექტურული და კონსტრუქციული ნიშნულები
* არქიტექტურულ გეგმებზე დატანილია ხანძარსაწინააღმდეგო სისტემა

**პირობითი აღნიშვნები**

**საპროექტო ორგანიზაცია**

| თანამდებობა | გვარი | ხელმოწერა |
|---|---|---|
| მთ.არქიტექტორი | ლ. მაღლაკელიძე | |
| არქიტექტორი | ს. ბარბაქაძე | |
| | რ. შენგელია | |
| | | |
| დაამუშავა | | |
| კონსტრუქტორი | | |
| პროექტ. მენეჯერი | | |

**ნახაზის სახელი**

მე-15 სართულის გეგმა

**ფურცლის ნომერი**

A.05.3.16

**ფორმატი**

A3

**მასშტაბი**

1:200

**თარიღი**

**რევიზია №**

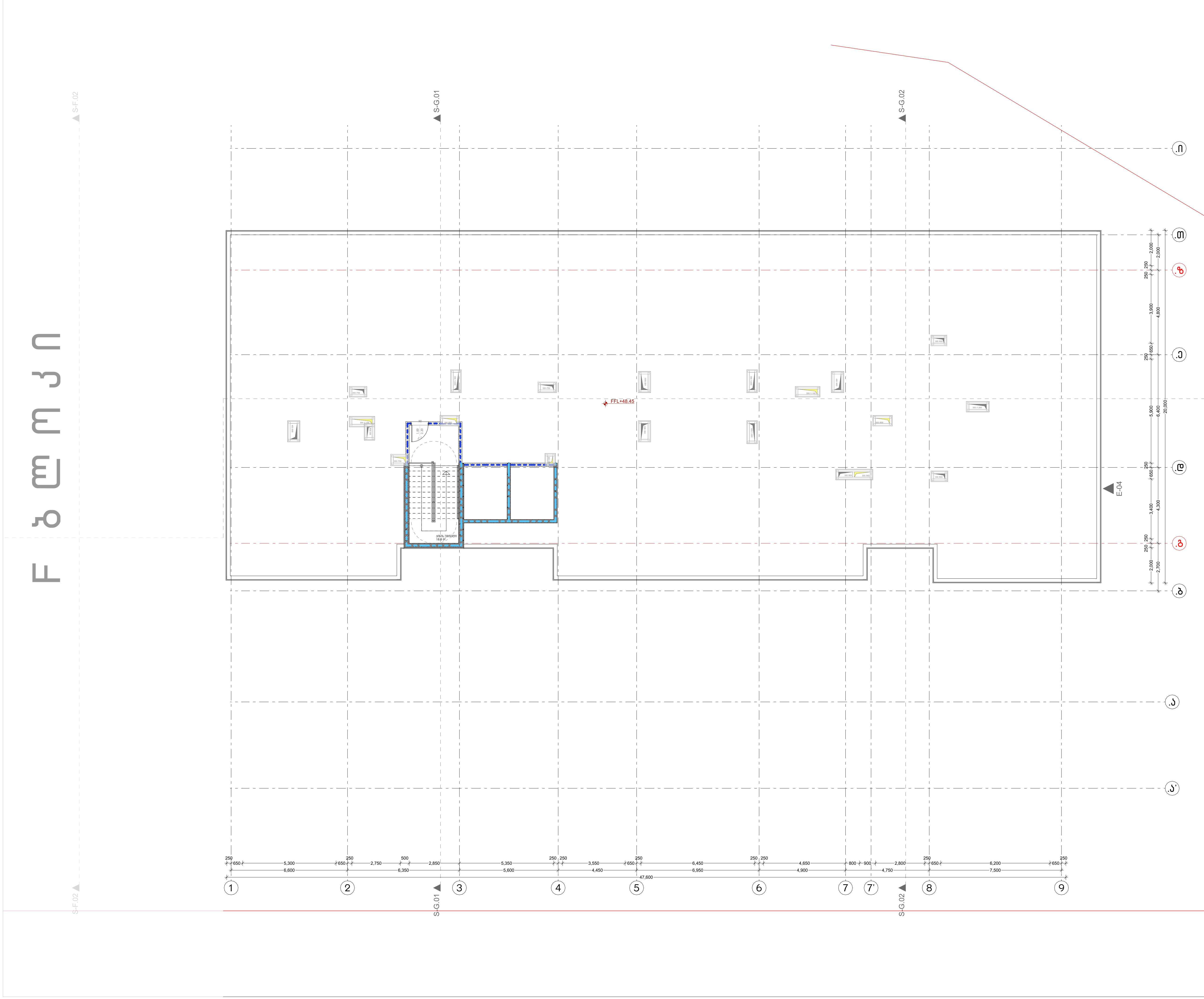


# მრავალბინიანი საცხოვრებელი სახლი

ობიექტის მისამართი: ქ. თბილისი, დავით აღმაშენებლის ხეივანი, №215 (ს.კ. 01.72.14.007.710)

**დამკვეთი**

შ.პ.ს. "ისთეით დეველოპმენტი"

საიდენტიფიკაციო კოდი:

**სიტუაციური სქემა**




**შენიშვნები:**

* ნახაზი შესრულებულია სანტიმეტრებში
* ნახაზზე მოცემულია არქიტექტურული და კონსტრუქციული ნიშნულები
* არქიტექტურულ გეგმებზე დატანილია ხანძარსაწინააღმდეგო სისტემა

**პირობითი აღნიშვნები**

**საპროექტო ორგანიზაცია**

| თანამდებობა | გვარი | ხელმოწერა |
|---|---|---|
| მთ.არქიტექტორი | ლ. მაღლაკელიძე | |
| არქიტექტორი | ს. ბარბაქაძე | |
| | რ. შენგელია | |
| | | |
| დაამუშავა | | |
| კონსტრუქტორი | | |
| პროექტ. მენეჯერი | | |

**ნახაზის სახელი**

სახურავის გეგმა

**ფურცლის ნომერი**

A.05.3.17

**ფორმატი**

A3

**მასშტაბი**

1:200

**თარიღი**

**რევიზია №**

## Дорожная одежда (асфальтобетонная)

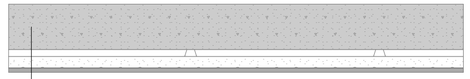


## Дорожная одежда (усиленная)




## Дорожная одежда (обочина)

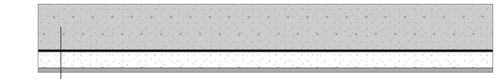


## Дорожная одежда (обочина, укрепленная)

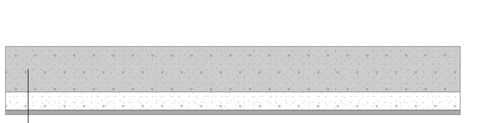


## Дорожная одежда (усиленная)

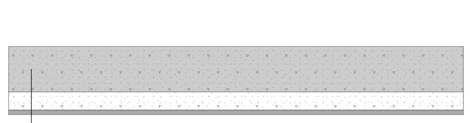


| | |
|---|---|
| Главный инженер проекта | Ф.И.О. |
| Разработал | Ф.И.О. |
| Проверил | Ф.И.О. |
| Н. контроль | Ф.И.О. |
| ГИП | Ф.И.О. |

Автомобильная дорога М-15 «Подъезд к г. Зеленодольск»

Дорожная одежда. Конструкции

| Стадия | Лист | Листов |
|---|---|---|
| Р | 1 | 1 |

ООО «ДорПроект»
г. Зеленодольск, ул. Ленина, 12, оф. 305
тел.: (84371) 2-15-40

Инв. № подл. | Подпись и дата | Взам. инв. №

| | |
|---|---|
| Масштаб | Формат |
| — | А2 |

Согласовано

Утверждено

Изм. Кол.уч. Лист № док. Подпись Дата

კედლის ტიპები ფასადის მოსაპირკეთებელი მასალების დატანით

ბლოკის კედლის ტიპები

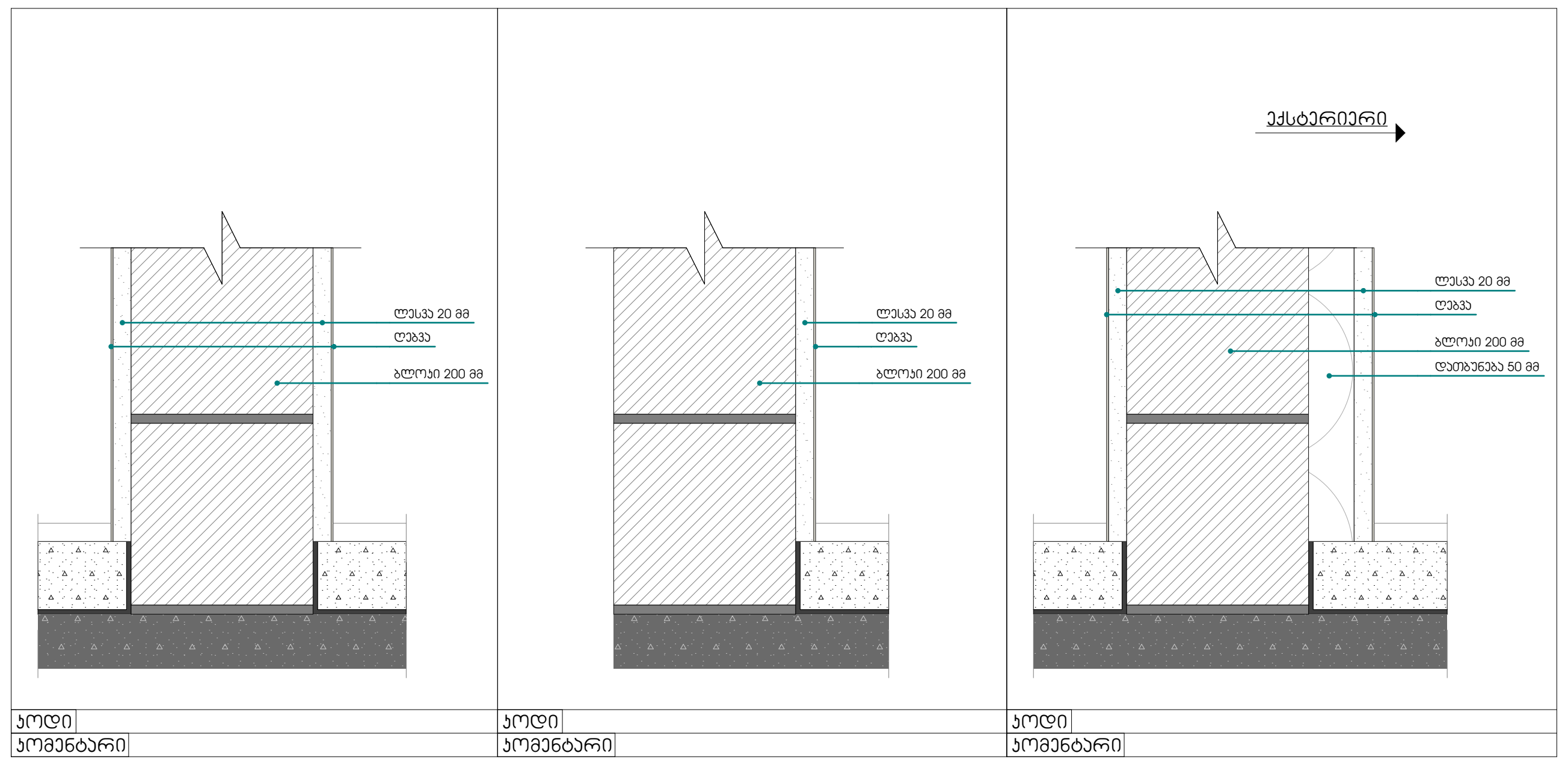


ბლოკის კედლის ტიპები

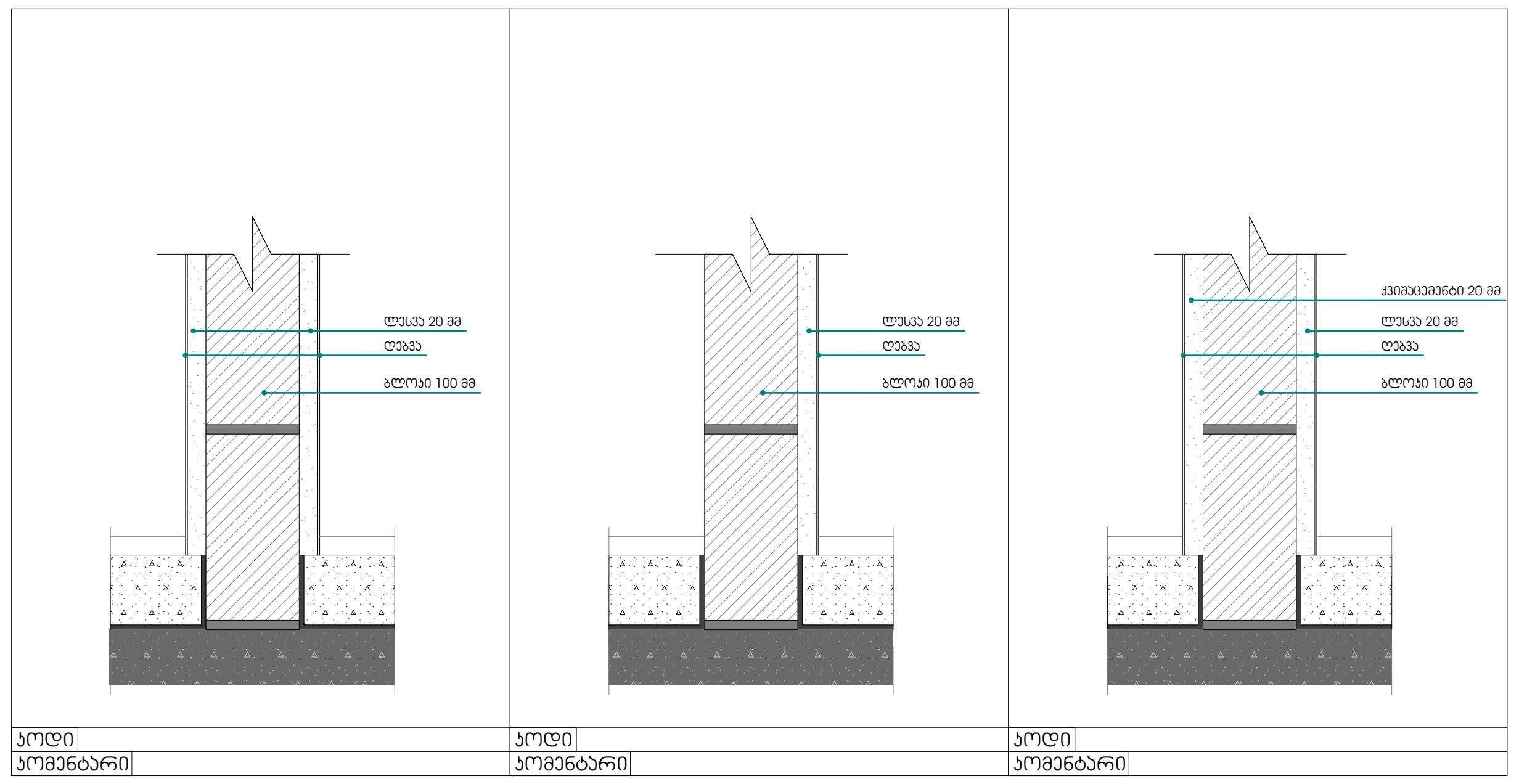


იტონგის ბლოკის კედლები

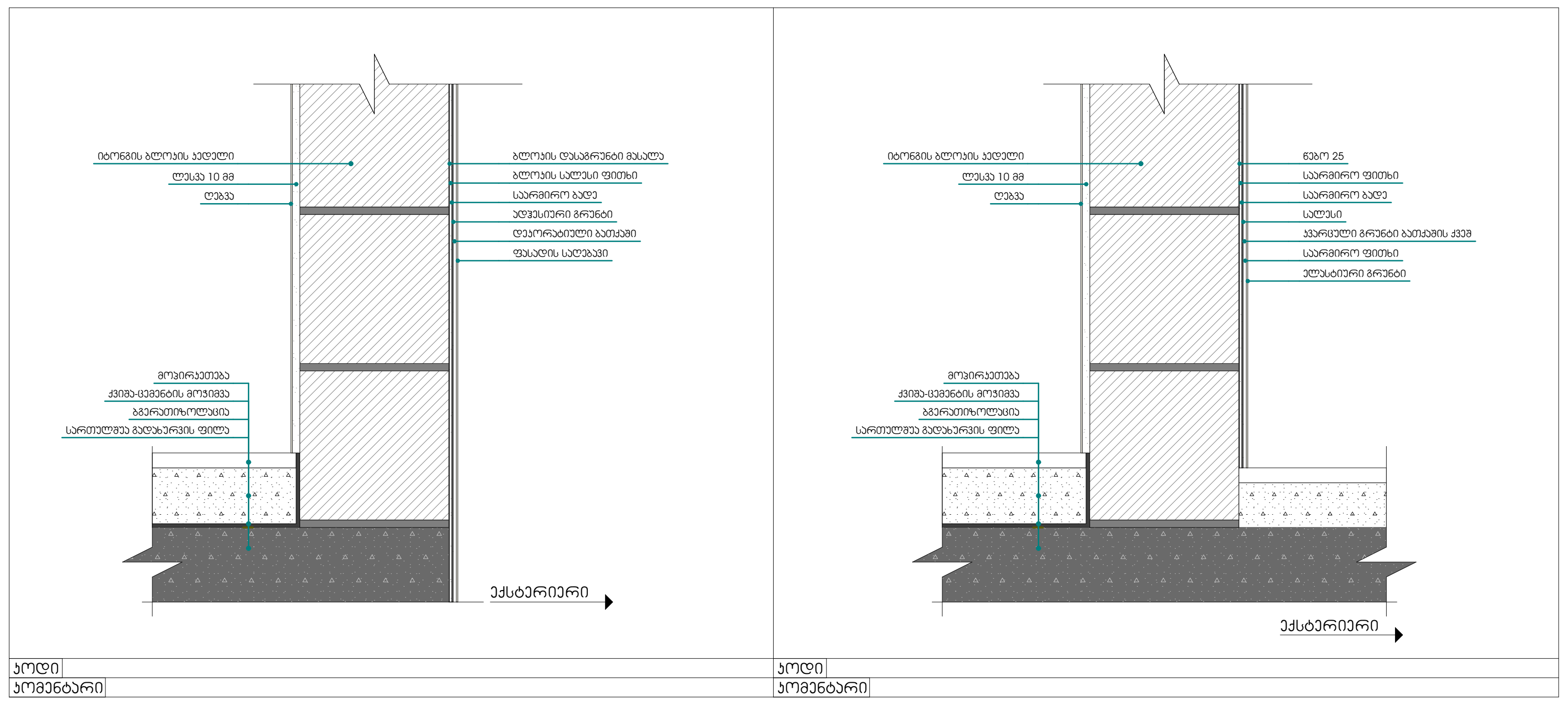


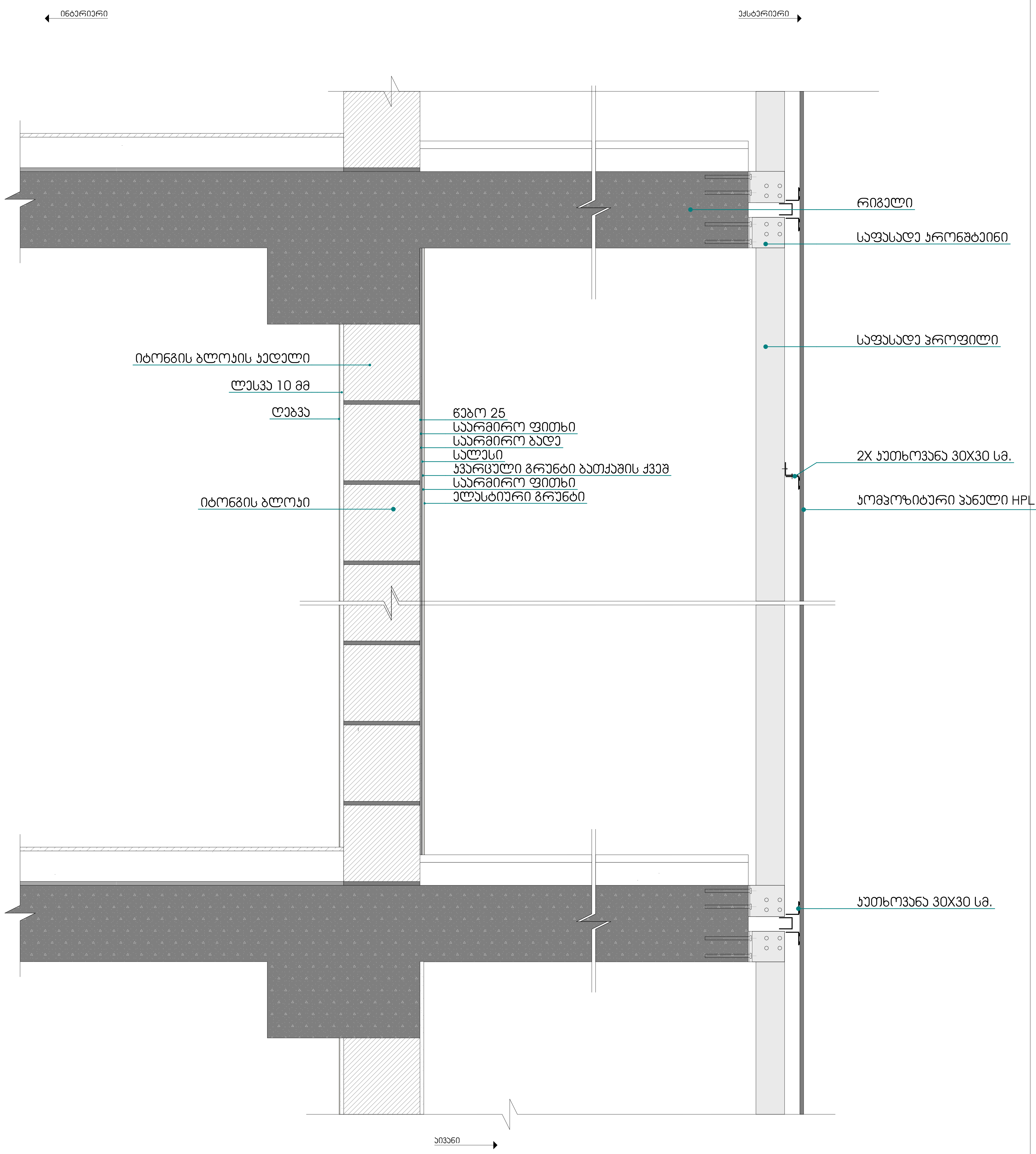


# მრავალბინიანი საცხოვრებელი სახლი "აღმაშენებლის ხეივანი"

ობიექტის მისამართი: ქ. თბილისი, დავით აღმაშენებლის ხეივანი, №217

დამკვეთი

შ.პ.ს. "ისთეით დეველოპმენტი"

საიდენტიფიკაციო კოდი: 405303023

სიტუაციური სქემა




შენიშვნები:

* ნახაზი შესრულებულია სანტიმეტრებში
* ნახაზზე მოცემულია არქიტექტურული და კონსტრუქციული ნიშნულები
* არქიტექტურულ გეგმებზე დატანილია ხანძარსაწინააღმდეგო სისტემა

პირობითი აღნიშვნები

- საკადასტრო საზღვარი
- განაშენიანების რეგულირების ხაზი
- ჭრილის ხაზი
- ღერძის ხაზი
- +0.00 არქიტექტურული ნიშნული გეგმაზე

საპროექტო ორგანიზაცია

არქი პრომოუშენი

ქ.თბილისი, ნ.ყიფშიძის ქუჩა №15
ტელ: 032 2602602

არქი

| თანამდებობა | გვარი | ხელმოწერა |
| --- | --- | --- |
| მთ.არქიტექტორი | ლ. მაღლაკელიძე | |
| არქიტექტორი | ს. ბარბაქაძე | |
| | რ. შენგელია | |
| | | |
| დაამუშავა | | |
| კონსტრუქტორი | | |
| პროექტ. მენეჯერი | | |

ნახაზის სახელი

ფასადის მოსაპირკეთებელი მასალები

| ფურცლის სახელი | ფურცელი |
| --- | --- |
| დეტალები (G ბლოკი) | .05.8.2 |
| ფორმატი | მასშტაბი |
| A2 | |
| თარიღი | რევიზია № |
| | |

ნიშანი განთავსდება
კარა-კომის სახურავების კარის მოპირკეთებაზე

400

STAIR
ᲙᲘᲑᲔ №1
5
FLOOR
ᲡᲐᲠᲗᲣᲚᲘ
ROOF ACCESS
ᲡᲐᲮᲣᲠᲐᲕᲔᲑᲗᲐᲜ
ᲛᲘᲡᲐᲦᲒᲝᲛᲘ
DOWN TO FLOOR 1
FOR EXIT DISCHARGE
ᲒᲐᲡᲐᲡᲕᲚᲔᲚᲘ
1 ᲡᲐᲠᲗᲣᲚᲖᲔ

FLOOR
ᲡᲐᲠᲗᲣᲚᲘ 5

600
125
25
25
25
25
140
მაქს.1500
მინ.1200

ნიშანი განთავსდება
კარა-კომის სახურავების კარის მოპირკეთებაზე

3
15
3

1. PERSONS ABLE TO USE THE EXIT STAIRWAY DO SO AS SOON AS POSSIBLE, UNLESS THEY ASSISTING OTHERS

2. AFTER ACTIVATING THE TWO_WAY COMMUNICATION SYSTEM, WAIT HERE FOR ASSISTANCE.

1. ᲔᲥᲡᲐᲯᲣᲚᲘᲐ ᲒᲐᲜᲐᲮᲝᲠᲪᲘᲔᲚᲔᲗ ᲡᲬᲠᲐᲤᲐᲓ, ᲗᲣ ᲡᲮᲕᲐᲡ ᲐᲠ ᲔᲮᲔᲛᲐᲠᲔᲑᲗ ᲓᲐᲮᲛᲐᲠᲔᲑᲐᲡ.

2. ᲝᲠᲛᲮᲠᲘᲕᲘᲡ ᲡᲐᲡᲐᲣᲑᲠᲝ ᲡᲘᲡᲢᲔᲛᲘᲡ ᲒᲐᲛᲝᲧᲔᲜᲔᲑᲘᲡ ᲨᲔᲛᲓᲔᲒ ᲓᲐᲮᲛᲐᲠᲔᲑᲐᲡ ᲐᲮ ᲓᲐᲔᲚᲝᲓᲔᲗ.

450
600

ნიშანი განთავსდება
ბარე მისაჯდომ ავტომანქანებზე

300
ᲐᲕᲢᲝᲡᲐᲓᲒᲝᲛᲘ
PARKING
450
ᲛᲘᲡᲐᲦᲒᲝᲛᲘᲐ
ᲛᲘᲐᲠᲝᲕᲐᲕᲢᲝᲑᲘᲡᲗᲕᲘᲡ
VAN ACCESSIBLE
1500

ნიშანი განთავსდება
მარა მისაჯდომ ავტომანქანებზე

300
ᲐᲕᲢᲝᲡᲐᲓᲒᲝᲛᲘ
PARKING
450
1500
ᲗᲔᲗᲠᲘ ᶠᲝᲜᲘ
ᲗᲔᲗᲠᲘ ᲡᲘᲛᲑᲝᲚᲝ
ᲧᲠᲘᲡ ᶠᲝᲜᲖᲔ

ᲐᲕᲢᲝᲡᲐᲓᲒᲝᲛᲖᲔ ᲜᲘᲨᲜᲘᲡ
ᲒᲐᲜᲗᲐᲕᲡᲔᲑᲘᲡ ᲐᲓᲒᲘᲚᲘ

ᲦᲘᲛᲜᲘᲡ
ᲖᲝᲛᲐ 50 X 50 ᲛᲛ

ᲡᲐᲡᲬᲠᲐᲤᲝ ᲡᲐᲛᲔᲓᲘᲪᲘᲜᲝ ᲛᲬᲘᲜᲔᲑᲘᲡᲐᲙᲔᲜ ᲒᲐᲓᲐᲛᲮᲔᲓᲘ ᲖᲝᲜᲐ

(ᲡᲘᲛᲪᲘᲪᲮᲚᲘᲡ ᲕᲐᲠᲘᲐᲜᲢᲘ) ᲒᲐᲜᲗᲐᲕᲡᲔᲑᲐ ᲦᲘᲛᲜᲘᲡ ᲩᲐᲠᲩᲝᲡ ᲠᲘᲒᲘᲗᲘ ᲛᲮᲐᲠᲔᲡ

75

ნიშანი განთავსდება ღიმნის
გამოსაძახებელ ღილაკთან

IN CASE OF FIRE
ELEVATORS ARE OUT OF SERVICE
ᲮᲐᲜᲫᲠᲘᲡ ᲨᲔᲛᲗᲮᲕᲔᲕᲐᲨᲘ ᲒᲐᲛᲝᲧᲔᲜᲔᲑᲘᲡᲐᲗᲕᲘᲡ ᲐᲠᲐᲡᲐᲜᲐᲓᲔᲜᲘ
USE EXIT
ᲐᲕᲐᲠᲘᲘᲡᲨᲔᲛᲗᲮᲕᲔᲕᲐᲨᲘ ᲒᲐᲛᲝᲧᲔᲜᲔᲑᲘᲗ ᲡᲐᲔᲕᲐᲙᲣᲐᲪᲘᲝ ᲒᲐᲡᲐᲡᲕᲚᲔᲚᲘ

EXIT

ᲗᲐᲕᲨᲔᲡᲐᲤᲠᲘᲡ ᶠᲐᲠᲗᲝᲑᲘ
AREA OF REFUGE

ᲒᲐᲡᲐᲡᲕᲚᲔᲚᲘ
EXIT

ᲐᲜᲗᲘᲡᲐᲮᲔᲠᲮᲘ ᲒᲐᲠᲔᲑᲔᲜᲘ

2000
1500 ᲐᲜᲗᲘᲡᲐᲮᲔᲠᲮᲘ ᲒᲐᲠᲔᲑᲔᲜᲘᲡ ᲖᲔᲓᲐᲞᲘᲠᲘ ᲓᲐᲜᲘᲨᲜᲣᲚᲔᲑᲘᲡ ᲐᲓᲒᲘᲚᲐᲡ
1200 ᲒᲐᲓᲐᲡᲐᲮᲔᲓᲘ ᲐᲜᲗᲘᲡᲐᲮᲔᲠᲮᲘ ᲒᲐᲠᲔᲑᲔᲜᲘᲡ ᲖᲔᲓᲐᲞᲘᲠᲘ ᲓᲐᲜᲘᲨᲜᲣᲚᲔᲑᲘᲡ ᲐᲓᲒᲘᲚᲐᲡ
85
220

# ᲒᲐᲡᲐᲡᲕᲚᲔᲚᲘᲡ ᲙᲐᲠᲘ

## ᲒᲖᲐ-ᲙᲘᲑᲘᲓᲐᲜ/ᲡᲐᲓᲐᲠᲑᲐᲖᲝᲓᲐᲜ ᲒᲐᲡᲐᲡᲕᲚᲔᲚᲘ

ᲬᲔᲡᲔᲑᲘᲗ ᲒᲐᲛᲕᲐᲚᲘᲡᲬᲘᲜᲔᲑᲣᲚᲘ ᲙᲐᲠᲘᲡ ᲤᲠᲘᲛᲘᲡ ᲒᲐᲑᲐᲠᲘᲢᲔᲑᲘ

205X82 ᲡᲛ.
ᲙᲐᲠᲘᲡ ᲖᲝᲛᲐ ᲥᲕᲔᲛᲗᲐᲕᲘ 1008.1.1-ᲘᲗ
ᲒᲐᲜᲡᲐᲖᲦᲕᲠᲣᲚᲖᲔ ᲜᲐᲙᲚᲘᲔᲑᲘ ᲐᲠ ᲣᲜᲓᲐ ᲘᲧᲝᲡ

ᲪᲔᲪᲮᲕᲓᲔᲠᲔᲑᲘᲡ ᲙᲐᲠᲘ ᲒᲐᲙᲔᲗᲓᲔᲑᲐ
"ᲬᲔᲡᲔᲑᲘᲡ "716;1008;1015
ᲗᲐᲕᲔᲑᲘᲡ ᲛᲘᲮᲔᲓᲕᲘᲗ, ᲠᲐ ᲐᲡᲔᲕᲔ
ᲡᲐᲔᲠᲗᲐᲨᲝᲠᲘᲡᲝ ᲓᲐᲜᲘᲫᲣᲚᲔᲑᲔᲑᲘᲗᲐᲜ ᲨᲔᲗᲐᲜᲮᲛᲔᲑᲣᲚᲐ

გასასვლელის განათებული ნიშანი

15
160
EXIT
20
100
20

განათებული ნიშანი
თავშესაფრის ფართობთან მიმავალ

ᲙᲐᲠᲓᲐᲜ
ᲓᲐᲛᲐᲛᲖᲐᲓᲔᲑᲔᲚᲘᲐ ᲡᲢᲠᲘᲤᲝᲜᲔᲑᲘᲡ ᲛᲘᲛᲠᲘᲡ
ᲡᲘᲛᲑᲝᲚᲝᲡ ᲡᲘᲛᲐᲦᲚᲔ
ᲡᲘᲛᲑᲝᲚᲝᲡ ᲡᲘᲒᲠᲫᲔ
ᲛᲐᲢᲠᲘᲜᲘᲡ ᲡᲘᲒᲠᲫᲔ
50
10
10
75
75
75
50
50
50
50
50
ᲗᲐᲕᲨᲔᲡᲐᲤᲠᲘᲡ ᶠᲐᲠᲗᲝᲑᲘ

ნიშანი ამობურცულ სიმბოლოებით
და ბრაილით გზა-კიბის შესასვლელთან
და გარეთ გამავალ ყველა კართან

ᲓᲐᲛᲔᲠᲔᲑᲘᲡ ᲡᲘᲛᲑᲝᲚᲝᲡ ᲛᲬᲘᲜᲔ
ᲛᲘᲛᲗᲘᲗᲔᲑᲘᲡ ᲡᲘᲒᲠᲫᲔ
ᲥᲐᲠᲗᲣᲚᲘ ᲡᲘᲒᲠᲫᲔ
ᲛᲔᲜᲘᲨᲜᲣᲚᲘ ᲡᲘᲒᲠᲫᲔ
ᲔᲜᲐᲠᲗᲣᲚᲘ ᲡᲘᲒᲠᲫᲔ
ᲛᲐᲒᲜᲘᲢᲣᲠᲘ ᲡᲘᲒᲠᲫᲔ
ᲡᲘᲛᲑᲝᲚᲝᲡ ᲡᲘᲛᲐᲦᲚᲔ
25
5
30
55
30
25
3
50
60
50
ᲒᲐᲡᲐᲡᲕᲚᲔᲚᲘ
EXIT
220
50
15
0.8
10
5
40
ᲛᲘᲛᲗᲘᲗᲔᲑᲘᲡ ᲚᲘᲓᲘᲜᲘ ᲡᲘᲒᲠᲫᲔ
ᲓᲐᲛᲔᲠᲔᲑᲘᲡ ᲡᲘᲒᲠᲫᲔ
ᲛᲘᲛᲗᲘᲗᲔᲑᲘᲡ ᲡᲘᲒᲠᲫᲔ
ᲡᲘᲛᲑᲝᲚᲝᲡ ᲡᲘᲛᲐᲦᲚᲔ
ᲡᲘᲒᲠᲫᲔᲡᲐ ᲓᲐ ᲛᲝᲜᲘᲨᲕᲜᲔᲡ
ᲖᲝᲜᲘᲡ ᲡᲘᲒᲠᲫᲔᲡ ᲛᲬᲘᲜᲔ ᲮᲐᲖᲔᲑᲘᲡ
ᲙᲐᲠᲘᲡ ᲐᲮᲐᲚᲘ ᲛᲘᲜᲐᲓᲘᲡ ᲡᲘᲒᲠᲫᲔ
ᲐᲜᲗᲘᲡᲐᲮᲔᲠᲮᲘ ᲒᲐᲠᲔᲑᲜᲘᲡ ᲡᲘᲒᲠᲫᲔ
1.6
2.5
5
1.6

# მრავალბინიანი საცხოვრებელი სახლი "ალპაშენებლის ხეივანი"

ობიექტის მისამართი: ქ. თბილისი, ალპაშენებლის ხეივანი, №217

დამკვეთი

შ.პ.ს. "ისთეიით დეველოპმენტი"

საიდენტიფიკაციო კოდი: 405303023

სიტუაციური სქემა




შენიშვნები:

* ნახაზი შესრულებულია სანტიმეტრებში
* ნახაზზე მოცემულია არქიტექტურული და კონსტრუქციული ნიშნულები
* არქიტექტურულ გეგმებზე დატანილია ხანძარსაწინააღმდეგო სისტემა

კონვენციური აღნიშვნები

- საპროექტო საზღვარი
- განაშენიანების რეგულირების ხაზი
- ჭრილის ხაზი
- ღერძის ხაზი
- ±0.00 არქიტექტურული ნიშნული გეგმაზე

საპროექტო ორგანიზაცია

არქი პროექტები

ქ.თბილისი, ნ.ნიქოლაძის ქუჩა №15
ტელ.: 032 2602602

| თანამდებობა | გვარი | ხელმოწერა |
|---|---|---|
| მთ.არქიტექტორი | ლ. ცაცანაშვილი | |
| არქიტექტორი | ს. ბარნაძაძე | |
| | ი. შენგელია | |
| | | |
| | | |
| ზედამხედველი | | |
| კონსტრუქტორი | | |
| პროექტ. მენეჯერი | | |

ნახაზის სახელი

საევაკუაციო ნიშნები

| შეკვეთის სახელი | შეკვეთელი |
|---|---|
| დეტალები (G ბლოკი) | .05.8.3 |
| ფორმატი | მასშტაბი |
| A2 | |
| თარიღი | რევიზია № |

## -3.05 მ. ნიშნულის გეგმა

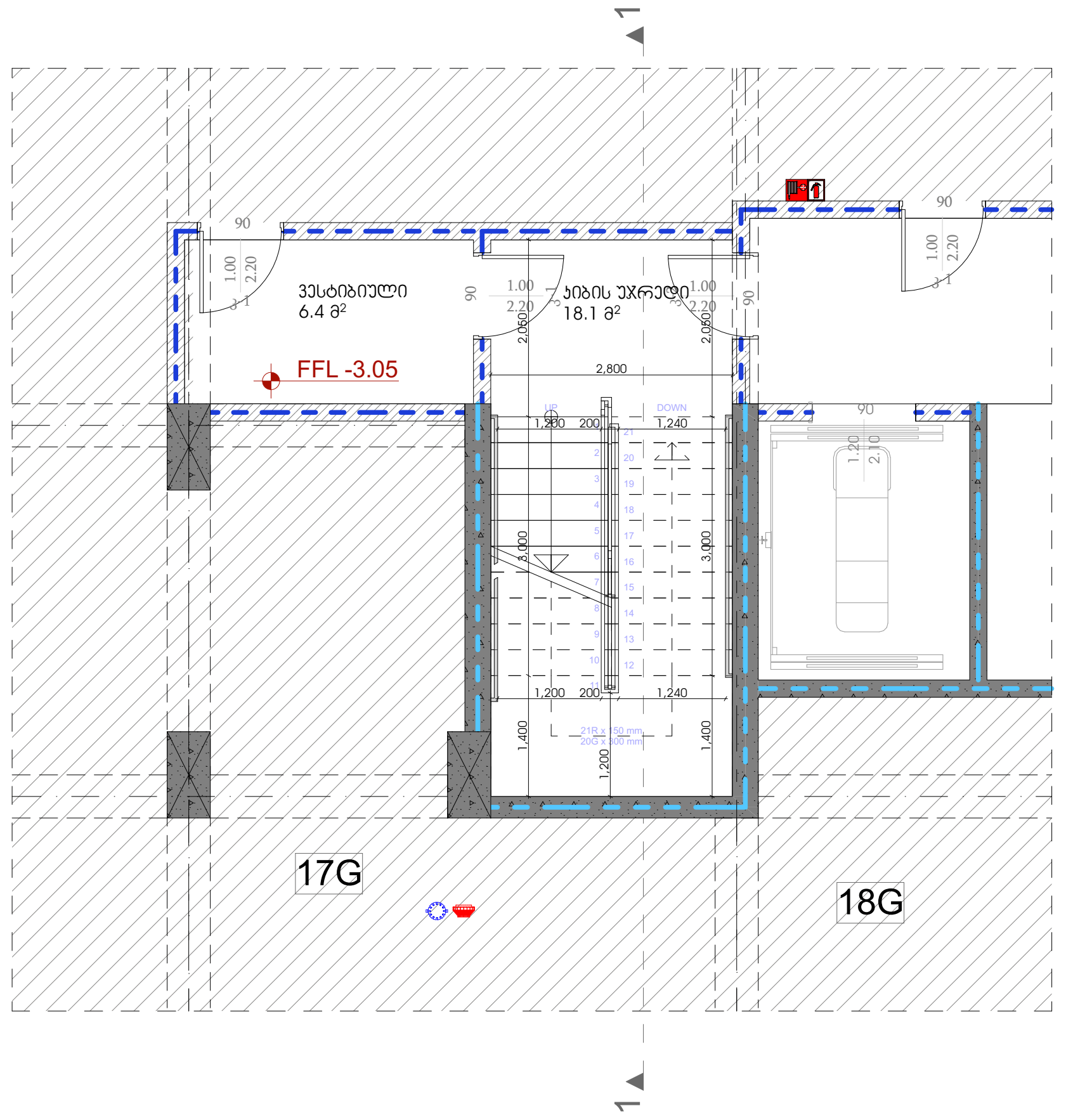


## +0.10 მ. ნიშნულის გეგმა

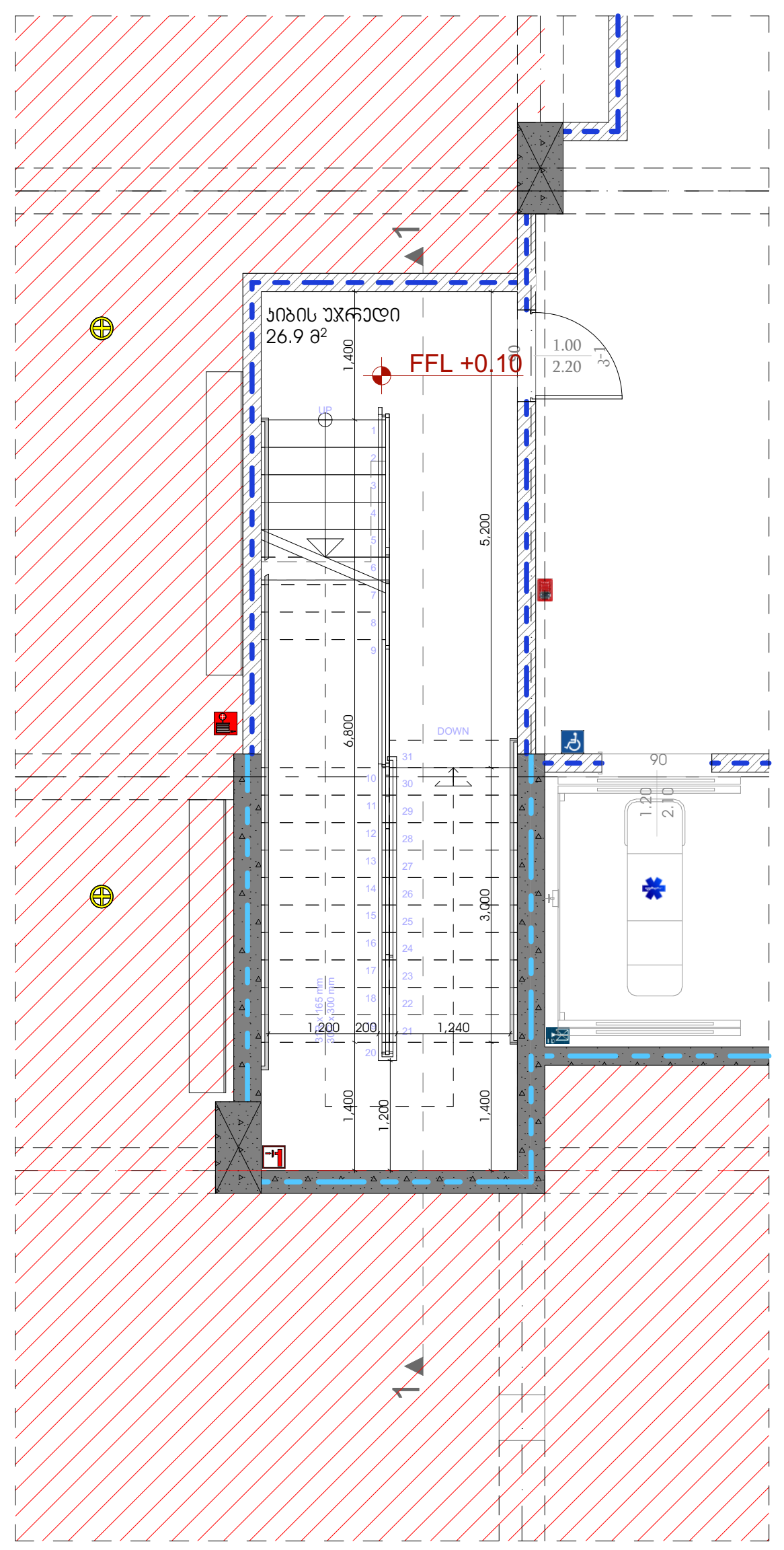


## +5.20 მ. ნიშნულის გეგმა

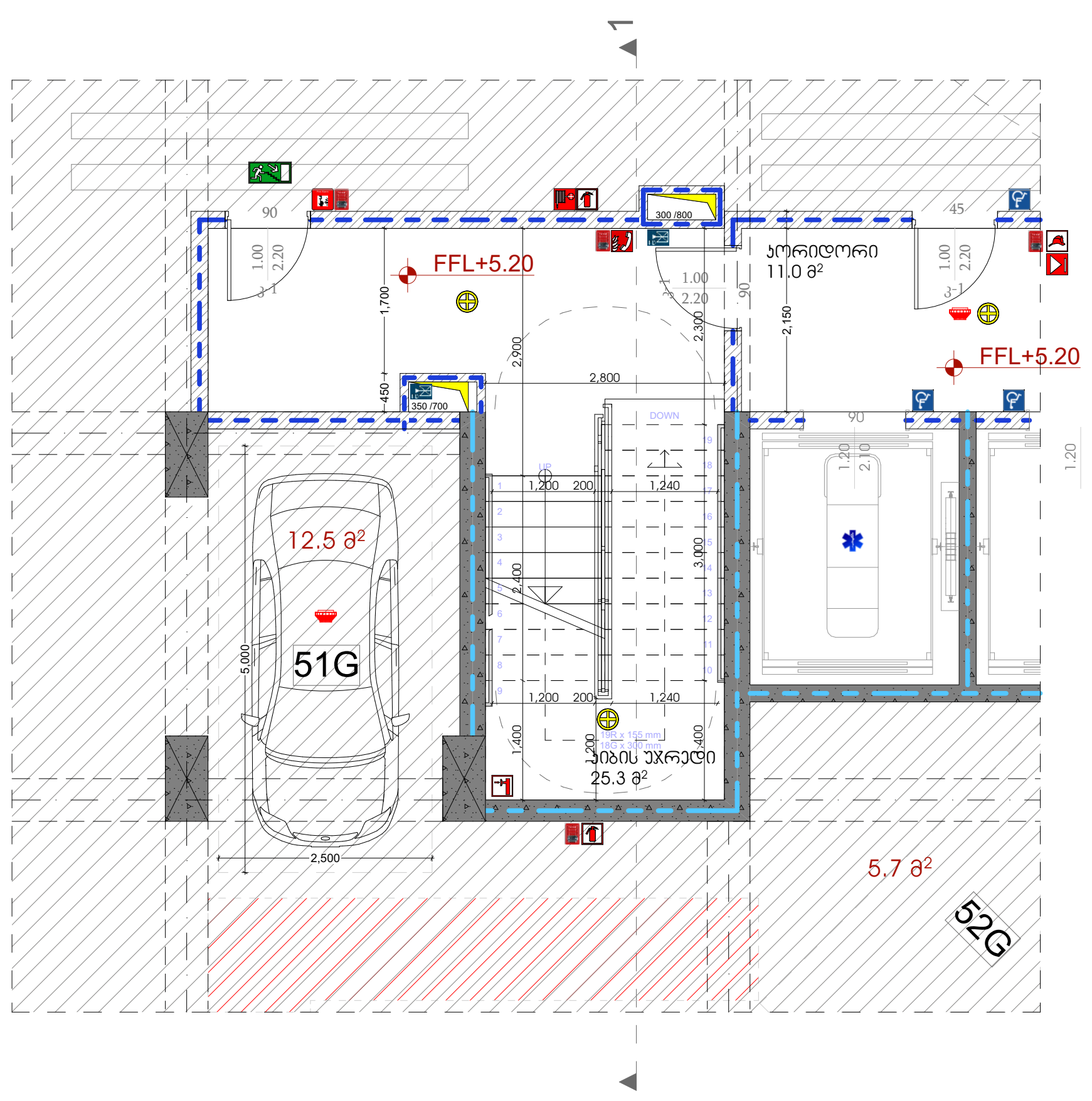


## +8.15 მ. ნიშნულის გეგმა

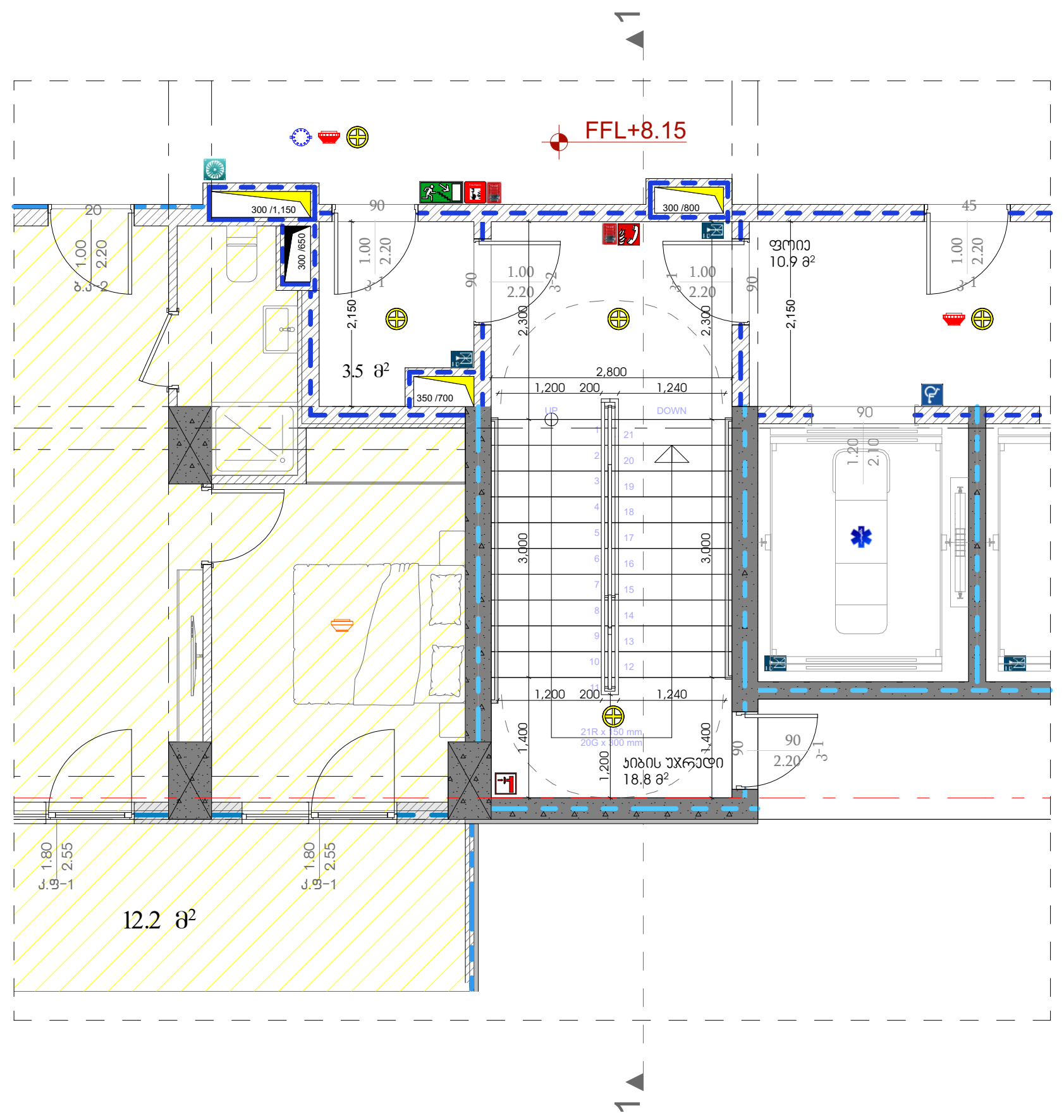


## ჭრილი 1-1

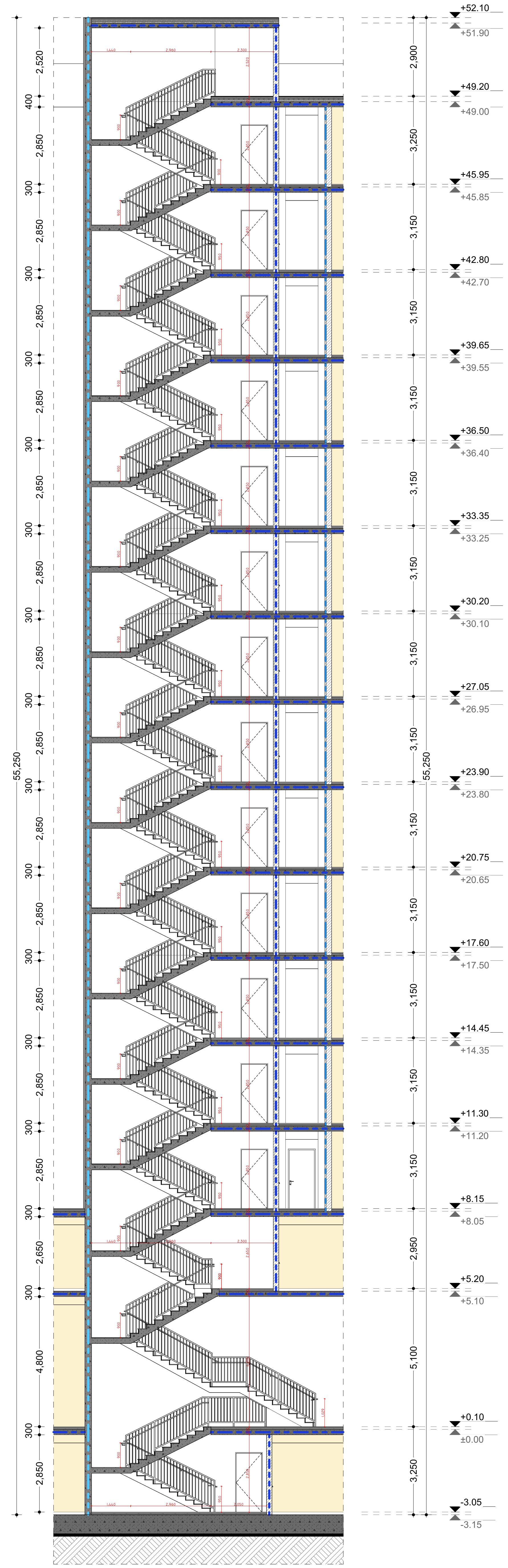


# მრავალბინიანი საცხოვრებელი სახლი "აღმაშენებლის ხეივანი"

ობიექტის მისამართი: ქ. თბილისი, დავით აღმაშენებლის ხეივანი, №217

დამკვეთი

შ.პ.ს. "ისთეით დეველოპმენტი"

საიდენტიფიკაციო კოდი: 405303023

სიტუაციური სქემა



შენიშვნები:

* ნახაზი შესრულებულია სანტიმეტრებში
* ნახაზზე მოცემულია არქიტექტურული და კონსტრუქციული ნიშნულები
* არქიტექტურულ გეგმებზე დატანილია ხანძარსაწინააღმდეგო სისტემა

პირობითი აღნიშვნები

- საკადასტრო საზღვარი
- განაშენიანების რეგულირების ხაზი
- ჭრილის ხაზი
- ღერძის ხაზი
- +0.00 არქიტექტურული ნიშნული გეგმაზე

საპროექტო ორგანიზაცია

არქი პრომოუშენი

ქ.თბილისი, ნ.ყიფშიძის ქუჩა №15
ტელ: 032 2602602

| თანამდებობა | გვარი | ხელმოწერა |
| --- | --- | --- |
| მთ.არქიტექტორი | ლ. მაღლაკელიძე | |
| არქიტექტორი | ს. ბარბაქაძე | |
| | რ. შენგელია | |
| დაამუშავა | | |
| კონსტრუქტორი | | |
| პროექტ. მენეჯერი | | |

ნახაზის სახელი

კიბის დეტალი 1

| ფურცლის სახელი | ფურცელი |
| --- | --- |
| დეტალები (G ბლოკი) | .05.8.4 |
| **ფორმატი** | **მასშტაბი** |
| A2 | 1:158.92, 1:111.11 |
| **თარიღი** | **რევიზია №** |
| | |

## +0.10 მ. ნიშნულის გეგმა

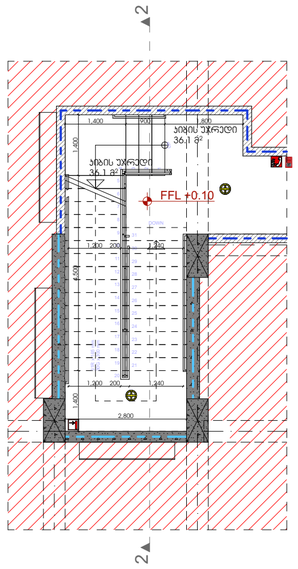


## +5.20 მ. ნიშნულის გეგმა

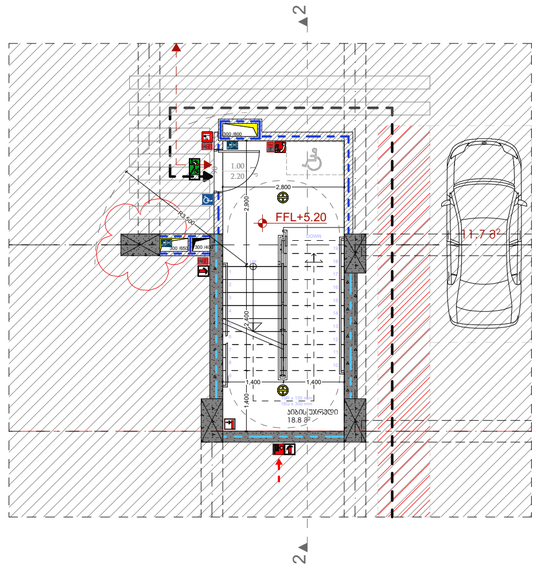


## +8.15 მ. ნიშნულის გეგმა

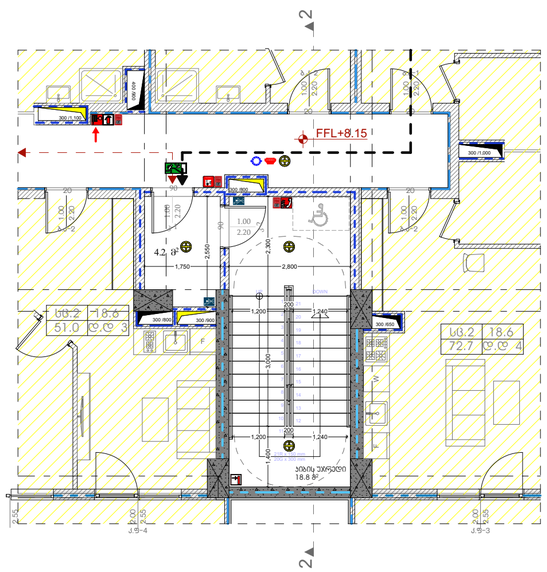


## ჭრილი 2-2

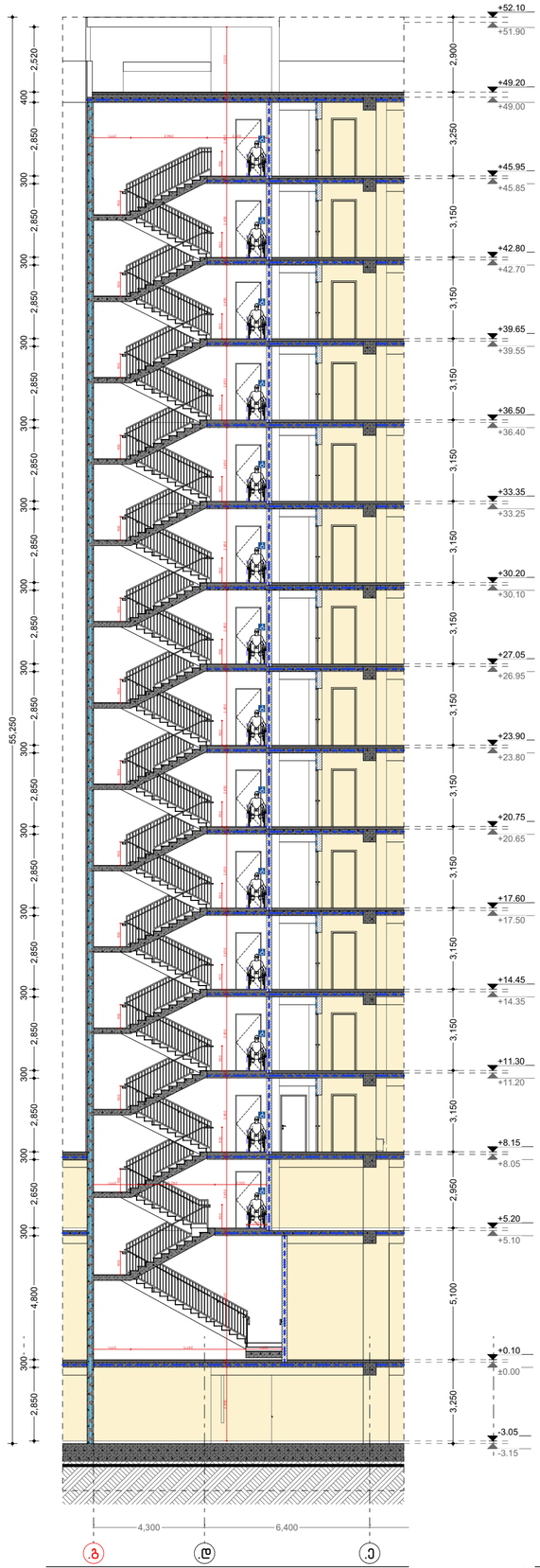


# მრავალბინიანი საცხოვრებელი სახლი "აღმაშენებლის ხეივანი"

ობიექტის მისამართი: ქ. თბილისი, დავით აღმაშენებლის ხეივანი, №217

დამკვეთი

შ.პ.ს. "ისთეით დეველოპმენტი"

საიდენტიფიკაციო კოდი: 405303023

სიტუაციური სქემა




შენიშვნები:

* ნახაზი შესრულებულია სანტიმეტრებში
* ნახაზზე მოცემულია არქიტექტურული და კონსტრუქციული ნიშნულები
* არქიტექტურულ გეგმებზე დატანილია ხანძარსაწინააღმდეგო სისტემა

კონვენციები

- საპროექტო საზღვარი
- განაშენიანების რეგულირების ხაზი
- ჭრილის ხაზი
- 1 სქემის ხაზი
- +0.00 არქიტექტურული ნიშნული გეგმაზე

საპროექტო ორგანიზაცია

არქი პრომოუშენი

ქ.თბილისი, ნ.ლორთქიფანიძის ქუჩა №15
ტელ: 032 2602602

| თანამდებობა | გვარი | ხელმოწერა |
|---|---|---|
| მთ.არქიტექტორი | ლ. ცაბაძე | |
| არქიტექტორი | ს. ბარბაქაძე | |
| | რ. შენგელია | |
| დაამუშავა | | |
| კონსტრუქტორი | | |
| პროექტ. მენეჯერი | | |

ნახაზის სახელი

კიბის დეტალი 2

| შენობის სახელი | შენობელი |
|---|---|
| დეტალები (G ბლოკი) | .05.8.5 |
| ფორმატი | მასშტაბი |
| A2 | 1:158.92, 1:100 |
| თარიღი | რევიზია № |

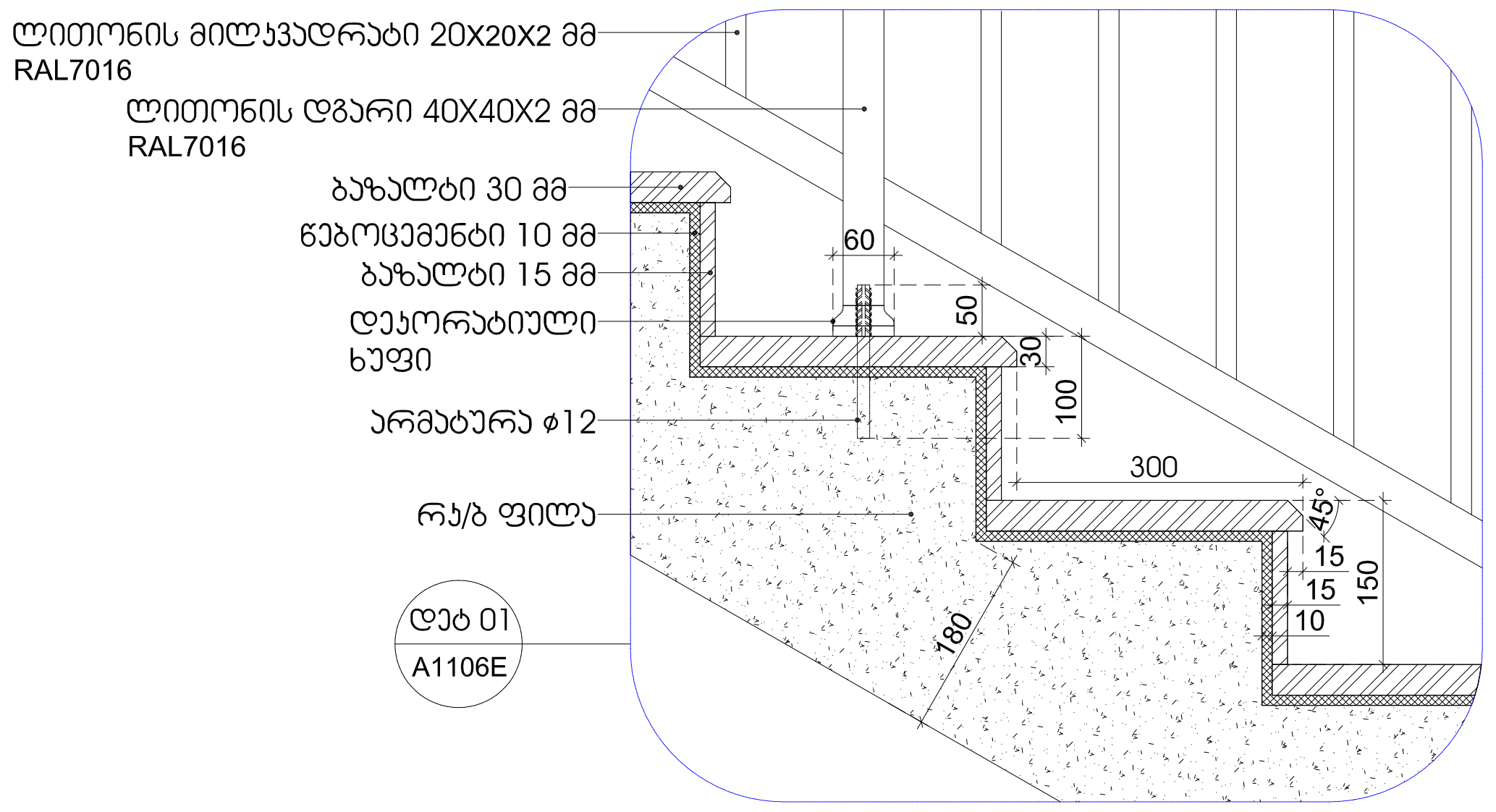


1 კიბის მოაჯირის ჩამაგრების დეტალი 01 1:5

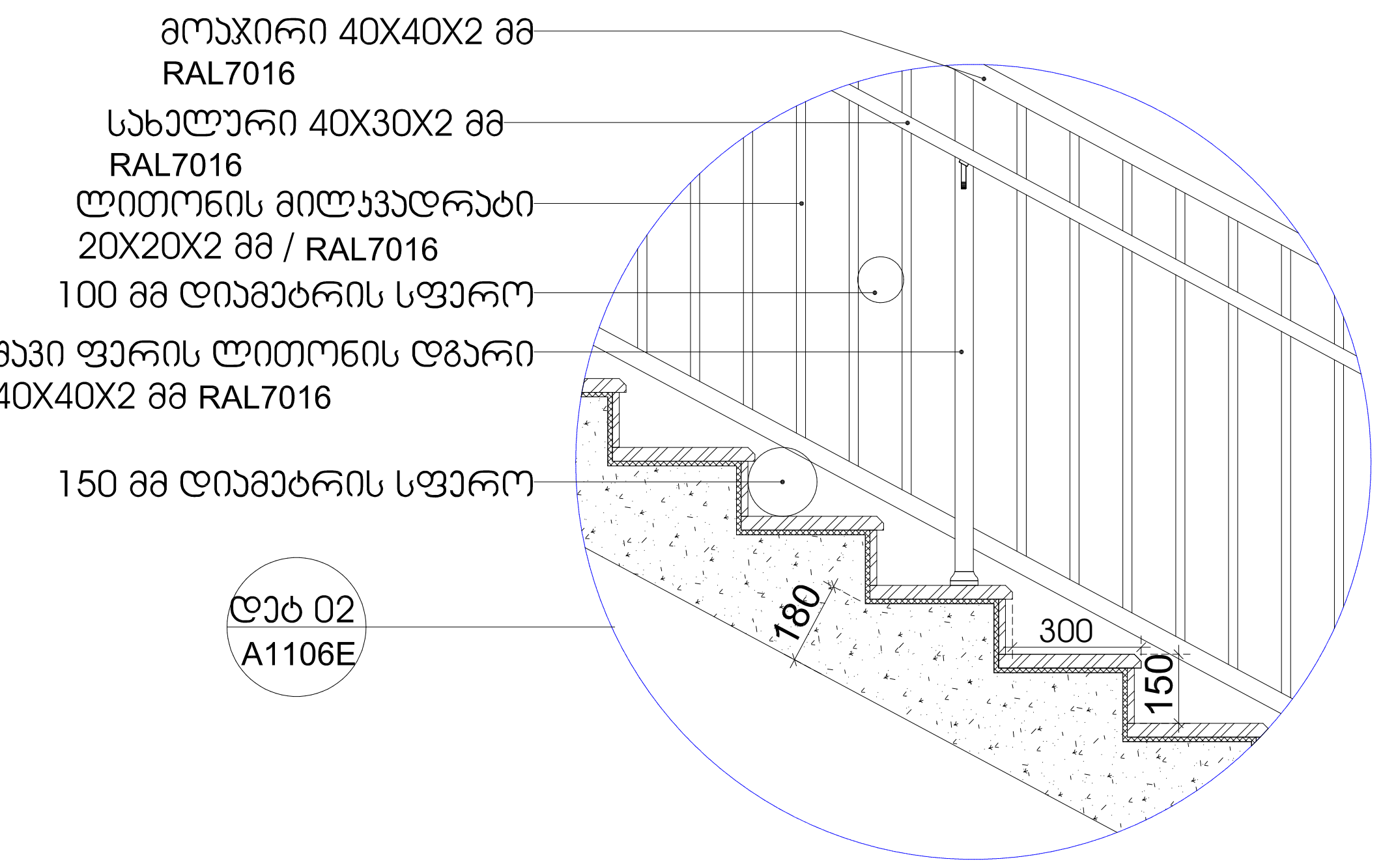


2 კიბის დეტალი 02 1:10

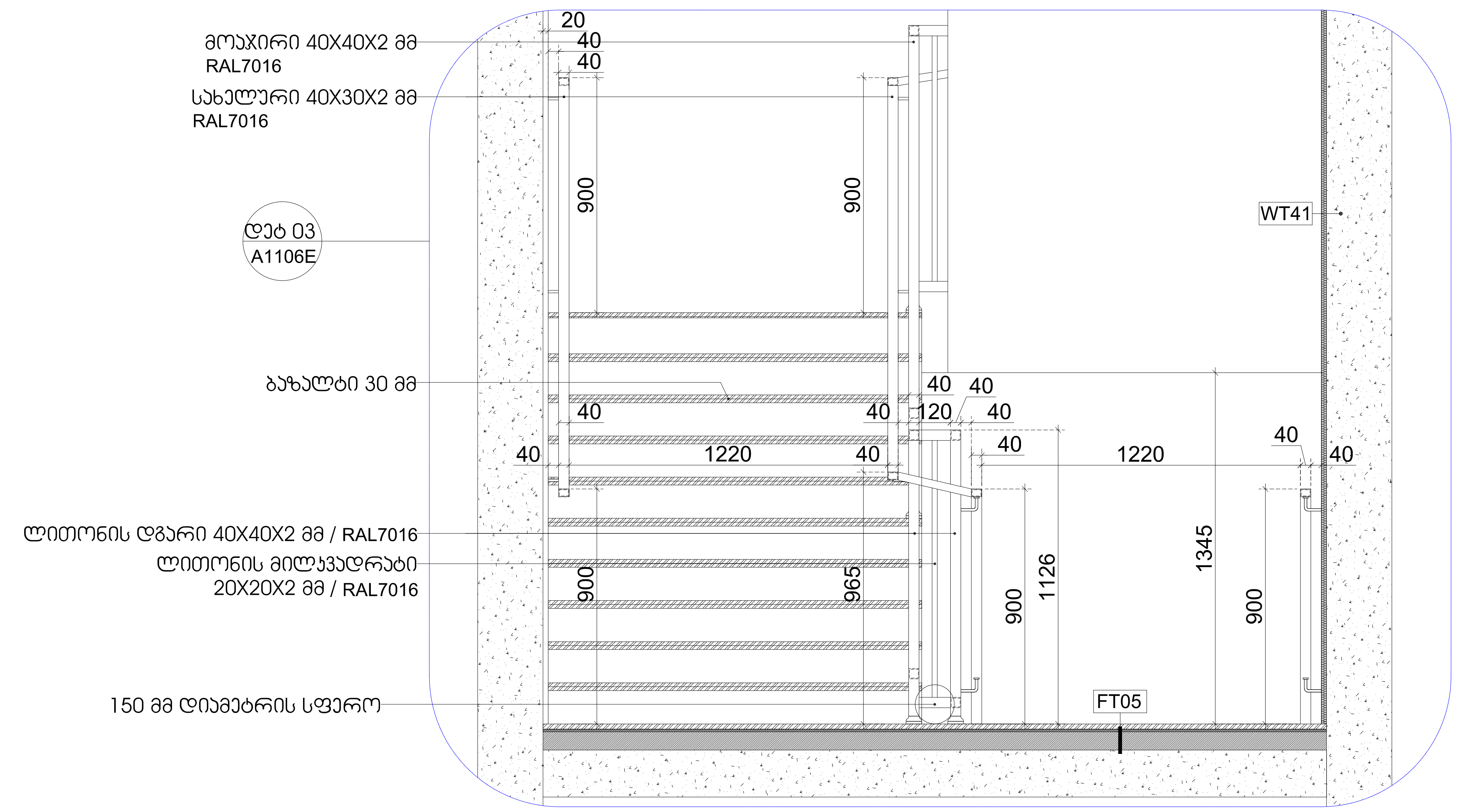


3 კიბის დეტალი 03 1:10

# მრავალბინიანი საცხოვრებელი სახლი "აღმაშენებლის ხეივანი"

ობიექტის მისამართი: ქ. თბილისი, დავით აღმაშენებლის ხეივანი, №217

დამკვეთი

შ.პ.ს. "ისთეით დეველოპმენტი"

საიდენტიფიკაციო კოდი: 405303023

სიტუაციური სქემა




შენიშვნები:

* ნახაზი შესრულებულია სანტიმეტრებში
* ნახაზზე მოცემულია არქიტექტურული და კონსტრუქციული ნიშნულები
* არქიტექტურულ გეგმებზე დატანილია ხანძარსაწინააღმდეგო სისტემა

პირობითი აღნიშვნები

- საკადასტრო საზღვარი
- განაშენიანების რეგულირების ხაზი
- ჭრილის ხაზი
- ღერძის ხაზი
- +0.00 არქიტექტურული ნიშნული გეგმაზე

საპროექტო ორგანიზაცია

არქი პრომოუშენი

ქ.თბილისი, ნ.ყიფშიძის ქუჩა №15
ტელ: 032 2602602

არქი

| თანამდებობა | გვარი | ხელმოწერა |
|---|---|---|
| მთ.არქიტექტორი | ლ. მაღლაკელიძე | |
| არქიტექტორი | ს. ბარბაქაძე | |
| | რ. შენგელია | |
| | | |
| დაამუშავა | | |
| კონსტრუქტორი | | |
| პროექტ. მენეჯერი | | |

ნახაზის სახელი

კიბის დეტალები

| ფურცლის სახელი | ფურცელი |
|---|---|
| დეტალები (G ბლოკი) | .05.8.6 |
| ფორმატი | მასშტაბი |
| A2 | |
| თარიღი | რევიზია № |

## ჭრილი 1-1

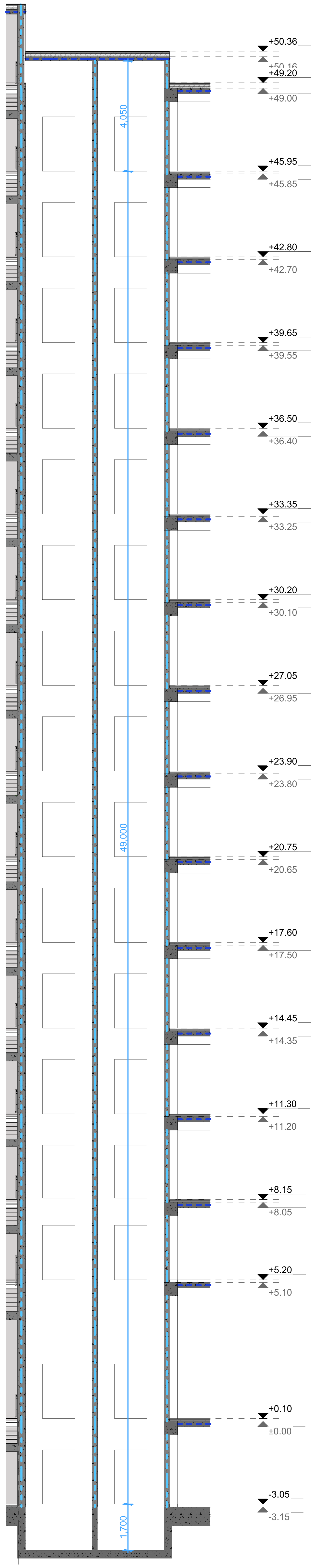


## -3.05 მ. ნიშნულის გეგმა

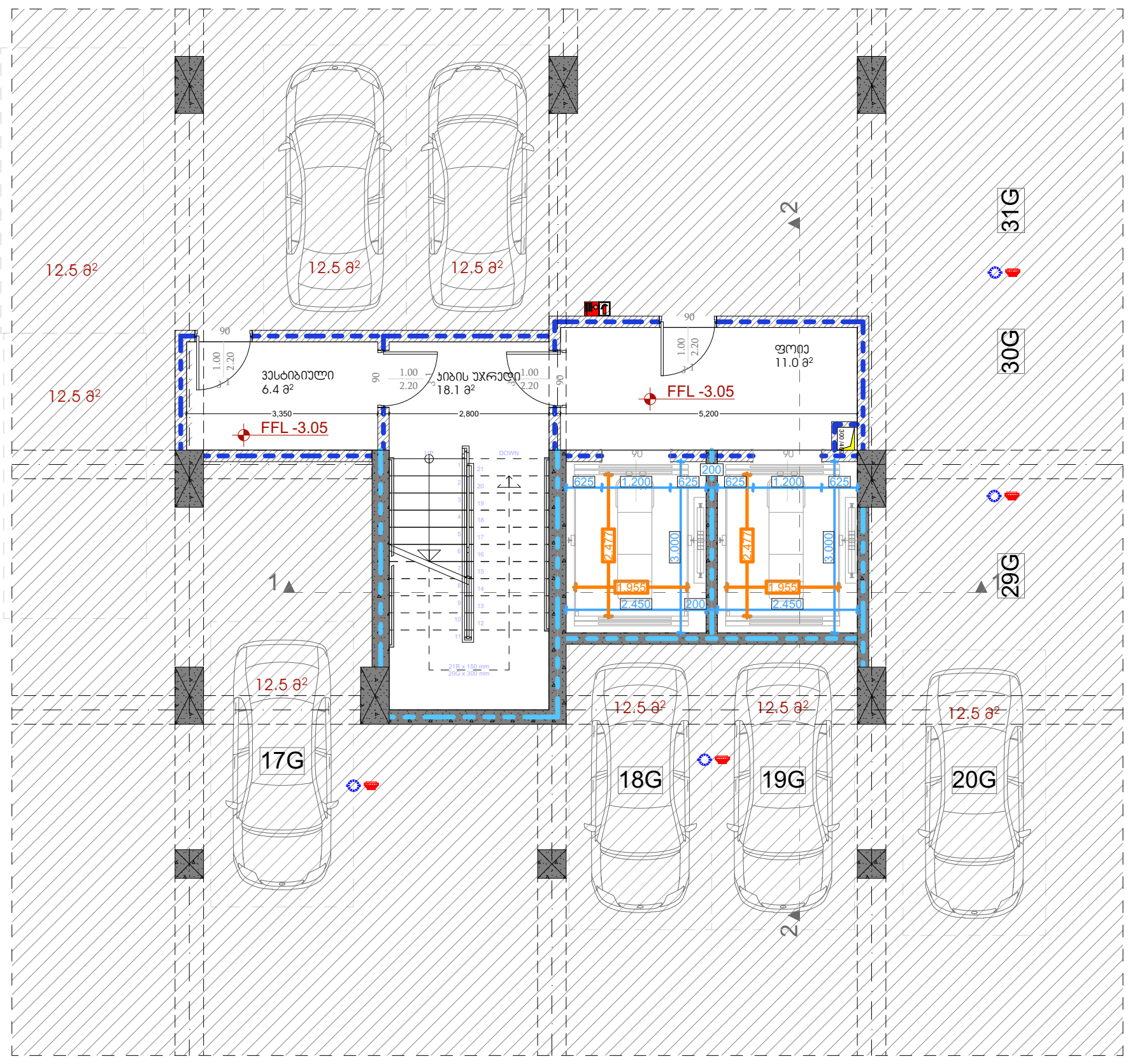


## +0.10 მ. ნიშნულის გეგმა

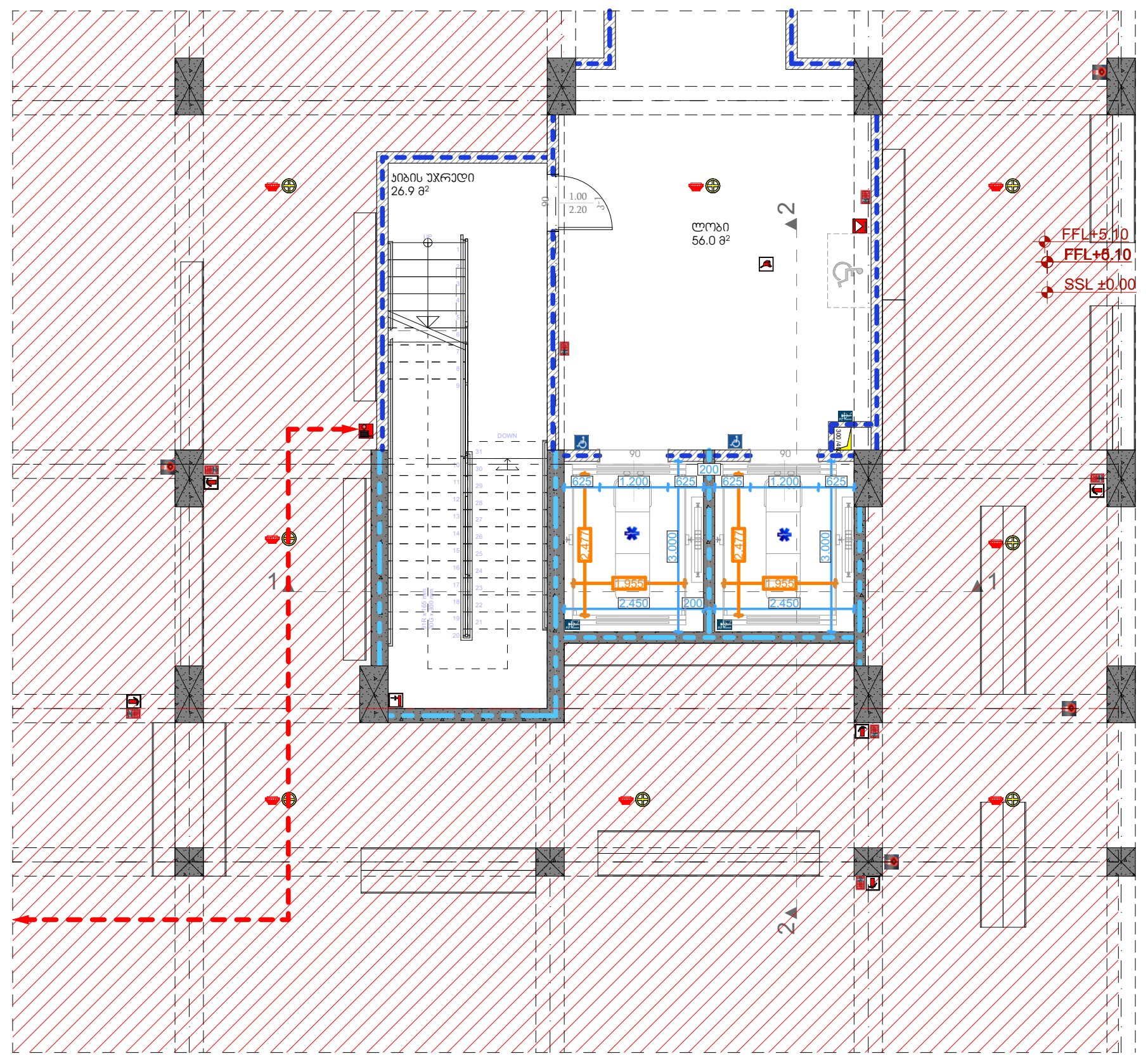

## +5.20 მ. ნიშნულის გეგმა

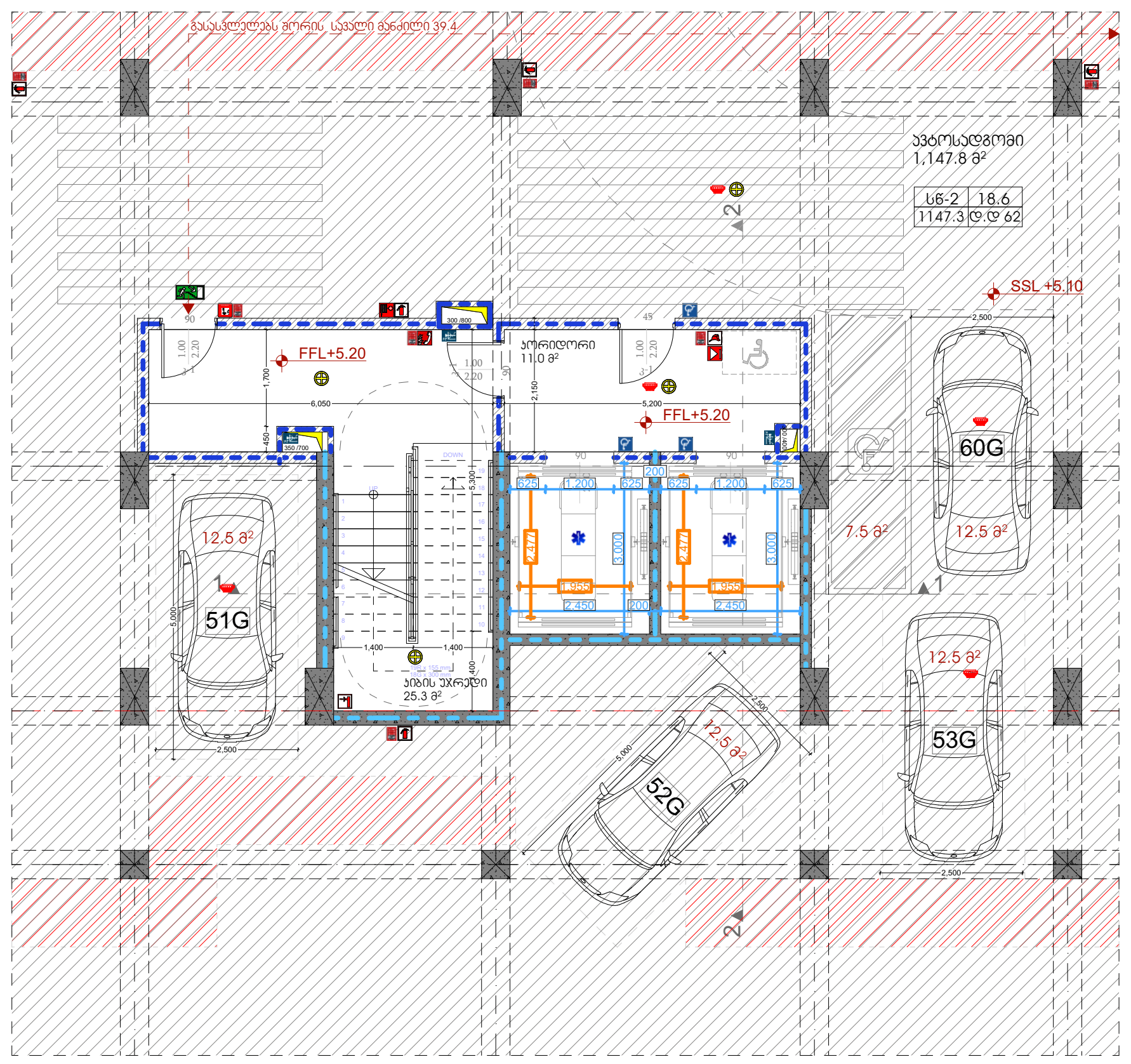


## +8.15 მ. ნიშნულის გეგმა

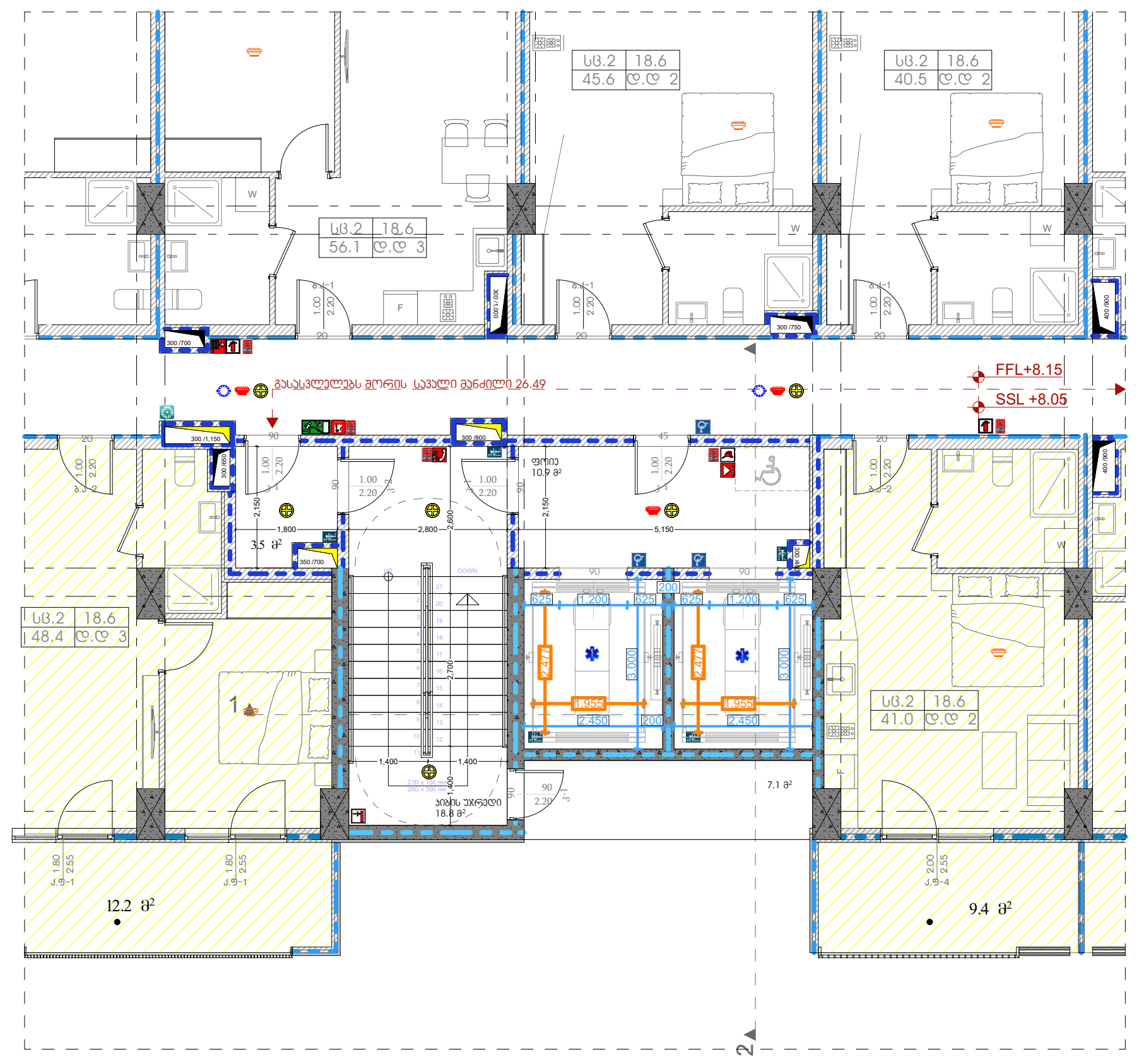


## ჭრილი 2-2

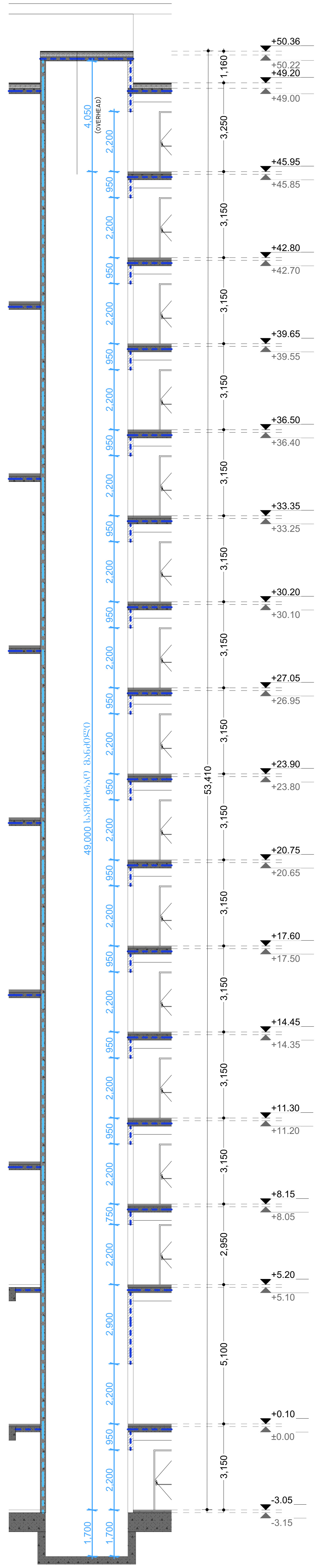


# მრავალბინიანი საცხოვრებელი სახლი "აღმაშენებლის ხეივანი"

ობიექტის მისამართი: ქ. თბილისი, დავით აღმაშენებლის ხეივანი, №217

დამკვეთი

შ.პ.ს. "ისთეით დეველოპმენტი"

საიდენტიფიკაციო კოდი: 405303023

სიტუაციური სქემა




შენიშვნები:

* ნახაზი შესრულებულია სანტიმეტრებში
* ნახაზზე მოცემულია არქიტექტურული და კონსტრუქციული ნიშნულები
* არქიტექტურულ გეგმებზე დატანილია ხანძარსაწინააღმდეგო სისტემა

პირობითი აღნიშვნები

| | |
|---|---|
| | საკადასტრო საზღვარი |
| | განაშენიანების რეგულირების ხაზი |
| 1 | ჭრილის ხაზი |
| 1 | ღერძის ხაზი |
| +0.00 | არქიტექტურული ნიშნული გეგმაზე |


საპროექტო ორგანიზაცია

არქი პრომოუშენი

ქ.თბილისი, ნ.ყიფშიძის ქუჩა №15
ტელ: 032 2602602

არქი


| თანამდებობა | გვარი | ხელმოწერა |
|---|---|---|
| მთ.არქიტექტორი | ლ. მაღლაკელიძე | |
| არქიტექტორი | ს. ბარბაქაძე | |
| | რ. შენგელია | |
| | | |
| დაამუშავა | | |
| კონსტრუქტორი | | |
| პროექტ. მენეჯერი | | |

ნახაზის სახელი

ლიფტების სპეციფიკაცია

| ფურცლის სახელი | ფურცელი |
|---|---|
| დეტალები (G ბლოკი) | .05.8.7 |
| **ფორმატი** | **მასშტაბი** |
| A2 | 1:151.21, 1:168.66 |
| **თარიღი** | **რევიზია №** |
| | |

# თავი 11 საცხოვრებელი და საძინებელი ერთეულები
## "ა" ტიპის ბინა

თავისუფალი სივრცეები "ა" ტიპის ერთეულებში
"მისაწვდომი ეროვნული სტანდარტები"-ს შესაბამისად
მისაწვდომი აბაზანა ტუალეტები და მოწყობილობები შეესაბამება 1102.11 ქვეთავს.
ბინის სააბაზანო ურუნველყოფილია , როგორც ეტლის შესაგორებელი საშხაპის მქონე ,
ასევე ეტლის შესაგორებელი საშხაპის არ მქონე ნაკვეთურის თავისუფალი სივრცეებით

G ბლოკი

| ბინა №7 ა ტიპი | |
|---|---|
| ბინის საერთო ფართი 61.6 მ² | |
| 45.1 მ² | 16.5 მ² |

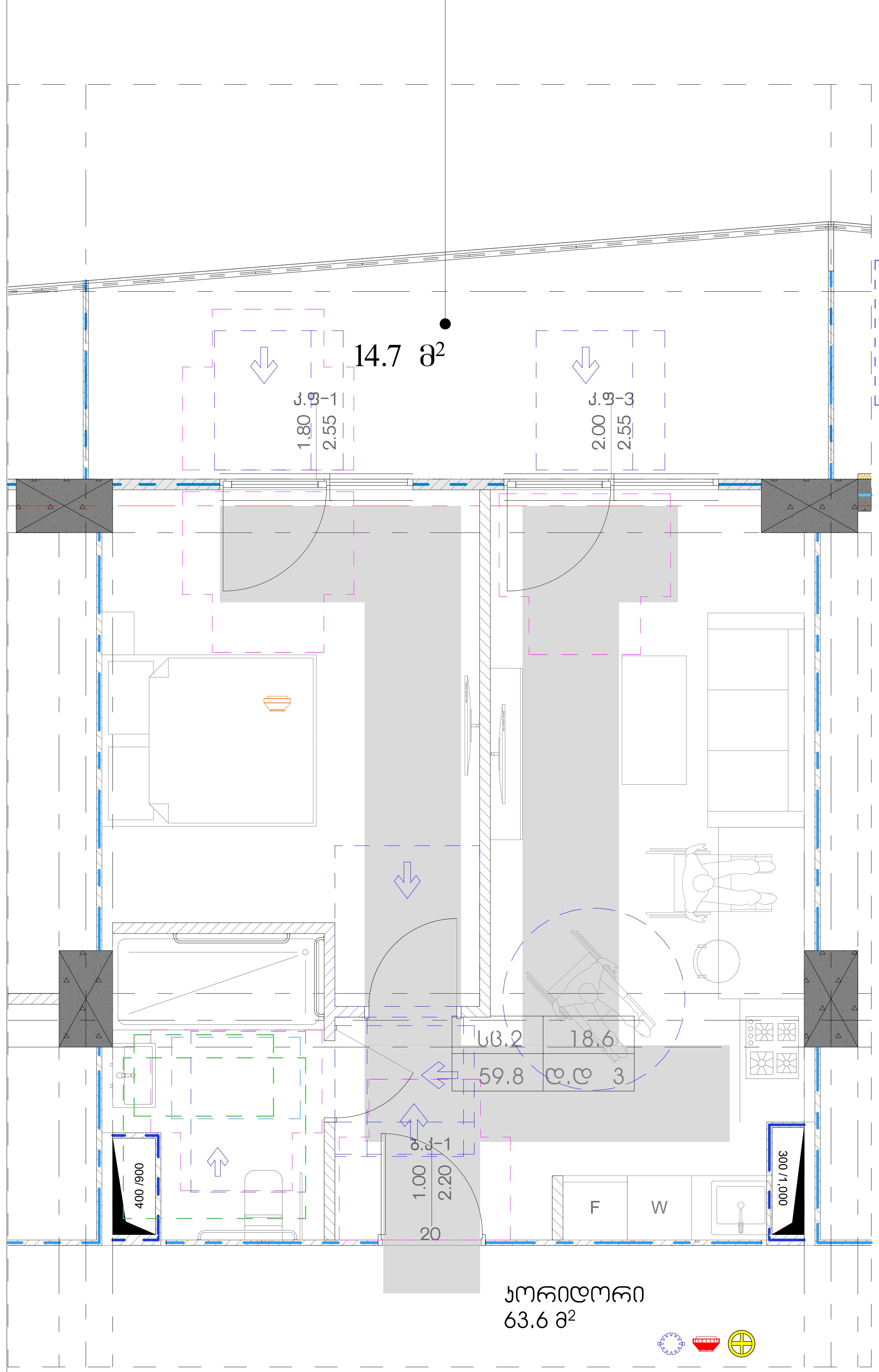


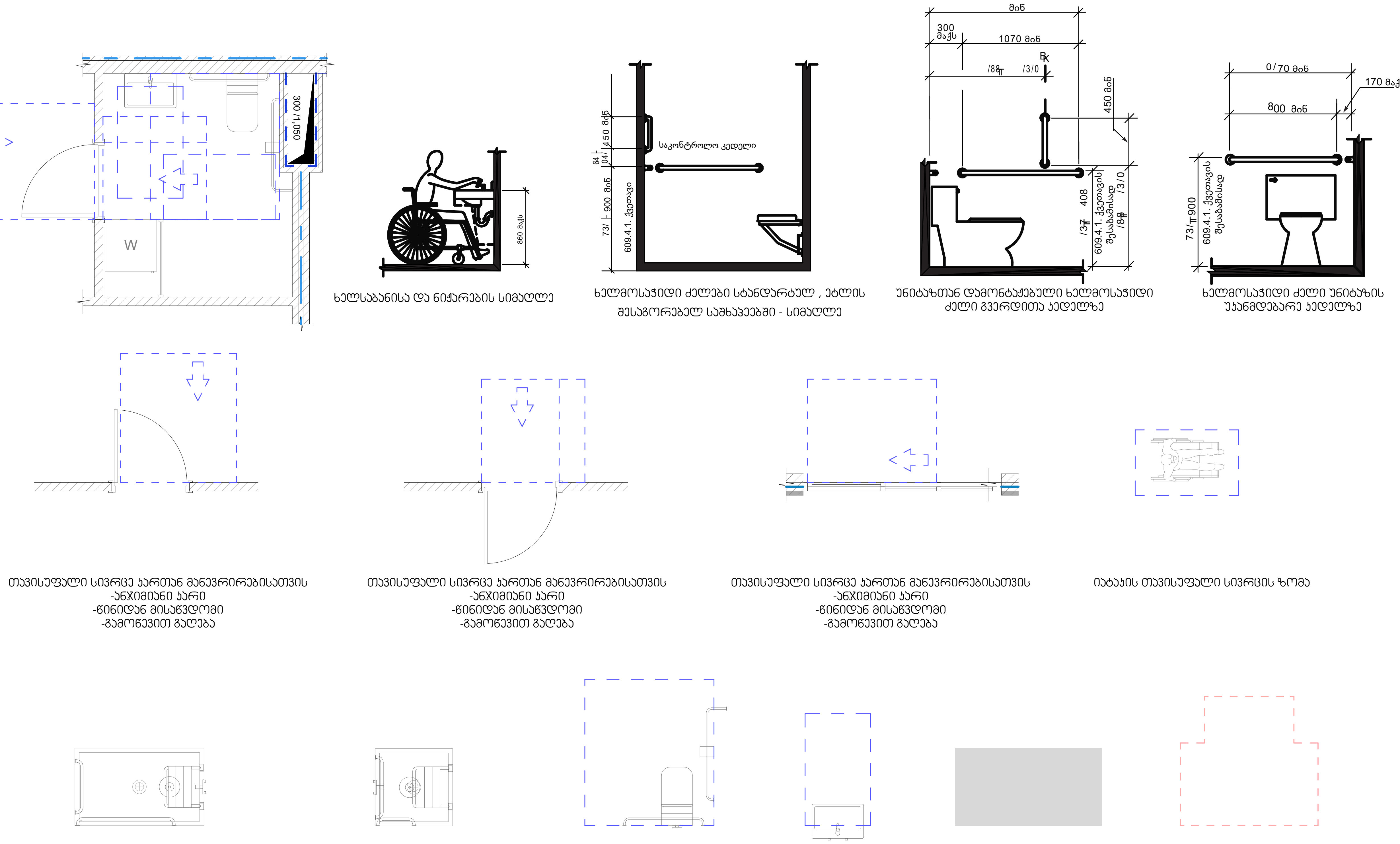


ხელსაბანისა და ნიჟარების სიმაღლე

ხელმოსაჭიდი ძელები სტანდარტულ , ეტლის შესაგორებელ საშხაპეებში - სიმაღლე

უნიტაზთან დამონტაჟებული ხელმოსაჭიდი ძელი გვერდითა კედელზე

ხელმოსაჭიდი ძელი უნიტაზის უკანმდებარე კედელზე

თავისუფალი სივრცე კართან მანევრირებისათვის
-ანჯამიანი კარი
-წინიდან მისაწვდომი
-გამოწევით გაღება

თავისუფალი სივრცე კართან მანევრირებისათვის
-ანჯამიანი კარი
-წინიდან მისაწვდომი
-გამოწევით გაღება

თავისუფალი სივრცე კართან მანევრირებისათვის
-ანჯამიანი კარი
-წინიდან მისაწვდომი
-გამოწევით გაღება

იატაკის თავისუფალი სივრცის ზომა

ეტლის შესაგორებელი საშხაპის მქონე ნაკვეთურის ზომა

ეტლის შესაგორებელი საშხაპის არმქონე ნაკვეთურის ზომა

უნიტაზთან მისადგომი თავისუფალი სივრცე

ხელსაბანთან მისადგომი თავისუფალი სივრცე

ხელსაბანთან მისადგომი თავისუფალი სივრცე

T - ს ფორმის მოსატრიალებელი სივრცე
304.3.2.1. (ბ) ვარიანტი - 2

# მრავალბინიანი საცხოვრებელი სახლი "აღმაშენებლის ხეივანი"

ობიექტის მისამართი: ქ. თბილისი,
დავით აღმაშენებლის ხეივანი, №217

დამკვეთი

შ.პ.ს. "ისთეით დეველოპმენტი"

საიდენტიფიკაციო კოდი: 405303023

სიტუაციური სქემა




შენიშვნები:

* ნახაზი შესრულებულია სანტიმეტრებში
* ნახაზზე მოცემულია არქიტექტურული და კონსტრუქციული ნიშნულები
* არქიტექტურულ გეგმებზე დატანილია ხანძარსაწინააღმდეგო სისტემა

პირობითი აღნიშვნები

| | |
|---|---|
| | საკადასტრო საზღვარი |
| | განაშენიანების რეგულირების ხაზი |
| | ჭრილის ხაზი |
| 1 | ღერძის ხაზი |
| +0.00 | არქიტექტურული ნიშნული გეგმაზე |

საპროექტო ორგანიზაცია

არქი პრომოუშენი

ქ.თბილისი, ნ.ყიფშიძის ქუჩა №15
ტელ: 032 2602602

| თანამდებობა | გვარი | ხელმოწერა |
|---|---|---|
| მთ.არქიტექტორი | ლ. მაღლაკელიძე | |
| არქიტექტორი | ს. ბარბაქაძე | |
| | რ. შენგელია | |
| | | |
| დაამუშავა | | |
| კონსტრუქტორი | | |
| პროექტ. მენეჯერი | | |

ნახაზის სახელი

"ა" ტიპის ბინა N 7

| ფურცლის სახელი | ფურცელი |
|---|---|
| დეტალები (G ბლოკი) | .05.8.8 |
| ფორმატი | მასშტაბი |
| A2 | 1:50 |
| თარიღი | რევიზია № |
| | |

# თავი 11 საცხოვრებელი და საძინებელი ერთეულები
## "ა" ტიპის ბინა

თავისუფალი სივრცეები "ა" ტიპის ერთეულებში
"მისაწვდომი ეროვნული სტანდარტები"-ს შესაბამისად
მისაწვდომი აბაზანა ტუალეტები და მოწყობილობები შეესაბამება 1102.11 ქვეთავს.
ბინის სააბაზანო ურუნველყოფილია , როგორც ეტლის შესაგორებელი საშხაპის მქონე ,
ასევე ეტლის შესაგორებელი საშხაპის არ მქონე ნაკვეთურის თავისუფალი სივრცეებით

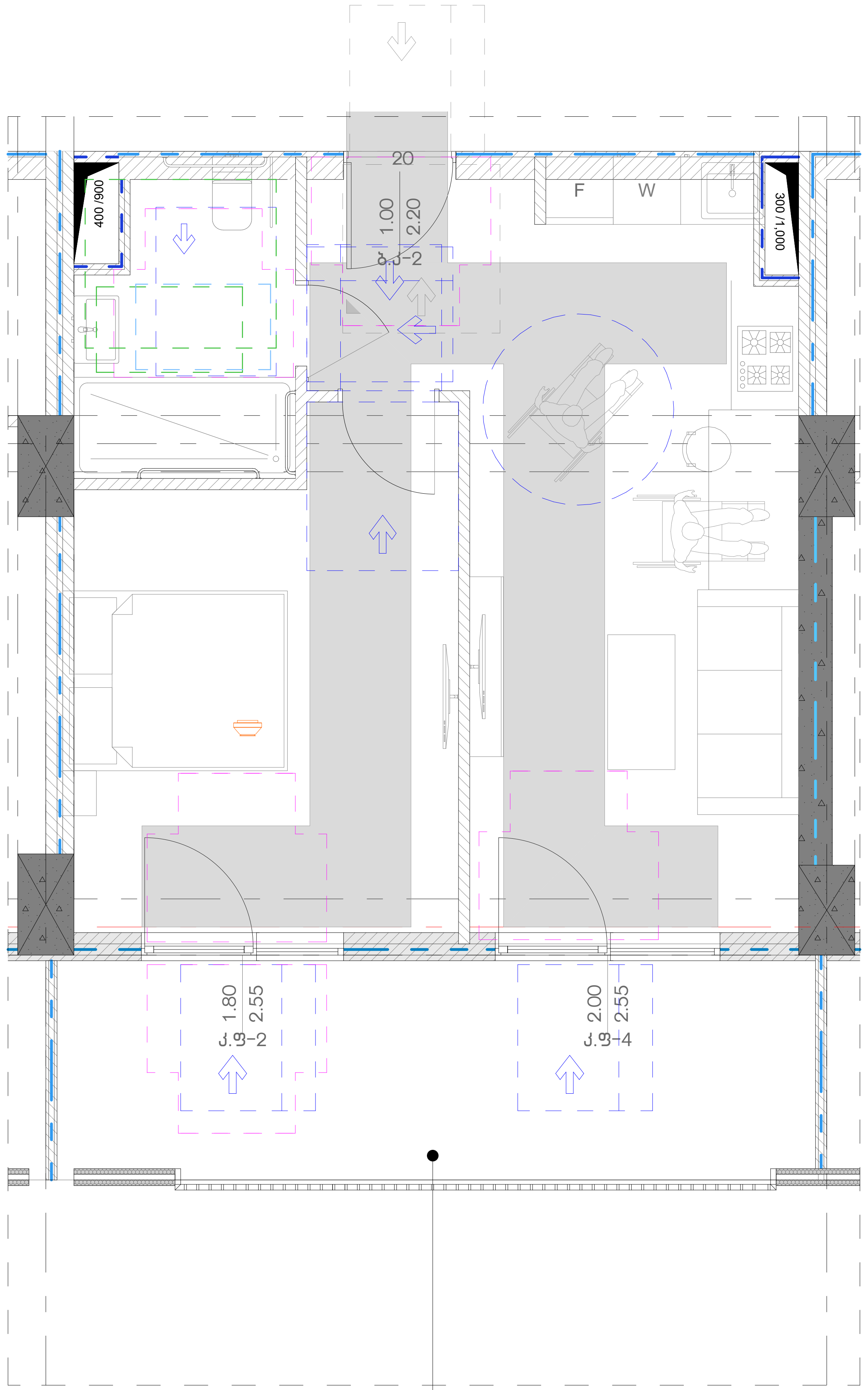

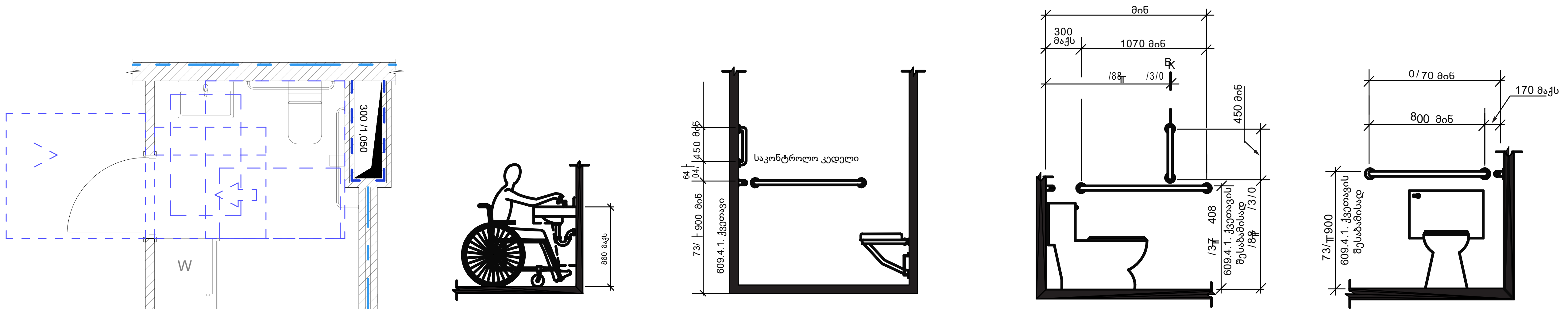

ხელსაბანისა და ნიჟარების სიმაღლე

ხელმოსაჭიდი ძელები სტანდარტულ , ეტლის შესაგორებელ საშხაპეებში - სიმაღლე

უნიტაზთან დამონტაჟებული ხელმოსაჭიდი ძელი გვერდითა კედელზე

ხელმოსაჭიდი ძელი უნიტაზის უკანმდებარე კედელზე

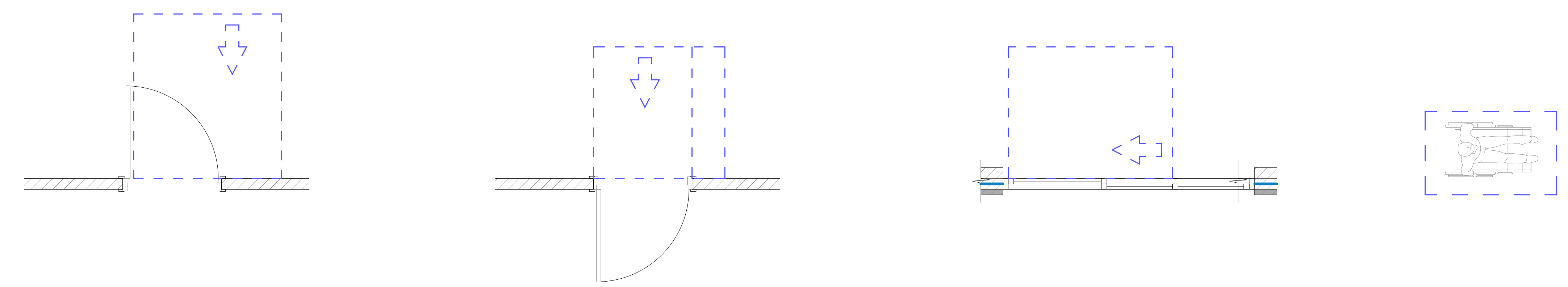

თავისუფალი სივრცე კართან მანევრირებისათვის
-ანჯიმიანი კარი
-წინიდან მისაწვდომი
-გამოწევით გაღება

თავისუფალი სივრცე კართან მანევრირებისათვის
-ანჯიმიანი კარი
-წინიდან მისაწვდომი
-გამოწევით გაღება

თავისუფალი სივრცე კართან მანევრირებისათვის
-ანჯიმიანი კარი
-წინიდან მისაწვდომი
-გამოწევით გაღება

იატაკის თავისუფალი სივრცის ზომა

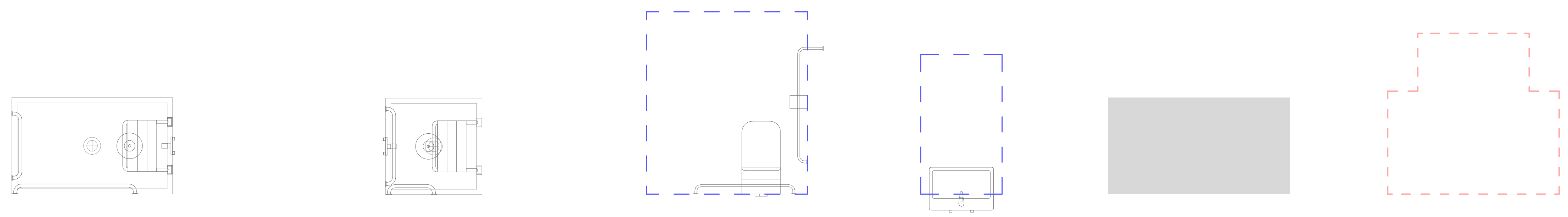

ეტლის შესაგორებელი საშხაპის მქონე ნაკვეთურის ზომა

ეტლის შესაგორებელი საშხაპის არმქონე ნაკვეთურის ზომა

უნიტაზთან მისადგომი თავისუფალი სივრცე

ხელსაბანთან მისადგომი თავისუფალი სივრცე

ხელსაბანთან მისადგომი თავისუფალი სივრცე

T - ს ფორმის მოსატრიალებელი სივრცე
304.3.2.1. (ბ) ვარიანტი - 2

G ბლოკი

| ბინა №13 ა ტიპი | |
|---|---|
| ბინის საერთო ფართი 58.5 მ² | |
| 44.9 მ² | 13.6 მ² |

მრავალბინიანი საცხოვრებელი სახლი "აღმაშენებლის ხეივანი"

ობიექტის მისამართი: ქ. თბილისი, დავით აღმაშენებლის ხეივანი, №217

დამკვეთი

შ.პ.ს. "ისთეით დეველოპმენტი"

საიდენტიფიკაციო კოდი: 405303023

სიტუაციური სქემა




შენიშვნები:
* ნახაზი შესრულებულია სანტიმეტრებში
* ნახაზზე მოცემულია არქიტექტურული და კონსტრუქციული ნიშნულები
* არქიტექტურულ გეგმებზე დატანილია ხანძარსაწინააღმდეგო სისტემა

პირობითი აღნიშვნები

საკადასტრო საზღვარი

განაშენიანების რეგულირების ხაზი

ჭრილის ხაზი

ღერძის ხაზი

+0.00 არქიტექტურული ნიშნული გეგმაზე


საპროექტო ორგანიზაცია

არქი პრომოუშენი

ქ.თბილისი, ნ.ჟიფშიძის ქუჩა №15
ტელ: 032 2602602


| თანამდებობა | გვარი | ხელმოწერა |
|---|---|---|
| მთ.არქიტექტორი | ლ. მაღლაკელიძე | |
| არქიტექტორი | ს. ბარბაქაძე | |
| | რ. შენგელია | |
| | | |
| დაამუშავა | | |
| კონსტრუქტორი | | |
| პროექტ. მენეჯერი | | |

ნახაზის სახელი

"ა" ტიპის ბინა N 13

| ფურცლის სახელი | ფურცელი |
|---|---|
| დეტალები (G ბლოკი) | .05.8.9 |
| ფორმატი | მასშტაბი |
| A2 | 1:50 |
| თარიღი | რევიზია № |

G ბლოკი

| ბინა №21 ა ტიპი | |
|---|---|
| ბინის საერთო ფართი | |
| 59.2 მ² | |
| 45.1 მ² | 14.1 მ² |

# თავი 11 საცხოვრებელი და საძინებელი ერთეულები
## "ა" ტიპის ბინა

თავისუფალი სივრცეები "ა" ტიპის ერთეულებში
"მისაწვდომი ეროვნული სტანდარტები"-ს შესაბამისად
მისაწვდომი აბაზანა ტუალეტები და მოწყობილობები შეესაბამება 1102.11 ქვეთავს.
ბინის სააბაზანო ურუნველყოფილია , როგორც ეტლის შესაგორებელი საშხაპის მქონე ,
ასევე ეტლის შესაგორებელი საშხაპის არ მქონე ნაკვეთურის თავისუფალი სივრცეებით

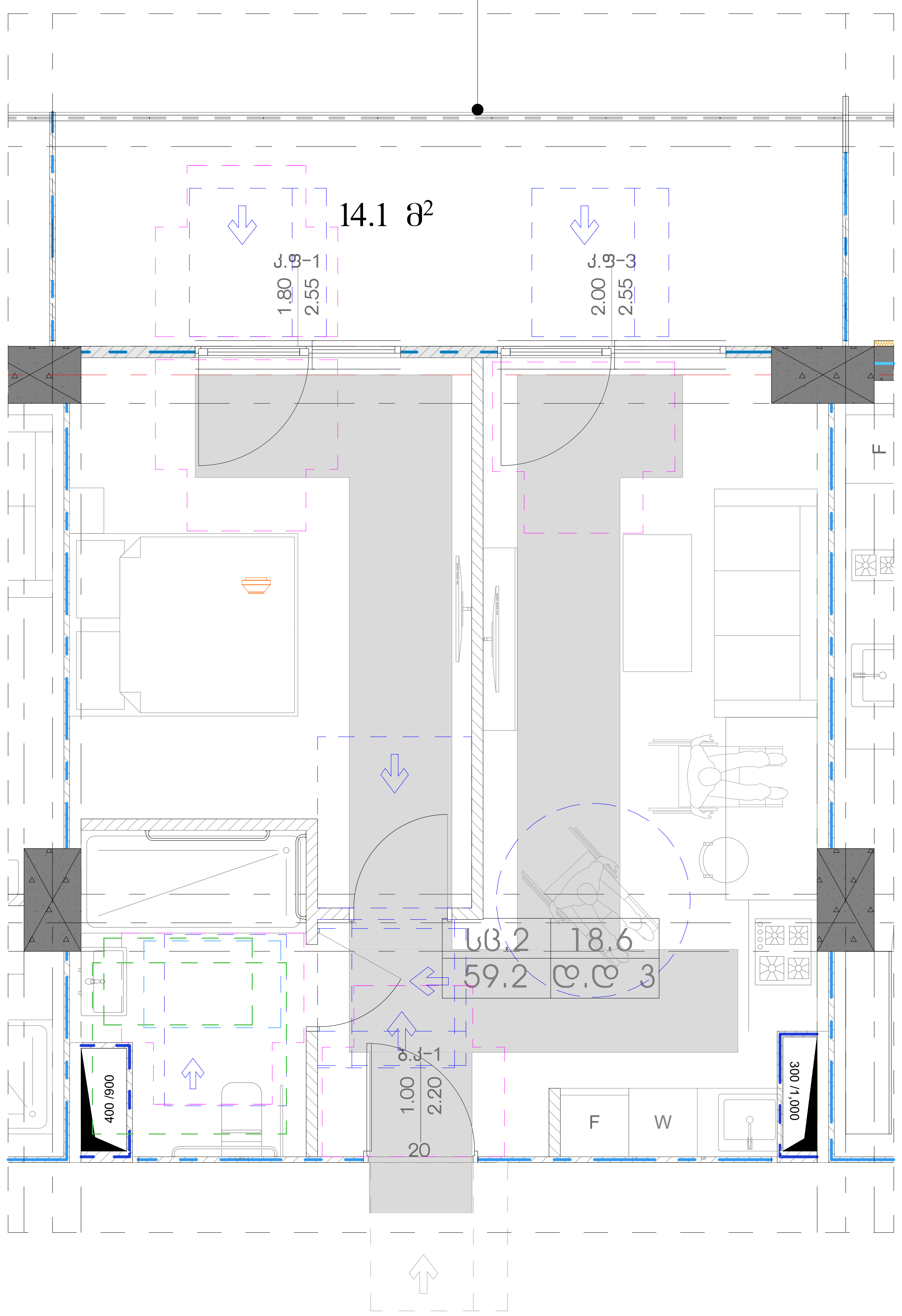


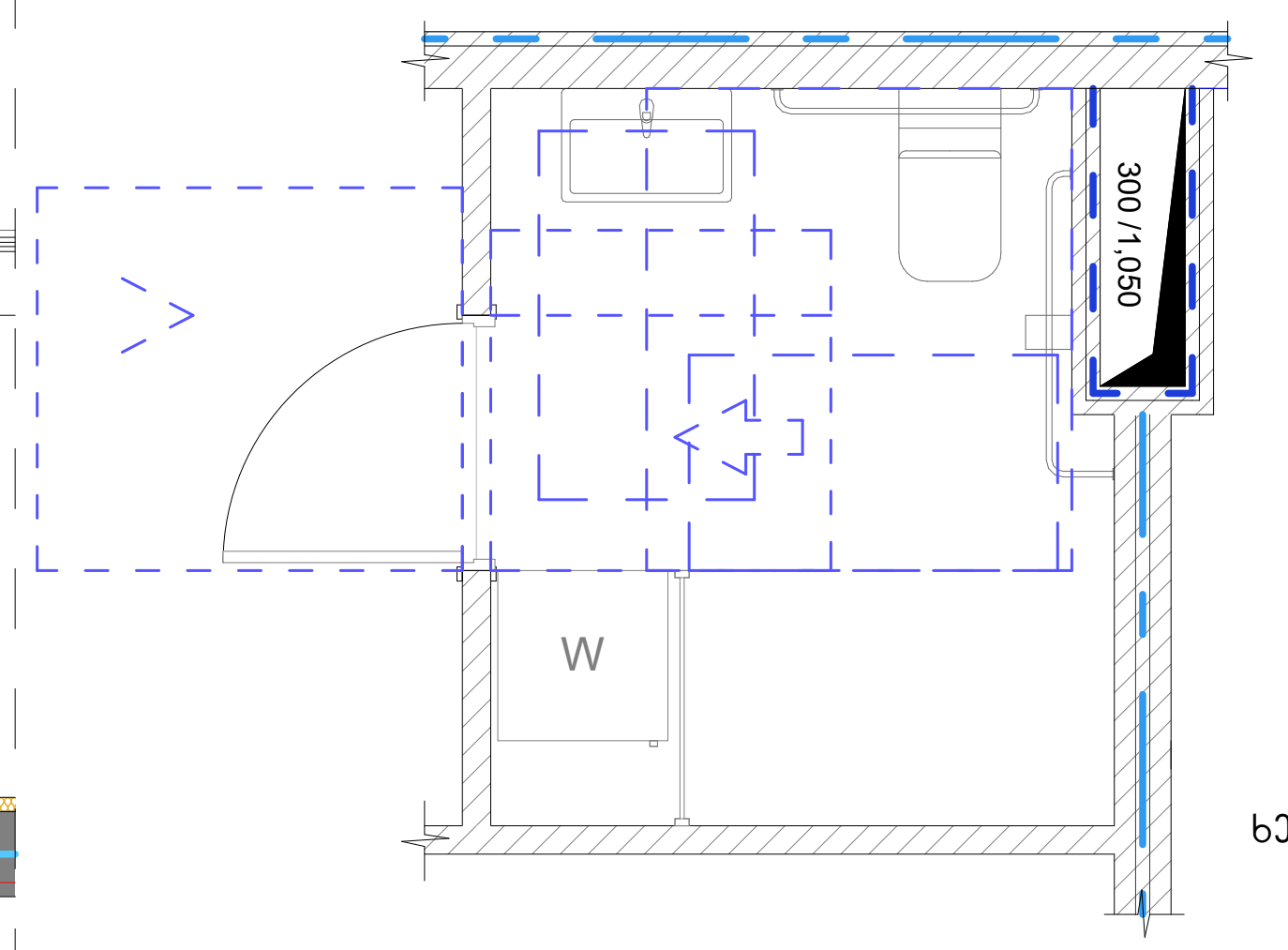


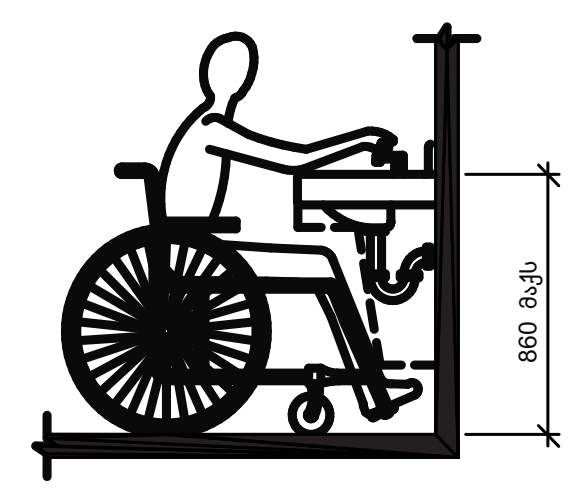


ხელსაბანისა და ნიჟარების სიმაღლე

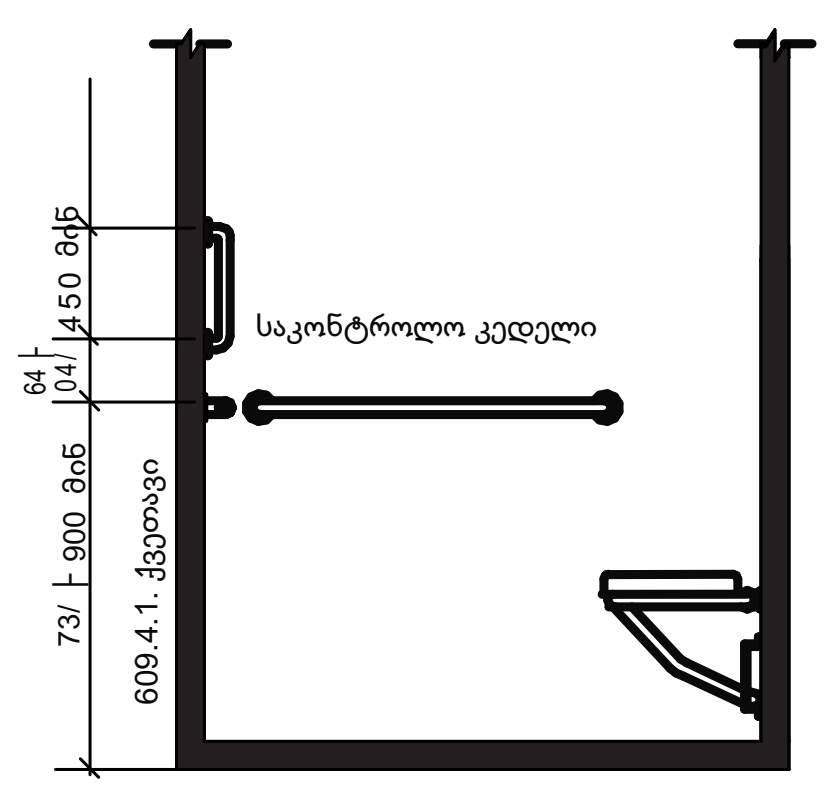


ხელმოსაჭიდი ძელები სტანდარტულ , ეტლის შესაგორებელ საშხაპეებში - სიმაღლე

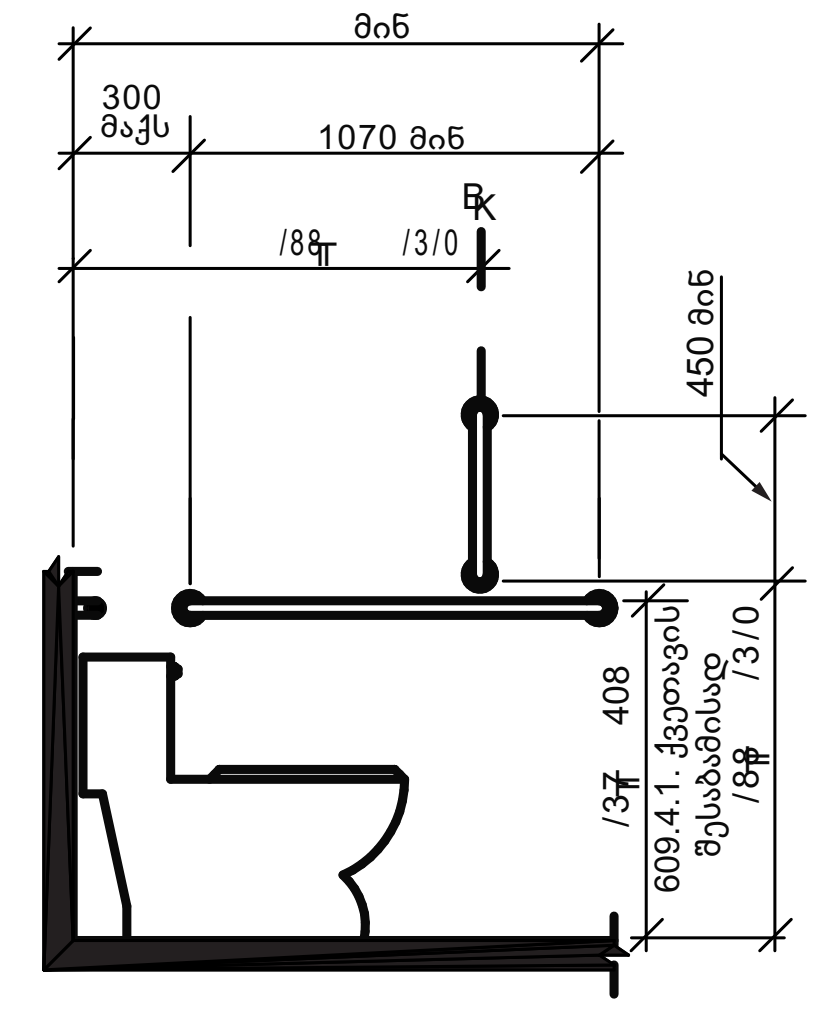


უნიტაზთან დამონტაჟებული ხელმოსაჭიდი ძელი გვერდითა კედელზე

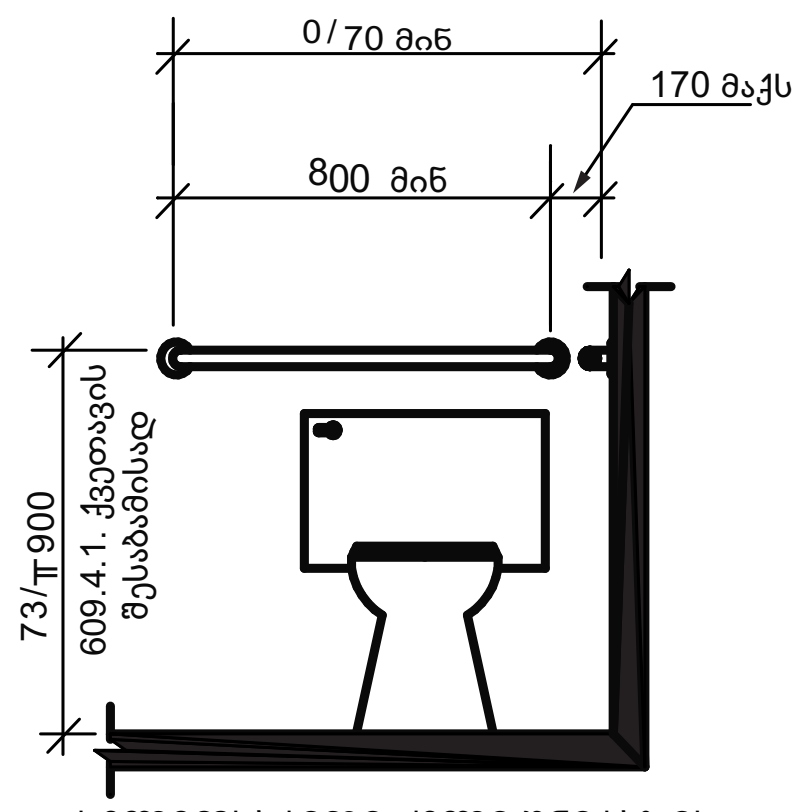


ხელმოსაჭიდი ძელი უნიტაზის უკანმდებარე კედელზე

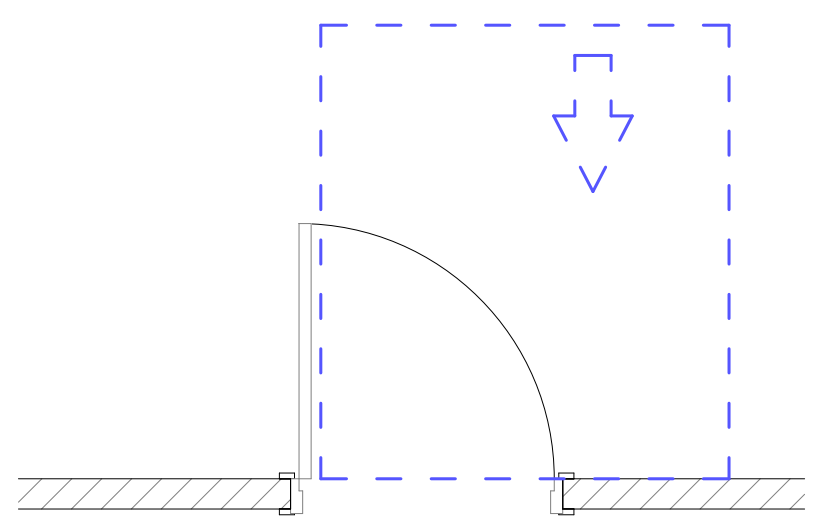

თავისუფალი სივრცე კართან მანევრირებისათვის
-ანჯიმიანი კარი
-წინიდან მისაწვდომი
-გამოწევით გაღება

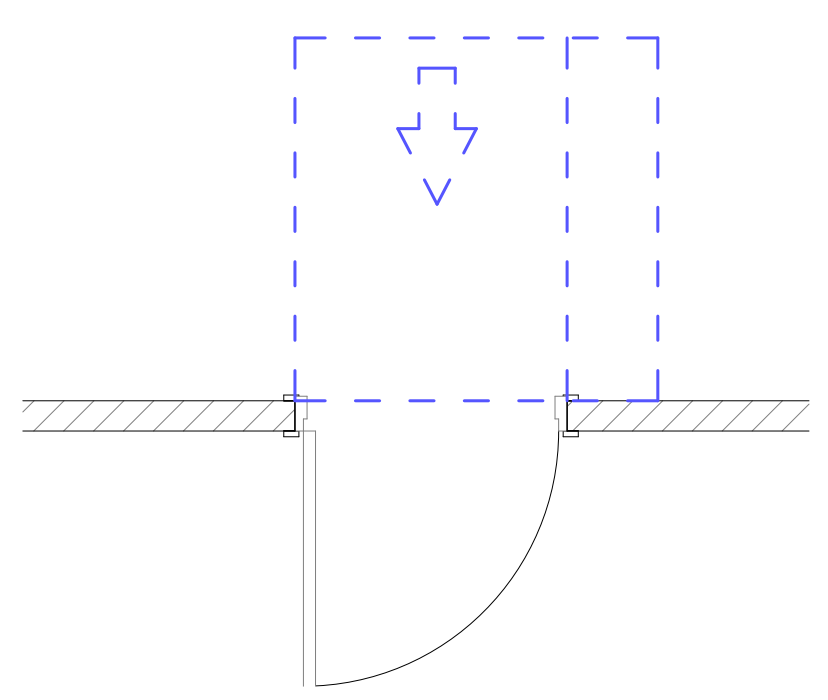

თავისუფალი სივრცე კართან მანევრირებისათვის
-ანჯიმიანი კარი
-წინიდან მისაწვდომი
-გამოწევით გაღება

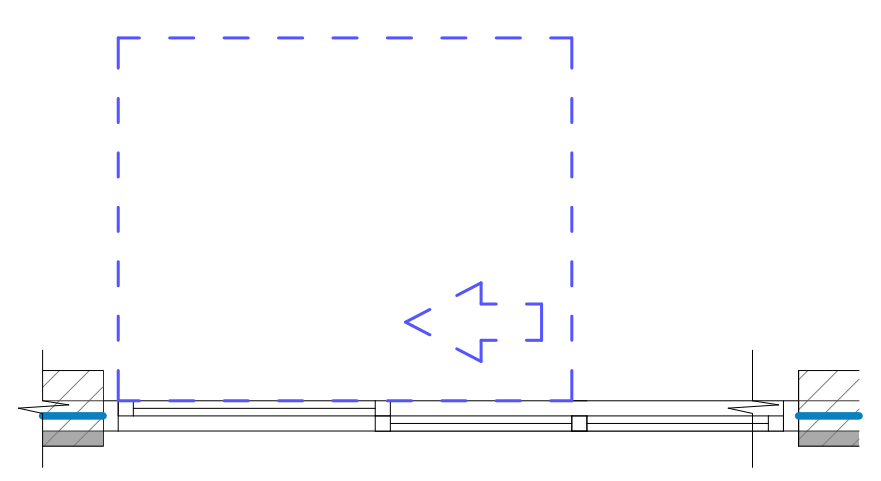

თავისუფალი სივრცე კართან მანევრირებისათვის
-ანჯიმიანი კარი
-წინიდან მისაწვდომი
-გამოწევით გაღება

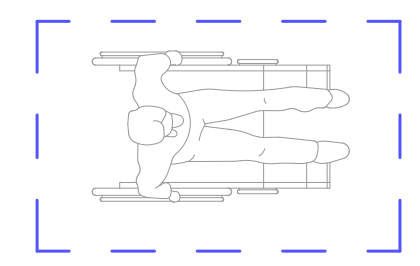

იატაკის თავისუფალი სივრცის ზომა

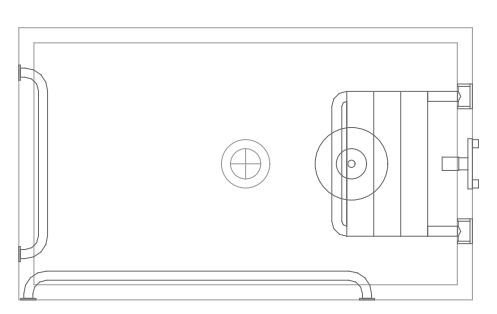

ეტლის შესაგორებელი საშხაპის მქონე ნაკვეთურის ზომა

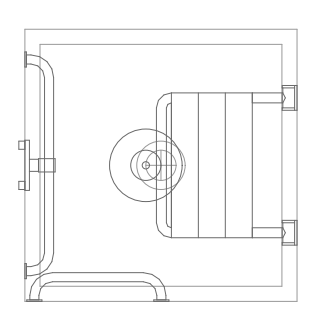

ეტლის შესაგორებელი საშხაპის არმქონე ნაკვეთურის ზომა

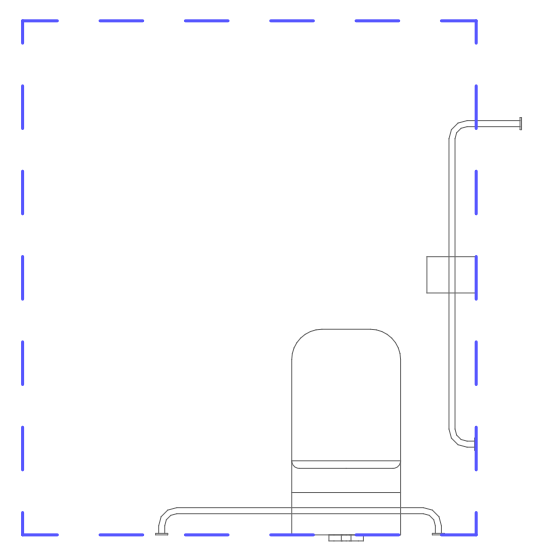

უნიტაზთან მისადგომი თავისუფალი სივრცე

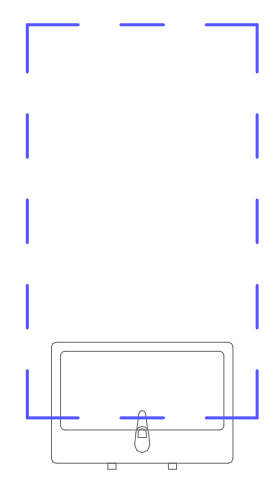

ხელსაბანთან მისადგომი თავისუფალი სივრცე



ხელსაბანთან მისადგომი თავისუფალი სივრცე

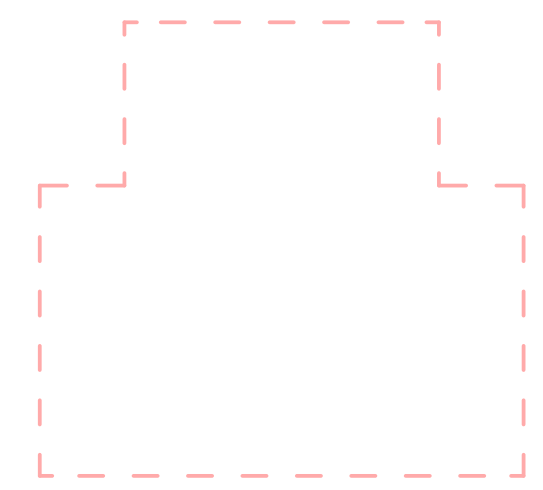

T - ს ფორმის მოსატრიალებელი სივრცე
304.3.2.1. (ბ) ვარიანტი - 2

# მრავალბინიანი საცხოვრებელი სახლი "აღმაშენებლის ხეივანი"

ობიექტის მისამართი: ქ. თბილისი,
დავით აღმაშენებლის ხეივანი, №217

დამკვეთი

შ.პ.ს. "ისთეით დეველოპმენტი"

საიდენტიფიკაციო კოდი: 405303023

სიტუაციური სქემა




შენიშვნები:

* ნახაზი შესრულებულია სანტიმეტრებში
* ნახაზზე მოცემულია არქიტექტურული და კონსტრუქციული ნიშნულები
* არქიტექტურულ გეგმებზე დატანილია ხანძარსაწინააღმდეგო სისტემა

პირობითი აღნიშვნები

| | |
|---|---|
| | საკადასტრო საზღვარი |
| | განაშენიანების რეგულირების ხაზი |
| | ჭრილის ხაზი |
| 1 | ღერძის ხაზი |
| +0.00 | არქიტექტურული ნიშნული გეგმაზე |


საპროექტო ორგანიზაცია

არქი პრომოუშენი

ქ.თბილისი, ნ.ყიფშიძის ქუჩა №15
ტელ: 032 2602602

არქი


| თანამდებობა | გვარი | ხელმოწერა |
|---|---|---|
| მთ.არქიტექტორი | ლ. მაღლაკელიძე | |
| არქიტექტორი | ს. ბარბაქაძე | |
| | რ. შენგელია | |
| | | |
| დაამუშავა | | |
| კონსტრუქტორი | | |
| პროექტ. მენეჯერი | | |

ნახაზის სახელი

"ა" ტიპის ბინა N 21

| ფურცლის სახელი | ფურცელი |
|---|---|
| დეტალები (G ბლოკი) | .05.8.10 |
| **ფორმატი** | **მასშტაბი** |
| A2 | 1:50 |
| **თარიღი** | **რევიზია №** |
| | |

# თავი 11 საცხოვრებელი და საძინებელი ერთეულები
## "ა" ტიპის ბინა

თავისუფალი სივრცეები "ა" ტიპის ერთეულებში
"მისაწვდომი ეროვნული სტანდარტები"-ს შესაბამისად
მისაწვდომი აბაზანა ტუალეტები და მოწყობილობები შეესაბამება 1102.11 ქვეთავს.
ბინის სააბაზანო უზრუნველყოფილია , როგორც ეტლის შესაგორებელი საშხაპის მქონე ,
ასევე ეტლის შესაგორებელი საშხაპის არ მქონე ნაკვეთურის თავისუფალი სივრცეებით

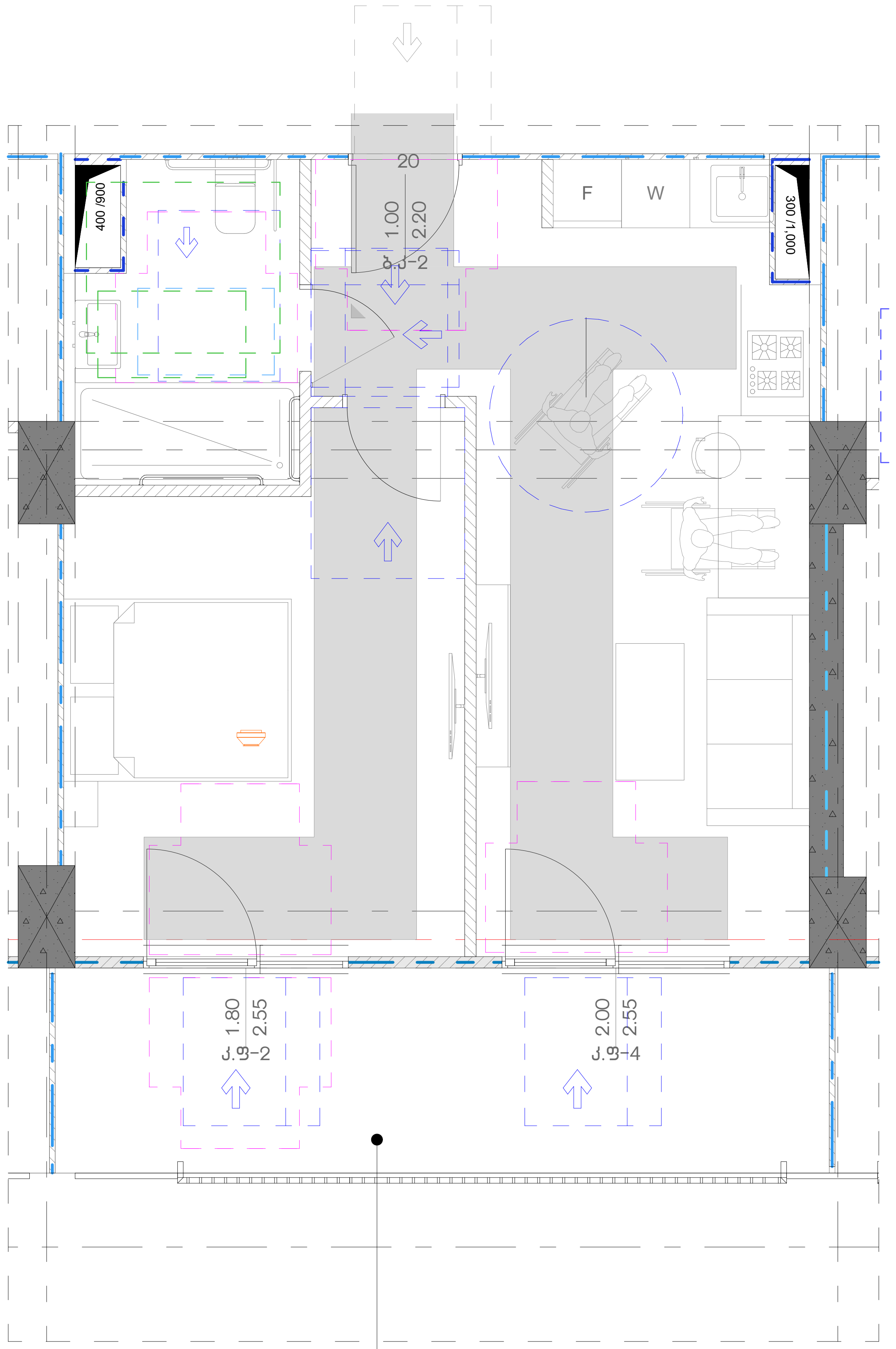


**G ბლოკი**

| ბინა №27 ა ტიპი | |
|---|---|
| ბინის საერთო ფართი | |
| 58.5 მ² | |
| 44.9 მ² | 13.6 მ² |

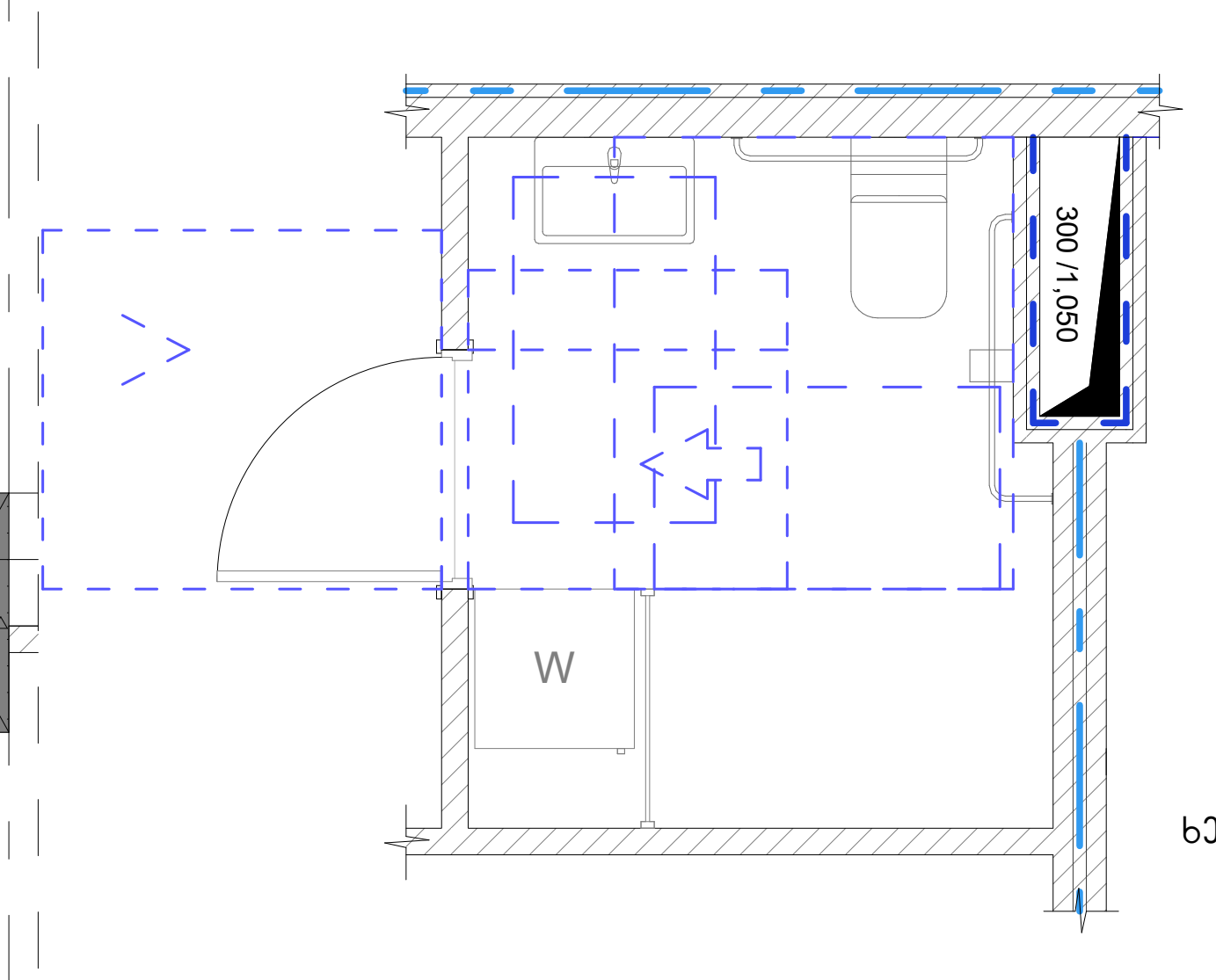


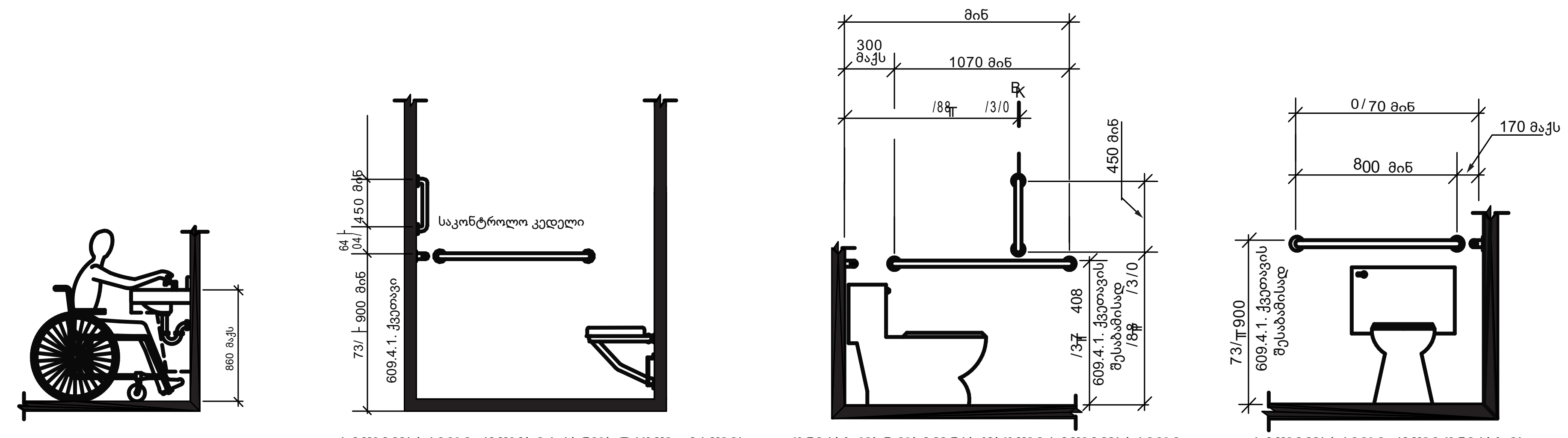


ხელსაბანისა და ნიჟარების სიმაღლე

ხელმოსაჭიდი ძელები სტანდარტულ , ეტლის შესაგორებელ საშხაპეებში - სიმაღლე

უნიტაზთან დამონტაჟებული ხელმოსაჭიდი ძელი გვერდითა კედელზე

ხელმოსაჭიდი ძელი უნიტაზის უკანმდებარე კედელზე

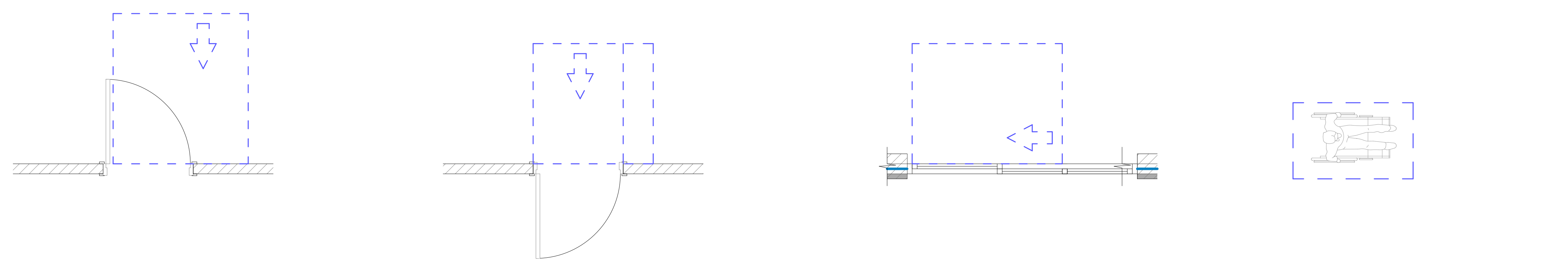

თავისუფალი სივრცე კართან მანევრირებისათვის
-ანჯიმიანი კარი
-წინიდან მისაწვდომი
-გამოწევით გაღება

თავისუფალი სივრცე კართან მანევრირებისათვის
-ანჯიმიანი კარი
-წინიდან მისაწვდომი
-გამოწევით გაღება

თავისუფალი სივრცე კართან მანევრირებისათვის
-ანჯიმიანი კარი
-წინიდან მისაწვდომი
-გამოწევით გაღება

იატაკის თავისუფალი სივრცის ზომა

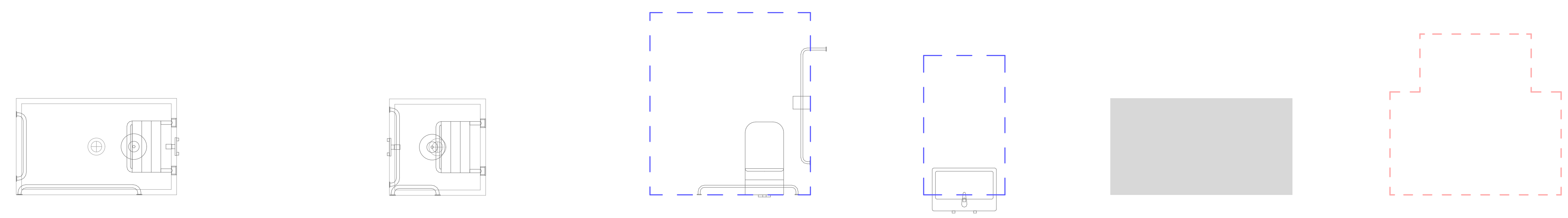

ეტლის შესაგორებელი საშხაპის მქონე ნაკვეთურის ზომა

ეტლის შესაგორებელი საშხაპის არმქონე ნაკვეთურის ზომა

უნიტაზთან მისადგომი თავისუფალი სივრცე

ხელსაბანთან მისადგომი თავისუფალი სივრცე

ხელსაბანთან მისადგომი თავისუფალი სივრცე

T - ს ფორმის მოსატრიალებელი სივრცე
304.3.2.1. (ბ) ვარიანტი - 2

---

**მრავალბინიანი საცხოვრებელი სახლი "ალმაშენებლის ხეივანი"**

ობიექტის მისამართი: ქ. თბილისი, დავით აღმაშენებლის ხეივანი, №217

<u>დამკვეთი</u>

შ.პ.ს. "ისთეით დეველოპმენტი"

საიდენტიფიკაციო კოდი: 405303023

<u>სიტუაციური სქემა</u>




<u>შენიშვნები:</u>

* ნახაზი შესრულებულია სანტიმეტრებში
* ნახაზზე მოცემულია არქიტექტურული და კონსტრუქციული ნიშნულები
* არქიტექტურულ გეგმებზე დატანილია ხანძარსაწინააღმდეგო სისტემა

<u>პირობითი აღნიშვნები</u>

- საკადასტრო საზღვარი
- განაშენიანების რეგულირების ხაზი
- ჭრილის ხაზი
- ღერძის ხაზი
- +0.00 არქიტექტურული ნიშნული გეგმაზე

<u>საპროექტო ორგანიზაცია</u>

არქი პრომოუშენი

ქ.თბილისი, ნ.ყიფშიძის ქუჩა №15
ტელ: 032 2602602

| თანამდებობა | გვარი | ხელმოწერა |
|---|---|---|
| მთ.არქიტექტორი | ლ. მაღლაკელიძე | |
| არქიტექტორი | ს. ბარბაქაძე | |
| | რ. შენგელია | |
| | | |
| დაამუშავა | | |
| კონსტრუქტორი | | |
| პროექტ. მენეჯერი | | |

<u>ნახაზის სახელი</u>

"ა" ტიპის ბინა N 27

| ფურცლის სახელი | ფურცელი |
|---|---|
| დეტალები (G ბლოკი) | .05.8.11 |
| **ფორმატი** | **მასშტაბი** |
| A2 | 1:50 |
| **თარიღი** | **რევიზია №** |
| | |

# თავი 11 საცხოვრებელი და საქინებელი ერთეულები
"ბ" ტიპის ბინა (ტიპიური 182 ბინა)

G ბლოკი

| ბინა №35 ბ ტიპი | |
|---|---|
| ბინის საერთო ფართი 57.4 მ² | |
| 45.2 მ² | 12.2 მ² |

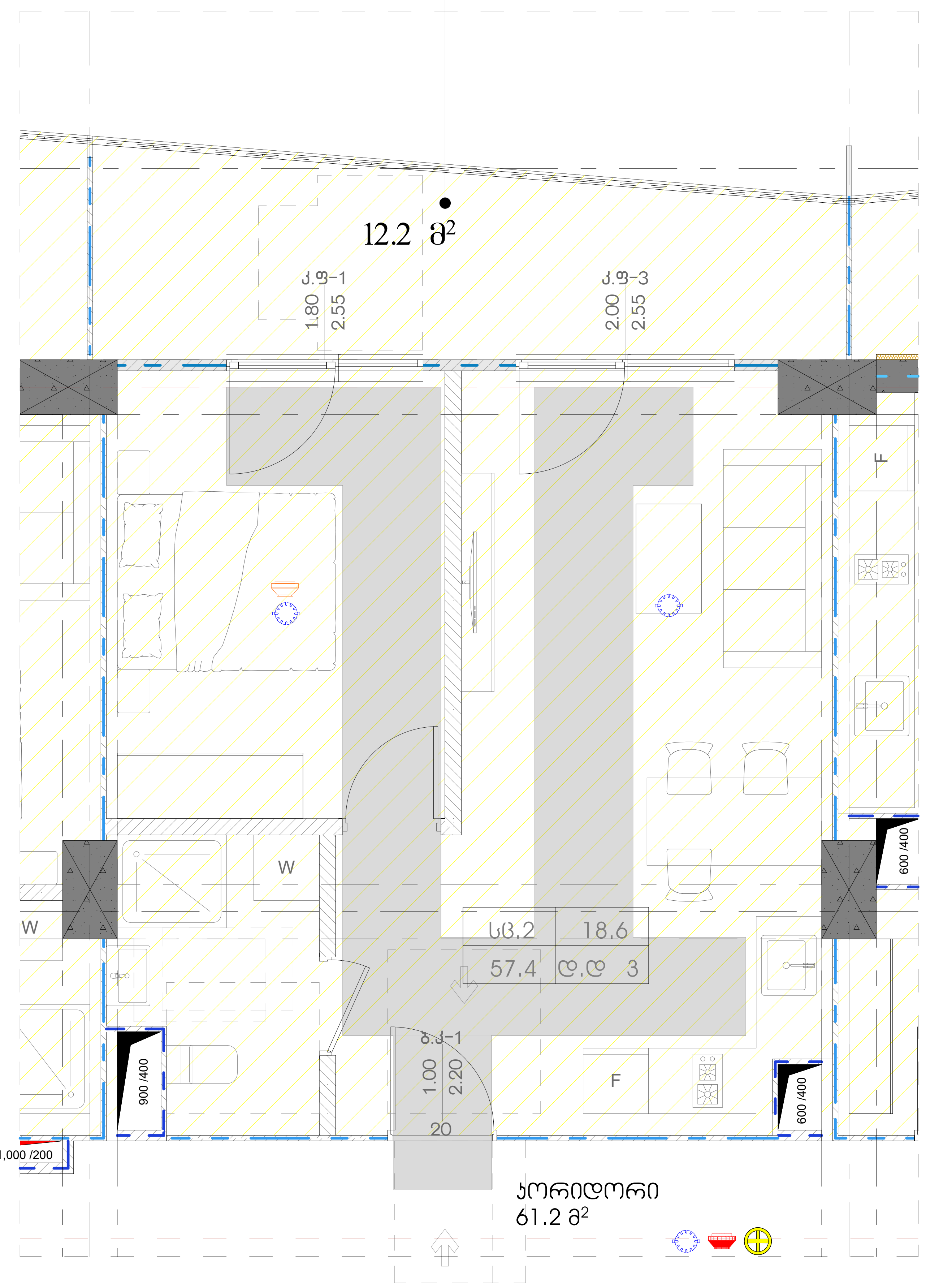


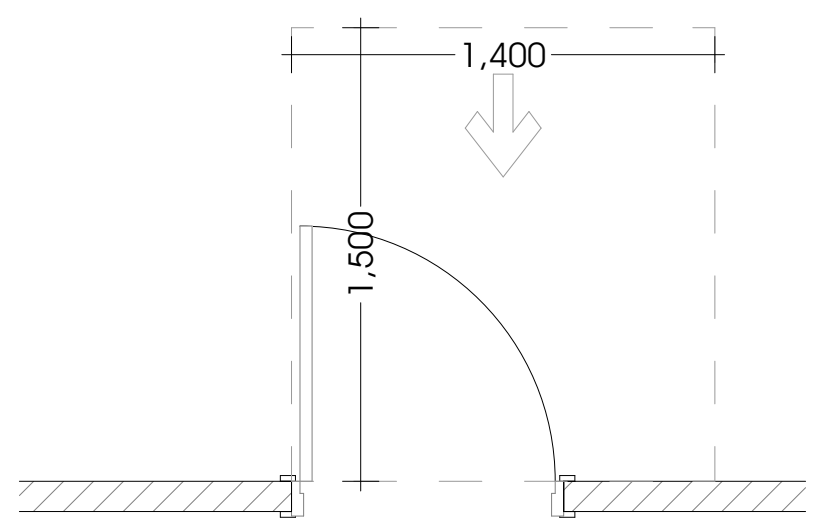


თავისუფალი სივრცე კართან მანევრირებისათვის
-ანჯიმიანი კარი
-წინიდან მისაწვდომი
-გამოწევით გაღება

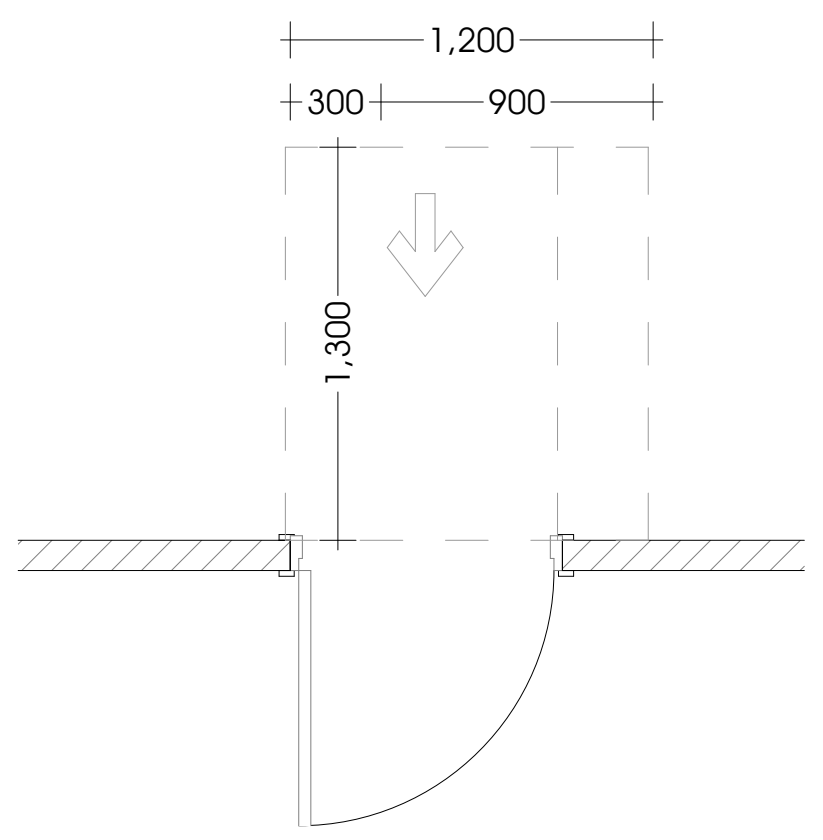


თავისუფალი სივრცე კართან მანევრირებისათვის
-ანჯიმიანი კარი
-წინიდან მისაწვდომი
-გამოწევით გაღება

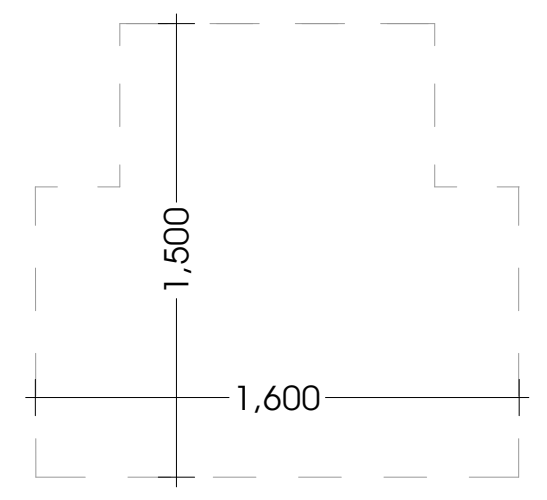


T-ფორმის მოსატრიალებელი სივრცე 304.3.2.1
(ბ) ვარიანტი

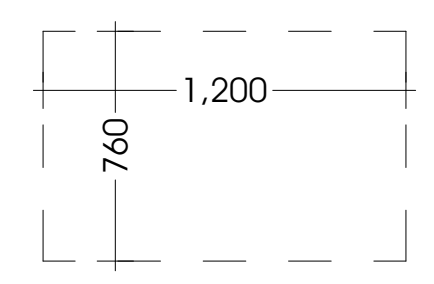


სამზარეულოს ნაკვეთურის თავისუფალი სივრცე

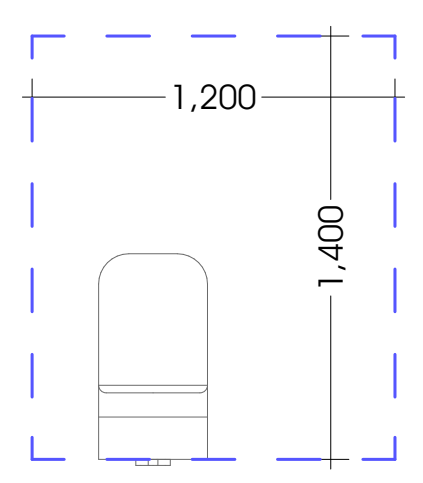


უნიტაზთან მისადგომი
თავისუფალი სივრცე

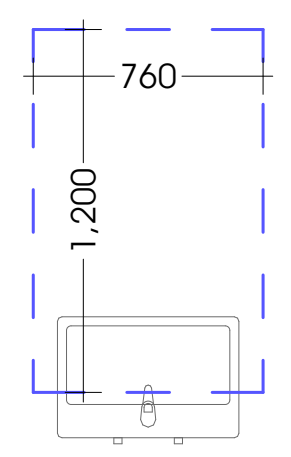


ხელსაბანთან მისადგომი
თავისუფალი სივრცე




ხელსაბანთან მისადგომი
თავისუფალი სივრცე

მრავალბინიანი
საცხოვრებელი სახლი
"აღმაშენებლის ხეივანი"

ობიექტის მისამართი: ქ. თბილისი,
დავით აღმაშენებლის ხეივანი, №217

დამკვეთი

შ.პ.ს. "ისთეით დეველოპმენტი"

საიდენტიფიკაციო კოდი: 405303023

სიტუაციური სქემა




შენიშვნები:

* ნახაზი შესრულებულია სანტიმეტრებში
* ნახაზზე მოცემულია არქიტექტურული და კონსტრუქციული ნიშნულები
* არქიტექტურულ გეგმებზე დატანილია ხანძარსაწინააღმდეგო სისტემა

პირობითი აღნიშვნები

- საკადასტრო საზღვარი
- განაშენიანების რეგულირების ხაზი
- ჭრილის ხაზი
- ღერძის ხაზი
- +0.00 არქიტექტურული ნიშნული გეგმაზე

საპროექტო ორგანიზაცია

არქი პრომოუშენი

ქ.თბილისი, ნ.ყიფშიძის ქუჩა №15
ტელ: 032 2602602

არქი

| თანამდებობა | გვარი | ხელმოწერა |
|---|---|---|
| მთ.არქიტექტორი | ლ. მაღლაკელიძე | |
| არქიტექტორი | ს. ბარბაქაძე | |
| | რ. შენგელია | |
| | | |
| დაამუშავა | | |
| კონსტრუქტორი | | |
| პროექტ. მენეჯერი | | |

ნახაზის სახელი

"ბ" ტიპის ბინა N 35

| ფურცლის სახელი | ფურცელი |
|---|---|
| დეტალები (G ბლოკი) | .05.8.12 |
| ფორმატი | მასშტაბი |
| A2 | 1:50 |
| თარიღი | რევიზია № |
| | |