ჭრილი დამხმარე შენობის

ჭრილი 1-1

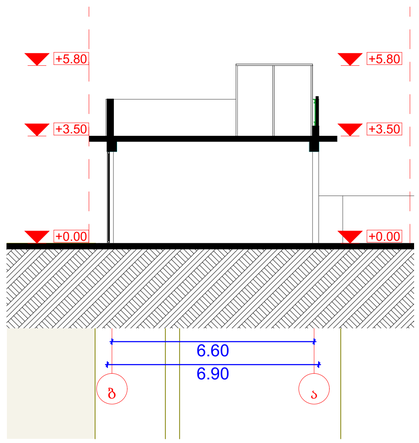

ჭრილი 2-2

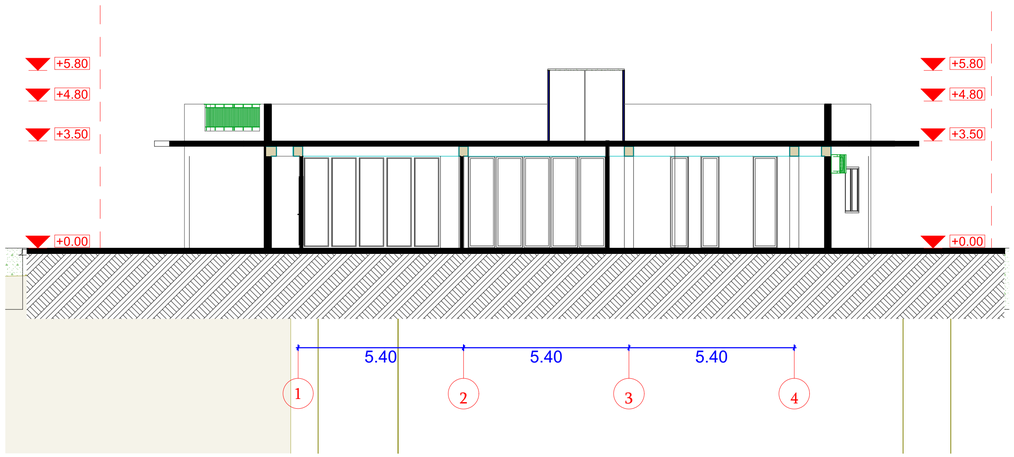

ჭრილი 5-5

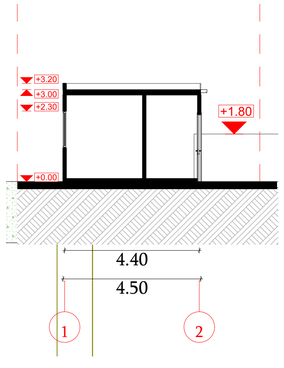

პროექტის დასახელება

ავტოსამრეცხაო

დამკვეთი

რენატი უსუფოვი

ექსპლიკაცია

ნახაზის დასახელება

მასშტაბი

არქიტექტორი	დ.მაისაშვილი
არქიტექტორი	კ.რომანაძე

თარიღი 2023 წელი

A 1

გვ.რაოდენობა	გვერდი

ჭრილი ავტოსამრეცხაო

ჭრილი ავტოსამრეცხაო
(ლითონის კონსტრუქცია)

ჭრილი ავტოსამრეცხაო
(რკინა-ბეტონის კონსტრუქცია)

ჭრილი 4-4

ჭრილი 3-3

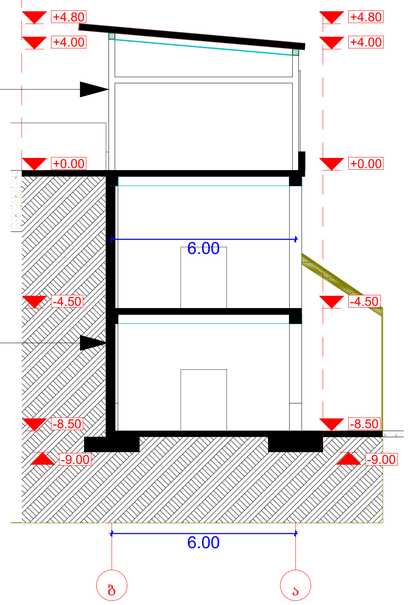

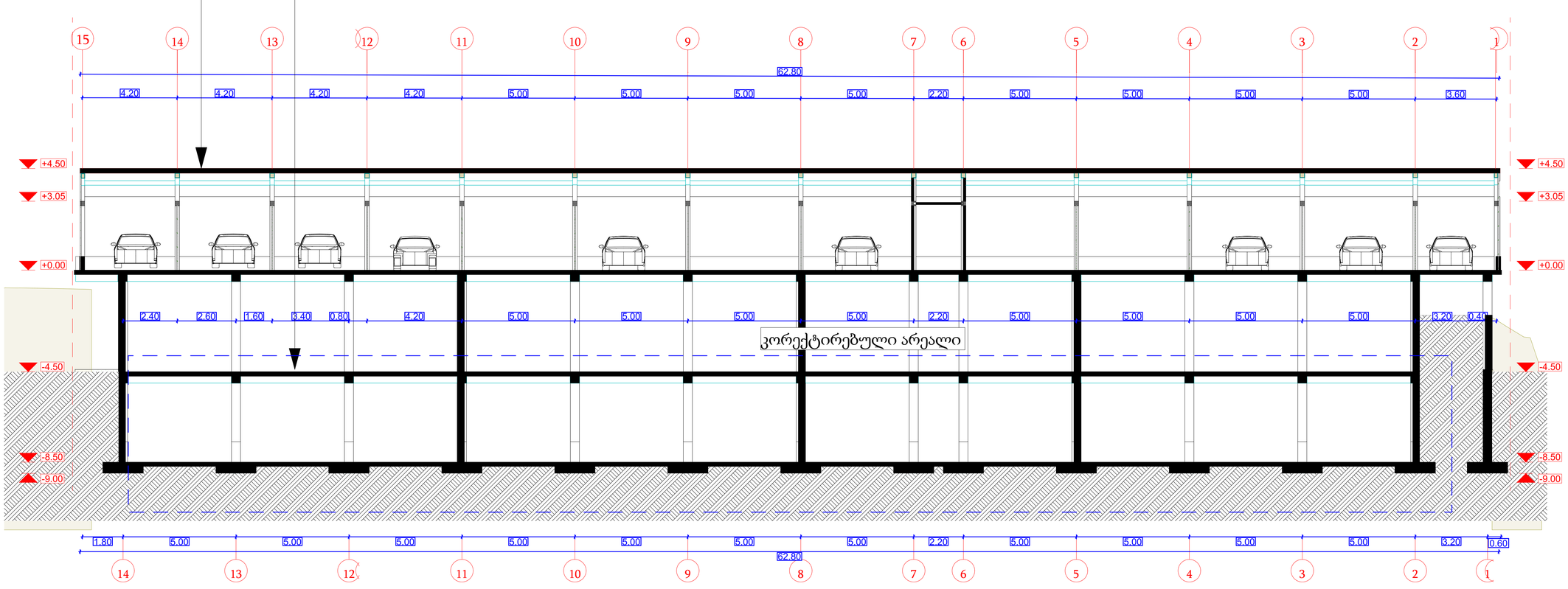

პროექტის დასახელება

ავტოსამრეცხაო

დამკვეთი

რენატი უსუფოვი

ექსპლიკაცია

ნახაზის დასახელება

მასშტაბი

არქიტექტორი	დ.მაისაშვილი
არქიტექტორი	კ.რომანაძე

თარიღი 2023 წელი

A 1

გვ.რაოდენობა	გვერდი