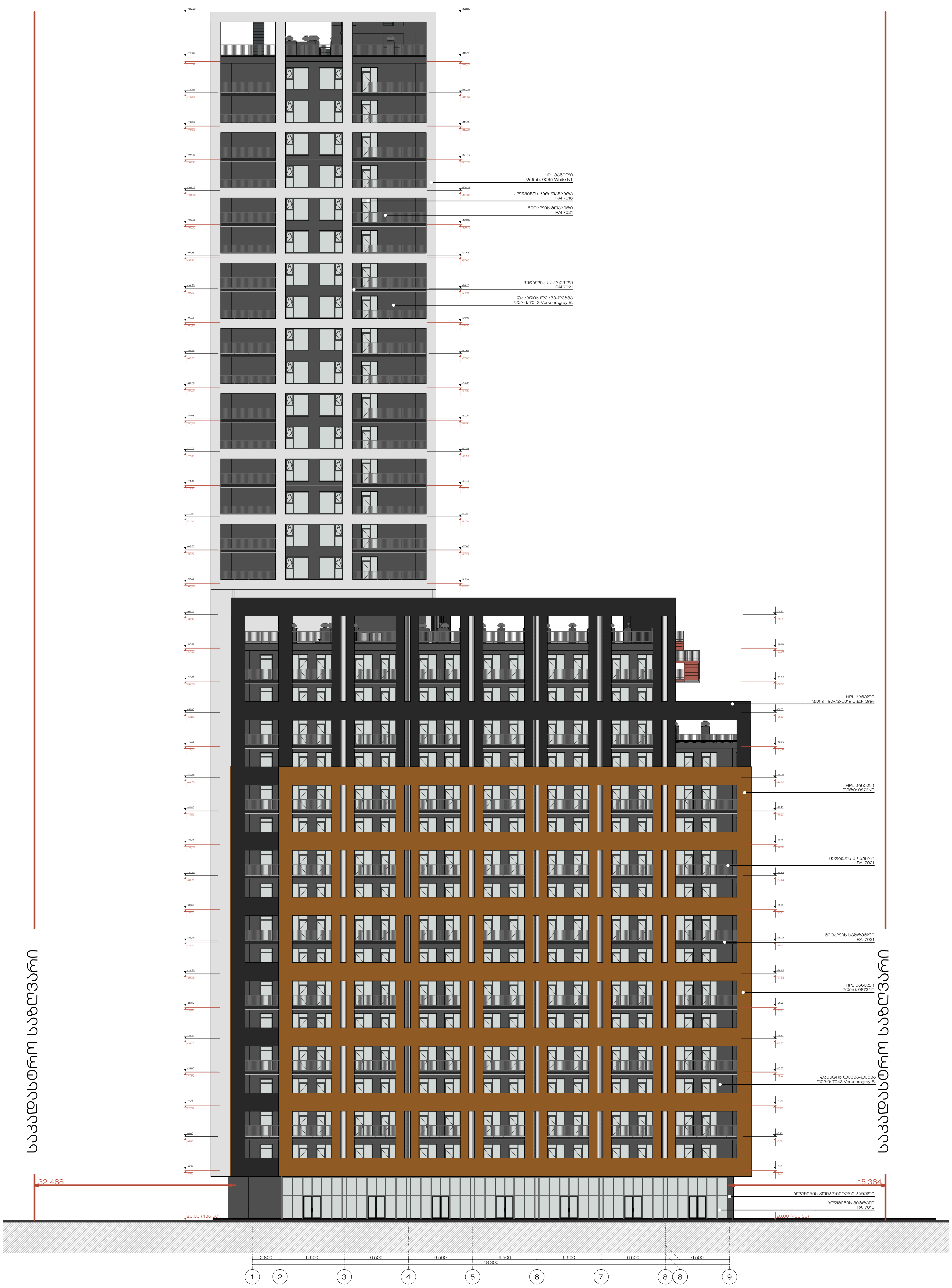


| STUDIO 9 architecture design construction | საპროექტო ორგანიზაცია : Company name: | დამკვეთი : Customer: | პროექტის დასახელება : Job title: |
|---|---|---|---|
| | Web. studio9.ge<br>Email. info@studio9.ge<br>Mob. +995 599 88 44 80<br>Address. 30 Lubliana Str.Tbilisi<br>მის. თბილისი, ლუბლიანას ქ. N30 | შპს "ქეფითალ სითი გრუფ ინვესთ" | მრავალბინიანი საცხოვრებელი სახლი დიდ დიღომში<br>ობიექტის მისამართი : Address:<br>ქ.თბილისი, დავით აღმაშენებლის ხეივანი #200<br>ს/კ 01.10.06.005.007 |

**შენიშვნა :** Notes:

1. ნახაზზე ზომები მოცემულია მილიმეტრებში.
2. მშენებლობის პროცესში ნახაზის ნებისმიერი ცვლილება უნდა შეთანხმდეს პროექტის ავტორთან.
3. ფურცლის კორექტირებით ავტომატურად უქმდება წინა ვარიანტი.

**შემსრულებლები :** Performers:

| თანამდებობა | სახელი.გვარი | ხელმოწერა |
|---|---|---|
| დირექტორი | აკაკი ჩხაიძე | |
| პრ. ავტორი | მამუკა ჩხაიძე | |
| მთ. არქიტექტორი | ლაშა ღვინიანიძე | |
| მთ. არქიტექტორი | ლექსო გერმანაშვილი | |
| არქიტექტორი | გიორგი სიხარულიძე | |
| არქიტექტორი | მეგი ქოქაშვილი | |
| არქიტექტორი | ნიკოლოზ ჭიჭინაძე | |
| არქიტექტორი | გიორგი შუკაკიძე | |

**ნახაზის დასახელება :** Drawing title:

ფასადი 1-9 ღერძებში

ფასადები

| პროექტის სტადია Drawing stage: | #Project Status | |
|---|---|---|
| თარიღი : Date: | 05.11.2026 | 2026 |
| ფურცელი Index | ფურც. რაოდენობა Pages | ფორმატი Format |
| 128 | 163 | A2 |
| მასშტაბი : Drawing Scale | 1:300 | |

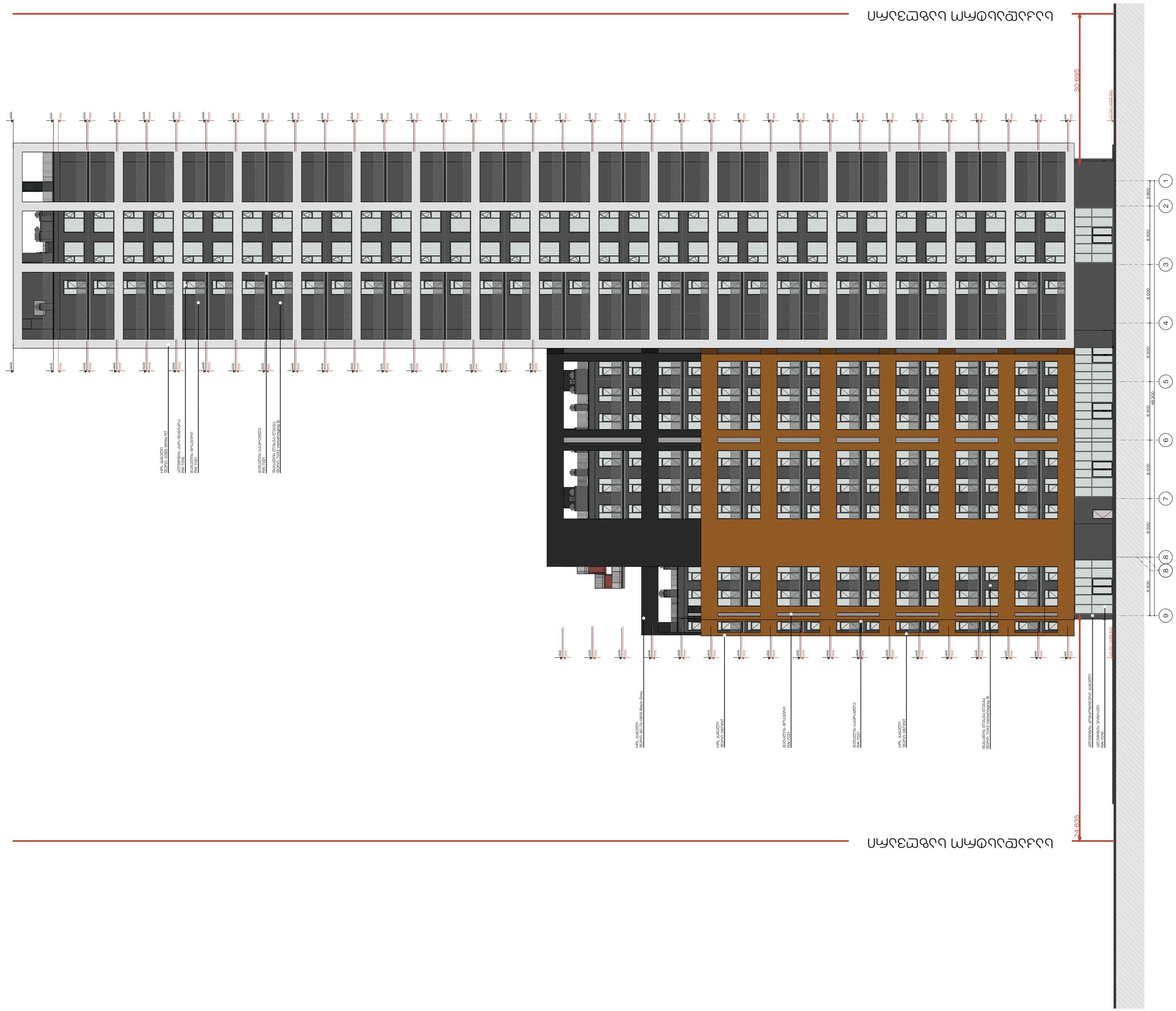


| | |
|---|---|
| პროექტის სტატუსი<br>Project Status | #Project Status |
| პროექტის დასახელება :<br>Project title | ფასადი 9-1 კორპუსები<br>ფასადები |
| ნახაზის დასახელება :<br>Drawing title | ფასადები<br>Facades |
| პროექტის ეტაპი :<br>Drawing stage | |
| თარიღი :<br>Date | 05.11.2026 |
| ფურცლების რაოდენობა :<br>Pages | 163 |
| ფორმატი :<br>Format | A2 |
| ნახაზის მასშტაბი :<br>Drawing Scale | 1:300 |
| შემსრულებლები :<br>Authors | |
| ხელმძღვანელი :<br>Supervisor | |
| არქიტექტორი :<br>Architect | |
| არქიტექტორი :<br>Architect | |
| არქიტექტორი :<br>Architect

| | | | |
|---|---|---|---|
| STUDIO 9<br>architecture<br>design<br>construction | დასპონსორებული მონაცემები :<br>Company name: | დასპონსორი :<br>Customer: | პროექტის დასახელება :<br>Job title: | პროექტის ადგილმდებარეობა :<br>Address: | პროექტის ეტაპი :<br>Notes: | მონაწილეები :<br>Performers: | ნახაზის დასახელება :<br>Drawing title: | პროექტის სტატუსი<br>Drawing stage: |
| Web. studio9.ge<br>Email. info@studio9.ge<br>Mob. +995 599 88 44 80<br>Address. 30 Ljubljana Str.Tbilisi<br>ტელ. ტელეფონის ნომერი, ელ.ფოსტის მისამართი | შპს "ქალაქის ცენტრი ნინოშვილის"<br>ნინოშვილის ქ.63 | ქ.თბილისი, დაბა დიდუბის ტერიტორიის<br>ნაკვეთი #200<br>ს/კ 01.10.06.005.007 | 1. ნინოშვილის ქ.63/ნინოშვილის ქ.65<br>2. ბინების ნომრების ცვლილება ნინოშვილის ქ.63/ნინოშვილის ქ.65 ბინების ნომრების ცვლილებასთან<br>3. ფასადის ელემენტების ცვლილება | ფინალური | ავტორი: ა. ბერიძე<br>შემოწმებული: ნ. ბერიძე | ფასადები<br>Facades | 2026<br>06.11.2026<br>A2<br>1:300<br>1:63<br>130 |

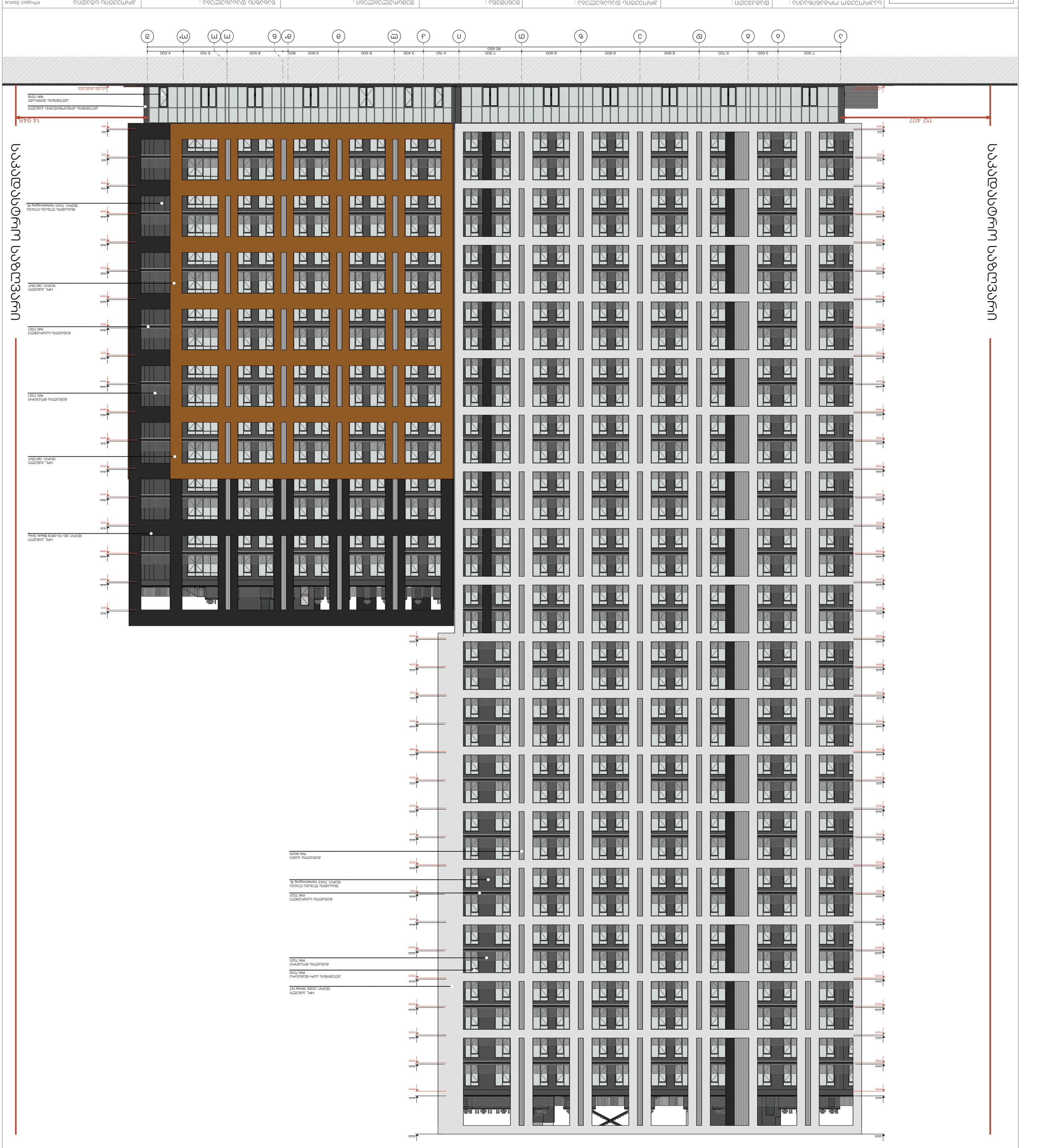
ალუმინის პანელი ანთრაციტის ფერის
RAL 7016
+0.00 (+34.50)
14 948
112 407
1 7 300
2 3 500
3 5 700
4 6 900
5 6 900
6 6 900
7 6 900
8 7 300
9 80 850
10 1 150
11 3 400
12 6 500
13 6 500
14 600
15 5 900
16 6 500
17 5 100
18 6 500
19 4 200
ალუმინის პანელი RAL 7021
ფანჯრის ალუმინის ჩარჩო RAL 7021
ალუმინის პანელი RAL 7021
ფანჯრის ალუმინის ჩარჩო RAL 7021
ალუმინის პანელი RAL 7021
ფანჯრის ალუმინის ჩარჩო RAL 7021
ალუმინის პანელი RAL 7016
ალუმინის პანელი RAL 7021
ფანჯრის ალუმინის ჩარჩო RAL 7021
ალუმინის პანელი RAL 7021
ალუმინის პანელი RAL 9005
ალუმინის პანელი RAL 7021
ალუმინის პანელი RAL 7016
ალუმინის პანელი RAL 7021
ალუმინის პანელი RAL 7021
ალუმინის პანელი RAL 7021

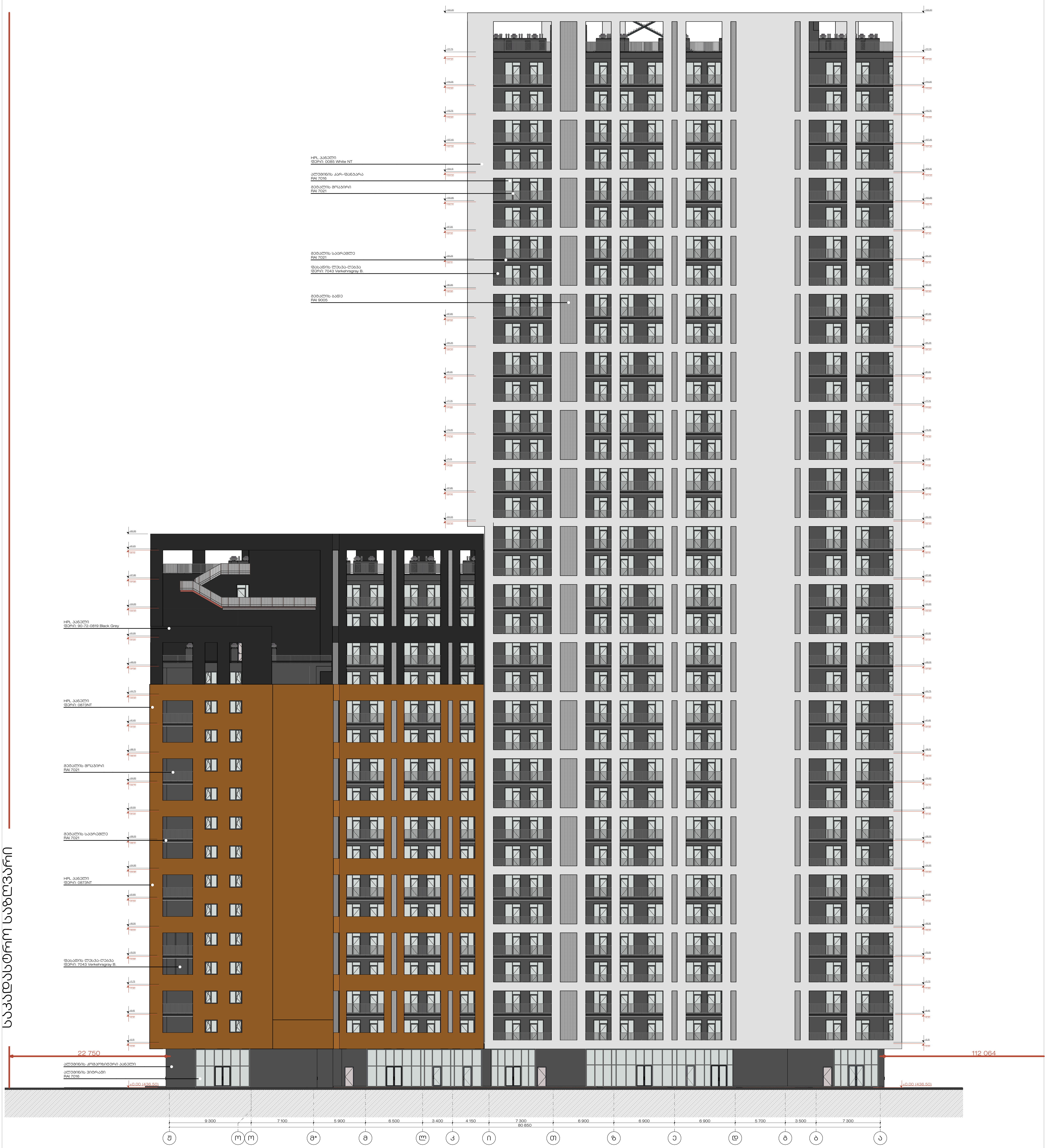


**STUDIO 9**
architecture
design
construction

| საპროექტო ორგანიზაცია : Company name: | დამკვეთი : Customer: | პროექტის დასახელება : Job title: | შენიშვნა : Notes: |
|---|---|---|---|
| Web. studio9.ge<br>Email. info@studio9.ge<br>Mob. +995 599 88 44 80<br>Address. 30 Lubliana Str.Tbilisi<br>მის. თბილისი, ლუბლიანას ქ. N30 | შპს "ქეფითალ სითი გრუფ ინვესთ" | მრავალბინიანი საცხოვრებელი სახლი დიდ დიღომში<br>ობიექტის მისამართი : Address:<br>ქ.თბილისი, დავით აღმაშენებლის ხეივანი #200<br>ს/კ 01.10.06.005.007 | 1. ნახაზზე ზომები მოცემულია მილიმეტრებში.<br>2. მშენებლობის პროცესში ნახაზის ნებისმიერი ცვლილება უნდა შეთანხმდეს პროექტის ავტორთან.<br>3. ფურცლის კორექტირებით ავტომატურად უქმდება წინა ვარიანტი. |

შემსრულებლები : Performers:

| თანამდებობა | სახელი.გვარი | ხელმოწერა |
|---|---|---|
| დირექტორი | აკაკი ჩხაიძე | |
| პრ. ავტორი | მამუკა ჩხაიძე | |
| მთ. არქიტექტორი | ლაშა ღვინიანიძე | |
| მთ. არქიტექტორი | ლექსო გერმანაშვილი | |
| არქიტექტორი | გიორგი სიხარულიძე | |
| არქიტექტორი | მეგი ქოქაშვილი | |
| არქიტექტორი | ნიკოლოზ ჭიჭინაძე | |
| არქიტექტორი | გიორგი შუკაკიძე | |

ნახაზის დასახელება : Drawing title:

ფასადი ჟ-ა ღერძებში

ფასადები

| პროექტის სტადია Drawing stage: | | #Project Status |
|---|---|---|
| თარიღი : Date: | 05.11.2026 | 2026 |
| ფურცელი Index | ფურც. რაოდენობა Pages | ფორმატი Format |
| 131 | 163 | A2 |
| მასშტაბი : Drawing Scale | 1:300 | |

## ვიზუალიზაცია

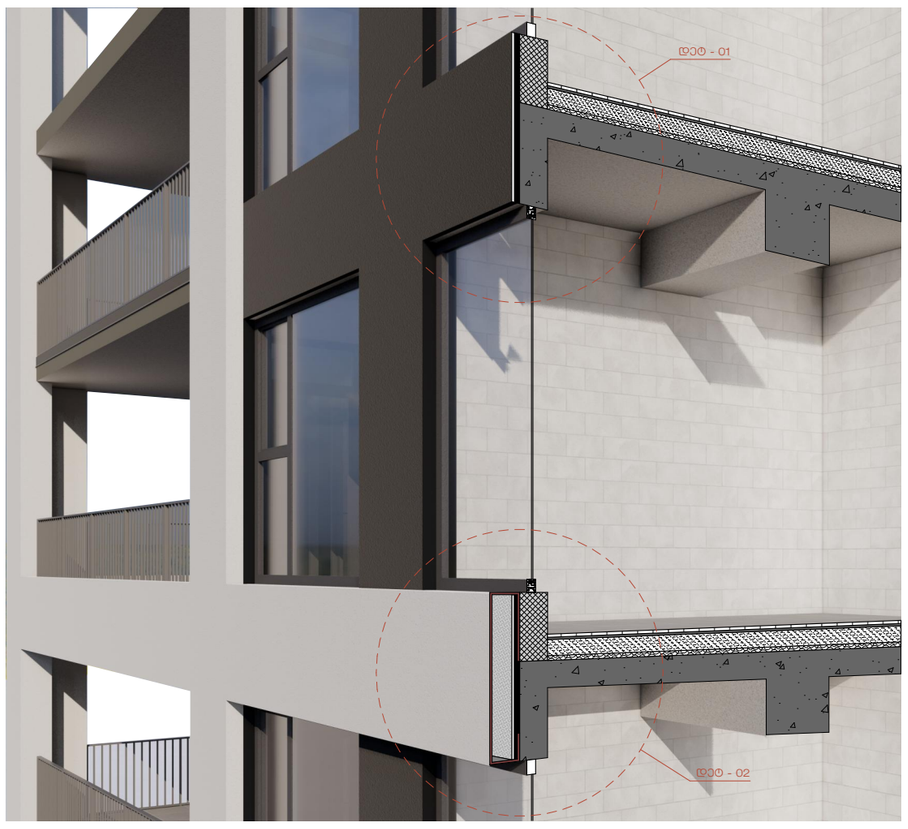


## დეტ - 01

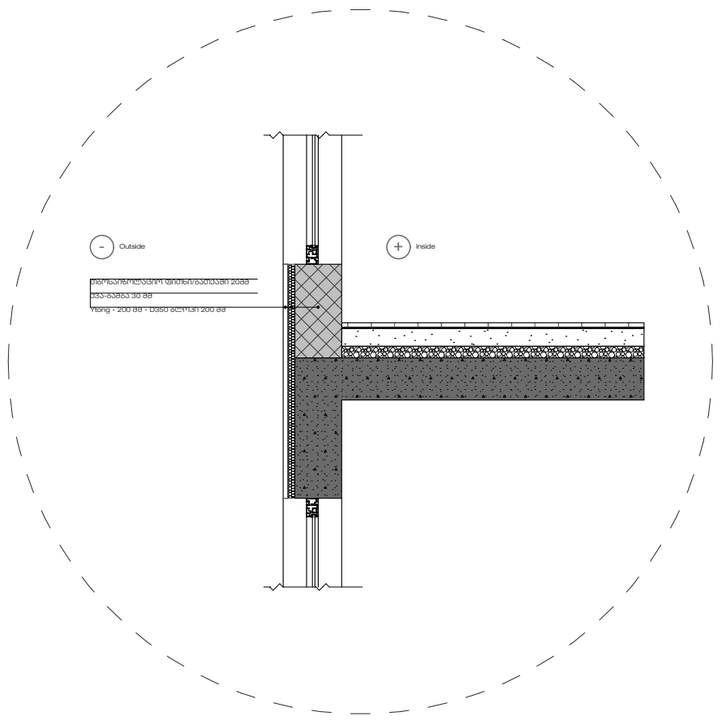


## დეტ - 02

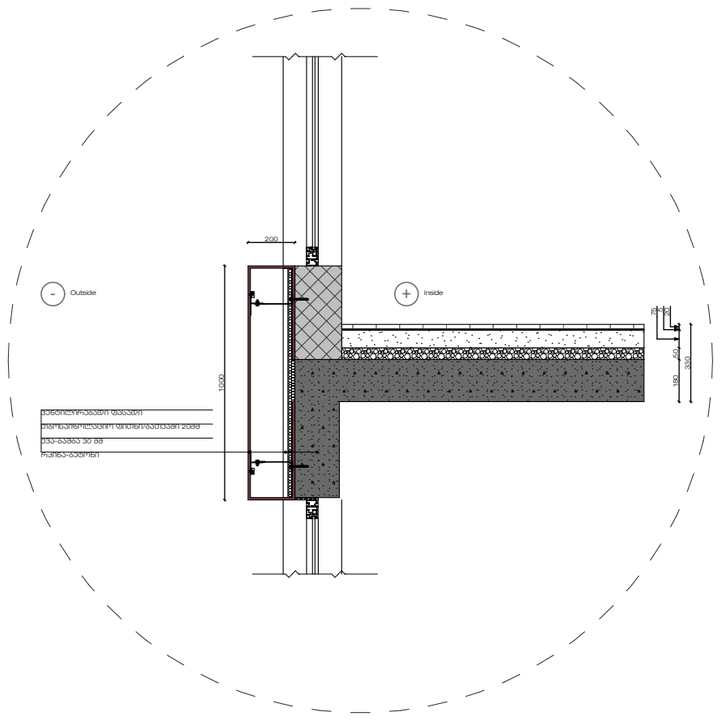


## ვენტ ფასადის ჩამაგრების კვანძი

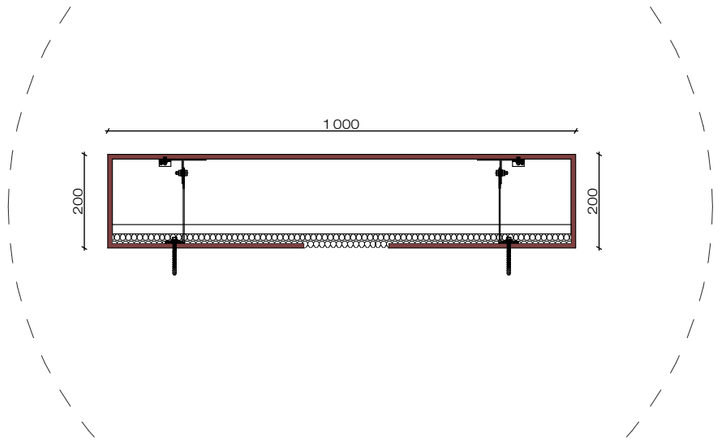


## ვიზუალიზაცია

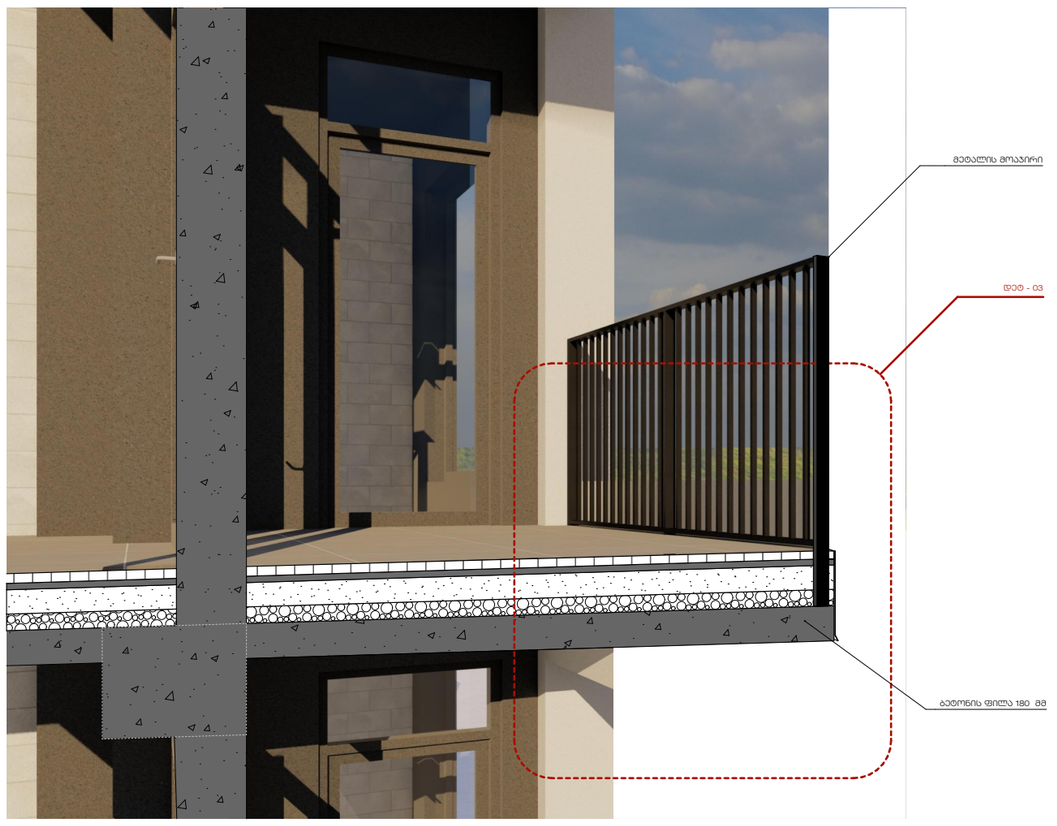


## დეტ - 03

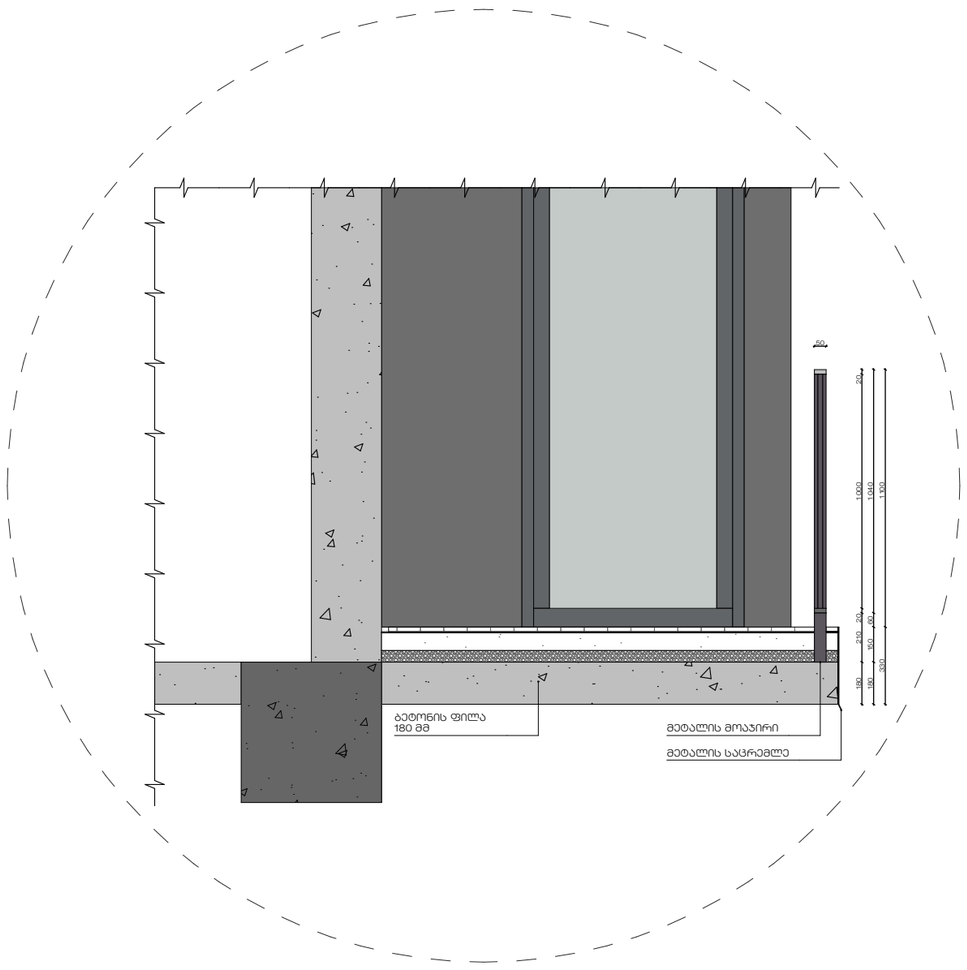


## დეტ - 03 Section View

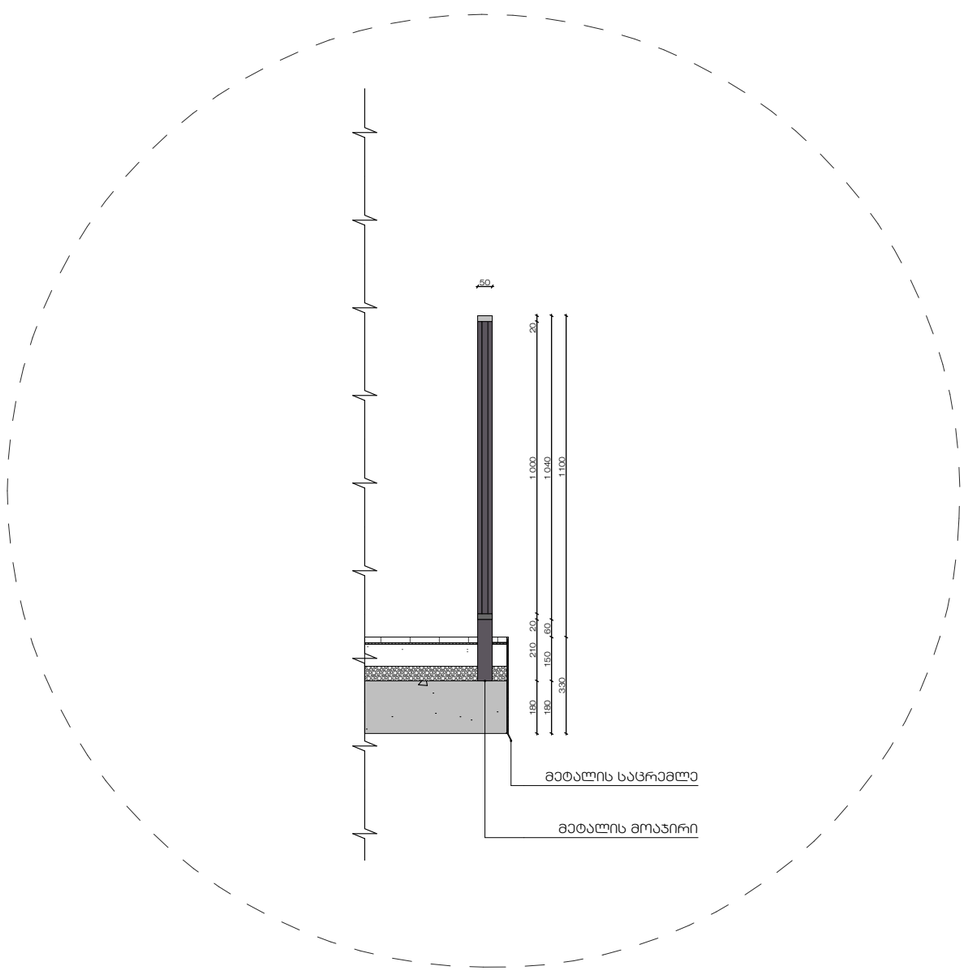


| | | | | | | |
|---|---|---|---|---|---|---|
| STUDIO 9 architecture design construction<br>Web. studio9.ge<br>Email. info@studio9.ge<br>Mob. +995 599 88 44 80<br>Address. 30 Lubliana Str.Tbilisi<br>მის. თბილისი, ლუბლიანას ქ. N30 | საპროექტო ორგანიზაცია : Company name: | დამკვეთი : Customer: | პროექტის დასახელება : Job title: | შენიშვნა : Notes: | შემსრულებლები : Performers: | ნახაზის დასახელება : Drawing title: |
| | | შპს "ქეფითალ სითი გრუფ ინვესთ" | მრავალბინიანი საცხოვრებელი სახლი დიდ დილომში<br>ობიექტის მისამართი : Address:<br>ქ.თბილისი, დავით აღმაშენებლის ხეივანი #200<br>ს/კ 01.10.06.005.007 | 1. ნახაზზე ზომები მოცემულია მილიმეტრებში.<br>2. მშენებლობის პროცესში ნახაზის ნებისმიერი ცვლილება უნდა მეთანხმდეს პროექტის ავტორთანა.<br>3. ფურცლის კორექტირებით ავტომატურად უქმდება წინა ვარიანტი. | თანამდებობა / სახელი.გვარი / ხელმოწერა<br>დირექტორი — აკაკი ჩხაიძე<br>პრ. ავტორი — მაგუკა ჩხაიძე<br>მთ. არქიტექტორი — ლაშა ღვინიანიძე<br>მთ. არქიტექტორი — ლევანო გერმანაშვილი<br>არქიტექტორი — ბიორგი სიხარულიძე<br>არქიტექტორი — გეგი ქოქაშვილი<br>არქიტექტორი — ნიკოლოზ ჯიჯინაძე<br>არქიტექტორი — ბიორგი შუკაძიძე | ფასადის ფრაგმენტი<br>ფასადები |

| პროექტის სტადია Drawing stage: | | #Project Status |
|---|---|---|
| თარიღი : Date: | 05.11.2026 | 2026 |
| ფურცელი Index | ფურც. რაოდენობა Pages | ფორმატი Format |
| 132 | 163 | A2 |
| მასშტაბი : Drawing Scale | | |

## გადახურვის ფილა

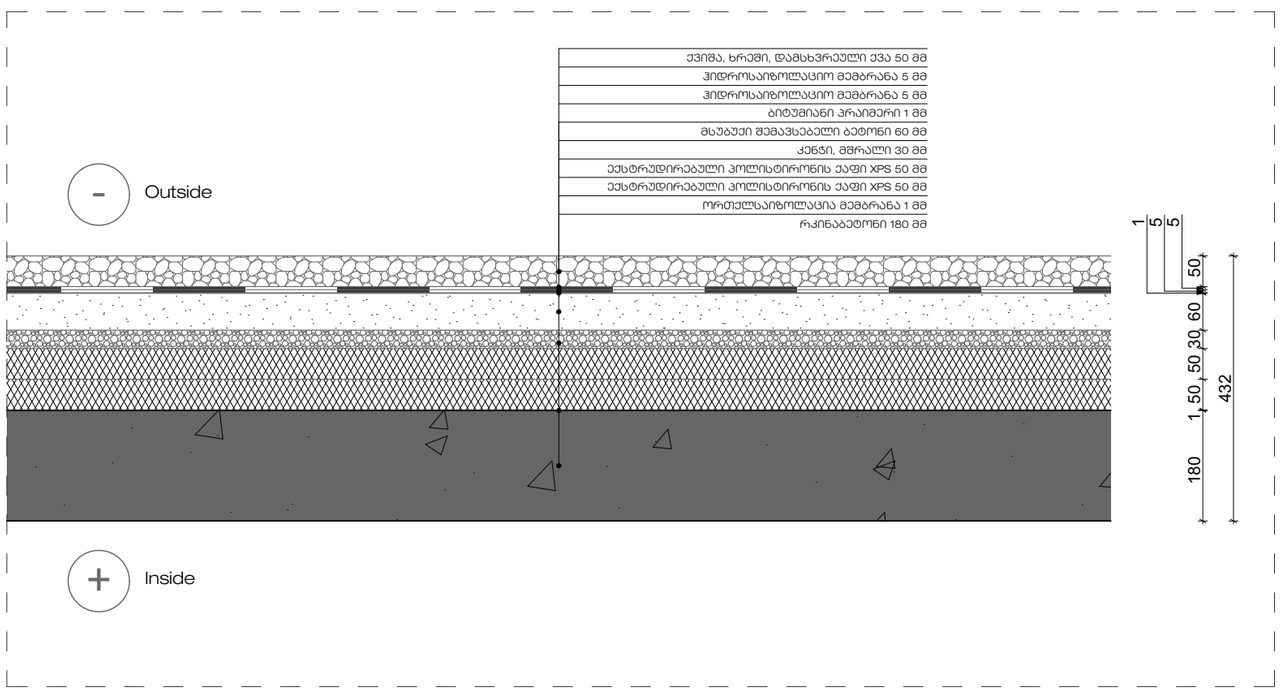


## ფასადის კედლის ფრაგმენტი

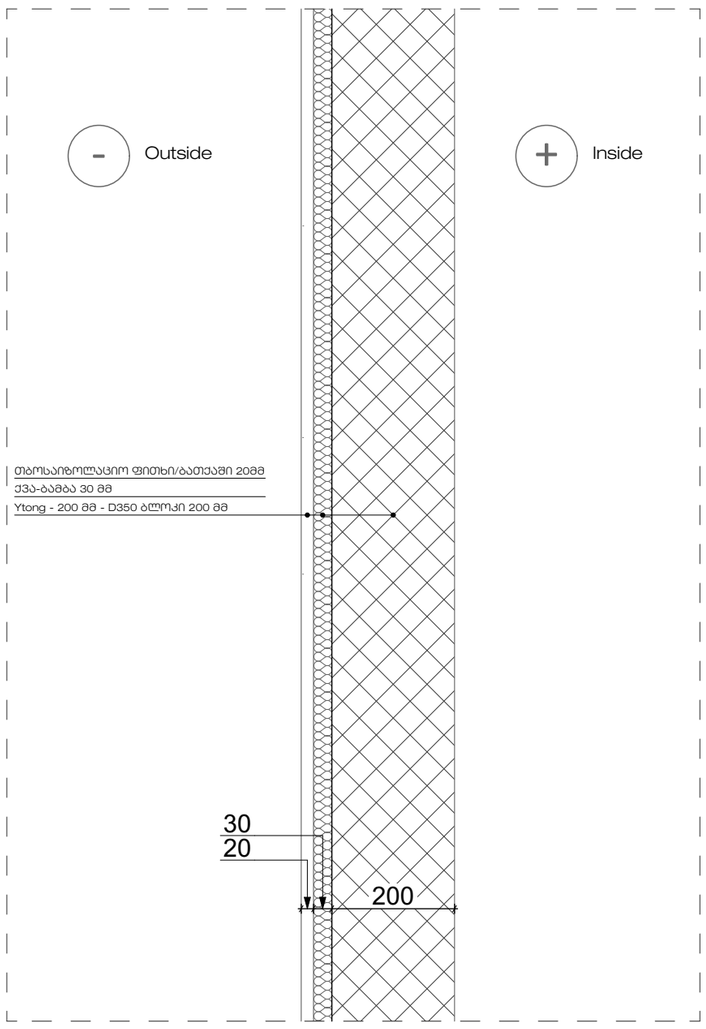


| | | | | | | | |
|---|---|---|---|---|---|---|---|
| STUDIO 9 architecture design construction<br>Web. studio9.ge<br>Email. info@studio9.ge<br>Mob. +995 599 88 44 80<br>Address. 30 Lubliana Str.Tbilisi<br>მის. თბილისი, ლუბლიანას ქ. N30 | საპროექტო ორგანიზაცია : Company name: | დამკვეთი : Customer: | პროექტის დასახელება : Job title: | შენიშვნა : Notes: | შემსრულებლები : Performers: | ნახაზის დასახელება : Drawing title: | პროექტის სტადია Drawing stage: #Project Status |
| | | შპს "ქეფითალ სითი გრუფ ინვესთ" | მრავალბინიანი საცხოვრებელი სახლი დიდ დილომში<br>ობიექტის მისამართი : Address:<br>ქ.თბილისი, დავით აღმაშენებლის ხეივანი #200<br>ს/კ 01.10.06.005.007 | 1. ნახაზზე ზომები მოცემულია მილიმეტრებში.<br>2. მშენებლობის პროცესში ნახაზის ნებისმიერი ცვლილება უნდა შეთანხმდეს პროექტის ავტორთან.<br>3. ფურცლის კორექტირებით ავტომატურად უქმდება წინა ვარიანტი. | თანამდებობა / სახელი.გვარი / ხელმოწერა<br>დირექტორი — აკაკი ჩხაიძე<br>პრ. ავტორი — მაშუკა ჩხაიძე<br>მთ. არქიტექტორი — ლაშა ღვინიანიძე<br>მთ. არქიტექტორი — ლექსო გერმანავშვილი<br>არქიტექტორი — ბიორგი სირხარულიძე<br>არქიტექტორი — მაგი ქოქაშვილი<br>არქიტექტორი — ნიკოლოზ ჯიჯინაძე<br>არქიტექტორი — ბიორგი შუკაიძე | ფრაგმენტები ენერგოეფექტურობის შესაბამისად | თარიღი : Date: 05.11.2026 — 2026<br>ფურცელი Index: 133 — ფურც. რაოდენობა Pages: 163 — ფორმატი Format: A2<br>მასშტაბი : Drawing Scale |

## J-1

კარი ხელოვნური და მოხატვის გარეშე

M 1:50

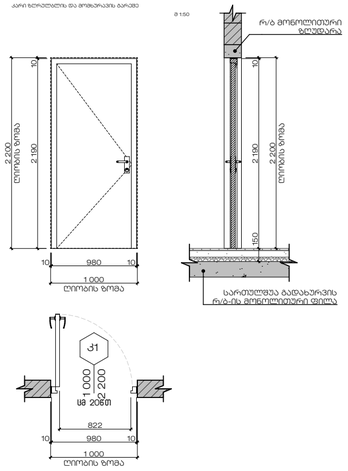


## J-2

კარი ხელოვნური და მოხატვის გარეშე

M 1:50

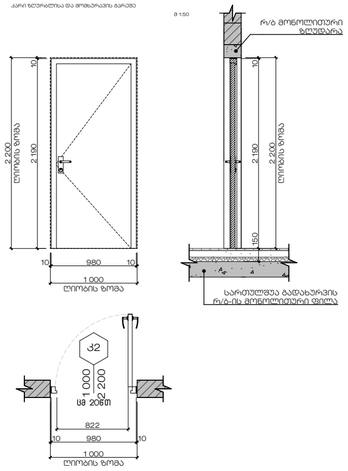


## J-3

კარი ხელოვნური გარეშე, მოხატვით

M 1:50

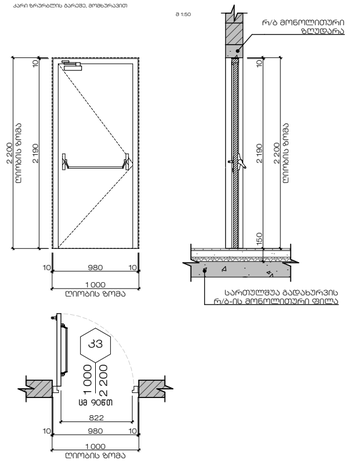


## J-4

კარი ხელოვნური გარეშე, მოხატვით

M 1:50

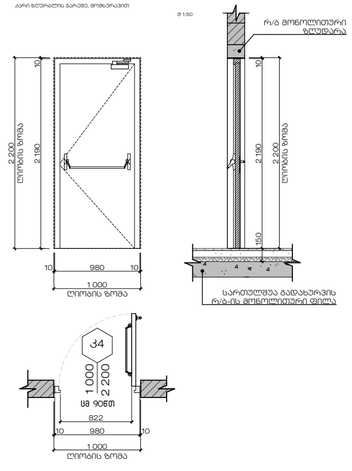


## J-8

მოხატვით, ხელოვნური გარეშე

M 1:50

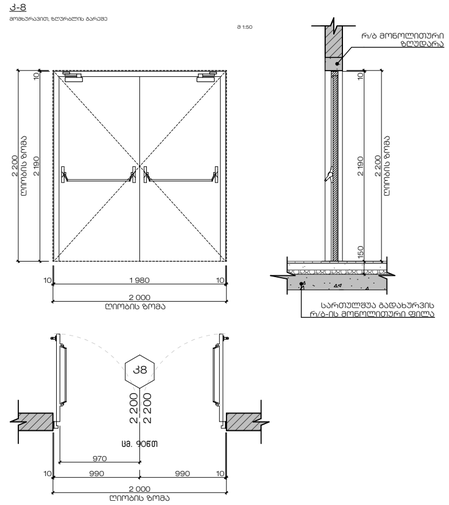


## J-9

მოხატვით, ხელოვნური გარეშე

M 1:50

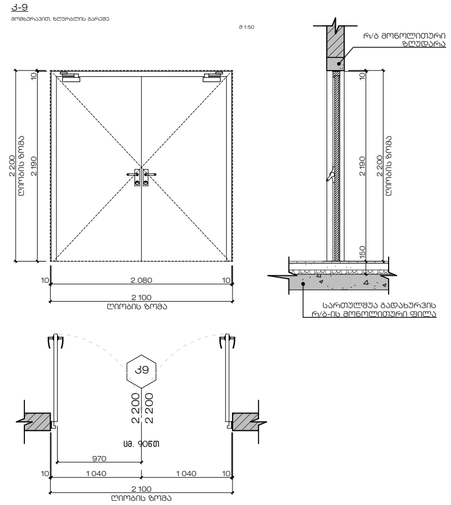


## J-10

კარი ხელოვნური გარეშე, მოხატვით

M 1:50

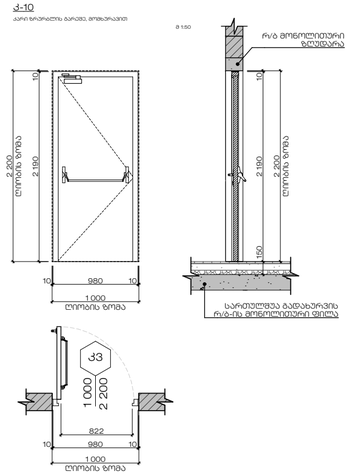


## J-11

კარი ხელოვნური გარეშე, მოხატვით

M 1:50

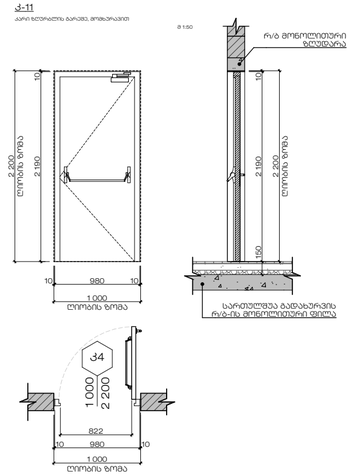


| ID | გაღება | ღიობის ზომა მმ | ნაკეთობის ზომა მმ | ფართობი | რაოდ. | მასალა | ფერი | ხმ. წთ. |
|---|---|---|---|---|---|---|---|---|
| J1 | (Left) | 1 000 x 2 200 | 980 x 2 190 | 2.2 მ² | 311 | მეტალი | RAL 7023 | 20 |
| J2 | (Right) | 1 000 x 2 200 | 980 x 2 190 | 2.2 მ² | 281 | მეტალი | RAL 7023 | 20 |
| J3 | (Left) | 1 000 x 2 200 | 980 x 2 190 | 2.2 მ² | 234 | მეტალი | RAL 7023 | 90 |
| J4 | (Right) | 1 000 x 2 200 | 980 x 2 190 | 2.2 მ² | 181 | მეტალი | RAL 7023 | 90 |
| J5 | (Left) | 950 x 2 200 | 930 x 2 190 | 2.0 მ² | 813 | - | - | - |
| J6 | (Right) | 950 x 2 200 | 930 x 2 190 | 2.0 მ² | 752 | - | - | - |
| J8 | (Double Leaf) | 2 000 x 2 200 | 1980 x 2 190 | 4.3 მ² | 20 | მეტალი | RAL 7023 | 90 |
| J9 | (Double Leaf) | 2 100 x 2 200 | 2080 x 2 190 | 4.6 მ² | 3 | მეტალი | RAL 7023 | - |
| J10 | (Left) | 1 000 x 2 000 | 980 x 2 190 | 2.2 მ² | 7 | მეტალი | RAL 7023 | - |
| J10 | (Right) | 1 000 x 2 000 | 980 x 2 190 | 2.2 მ² | 3 | მეტალი | RAL 7023 | - |
| JФ1 | (Left) | 1 600 x 2 550 | 1 530 x 2 515 | 4.1 მ² | 420 | ალუმინი | RAL 7016 | - |
| JФ2 | (Right) | 1 600 x 2 550 | 1 530 x 2 515 | 4.1 მ² | 334 | ალუმინი | RAL 7016 | - |
| JФ3 | (Left) | 1 400 x 2 550 | 1 330 x 2 515 | 3.6 მ² | 1 | ალუმინი | RAL 7016 | - |
| JФ4 | (Left) | 1 800 x 2 550 | 1 730 x 2 515 | 4.6 მ² | 364 | ალუმინი | RAL 7016 | - |
| JФ5 | (Right) | 1 800 x 2 550 | 1 730 x 2 515 | 4.6 მ² | 194 | ალუმინი | RAL 7016 | - |
| JФ6 | (Left) | 1000 x 2 550 | 930 x 2 515 | 2.5 მ² | 13 | ალუმინი | RAL 7016 | - |
| JФ7 | (Right) | 1000 x 2 550 | 930 x 2 515 | 2.5 მ² | 13 | ალუმინი | RAL 7016 | - |
| JФ8 | (Left) | 950 x 2 550 | 880 x 2 515 | 2.4 მ² | 50 | ალუმინი | RAL 7016 | - |
| JФ9 | (Right) | 950 x 2 550 | 880 x 2 515 | 2.4 მ² | 50 | ალუმინი | RAL 7016 | - |
| JФ10 | (Double Leaf) | 3 600 x 2 550 | 3 530 x 2 515 | 9.2 მ² | 16 | ალუმინი | RAL 7016 | - |
| Ф1 | (Left) | 2 400 x 2 300 | 2 330 x 2 230 | 5.2 მ² | 50 | ალუმინი | RAL 7016 | - |
| Ф2 | (Right) | 2 400 x 2 300 | 2 330 x 2 230 | 5.2 მ² | 50 | ალუმინი | RAL 7016 | - |
| Ф3 | - | 1 300 x 2 550 | 1 230 x 2 480 | 3.1 მ² | 16 | ალუმინი | RAL 7016 | - |
| Ф4 | (Left) | 1 400 x 1 450 | 1 380 x 1 430 | 1.9 მ² | 26 | ალუმინი | RAL 7016 | - |

**STUDIO 9**
architecture
design
construction


Web. studio9.ge
Email. info@studio9.ge
Mob. +995 599 88 44 80
Address. 30 Lubliana Str.Tbilisi
მის. თბილისი, ლუბლიანას ქ. N30


დამკვეთი:
Customer:

შპს "ქეფითალ სითი გრუფ ინვესთ"

პროექტის დასახელება:
Project Title:

მრავალბინიანი საცხოვრებელი სახლი დიდ დილომში

ობიექტის მისამართი:
Project Address:

ქ.თბილისი, დავით აღმაშენებლის ხეივანი #200
ს/კ 01.10.06.005.007

შენიშვნა:
Notes:

1. ნახაზზე ზომები მოცემულია მილიმეტრებში.

2. მშენებლობის პროცესში ნებისმიერი ცვლილება უნდა შეთანხმდეს პროექტის ავტორთან.

3. ფურცლის კორექტირებით ავტომატურად უქმდება წინა ვარიანტი.

შემსრულებლები:
Performers:

| | | |
|---|---|---|
| დასმანდატარია | საბალახვარი | საბალახვარია |
| დირექტორი | ანაკი ჩიაძე | |
| პროექტის ავტორი | მამუკა ჩიაძე | |
| მთ. არქიტექტორი | ლაშა ლეონიანიძე | |
| მთ. არქიტექტორი | ლევანი ბერიანაშვილი | |
| არქიტექტორი | ბორჯომი სანაპარელიძე | |
| არქიტექტორი | მანი პოპაშვილი | |
| არქიტექტორი | ნიკოლოზ ნინიძე | |
| არქიტექტორი | გიორგი შეკავაძე | |

ნახაზის დასახელება:
Drawing title:

კარ-ფანჯრების სპეციფიკაცია 01

სპეციფიკაცია

| | | |
|---|---|---|
| პროექტის სტადია: Drawing stage: | | #Project Status |
| თარიღი: Date: | 05.11.2026 | 2026 |
| ფურც. რაოდ. Pages | 163 | ფორმატი Format |
| ფურცელი # Index | 134 | A2 |
| მასშტაბი Drawing Scale | 1:50 | |

| ID | ბალთის ზომა | ღიობის ზომა | ფანჯრის რაოდ. | ჩამღ. | ბასაკლის მასალა | ფერი | ხე. ნივთ. |
|---|---|---|---|---|---|---|---|
| J1 | (Left) | 1 000 × 2 200 | 980 × 1 900 | 2.2 მ² | 311 | პლასტმასი | RAL 7016 | 20 |
| J2 | (Right) | 1 000 × 2 200 | 980 × 1 900 | 2.2 მ² | 281 | პლასტმასი | RAL 7023 | 20 |
| J3 | (Left) | 1 000 × 2 200 | 980 × 1 900 | 2.2 მ² | 234 | პლასტმასი | RAL 7023 | 90 |
| J4 | (Right) | 1 000 × 2 200 | 980 × 1 900 | 2.2 მ² | 181 | პლასტმასი | RAL 7023 | 90 |
| J5 | (Left) | 950 × 2 200 | 930 × 1 900 | 2.0 მ² | 813 | - | - | - |
| J6 | (Right) | 950 × 2 200 | 930 × 1 900 | 2.0 მ² | 752 | - | - | - |
| J8 | (Double Leaf) | 2 000 × 2 200 | 1980 × 2 190 | 4.3 მ² | 20 | პლასტმასი | RAL 7023 | 90 |
| J9 | (Double Leaf) | 2 100 × 2 200 | 2080 × 2 190 | 4.6 მ² | 3 | პლასტმასი | RAL 7023 | - |
| J10 | (Left) | 1 000 × 2 000 | 980 × 2 190 | 2.2 მ² | 7 | პლასტმასი | RAL 7023 | - |
| J10 | (Right) | 1 000 × 2 000 | 980 × 2 190 | 2.2 მ² | 3 | პლასტმასი | RAL 7023 | - |
| J31 | (Left) | 1 600 × 2 550 | 1 530 × 2 515 | 4.1 მ² | 420 | პლასტმასი | RAL 7016 | - |
| J32 | (Right) | 1 600 × 2 550 | 1 530 × 2 515 | 4.1 მ² | 334 | პლასტმასი | RAL 7016 | - |
| J33 | (Left) | 1 400 × 2 550 | 1 330 × 2 515 | 3.6 მ² | 1 | პლასტმასი | RAL 7016 | - |
| J34 | (Left) | 1 800 × 2 550 | 1 730 × 2 515 | 4.6 მ² | 364 | პლასტმასი | RAL 7016 | - |
| J35 | (Right) | 1 800 × 2 550 | 1 730 × 2 515 | 4.6 მ² | 194 | პლასტმასი | RAL 7016 | - |
| J36 | (Left) | 1000 × 2 550 | 930 × 2 515 | 2.5 მ² | 13 | პლასტმასი | RAL 7016 | - |
| J37 | (Right) | 1000 × 2 550 | 930 × 2 515 | 2.5 მ² | 13 | პლასტმასი | RAL 7016 | - |
| J38 | (Left) | 950 × 2 550 | 880 × 2 515 | 2.4 მ² | 50 | პლასტმასი | RAL 7016 | - |
| J39 | (Right) | 950 × 2 550 | 880 × 2 515 | 2.4 მ² | 50 | პლასტმასი | RAL 7016 | - |
| J310 | (Double Leaf) | 3 600 × 2 550 | 3 530 × 2 515 | 9.2 მ² | 16 | პლასტმასი | RAL 7016 | - |
| Q1 | (Left) | 2 400 × 2 300 | 2 330 × 2 230 | 5.2 მ² | 50 | პლასტმასი | RAL 7016 | - |
| Q2 | (Right) | 2 400 × 2 300 | 2 330 × 2 230 | 5.2 მ² | 50 | პლასტმასი | RAL 7016 | - |
| Q3 | - | 1 300 × 2 550 | 1 230 × 2 480 | 3.1 მ² | 16 | პლასტმასი | RAL 7016 | - |
| Q4 | (Left) | 1 400 × 1 450 | 1 380 × 1 430 | 1.9 მ² | 26 | პლასტმასი | RAL 7016 | - |




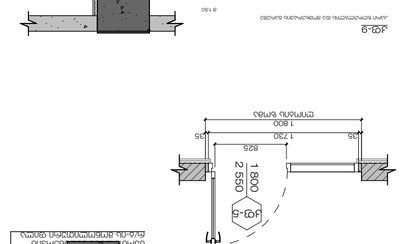


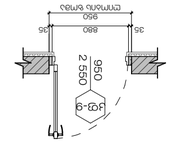


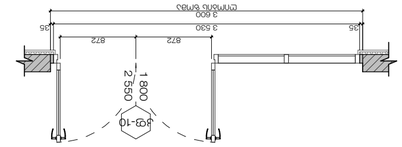


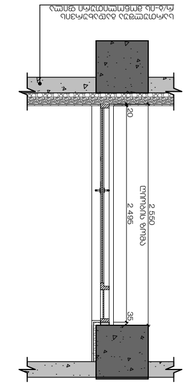

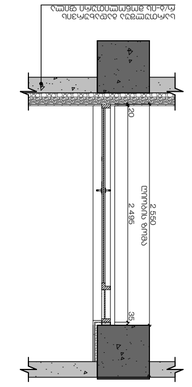

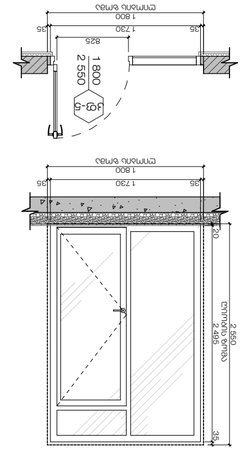


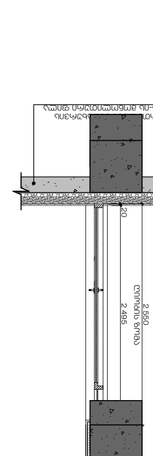














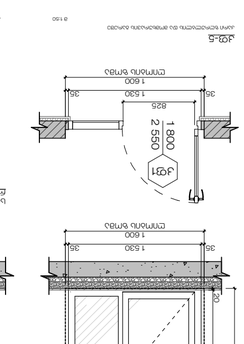





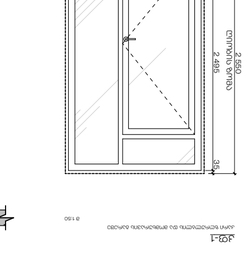


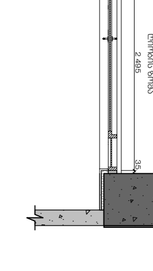




















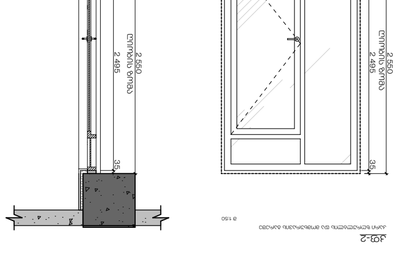


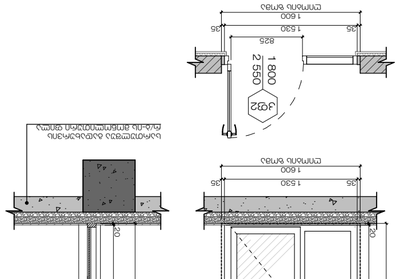


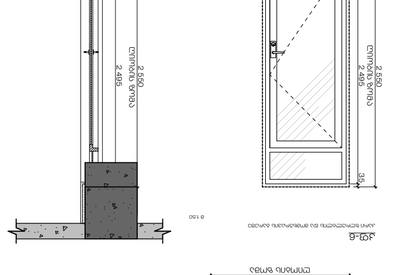


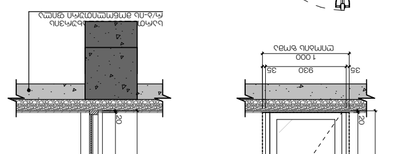


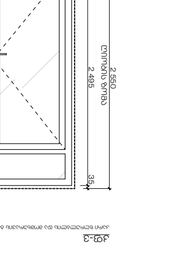

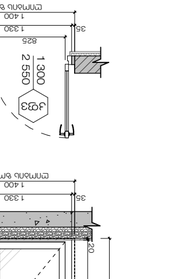

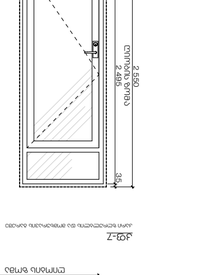

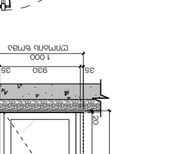

Ფ-1

მ 1:50

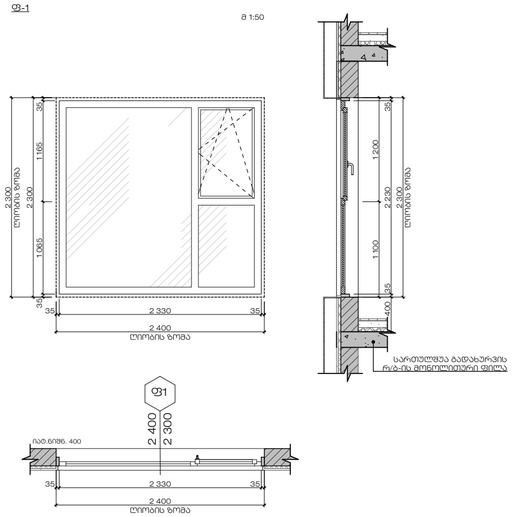


Ფ-2

მ 1:50

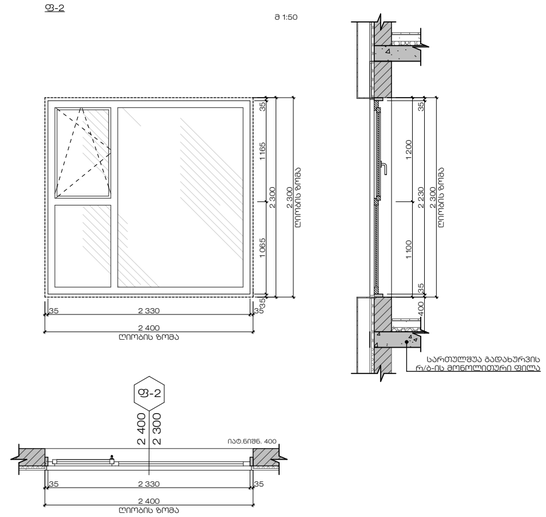


Ფ-3

მ 1:50

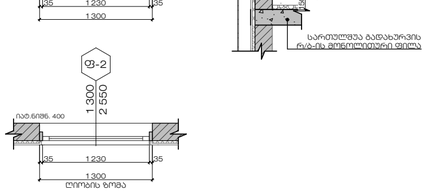


Ფ-4

მ 1:50

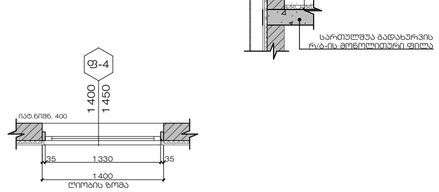


| ID | გაღება | ღიობის ზომა მმ | ნაკეთობის ზომა მმ | ფართობი | რაოდ. | მასალა | ფერი | ხმ. წთ. |
|---|---|---|---|---|---|---|---|---|
| Ჯ1 | (Left) | 1 000 x 2 200 | 980 x 2 190 | 2.2 მ² | 311 | მეტალი | RAL 7023 | 20 |
| Ჯ2 | (Right) | 1 000 x 2 200 | 980 x 2 190 | 2.2 მ² | 281 | მეტალი | RAL 7023 | 20 |
| Ჯ3 | (Left) | 1 000 x 2 200 | 980 x 2 190 | 2.2 მ² | 234 | მეტალი | RAL 7023 | 90 |
| Ჯ4 | (Right) | 1 000 x 2 200 | 980 x 2 190 | 2.2 მ² | 181 | მეტალი | RAL 7023 | 90 |
| Ჯ5 | (Left) | 950 x 2 200 | 930 x 2 190 | 2.0 მ² | 813 | - | - | - |
| Ჯ6 | (Right) | 950 x 2 200 | 930 x 2 190 | 2.0 მ² | 752 | - | - | - |
| Ჯ8 | (Double Leaf) | 2 000 x 2 200 | 1980 x 2 190 | 4.3 მ² | 20 | მეტალი | RAL 7023 | 90 |
| Ჯ9 | (Double Leaf) | 2 100 x 2 200 | 2080 x 2 190 | 4.6 მ² | 3 | მეტალი | RAL 7023 | - |
| Ჯ10 | (Left) | 1 000 x 2 000 | 980 x 2 190 | 2.2 მ² | 7 | მეტალი | RAL 7023 | - |
| Ჯ10 | (Right) | 1 000 x 2 000 | 980 x 2 190 | 2.2 მ² | 3 | მეტალი | RAL 7023 | - |
| ᲙᲤ1 | (Left) | 1 600 x 2 550 | 1 530 x 2 515 | 4.1 მ² | 420 | ალუმინი | RAL 7016 | - |
| ᲙᲤ2 | (Right) | 1 600 x 2 550 | 1 530 x 2 515 | 4.1 მ² | 334 | ალუმინი | RAL 7016 | - |
| ᲙᲤ3 | (Left) | 1 400 x 2 550 | 1 330 x 2 515 | 3.6 მ² | 1 | ალუმინი | RAL 7016 | - |
| ᲙᲤ4 | (Left) | 1 800 x 2 550 | 1 730 x 2 515 | 4.6 მ² | 364 | ალუმინი | RAL 7016 | - |
| ᲙᲤ5 | (Right) | 1 800 x 2 550 | 1 730 x 2 515 | 4.6 მ² | 194 | ალუმინი | RAL 7016 | - |
| ᲙᲤ6 | (Left) | 1000 x 2 550 | 930 x 2 515 | 2.5 მ² | 13 | ალუმინი | RAL 7016 | - |
| ᲙᲤ7 | (Right) | 1000 x 2 550 | 930 x 2 515 | 2.5 მ² | 13 | ალუმინი | RAL 7016 | - |
| ᲙᲤ8 | (Left) | 950 x 2 550 | 880 x 2 515 | 2.4 მ² | 50 | ალუმინი | RAL 7016 | - |
| ᲙᲤ9 | (Right) | 950 x 2 550 | 880 x 2 515 | 2.4 მ² | 50 | ალუმინი | RAL 7016 | - |
| ᲙᲤ10 | (Double Leaf) | 3 600 x 2 550 | 3 530 x 2 515 | 9.2 მ² | 16 | ალუმინი | RAL 7016 | - |
| Ფ1 | (Left) | 2 400 x 2 300 | 2 330 x 2 230 | 5.2 მ² | 50 | ალუმინი | RAL 7016 | - |
| Ფ2 | (Right) | 2 400 x 2 300 | 2 330 x 2 230 | 5.2 მ² | 50 | ალუმინი | RAL 7016 | - |
| Ფ3 | - | 1 300 x 2 550 | 1 230 x 2 480 | 3.1 მ² | 16 | ალუმინი | RAL 7016 | - |
| Ფ4 | (Left) | 1 400 x 1 450 | 1 380 x 1 430 | 1.9 მ² | 26 | ალუმინი | RAL 7016 | - |


STUDIO 9
architecture
design
construction

Web. studio9.ge
Email. info@studio9.ge
Mob. +995 599 88 44 80
Address. 30 Lubliana Str.Tbilisi
მის. თბილისი, ლუბლიანას ქ. N30


დამკვეთი:
Customer:

შპს "ქეფითალ სითი გრუფ ინვესთ"

პროექტის დასახელება:
Project Title:

მრავალბინიანი საცხოვრებელი სახლი დიდ დილომში

ობიექტის მისამართი:
Project Address:

ქ.თბილისი, დავით აღმაშენებლის ხეივანი #200
ს/კ 01.10.06.005.007

შენიშვნა:
Notes:

1. ნახაზზე ზომები მოცემულია მილიმეტრებში.

2. მშენებლობის პროცესში ნებისმიერი ცვლილება უნდა შეთანხმდეს პროექტის ავტორთან.

3. ფურცლის კორექტირებით ავტომატურად უქმდება წინა ვარიანტი.

შემსრულებლები:
Performers:

| | | |
|---|---|---|
| თანამდებობა | სახელი,გვარი | ხელმოწერა |
| დირექტორი | აპაკი ჩხარია | |
| პროექტის ავტორი | მაგდა ჩხარია | |
| მთ. არქიტექტორი | ლაშა ლომინაძე | |
| მთ. არქიტექტორი | ლექსო ბერიანაშვილი | |
| არქიტექტორი | ბიორკი ისხარლიძე | |
| არქიტექტორი | ბეჟან პოპაშვილი | |
| არქიტექტორი | ნიკოლოზ ზვიადაძე | |
| არქიტექტორი | ბიორკი შეკაძე | |

ნახაზის დასახელება:
Drawing title:

ᲙᲐᲠ-ᲤᲐᲜᲯᲠᲔᲑᲘᲡ ᲡᲞᲔᲪᲘᲤᲘᲙᲐᲪᲘᲐ 03

სპეციფიკაცია

პროექტის სტადია:
Drawing stage: #Project Status

| | | |
|---|---|---|
| თარიღი: Date: | 05.11.2026 | 2026 |
| ფურც. რაოდ. Pages | 163 | ფორმატი Format |
| ფურცელი # Index | 136 | A2 |
| მასშტაბი Drawing Scale | 1:50 | |