გეგმა მ 1:100

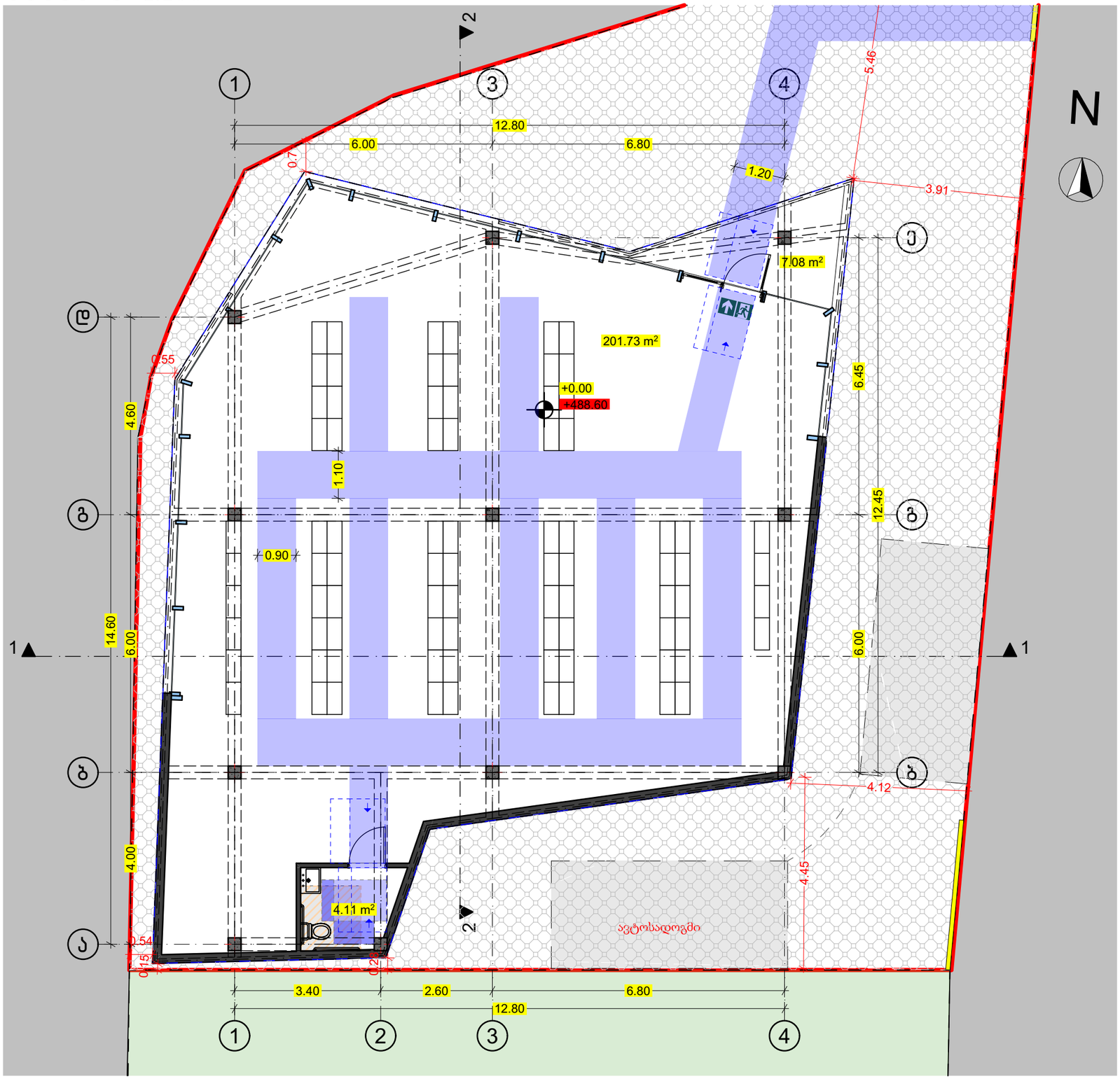

ფორმატი	დაკვეთა №	პროექტი №	შაილის სახელი
A3	28-2026	28-2026	

პირობითი აღნიშვნები

საკადასტრო საზღვარი

წყლის გადასვლის მიმართულება

შენიშვნები

1.ნახაზზე ყველა ცვლილება მშენებლობისას შეთანხმებული უნდა იყოს პროექტის ავტორთან
2.ფურცლის კორექტირებით ავტომატურად უძრავება წინა ვარიანტი
3.კარ-ფანჯრის და ვიტრაჟების სპეციფიკაცია იხ. პროექტის შესაბამის ნაწილში

სიტუაციური სქემა



პროექტი: კომერციული შენობა

მისამართი: 01.19.24.009.144 ქ. თბილისი, მიხეილ ბრიგადირაშვილის ქუჩა N10

თანამდებობა	გვარი	ხელმოწერა
დირექტორი	მ. ბარათაშვილი	
მთ.არქიტექტორი	მ. ბარათაშვილი	
ავტორი	მ. ბარათაშვილი	
კონსტრუქტორი		
დაამუშავა		

ავტორი	დამკვეთი: ზურაბ კახნიაშვილი

არქიტექტურული ნაწილი

მასშტაბი		თარიღი	09.11.2026
ბლოკი			
ნახაზი	გეგმა მ 1:100		

ახალი შენიშვნა

№	კორექტ.	თარიღი
1		
2		

სტადია	ინდექსი	ფურცელი
საპროექტო ნახაზები		

სახურავის გეგმა მ 1:100

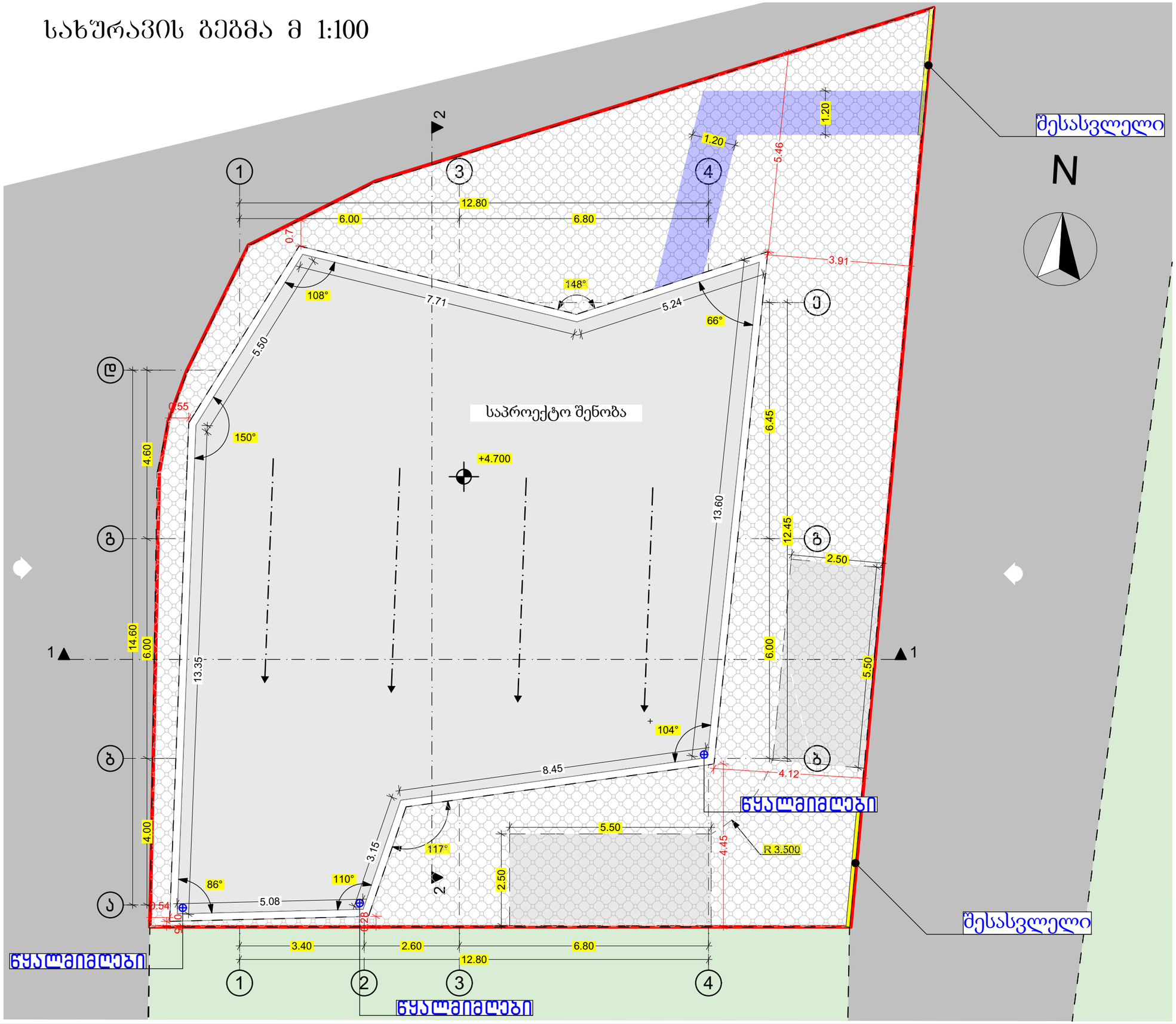

ფორმატი	დაკვეთა №	პროექტი №	ფაილის სახელი
A3	28-2026	28-2026	

პირობითი აღნიშვნები

საკადასტრო საზღვარი

წყლის გადასვლის მიმართულება

შენიშვნები

1.ნახაზზე ყველა ცვლილება მშენებლობისას შეთანხმებული უნდა იყოს პროექტის ავტორთან
2.ფურცლის კორექტირებით ავტომატურად უძრავება წინა ვარიანტი
3.კარ-ფანჯრის და ვიტრაჟების სპეციფიკაცია იხ. პროექტის შესაბამის ნაწილში

სიტუაციური სქემა



პროექტი: კომერციული შენობა

მისამართი: 01.19.24.009.144 ქ. თბილისი, მიხეილ ბრიგორაშვილის ქუჩა N10

თანამდებობა	გვარი	ხელმოწერა
დირექტორი	მ. ბარათაშვილი	ქცრათაშვილი
მთ.არქიტექტორი	მ. ბარათაშვილი	ქცრათაშვილი
ავტორი	მ. ბარათაშვილი	ქცრათაშვილი
კონსტრუქტორი		
დაამუშავა		

ავტორი	დამკვეთი: ზურაბ კახნაშვილი

არქიტექტურული ნაწილი

მასშტაბი		თარიღი	09.11.2026
ბლოკი			
ნახაზი	სახურავის გეგმა მ 1:100		

ახალი მშენებლობა

№	კორექტ.	თარიღი
1		
2		

სტადია	ინდექსი	ფურცელი
საპროექტო ნახაზები		

სველი წერტილის გეგმა მ 1:50

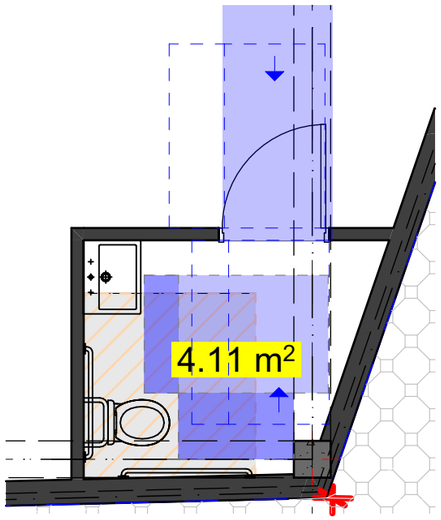

თავისუფალი სივრცე ფეხის ფალანგისთვის

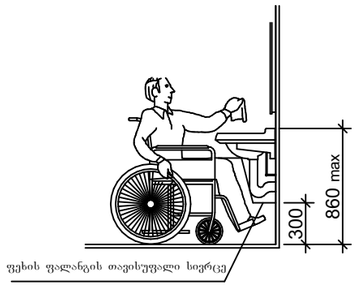

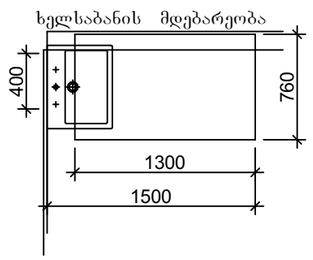

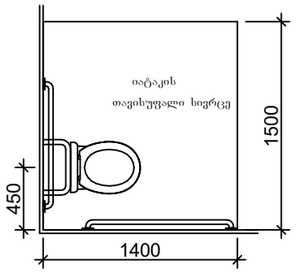

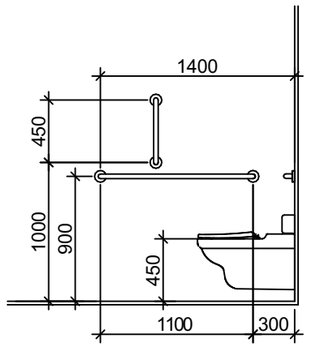

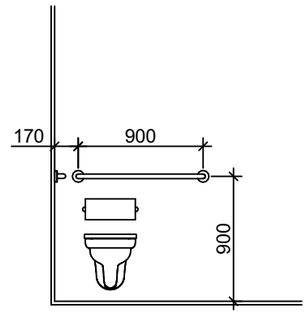

ფორმატი	დაკვეთა №	პროექტი №	ფაილის სახელი
A3	28-2026	28-2026	

პირობითი აღნიშვნები

საკადასტრო საზღვარი

წყლის გადასვლის მიმართულება

შენიშვნები

1.ნახაზზე ყველა ცვლილება მშენებლობისას შეთანხმებული უნდა იყოს პროექტის ავტორთან
2.ფურცლის კორექტირებით ავტომატურად უძრავება წინა ვარიანტი
3.კარ-ფანჯრის და ვიტრაჟების სპეციფიკაცია იხ. პროექტის შესაბამის ნაწილში

სიტუაციური სქემა



პროექტი: კომერციული შენობა

მისამართი: 01.19.24.009.144 ქ. თბილისი, მიხეილ ბრეგვაძის ქუჩა N10

თანამდებობა	გვარი	ხელმოწერა
დირექტორი	მ. ბარათაშვილი	ბარათაშვილი
მთ.არქიტექტორი	მ. ბარათაშვილი	ბარათაშვილი
ავტორი	მ. ბარათაშვილი	ბარათაშვილი
კონსტრუქტორი		
დაამუშავა		

ავტორი	დამკვეთი: ზურაბ კახნიაშვილი

არქიტექტურული ნაწილი

მასშტაბი		თარიღი	09.11.2026
ბლოკი			
ნახაზი	მისაწვდომობის გეგმა მ 1:100		

	ახალი შენიშვნა		
	№	კორექტ.	თარიღი
	1		
	2		

სტადია	ობიექტი	ფურცელი
საპროექტო ნახაზები		