შპს ბ.დ. ჯგუფი
საპროექტო-სამშენებლო კომპანია
bd_group@yahoo.com

კონსტრუქციული დასკვნა

განიხილება ქ. თბილისში, მარგიანის ქ. 17–ში მდებარე ორსართულიანი საცხოვრებელი სახლის (ს/კ 01.14.02.024.028)მესაკუთრე ნათია დოლიძემ (პ.ნ.01009004985) თავის კუთვნილ ფართში, მოითხოვა არსებული სხვენის დონეში შეასრულოს სარეკონსტრუქციო სამუშაოები (მანსარდის მოწყობა) და შეგვესწავლა აღნიშნული სამუშაოები მოახდენს თუ არა რაიმე უარყოფით ზეგავლენას შენობის მდგრადობაზე.

საკვლევი შენობა აგებულია წინა საუკუნის მეორე ნახევარში. შენობა წარმოადგენს მზიდკედლიან ნაგებობას რკინაბეტონის ჩანართებით (სარტყელები, ზღუდარები, კოჭები).

I სართულის გადახურვა მონოლითურია რკინა–ბეტონში.

II სართული და სახურავი შესრულებულია ხის და ლითონის კონსტრუქციებში თუნუქის ბურულით.

საძირკველი – ლენტური რკინა–ბეტონი, დაფუძნებულია ძირითად ქანებზე.

ვიზუალური დათვალიერების შედეგად შენობის მთლიანი სივრცის კაპიტალური კედლების ფარგლებში, არის კარგ მდგომარეობაში, არ შეიმჩნევა არავითარი ჯდენითი მოვლენები და რღვევები.

დ ა ს კ ვ ნ ა

ზემოთ აღნიშნულიდან გამომდინარე, კონსტრუქციული თვალსაზრისით, მესაკუთრემ თავის კუთვნილ ფართში შესაძლებელია შეასრულოს სარეკონსტრუქციო სამუშაოები: კერძოდ არსებული სხვენი, რომელიც არის შესრულებული მსუბუქი ლითონის კონსტრუქციებში, შეცვალოს იგივე მსუბუქი ლითონის კონსტრუქციებით, რომ მივიღოთ სრულყოფილი მანსარდის სართული, რაც უმნიშვნელოდ გაზრდის ვერტიკალურ დატვირთვებს მზიდ კედლებზე, იმას ნიშნავს რომ ზემოთ აღნიშნული სამუშაოები არ გამოიწვევს უარყოფით ზეგავლენას შენობის მდგრადობაზე.

შპს "ბ.დ. – ჯგუფი"–ს
კონსტრუქტორი: /ბ. დგებუაძე/

სამუშაო გამოცდილება

2013-2021წ საპროექტო-სამშენებლო კომპანია შპს „ბ.დ. ჯგუფი“-ს დირექტორი

საპროექტო-სახარჯრიცხვო დოკუმენტაციის შედგენა.

1. საქართველოს ლტოლვილთა და განსახლების სამინისტროს დაკვეთა: ქ.თბილისში არსებული ობიექტის მთლიანი რეკონსტრუქცია-რეაბილიტაციის პროექტი.
- 2014 წ. ქ. თბილისი, ბაღდათის ქ-ზე მდებარე შენობის (ყოფილი ჰოსპიტალი) მთ. კონსტრუქტორი, პროექტის ხელმძღვანელი.
- 2014 ქ. ხაშური, საკაძის № 2-ში მდებარე შენობის (ყოფილი საავადმყოფო) მთ. კონსტრუქტორი, პროექტის ხელმძღვანელი.
- 2014 წ. ქ. თბილისი, ბაქოს ქ. №1, ჯიქიას ქ. 5-ში, გარდაბნის გზატკეცილი № 6-ში, გორკის ქ. №10-ში, გუდამაყრის ქ. №2-ში მთ. კონსტრუქტორი, პროექტის ხელმძღვანელი
- 2015 წ. ქ. თბილისი, თბილისის ზღვის მიმდებარედ (სასტუმრო „ქართლი“) პროექტის ხელმძღვანელი.
- 2016 წ. ქ. გორში, ცხინვალის გზატკეცილის მე-3 კმ.-ზე ხუთსართულიანი საც. სახლის რეაბილიტაცია, პროექტის ხელმძღვანელი.
- 2016 წ. ქ. სენაკის „სამხედრო ქალაქო“ – 15 შენობის სახურავების რეაბილიტაცია, პროექტის ხელმძღვანელი.
- 2017 წ. დუშეთის რ-ნი ბაზალეთის ტბის მიმდებარედ, შვიდსართულიან კორპუსზე ლიფტის შახტის მოწყობა, მთ. კონსტრუქტორი
- 2018 წ. ქ. თბილისი. წყალსადენის ქ. № 17-ში (ყოფ. სასტუმრო „ბახტრიონი“ ლიფტის შახტის კონსტრუქტორები
2. ქ.თბილისში და რეგიონებში რიგ ობიექტებზე საინჟინრო კომუნიკაციების რეაბილიტაცია (წყალსადენები, გამწმენდი ნაგებობები)
- ხობის რ-ნის, გარდაბნის რ-ნი ქ. ვანის, ლტოლვილთა განსახლების ობიექტებზე გამწმენდი ნაგებობები, კონსტრუქტორი, პროექტის ხელმძღვანელი - დამკვეთი საქ. ოკუპირებული ტერიტორიებიდან იძულებით გადაადგილებულ პირთა განსახლებისა და ლტოლვილთა სამინისტრო.
3. ქ.თბილისში დარეგიონებში 54 ლიფტის შახთის კონსტრუქციები.
- პროექტების კონსტრუქციული ნაწილი, დამკვეთი „საქართველოს ლიფტების კომპანია“
4. ქ.თბილისში დიდუბის რ-ნში პოლიკლინიკის რეაბილიტაცია.
- ქ. თბილისი ა. წერეთლის გამზ. № 141 მდებარე ფართში მთლიანი რეაბილიტაცია (პოლიკლინიკის მოწყობა) კონსტრუქტორი, დამკვეთი შპს „რომკო“

5. 4 მრავალსართულიანი საც.სახლი.

- ქ. თბილისი. დიდი დიღომი III მიკრორაიონ - კონსტრუქტორი, კერძო პირების დაკვეთა.

6. 20 ორსართულიანი კოტეჯის ტიპის საცხოვრებელი სახლი.

- ქ. თბილისი. ქ. მცხეთა, ს. საგურამო - კონსტრუქტორი, კერძო პირების დაკვეთა

2001-2013წ სამშენებლო კომპანია შპს“ალიონი-99“-ს პროექტის მთავარი ინჟნერი,მონაწილეობა პროექტებში და მშენებლობებში.

1. ორსართულიანი კორპუსი „OBSE“ წარმომადგენლობის შატილში კურირებდა აშშ-ს საელჩო

- კონსტრუქტორი, მშენებლობის ზედამხედველი, დამკვეთი აშშ. საელჩო.

2. ამერიკის ინჟინერთა კორპუსის ობიექტები:
   - აეროპორტი მესტიაში;
   - საქართველოს სასაზღვრო პოლიციის 7 ობიექტი.
     კონსტრუქტორი; დამკვეთი „საინჟინრო კორპუსი“. გერმანია.
3. საქართველოს სასაზღვრო პოლიციის საქტორები: კოდორის ხეობაში, ბარისახოში, ირგანჩაი.

- კონსტრუქტორი, მშენებლობის მენეჯერი. დამკვეთი შსს სამინისტრო

4. საბავშვო ბაგა-ბაღი ქ.ქუთაისში კურირებდა აშშ საელჩო

- კონსტრუქტორი.

2012წ საქველმოქმედო კათალიკური ეკლესიის ორგანიზაცია „კარიტასი“, სამშენებლო ზედამხედველი ბავშვთა სახლის თავშესაფარის მშენებლობაზე ს.მარტყოფში კონსტრუქტორი, მშენ. ზედამხედველი.

1972-2000წ სახელმწიფო საპროექტო ინსტიტუტში „საქსოფლმშენსახლპროექტის” კონსტრუქტორი, მთავარი ინჟინერი.

1. საცხოვრებელი სახლების პროექტები. - კონსტრუქტორი, დამკვეთი „სახმშენი“
2. საზოგადოებრივი ობიექტები; ბაღები, სკოლები. - სოფლის მეურნეობის სამინისტრო
3. სოფლის მეურნეობის საწარმოო ობიექტები საქართველოს ყველა რეგიონში. - კონსტრუქტორი, პროექტების მთ.ინჟინერი, დამკვეთი საქ. სოფლის მეურნეობის სამინისტრო

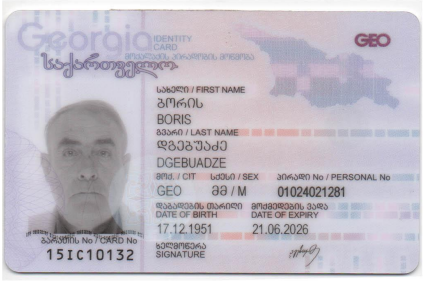
Georgia
IDENTITY CARD
GEO
საქართველოდან
სახელი / FIRST NAME
ბორის
BORIS
გვარი / LAST NAME
დგებუაძე
DGEBUADZE
მოქ. / CIT
სქესი / SEX
პირადი No / PERSONAL No
GEO
მმ / M
01024021281
დაბადების თარიღი
DATE OF BIRTH
მოქმედების ვადა
DATE OF EXPIRY
17.12.1951
21.06.2026
ბარათის No / CARD No
15IC10132
ხელმოწერა
SIGNATURE


დაბადების ადგილი / PLACE OF BIRTH
რუსეთი
RUSSIA
გაცემის თარიღი / DATE OF ISSUE
21.06.2016
გამცემი ორგანო / ISSUING AUTHORITY
ეროსტოვის სამინისტრო
MINISTRY OF JUSTICE
IDGE015IC10132501024021281<<<<
5112173M2606211GE0<<<<<<<<<<<3
DGEBUADZE<<BORIS<<<<<<<<<<<<<<

შ.პ.ს. " ბდ - ჯგუფი ".

ქ.თბილისი, მარგიანის ქ. №17.

(ს/კ 01.14.02.024.028).

ერთბინიანი საცხოვრებელი სახლის

რეკონსტრუქცია.

კონსტრუქციული ნაწილი.

2026 წელი

„სკ„ მარკის ნახაზების უწყისი

რიგ №	დ ა ს ა ხ ე ლ ე ბ ა	შენიშვნა
1-1	საერთო მონაცემები (ფურც.1)	
2	არსებული შენობის მზიდი კედლების და სხვენის კედლების განლაგების სქემა.	
3	არსებული შენობის დამატებითი სართულის საყრდენი კოჭის და დგარების განლაგების სქემა. 6.190 და 8.230 ნიშნ.	
4	არსებული შენობის ახალი სახურავის კონსტრუქციების განლაგების სქემა.	
5	კარკასის ჭრილები : 1 - 1, 4 - 4, 5 - 5.	
6	კარკასის ჭრილები : 2 - 2, 3 - 3. ლითონის ელემენტების უწყისი.	
7	კვანძები : " 3 ", " 4 ", " 5 ", " 6 ".	
8		

პირობითი აღნიშვნები

ქარხნული ნაკერი

სამონტაჟო ნაკერი

საერთო მითითებები

პირველადი მონაცემები

1.1 ობიექტის "ქ. თბილისი, მარგიანის ქ. №17. (ს/კ 01.14.02.024.028.). ერთბინიანი სახლის რეკონსტრუქცია “ სკ ” მარკის მუშა ნახაზები დამუშავებულია არქიტექტურული და ტექნოლოგიური გადაწყვეტილებების საფუძველზე

1.2. მშენებლობის მოედანი - ქ. თბილისი ;
- ქარის ჩქაროსნული დაწნევა - 80.0 კგ/კვ.მ.
- თოვლის ნორმატიული წონა - 50.0 კგ/კვ.მ.
- სეისმურობა - 8 ბალი
-

1.3. ლითონის კონსტრუქციები დაპროექტებულია СНиП II-23-81 «Стальные конструкции. Нормы проектирования». СНиП 2.01.07-85 «Нагрузки и воздействия. Нормы проектирования». მოთხოვნათა შესაბამისად.

1.4. შენობის საიმედობის კოეფიციენტი მისი დანიშნულების მიხედვით უდრის - 0.95

კონსტრუქციული გადაწყვეტილებები

2.1. შენობის სახურავის რეკონსტრუქციაში გამოყენებული არის ლითონის კონსტრუქციები.

2.2. ყველა ლითონის კონსტრუქცია მიღებულია ნაგლინი და ნაღუნი პროფილებიდან.

2.3. კონსტრუქციების მონტაჟი აწარმოეთ СниП 3.03.01-87 «Правила производства и приемки работ» და СНиП III-4-80 «Техника безопасности строительства» მოთხოვნების გათვალისწინებით.

ანტიკოროზიული დაცვა

3.1. ლითონის ყველა კონსტრუქცია საჭიროებს პირველი ჯგუფის ლაქსაღებავი მასალებით დაცვას СниП 2.03.11-8 «Защита строительных конструкций от коррозии» - ის მიხედვით, საფარის ფენის სისქე შეუზღუდავია.

3.2. ქარხანაში კონსტრუქცია უნდა დაიგრუნტოს ერთი ფენა ГФ - 020 გრუნტით და მონტაჟის დროს შეიღებოს ორი ფენა ГФ - 115 (ან ГФ - 113) ემალით.

თანამდებობა	გვარი	ხელმოწერა	თარიღი	ქ.თბილისი, მარგიანის ქ. №17. (ს/კ 01.14.02.024.028). ერთბინიანი საცხოვრებელი სახლის რეკონსტრუქცია.	სტადია	ფურც.	ფორმატი
					მ.პ.	სკ - 1	A-3
კონსტ-რი	ბ.დგებუაძე						
კონსტ-რი	ლ.ზატუაშვილი			საერთო მონაცემები .	მასშტაბი	შ.პ.ს. ბ.დ. - ჯგუფი	
					1:100		

არსებული შენობის მზიდი კედლების განლაგების სქემა 6.190 ნიშ.

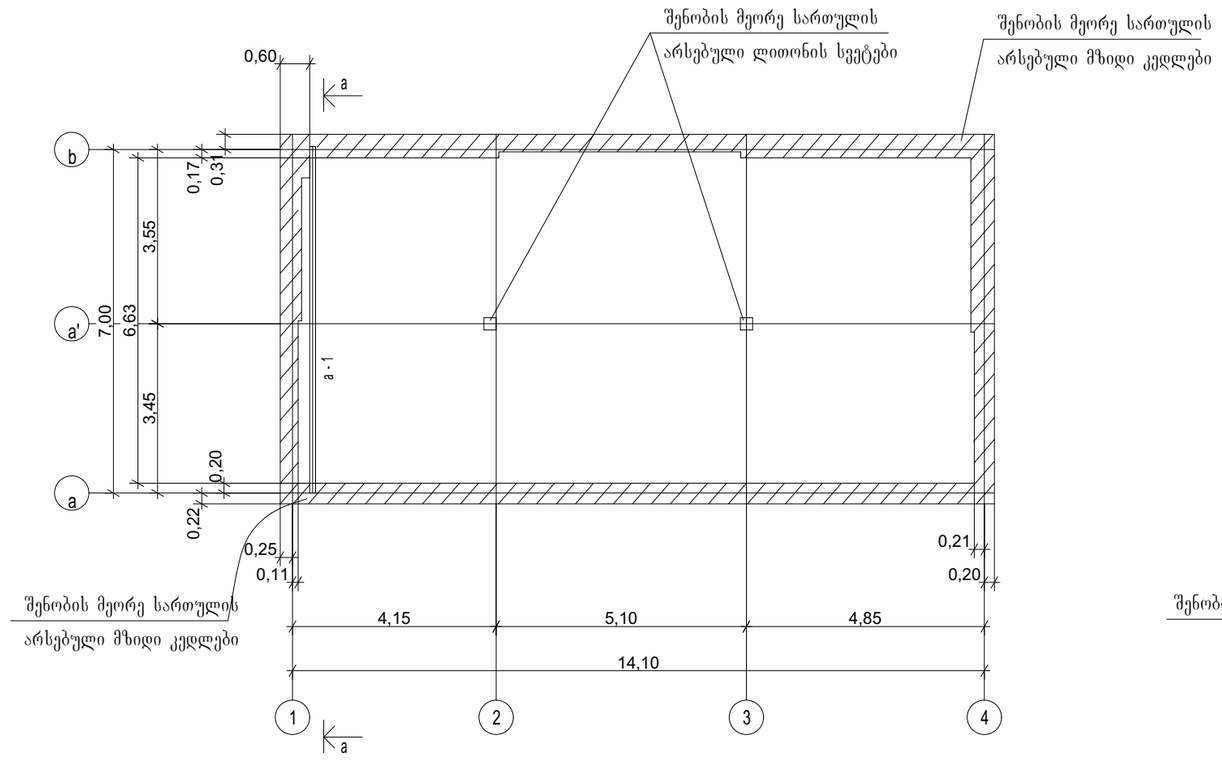

არსებული შენობის სხვენის კედლების და რკ.ბეტონის გულარების განლაგების სქემა.

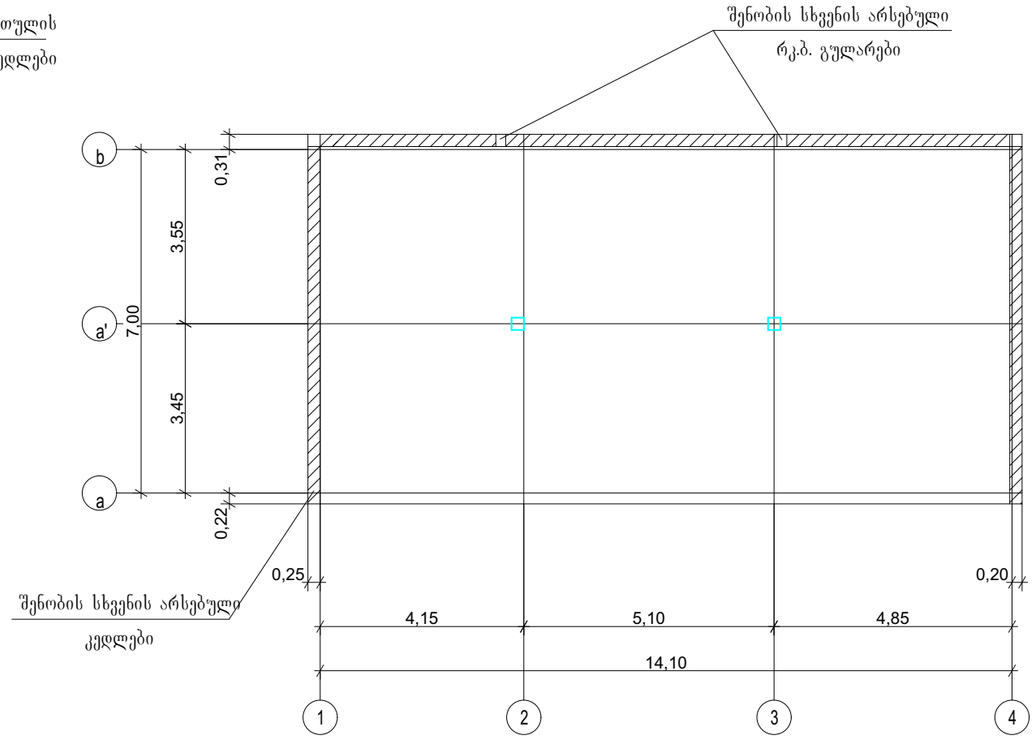

a - a

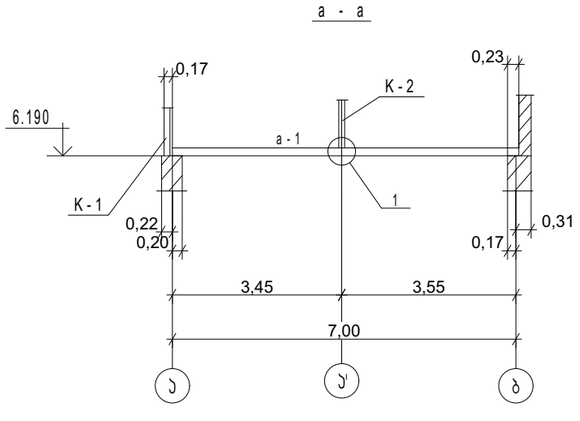

1. პროექტის ნახაზების უწყისი და საერთო მითითებები იხილეთ ფურც. 1.
2. სვეტების განლაგების სქემა იხილე ფურც. 3.

elementebis uwyisi

მარკა	კვეთი			საყრდენ. ძალვები			ლითონის მარკა	შენიშვნები
	ესკიზი	პოზ.	შემადგენლ.	M ტ.მ.	N ტ	Q ტ		
a - 1	□		2 ⌶ 16	—	—	1.0	C235	

თანამდებობა	გვარი	ხელმოწერა	თარიღი	ქ.ობილისი, მარგიანის ქ. №17. (ს/კ 01.14.02.024.028). ერობინიანი საცხოვრებელი სახლის რეკონსტრუქცია.	სტადია	ფურც.	ფორმატი
					მ.პ.	სტ-2	A-3
კონსტ-რი	ბ.დვალებუაძე						
კონსტ-რი	ლ.ხატუაშვილი			არსებული შენობის მზიდი კედლების და სხვენის კედლების განლაგების სქემა.	მასშტაბი 1:100	შ.პ.ს. ბ.დ. - ჯგუფი	

არსებული შენობის დამატებითი სართულის საყრდენი კოჭის და დგარების განლაგების სქემა. 6.190 და 8.230 ნიშნ.

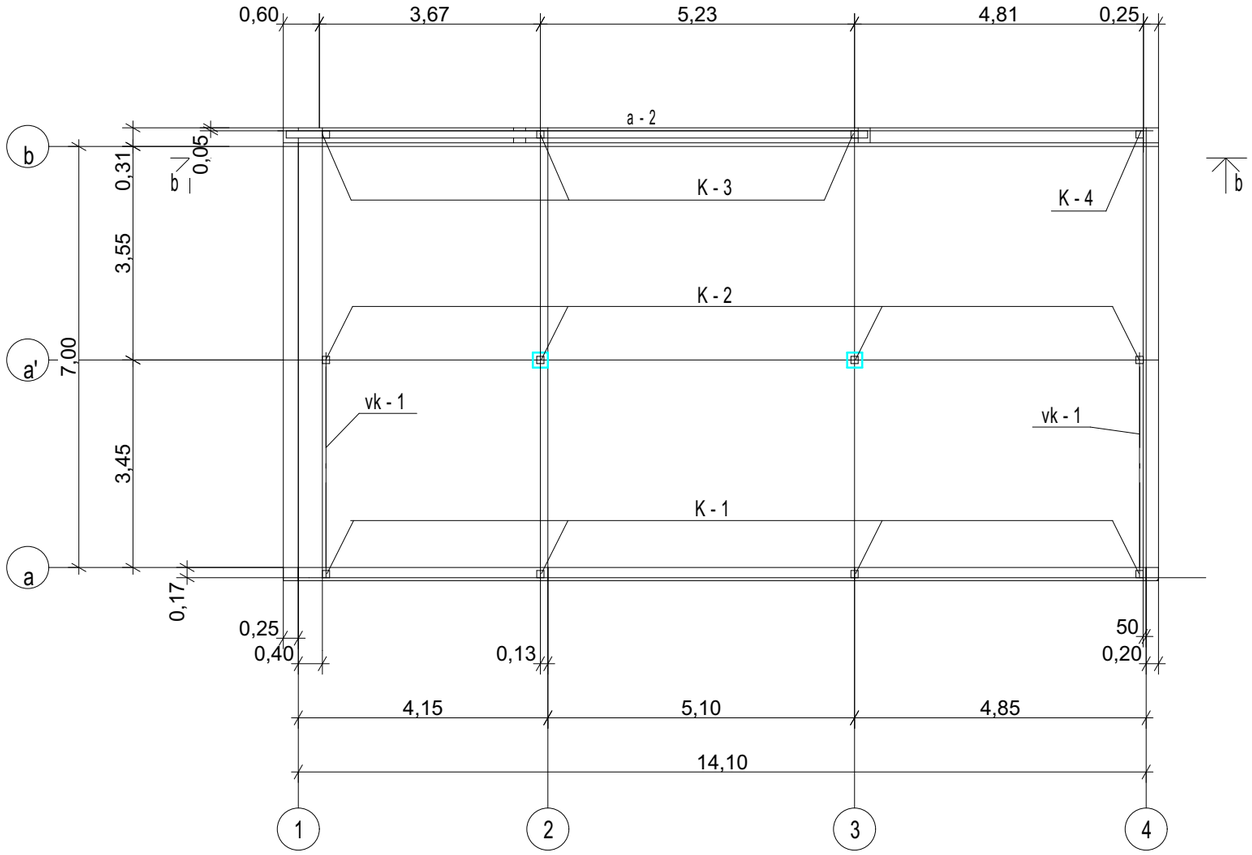

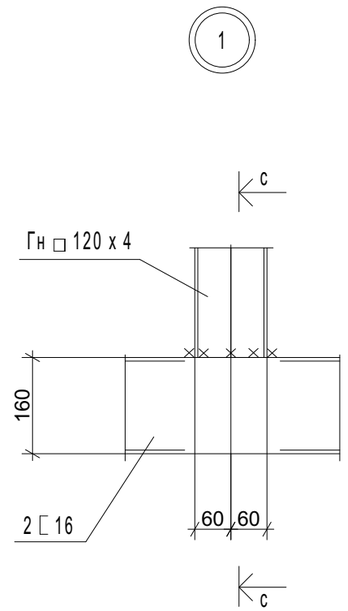

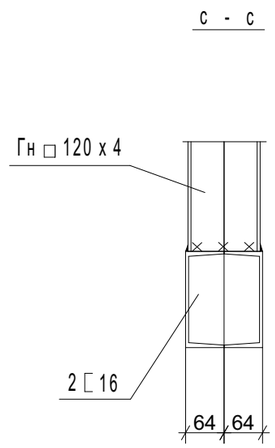

b - b

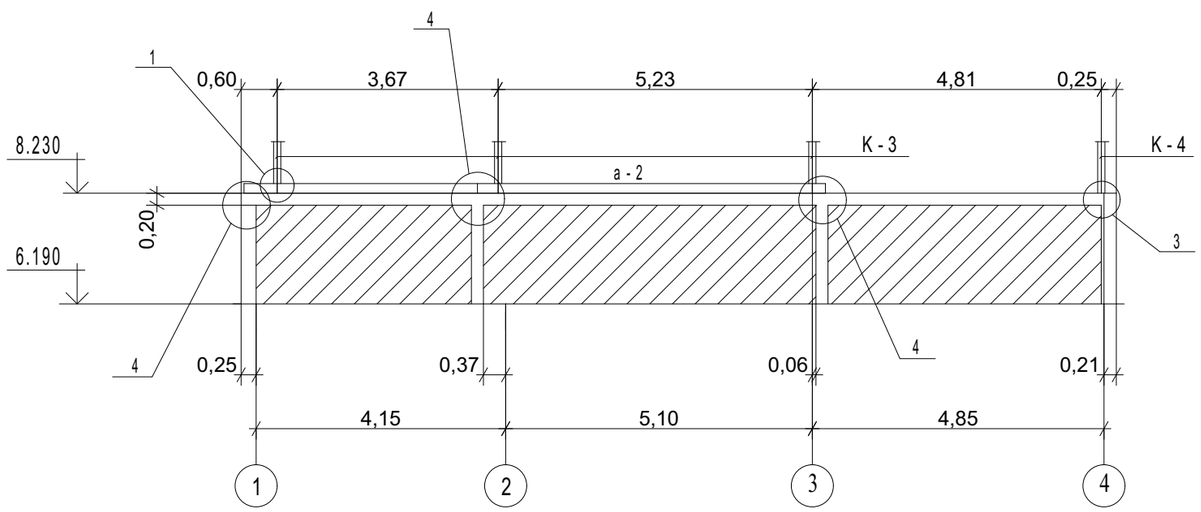

1. პროექტის ნახაზების უწყისი და საერთო მითითებები იხილეთ ფურც. 1.
2. ლითონის ელემენტების უწყისი იხილე ფურც. 6.

თანაშ.	გვარი	ხელმოწერა	თარიღი		სტადია	ფურც.	ფორმატი
				ქ.ბობილისი, მარგიანის ქ. №17. (ს/კ 01.14.02.024.028). ერთბინიანი საცხოვრებელი სახლის რეკონსტრუქცია.	მ.პ.	სკ-3	A-3
კონსტ-რი	ბ.დგებუაძე						
კონსტ-რი	ლ.ხარებაშვილი			არსებული შენობის დამატებითი სართულის საყრდენი კოჭის და დგარების განლაგების სქემა. 6.190 და 8.230 ნიშნ.	მასშტაბი 1:100	შ.პ.ს. ბ.დ. - ჯგუფი	

არსებული შენობის ახალი სახურავის კონსტრუქციების განლაგების სქემა.

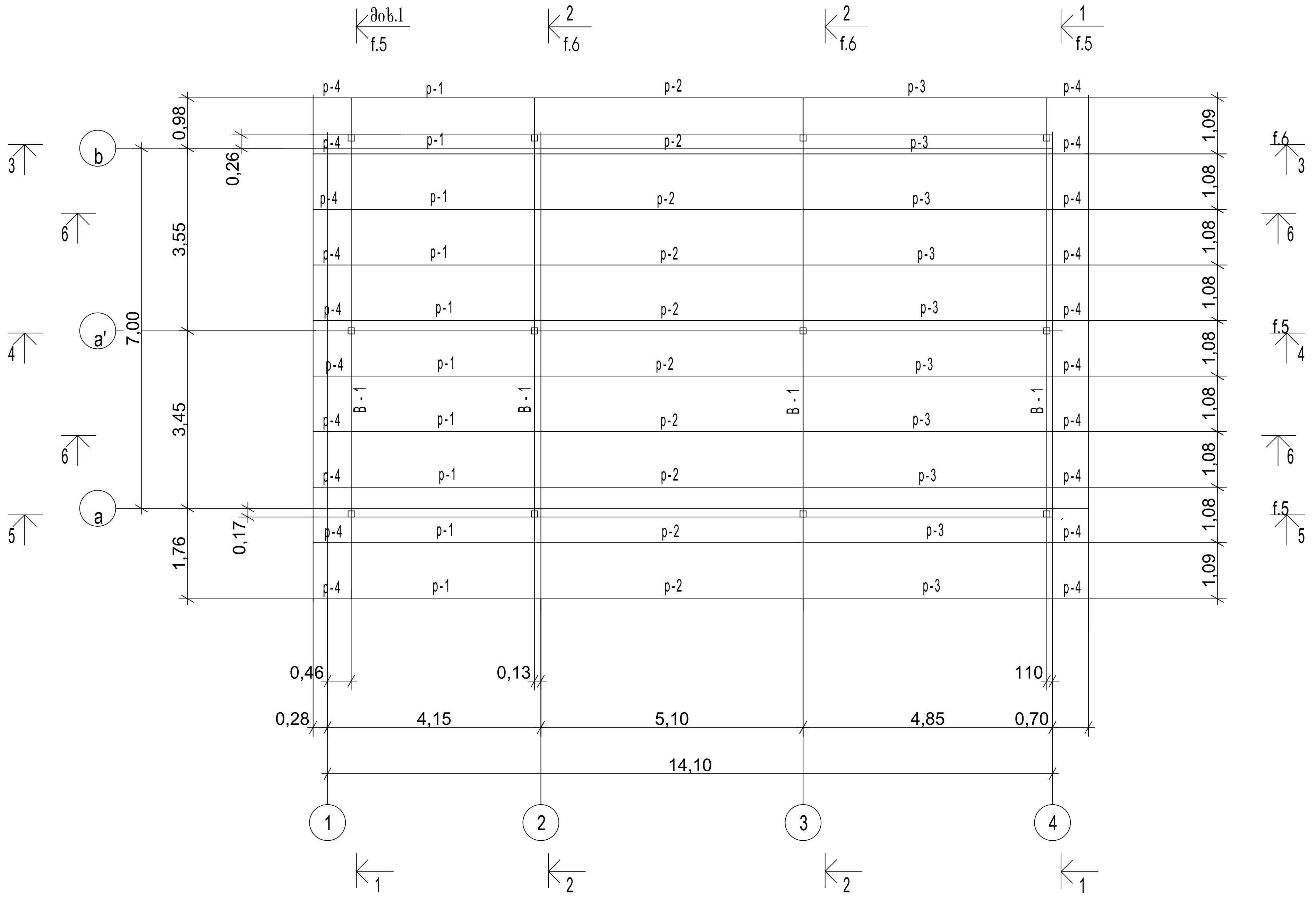

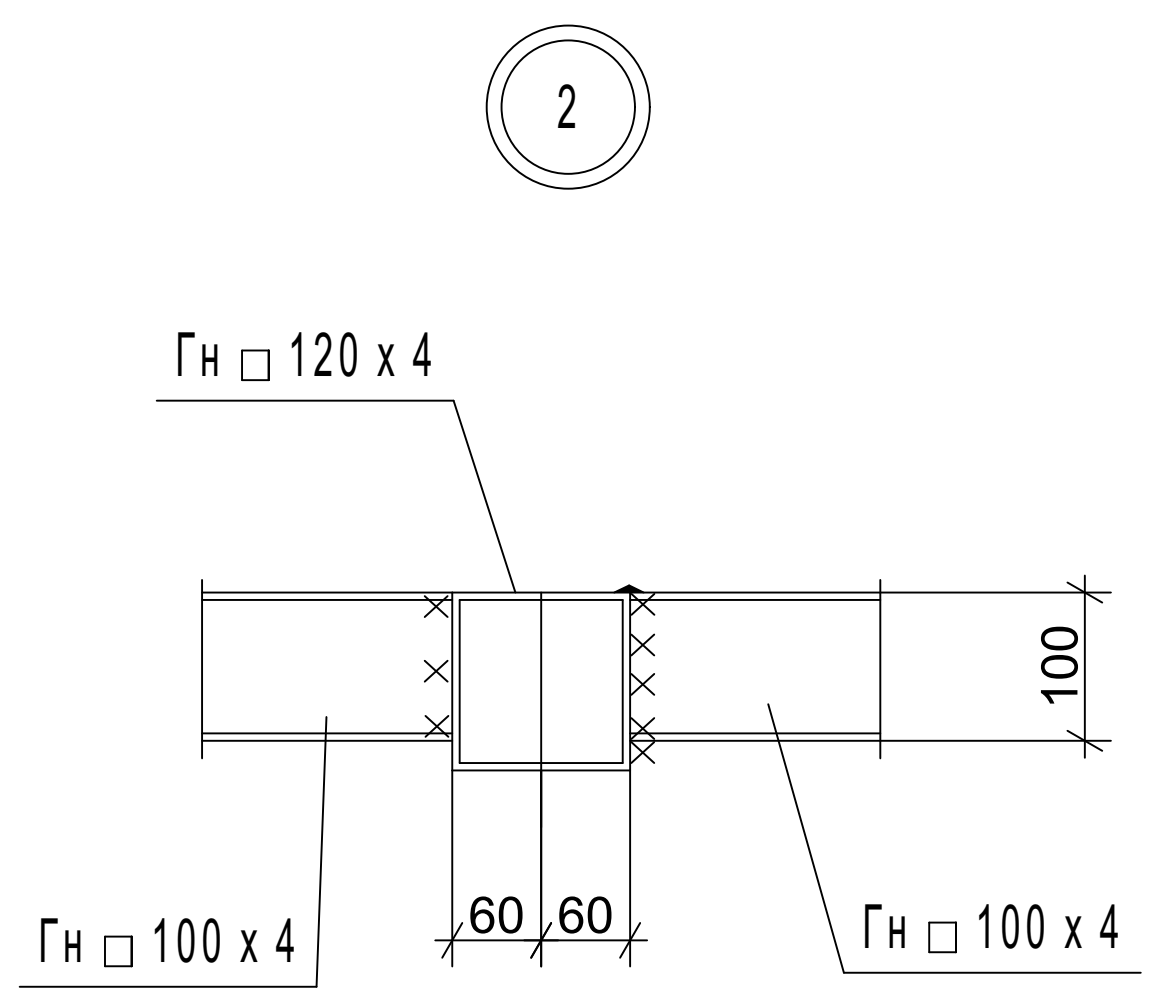

6 - 6

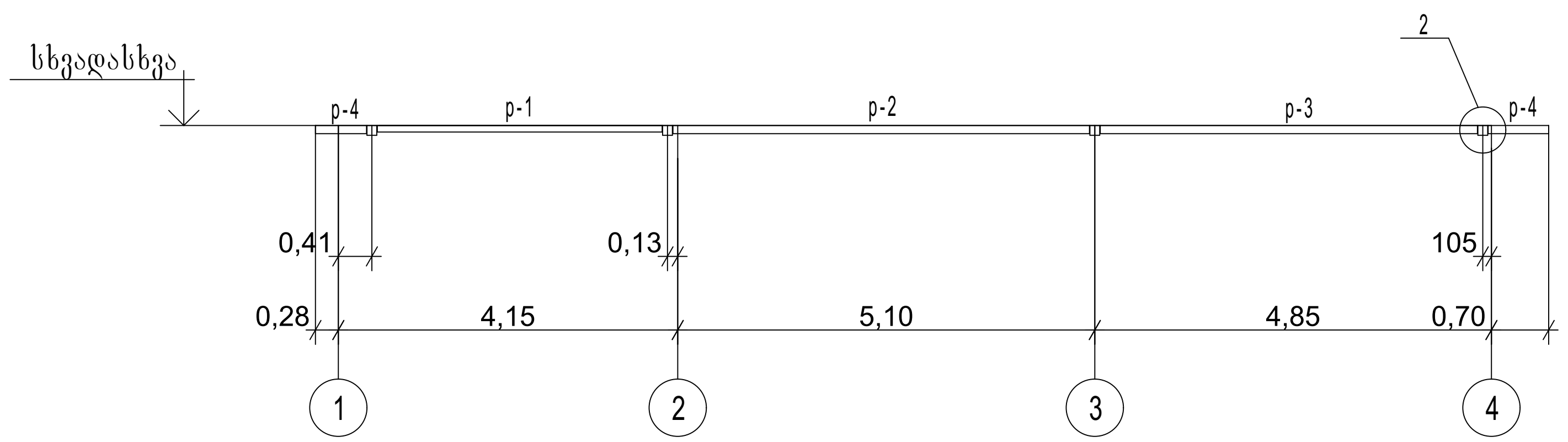

1. პროექტის ნახაზების უწყისი და საერთო მითითებები იხილეთ ფურც. 1.
2. ლითონის ელემენტების უწყისი იხილე ფურც. 6.

თანამდებობა	გვარი	ხელმოწერა	თარიღი
კონსტ-რი	ბ.ღვებუაძე		
კონსტ-რი	ლ.ზატუაშვილი		

ქ.თბილისი, მარჯანიშვილის ქ. №17. (ს/კ 01.14.02.024.028). ეროვნული სარეზერვო სახლის რეკონსტრუქცია.

არსებული შენობის ახალი სახურავის კონსტრუქციების განლაგების სქემა.

სტადია	ფურც.	ფორმატი
მ.პ.	სკ-4	A-3

მასშტაბი	
1:100	შ.პ.ს. ბ.დ. - ჯგუფი

4 - 4

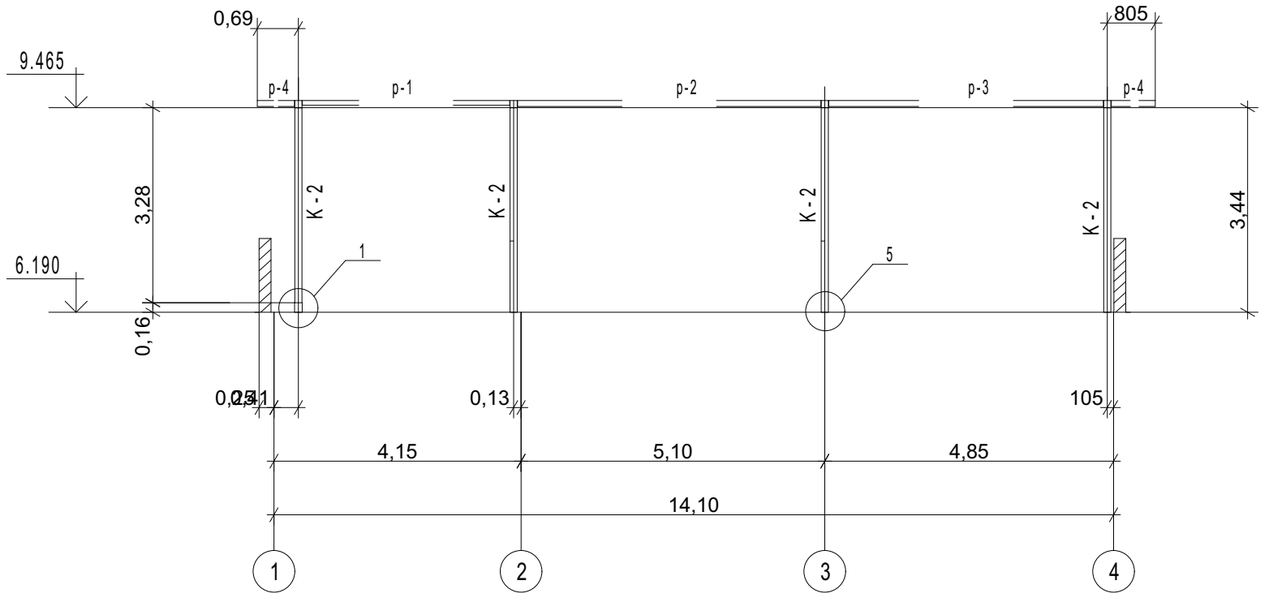

1 - 1

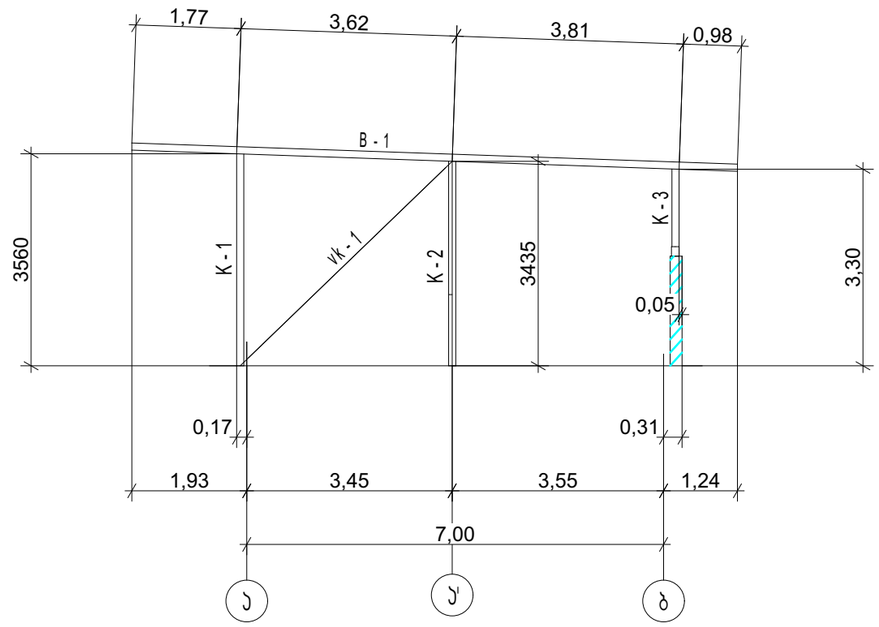

5 - 5

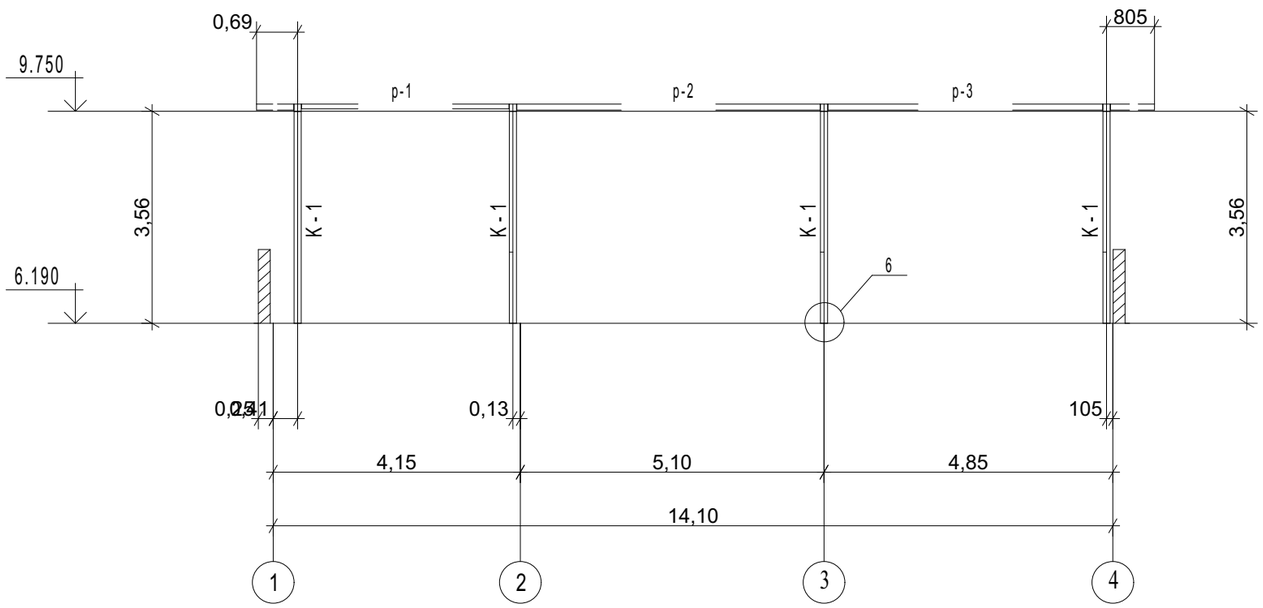

1. პროექტის ნახაზების უწყისი და საერთო მითითებები იხილეთ ფურც. 1.
2. ლითონის ელემენტების უწყისი იხილე ფურც. 3 და 6.

თანამდებობა	გვარი	ხელმოწერა	თარიღი	ქ.ობილისი, მარგიანის ქ. №17. (ს/კ 01.14.02.024.028). ერობინიანი საცხოვრებელი სახლის რეკონსტრუქცია.	სტადია	ფურც.	ფორმატი
					მ.პ.	სკ-5	A-3
კონსტ-რი	ბ.დგებუაძე						
კონსტ-რი	ლ.ზატუაშვილი			კარკასის ჭრილები : 1 - 1 , 4 - 4 , 5 - 5.	მასშტაბი 1:100	შ.პ.ს. ბ.დ. - ჯგუფი	

3 - 3

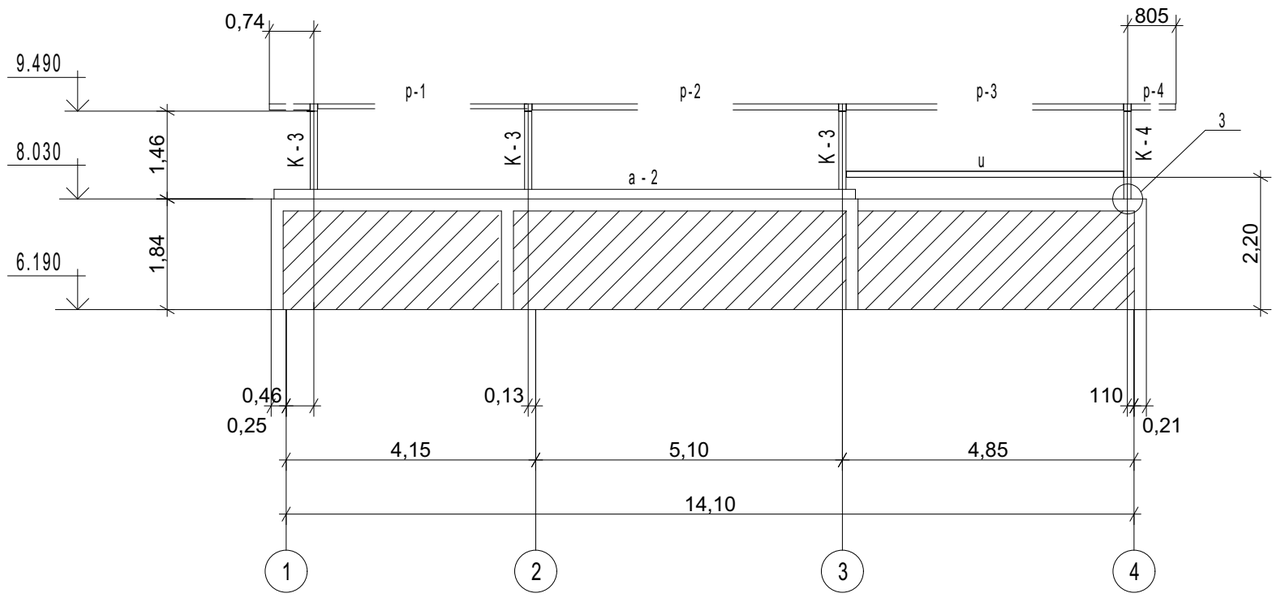

2 - 2

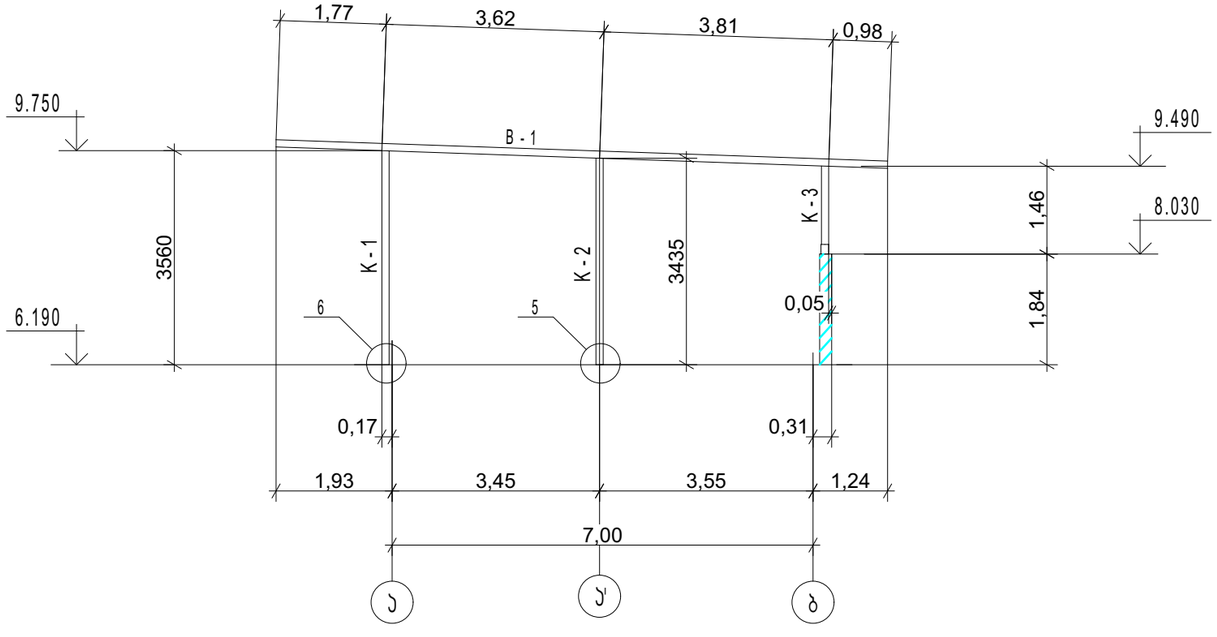

ელემენტების უწყისი

მარკა	კვეთი			საყრდენ. ძალვები			ლითონის მარკა	შენიშვნები
	ესკიზი	პოზ.	შემადგენლ.	M ტ.მ.	N ტ	Q ტ		
а - 2			2 ⊏ 16	—	—	2.0	C235	
К - 1			Гн □ 120 х 4	—	2.0	—	C235	
К - 2			Гн □ 120 х 4	—	2.0	—	C235	
К - 3			Гн □ 120 х 4	—	2.0	—	C235	
К - 4			Гн □ 120 х 4	—	2.0	—	C235	
vk - 1			Гн □ 80 х 4	—	1.0	—	C235	
В - 1			Гн □ 120 х 4	—	—	3.0	C235	
р - 1			Гн □ 80 х 4	—	—	1.0	C235	
р - 2			Гн □ 100 х 4	—	—	2.0	C235	
р - 3			Гн □ 100 х 4	—	—	2.0	C235	
р - 4			Гн □ 100 х 4	—	—	1.0	C235	
u			Гн □ 100 х 4	—	—	1.0	C235	

1. პროექტის ნახაზების უწყისი და საერთო მითითებები იხილეთ ფურც. 1.

თანამდებობა	გვარი	ხელმოწერა	თარიღი		სტადია	ფურც.	ფორმატი
				ქ.ბობილისი, მარგიანის ქ. №17. (ს/კ 01.14.02.024.028). ერობინიანი საცხოვრებელი სახლის რეკონსტრუქცია.	მ.პ.	სკ-6	A-3
კონსტ-რი	ბ.დგებუაძე						
კონსტ-რი	ლ.ზატუაშვილი			კარკასის ჭრილები : 2 - 2 , 3 - 3. ლითონის ელემენტების უწყისი.	მასშტაბი 1:100	შ.პ.ს. ბ.დ. - ჯგუფი	

ბალის ქვაბულის ბეტონის ცოკოლის გეგმა 1:25

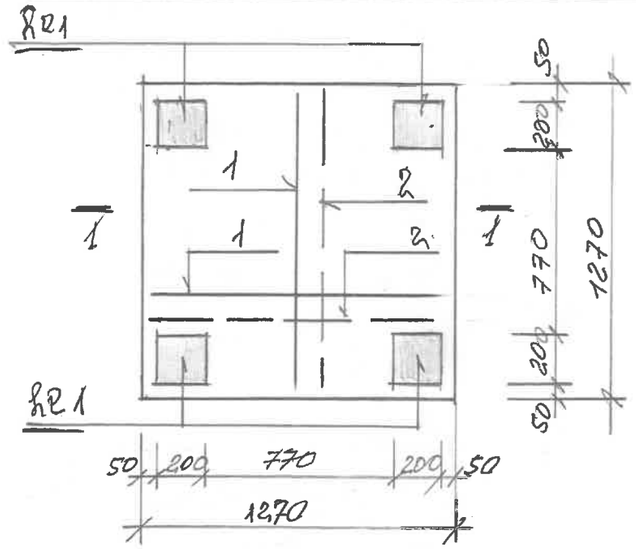

ჩასაბანდების დეტალი ჩ.1/4ს/

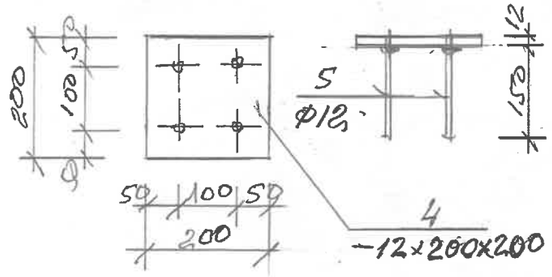

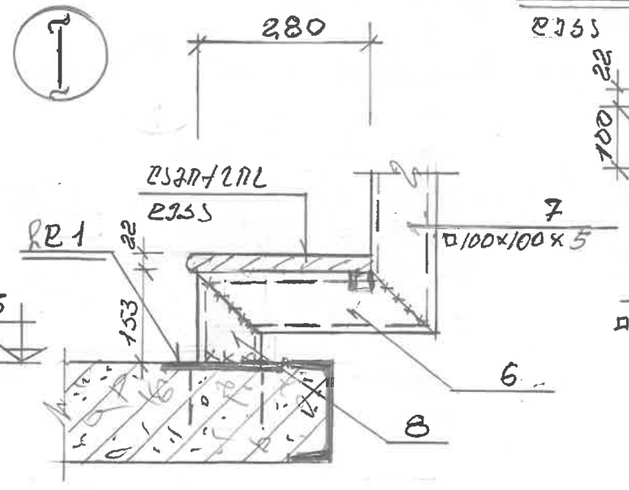

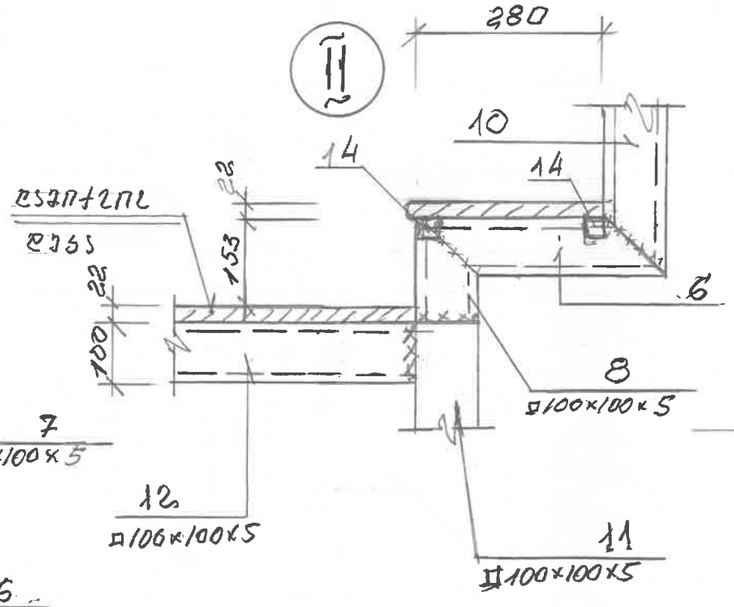

კვეთი 1–1 1:10

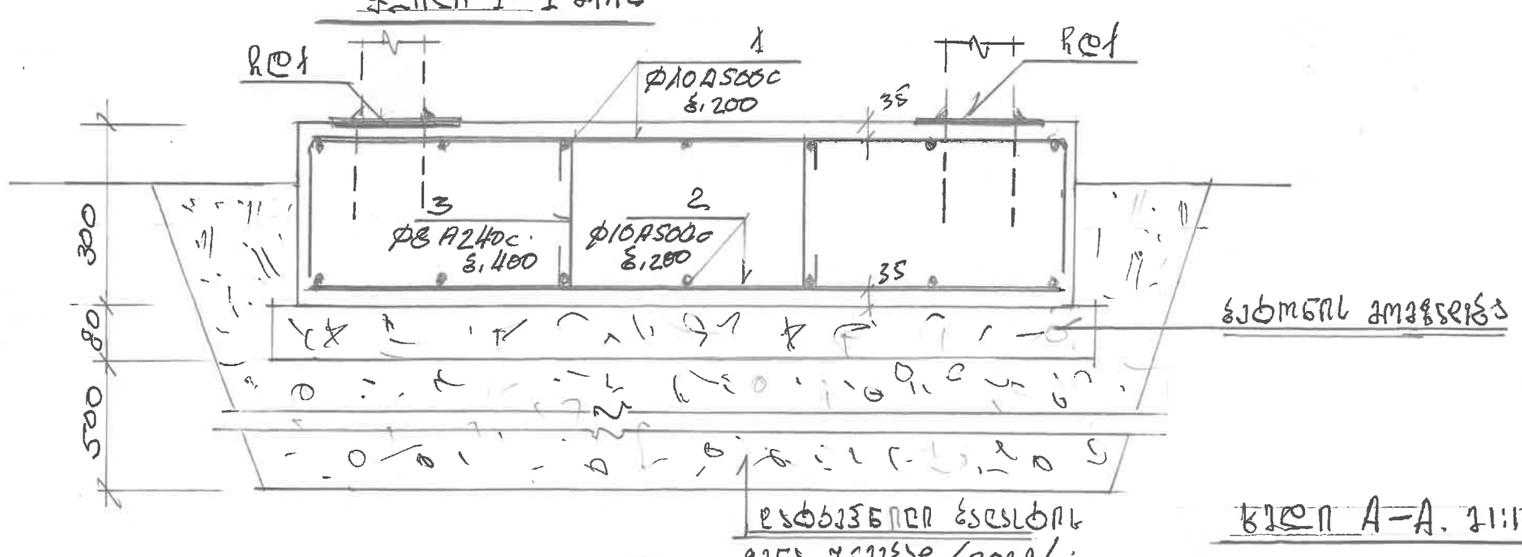

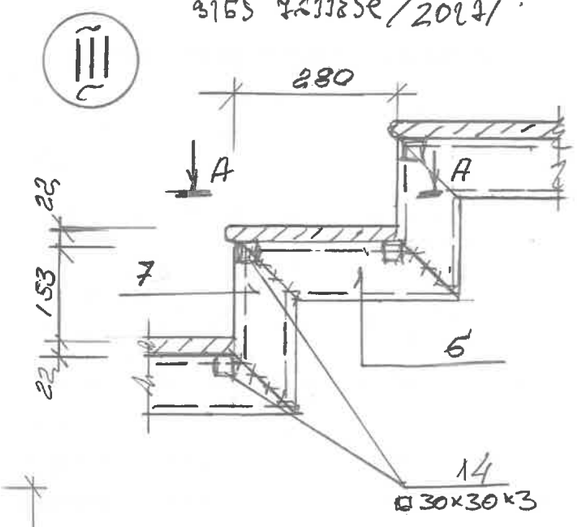

კვეთი A–A. 1:10

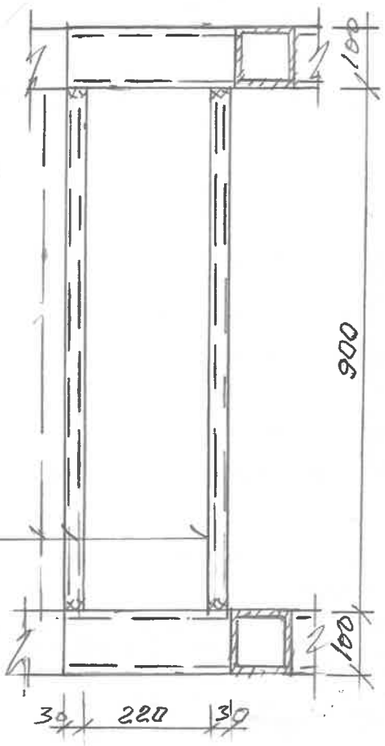

თანამდებობა	გვარი	ხელმოწერა	თარიღი	ქ. თბილისი, ფალიაშვილის ქ.17	სტადია	ფურც.	ფორმატი
				ტექ. პასპორტის რეკონსტრუქცია	მ.პ.	ჩქ -9	A-3
კონსტ-რი	ბ. დგებუაძე			ბალის ქვაბულის გეგმა ჭრილები	მასშტაბები	ბ.დ. ჯგუფი.	
				კვანძები 1 ÷ III	1:10 1:25		