LLC NEW SERVICE

T: +995557070707 EMAIL: nika79.goguadze@gmail.com

N 05/03 **20/08/2026**

სს „თელასის“ გენერალურ დირექტორს
ბატონ სერგეი კობცევს

2018 წლის 23 თებერვლის სს „თელასის“ და შპს „ნიუ სერვისის“ ქირავნობის ხელშეკრულების თანახმად წარმოგიდგენთ სილქნეტის ერთ მუშა პროექტს MN:1179 შესათანხმებლად.

გაცნობებთ, რომ სამუშაოები შესრულდება ტექნიკური და უსაფრთხოების ნორმების სრული დაცვით.

პატივისცემით,

საქართველო, თბილისი, ზ. ფალიაშვილის ქ. 5
ს/კ 405249315

თელასი

სნ 202052580

საქართველო, თბილისი 0119, ვანის ქ. 3
ელ. ფოსტა: telasi@telasi.ge
ტელ: +995 (32) 277 99 99
www.telasi.ge

N: 0716/403/26
16/07/2026

შპს „ნიუ სერვისის“ დირექტორს
ბატონ ნიკა გოგუაძეს

თქვენი 2026 წლის 10 ივლისის # 0710/686/26 წერილის პასუხად გაცნობებთ, რომ თქვენს მიერ წარმოდგენილი მუშა პროექტი შეთანხმებულია და შეგიძლიათ განახორციელოთ აღნიშნული პროექტით გათვალისწინებული სამუშაოები შემდეგი პირობების დაცვით:

1. სამუშაოების დაწყებამდე 5 სამუშაო დღით ადრე უნდა მოახდინოთ სს „თელასის" ტექნიკური სამსახურის (შესაბამისი საექსპლუატაციო რაიონის), ასევე შესაბამისი ბიზნეს-ცენტრის ინფორმირება სამუშაოს დაწყების და სავარაუდო დასრულების შესახებ;
2. სამუშაოების წარმოებისას უსაფრთხოების ნორმების დაცვაზე პასუხისმგებლობა ეკისრება შემსრულებელს.

პატივისცემით,
ტექნიკური დირექტორი მამუკა ქობალია

შემსრულებელი:
ზ. მაღალაშვილი
ტელეფონი: (032) 2779999-1-7850

სააქციო საზოგადოება "თელასი"
ს/ნ: 202052580

სილკნეტი
SILKNET

მუშა პროექტი

MICRO_NOMINAL_1179
ქალაქი თბილისი, ქუჩა გიორგი
ბწყინვალე N 11-ის მიმდებარედ
არსებულ ბოძზე მობილური მიკროსადგურის
მონტაჟის პროექტი

ეგზ. N 3



ქ. თბილისი
2026

ტექნიკური პირობა

პროექტის საგანი:

მუშა პროექტი შემუშავებულია სს „სილქნეტი "–ს ტექნიკური სამსახურის მიერ 2026 წლის მარტში.

პროექტი ისთვალისიწნებს ქალაქი თბილისი, ქუჩა გიორგი ბწყინვალე N 11-ის მიმდებარედ არსებულ ბოძზე მობილური მიკროსადგურის მონტაჟს. პროექტში გამოყენებული სატელეკომუნიკაციო მოწყობილობები აკმაყოფილებს ქვემოთ ჩამოთვლილ საერთაშორისო ნორმებსა და სტანდარტებს:

Directive(s) and modification(s):

2014/53/EU: Radio Equipment Directive
2011/65/EU: RoHS Directive

Product standard(s) and normative document(s)

Health & Safety:
EN 50 385 : 2017
EN 62 368-1 : 2014 + A11 and/or
EN 60 950-1 : 2006 + A11 + A1 + A12 + A2
EN 60 950-22 : 2006 and/or
EN 60 950-22 : 2017
IEC62368-1
IEC/EN 60950-22
IEC60950-1
GB4943-2011
YD/T 1436-2014

Environment:
EN IEC 63000 : 2018

EMC:
ETSI EN 301 489-1 V1.9.2 (2011-09) and V2.2.0 Draft (2017-03) and V2.2.3 (2019-11) ETSI EN 301 489-50 V2.2.0 Draft (2017-03) and V2.2.1 (2019-04) and V2.3.1 (2021-03) ETSI EN 301 489-17 V3.2.0 Draft (2017-03)
3GPP TS 37.113 V14.1.0 (2017-05) and V15.0.0 (2017-09) and V15.6.0 (2019-07) and V15.7.0 (2019-10) and V15.10.0 (2021-01)
3GPP TS 37.114 V14.1.0 (2017-08) and V16.0.0 (2020-06)
3GPP TS 38.113 V15.3.0 (2018-09) and V15.7.0 (2019-10) and V15.8.0 (2019-12) and V16.0.0 (2020-07) and V17.2.0 (2022-09)

Radio:
ETSI EN 301 908-1 V11.1.1 (2016-07) and V13.1.1 (2019-11) and V15.1.1 (2021-09)
ETSI EN 301 908-18 V13.0.1 Draft (2017-12) and V13.1.1 (2019-09) and V15.1.1 (2021-09) ETSI EN 301 908-23 V15.1.1_0.0.15 Draft (2022-09)
ETSI EN 301 908-24 V15.1.1_0.0.5 Draft (2020-01) and V15.0.0 Draft (2022-12) ETSI EN 301 893 V2.1.1 (2017-05)
ETSI EN 301 908-15 V11.1.2 (2017-01) and V15.1.1

(2020-01) ETSI EN 301 908-11 V11.1.2 (2017-01)
ETSI EN 303 609 V12.5.1 (2016-04)
Relevant parts of the following standards:
3GPP TS 37.141 V13.5.0 (2017-01) and V13.7.0 (2017-06) and V16.2.0 (2019-07) and V16.3.0 (2019-09) and V16.9.0 (2021-03)
3GPP TS 37.145-1 V14.1.0 (2017-08) and V16.6.0 (2021-03)
3GPP TS 37.145-2 V14.2.0 (2017-09) and V16.7.0 (2021-03)
3GPP TS 38.141-1 V1.0.0 (2018-09) and V15.3.0 (2019-09) and V16.3.0 (2020-03) and V16.7.0 (2021-03)
3GPP TS 38.141-2 V1.0.0 (2018-09) and V16.3.0 (2020-03) and V16.7.0 (2021-03)
3GPP TS 36.143 V15.0.0 (2018-09)
3GPP TS 25.143 V11.1.0 (2013-02)
3GPP TS 51.026 V12.0.0 (2014-10)

Certified
CE, RCM, ETL,TUV, KCC, FCC, IC, TLC



უსაფრთხოება და ვალდებულებები

6.1. სამუშაოთა მწარმოებელი პასუხისმგებელია სამუშაოთა წარმოების ადგილზე წარმოებული სამუშაოების უსაფრთხოებაზე. სამუშაოთა მწარმოებელი ვალდებულია სამუშაოების განხორციელების პროცესში დაიცვას ენერგეტიკული ობიექტების, მოწყობილობებისა და დანადგარების მოწყობისა და უსაფრთხო ექსპლუატაციის მოქმედი ნორმები და წესები.

6.2. სამუშაოს მწარმოებელი პასუხისმგებელია სამუშაოების შესრულების ადგილზე უსაფრთხოების უზრუნველყოფაზე. აღნიშნული გულისხმობს სამუშაოთა მწარმოებლის სამუშაო ძალის და ქვე-კონტრაქტორისათვის, თელასის წარმომადგენლებისათვის, მოსახლეობისა და მესამე პირებისათვის უსაფრთხო სამუშაო გარემოს უზრუნველყოფას. სამუშაოთა მწარმოებელმა არ უნდა დაუშვას სამუშაოების შესრულების ადგილზე არაუფლებამოსილი პირების შესვლა. სამუშაოთა მწარმოებელმა უნდა უზრუნველყოს ბოძებზე მუშაობის შემთხვევაში გამვლელთა უსაფრთხოება. სამუშაოთა მწარმოებელმა განსაკუთრებული ყურადღება უნდა გამოიჩინოს ელექტრო შოკისა და ამაღლებული სამუშაო ადგილებიდან ჩამოვარდნის რისკის მიმართ.

6.3. თელასს უფლება აქვს, თუმცა ვალდებული არ არის, შეამოწმოს უსაფრთხოების წესების დაცვა სამუშაოების შესრულების ადგილებზე.

6.4. სამუშაოთა მწარმოებელი ვალდებულია იზრუნოს საზოგადოებრივ უსაფრთხოებაზე სამუშაოების შესრულების ადგილის მიმდებარე ტერიტორიაზე.

6.5. იმ შემთხვევაში თუ საჭიროა სამუშაოების შესრულება ქუჩაში, სამუშაოთა მწარმოებელი ვალდებულია აკონტროლოს მოძრაობის უსაფრთხოება შესაბამის ორგანოებთან შეთანხმებით, კანონმდებლობით გათვალისწინებული მოთხოვნების შესაბამისად.

6.6. სამუშაოთა მწარმოებელი ვალდებულია სამუშაოების შესრულებისას მაქსიმალურად შეზღუდოს უცხო პირთა შემთხვევით მოხვედრა სამუშაოების შესრულების ადგილებზე, რათა თავიდან იქნას აცილებული უბედური შემთხვევები.

6.6. სამუშაოთა მწარმოებელი ვალდებულია სამუშაოების შესრულებისას მაქსიმალურად შეზღუდოს უცხო პირთა შემთხვევით მოხვედრა სამუშაოების შესრულების ადგილებზე, რათა თავიდან იქნას აცილებული უბედური შემთხვევები.

6.7 ელექტრო საყრდენებზე სატელეკომუნიკაციო სადენების და მოწყობილობების მონტაჟის დროს, ელექტრო დანადგარების დენგამტარ ნაწილებთან მიახლოების, მათ სიახლოვეს მუშაობის წესის და კომუნიკაციათა დაშორების გაბარიტების განსაზღვრისას, დაცული უნდა იყოს საქართველოს მთავრობის დადგენილებით N366 და N340-ით გათვალისწინებული ელექტროდანადგარების ექსპლუატაციისას მოქმედი უსაფრთხოების ტექნიკის წესები.

სამუშაოების დაწყებამდე, წერილობით უნდა ეცნობოს სს თელასს სამუშაოების დაწყების ზუსტი დრო, ასევე სამუშაოების შემსრულებლების პირადი მონაცემები(სახელი გვარი პირადი ნომერი).

სამუშაოს დაწყებამდე გამოიძახეთ
ს.ს თელასის წარმომადგენელი.
სამუშაოები აწარმოეთ ხელით.
გამოხატეთ საკონტროლო შურფები.
ს.ს თელასის [signature] L/7
რაიონული განყოფილება
ტელეფონი 599933200
ქ.ჯ.ს. ინჟინერი [signature]

<u>აუცილებელი პირობები:</u>

- პროექტის შესრულების დაწყება ეცნობოს ავტორს, პროექტის ფარგლებში ზედამხედველობის მიზნით.
- გაუკეთდეს მარკირება ყველა საპროექტო ძირითადი საშუალებას.

ქალაქი თბილისი, ქუჩა გიორგი ბრწყინვალე N 11-ის მიმდებარედარსებულ ბოძზე მობილური მიკროსადგურის მონტაჟს					
ტექნიკური პირობა					
			სტადია	ფურცლები	ფურცელი
			მუშა პროექტი	1	1
შეადგინა			სს "ךּשוו עייץך ש" თბილისი		

ნახაზი 1-1

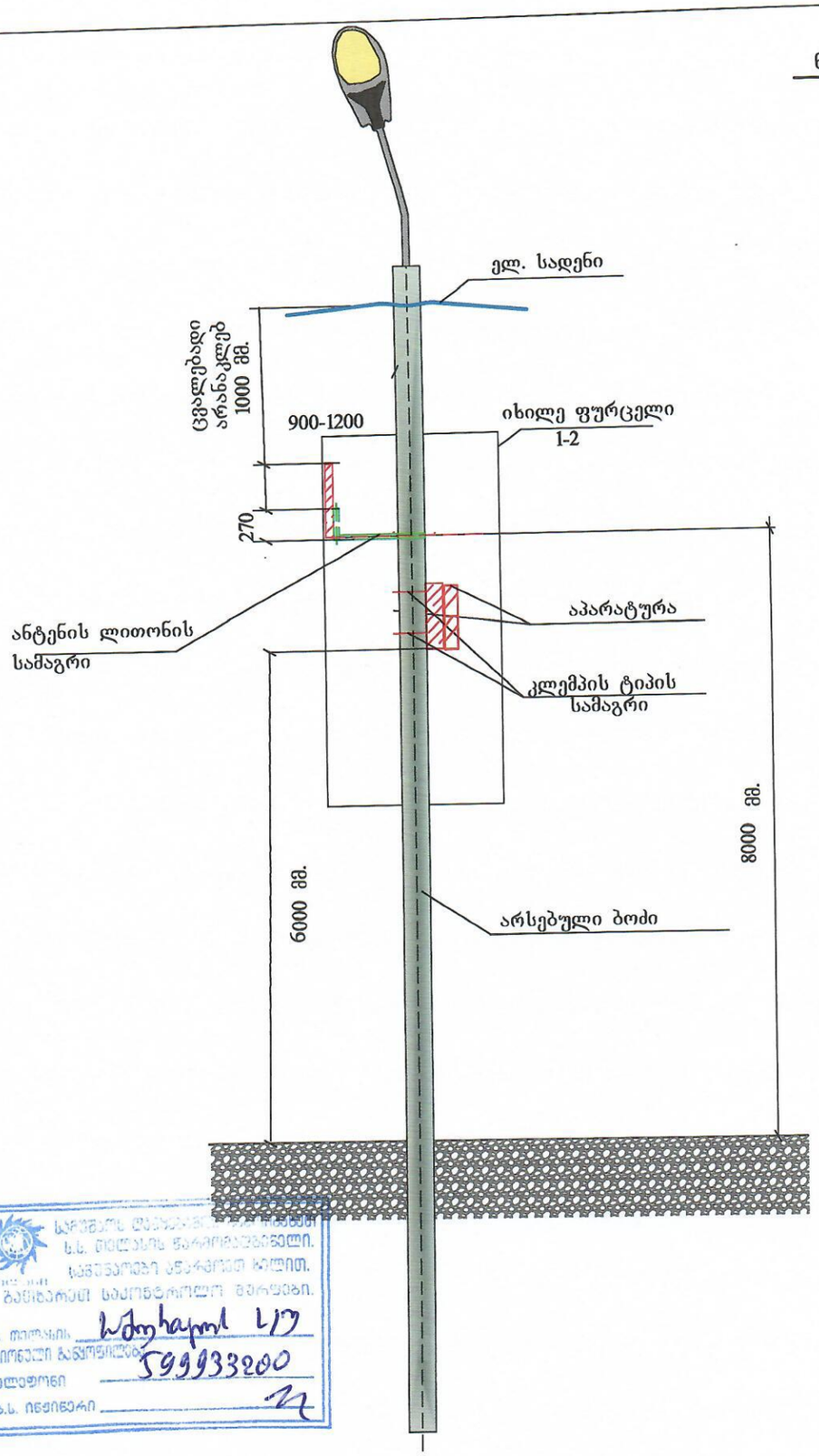

საქართველოს ტექნიკური
ს.ს. ციფრული ტელევიზიის წარმომადგენელი.
საქართველოში ანარქიით ბილით.
ბაზისარის საკონტროლო მარკები.
ს.ს. ოთხის Ахтырка 1/7
რაიონული განყოფილება
ტელეფონი 599933200
ქ.გ.ს. იგვიცარი

SILKNET	ობიექტი		
	მისამართი		
დაამუშავა		მასშტაბი	
		ფურცელი	ფურცლები
მოიკვლია		1	1-3
	ნახაზი 1-1		

ნახაზი 1-2

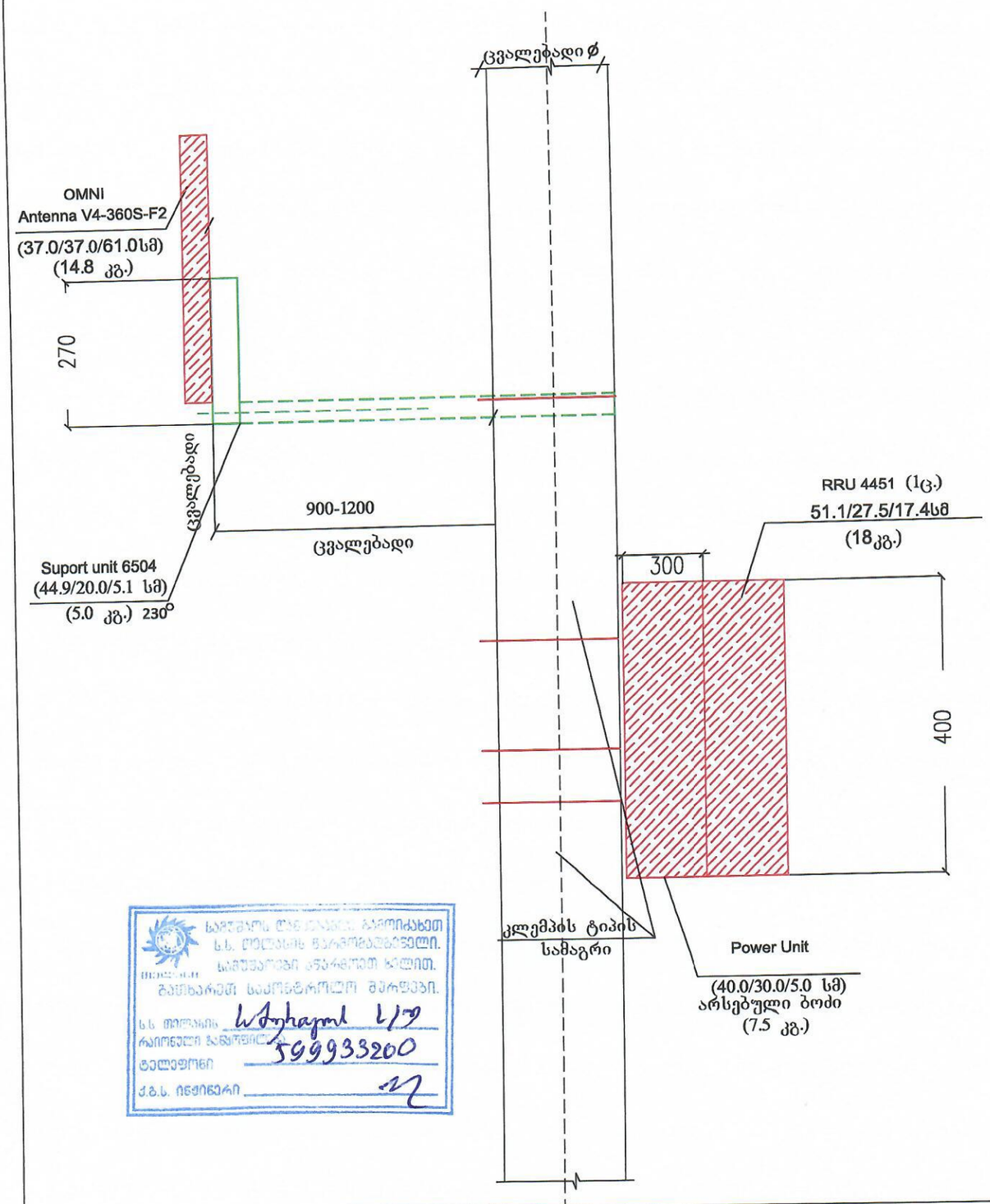

საქართველოს ტექნიკური ბაზრის ინსპექციის ს.ს. ელექტრონული ნაწარმისთვის საშუალოების განყოფილების ხელით. გამოხარეთ საკონტროლო მარკები.
ს.ს. თანამშრომელი
რაიონული განყოფილება 599933200
ტელეფონი
ქ.გ.ს. ინჟინერი

SILKNET	ობიექტი		
	მისამართი		
დაამუშავა		მასშტაბი	მ/გ
		ფურცელი	ფურცლები
მოიკვლია		2	1-3
	ნახაზი1-2		

ნახაზი 1-3

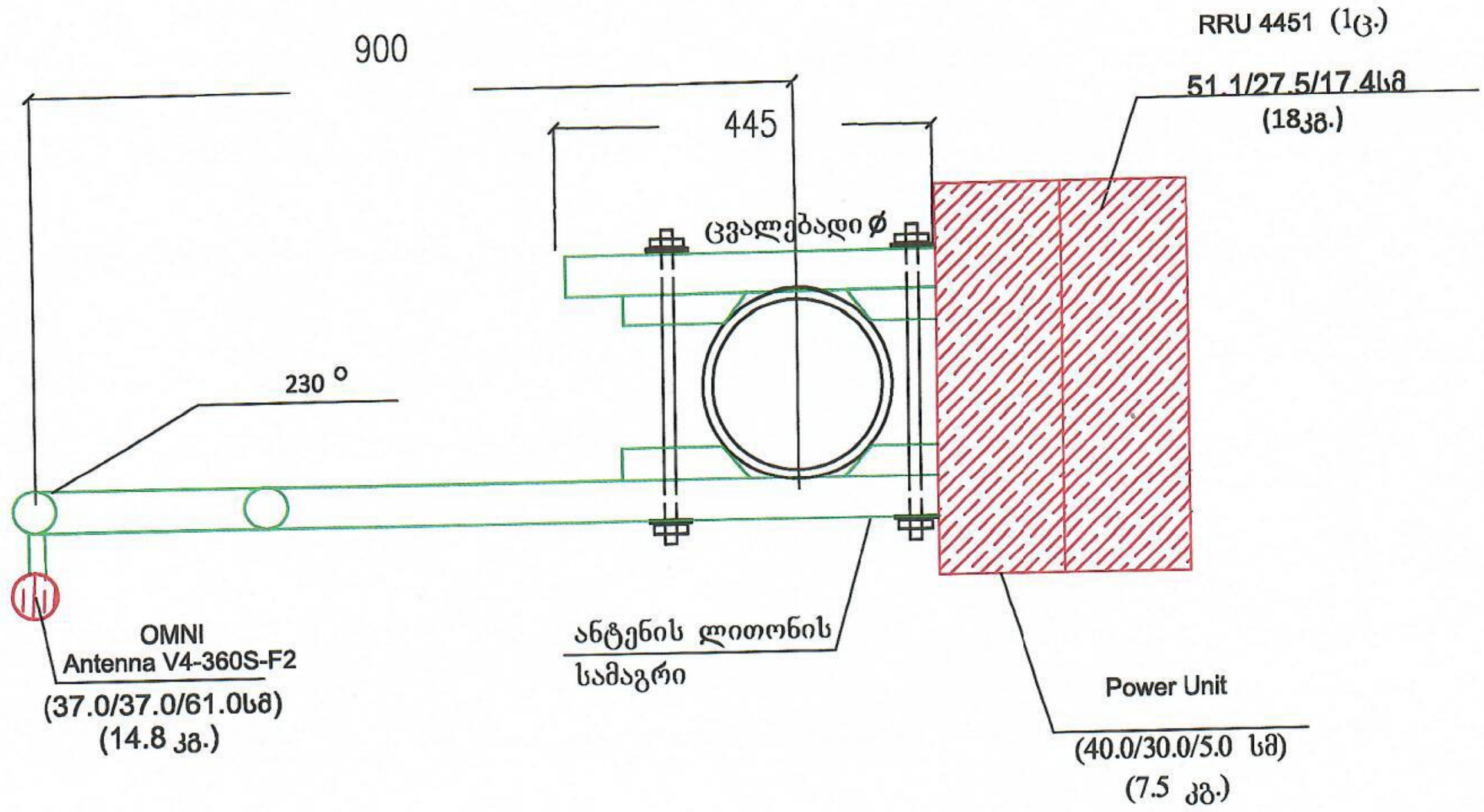

ს.ს. თელასის რაიონული განყოფილება
ტელეფონი 599933200
ქ.გ.ს. ინჟინერი

SILKNET	ობიექტი	გარე განათების ბოძზე განსათავსებელი მიკრო სადგურის მონტაჟს		
	მისამართი			
დაამუშავა			მასშტაბი	მ/გ
			ფურცელი	ფურცლები
მოიკვლია			3	1-3
		ნახაზი 1-3		

Coca-Cola
Thums Up

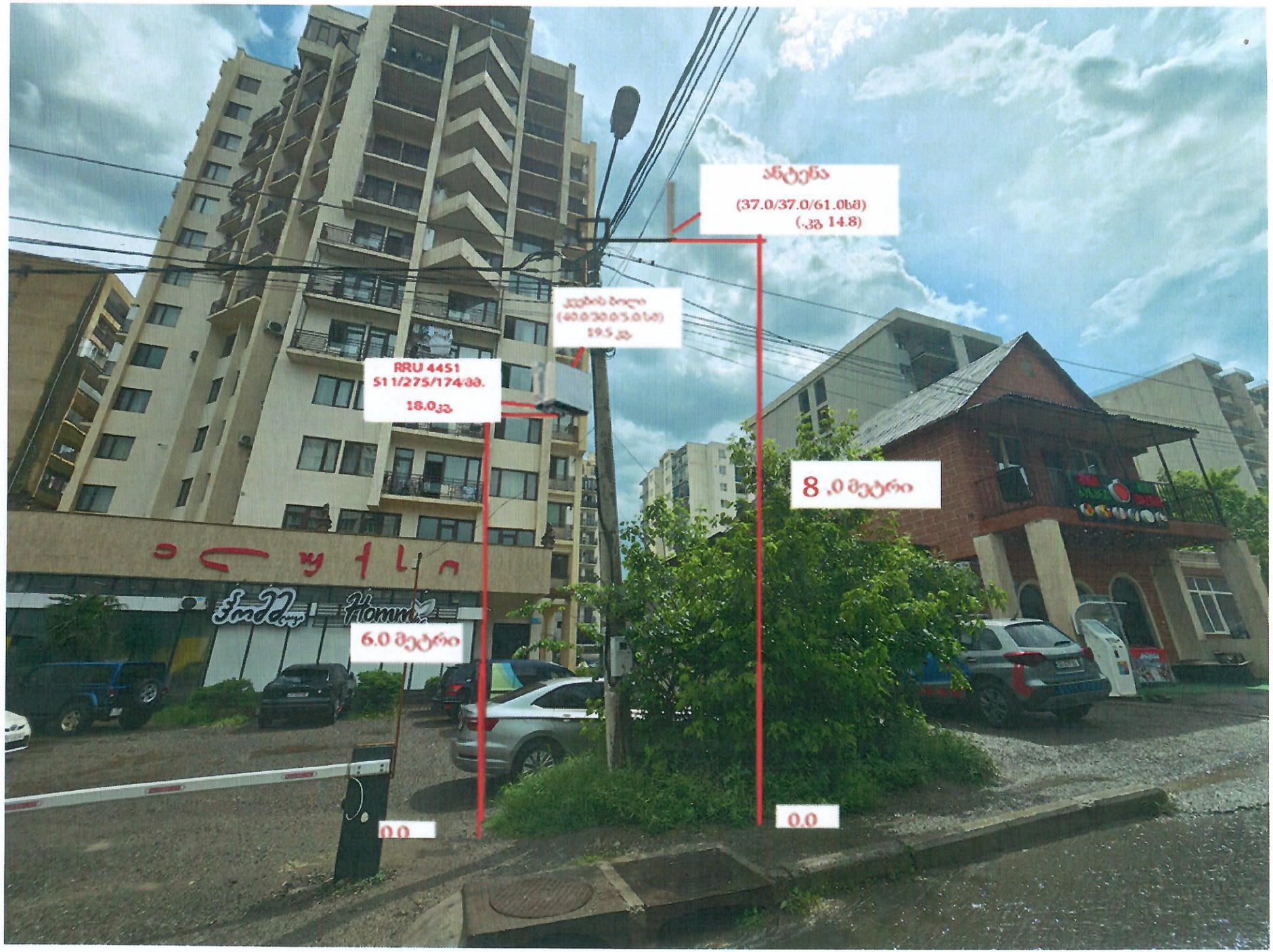
ანტენა
(37.0/37.0/61.0ხმ)
(.ვმ 14.8)
კვების ბოლი
(40.0/30.0/5.0სმ)
19.5 ვმ
RRU 4451
S11/275/174ხმ.
18.0ვმ
8 .0 მეტრი
6.0 მეტრი
0.0
0.0