ფასადი

ფასადი 1-9 ღერძებს შორის მასშტაბი 1:100

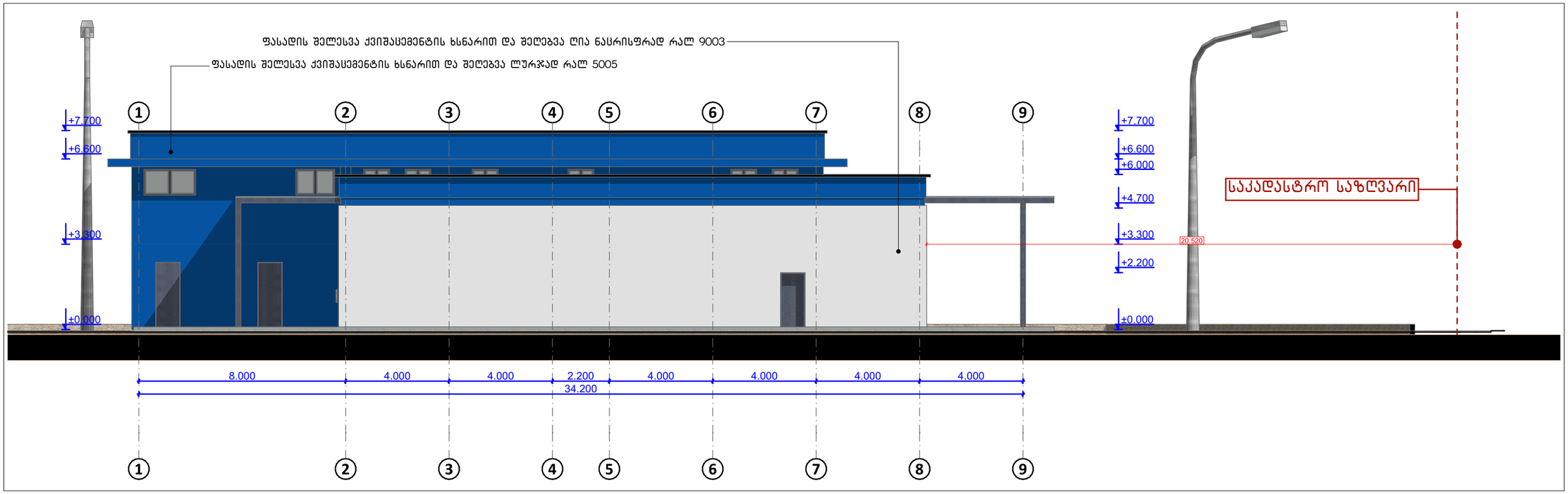

ფასადი 9-1 ღერძებს შორის მასშტაბი 1:100

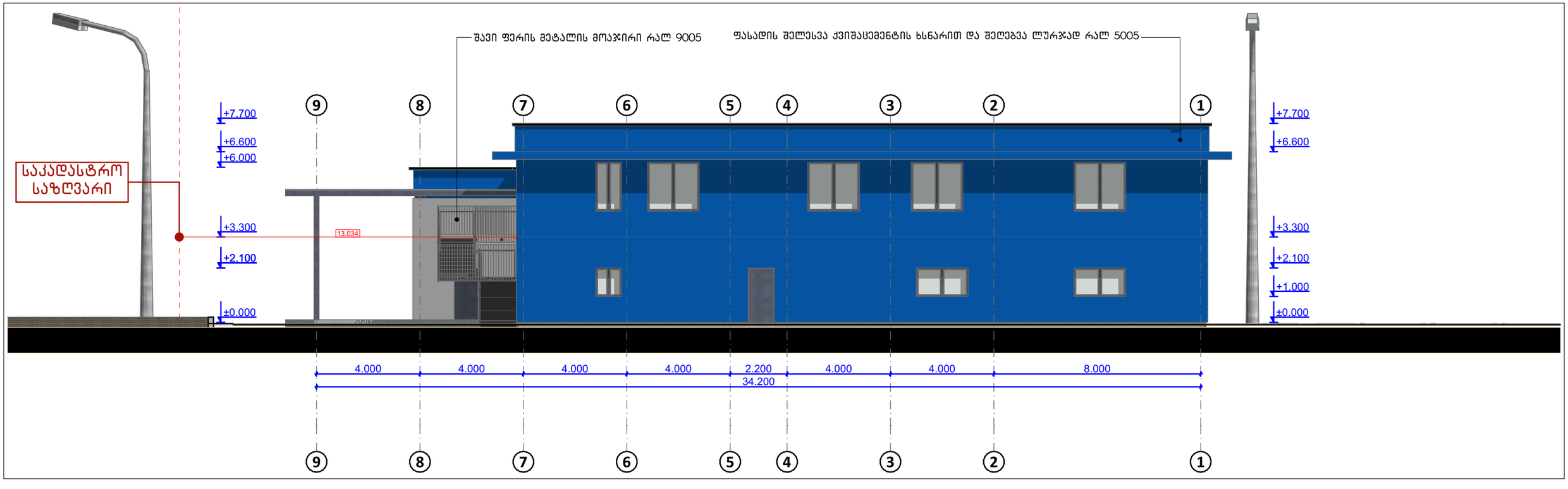

საპროექტო ორგანიზაცია GeorgianHouse Architrcture Design Contruction	ქუჩა: ალ. ყაზბეგის 12ა ქალაქი: თბილისი ქვეყანა: საქართველო საფოსტო კოდი: 0160	Adress:Al. Kazbegi ave. 12a City:Tbilisi Country:Georgia Postcode:0160	პროექტის სტატუსი: არქიტექტურული ნაწილი პროექტის ავტორები თ.დვალი ნ.მაისურაძე თ.ქავთარაძე	პროექტის დასახელება : ქ. თბილისში, აეროპორტის მიმდებარედ, ს/კ 01.19.26.009.047; რეგისტრირებულ მიწის ნაკვეთებზე, "სამეურნეო სასაწყობე " მენობის მოწყობისთვის დეტალური საპროექტო-სახარჯთაღრიცხვო დოკუმენტაციის მომზადება	ნახაზის დასახელება ფასადი	მასშტაბი 1:150	ფურცელი A.18	ფორმატი A3

ფასადი

ფასადი ა-კ ღერძებს შორის მასშტაბი 1:100

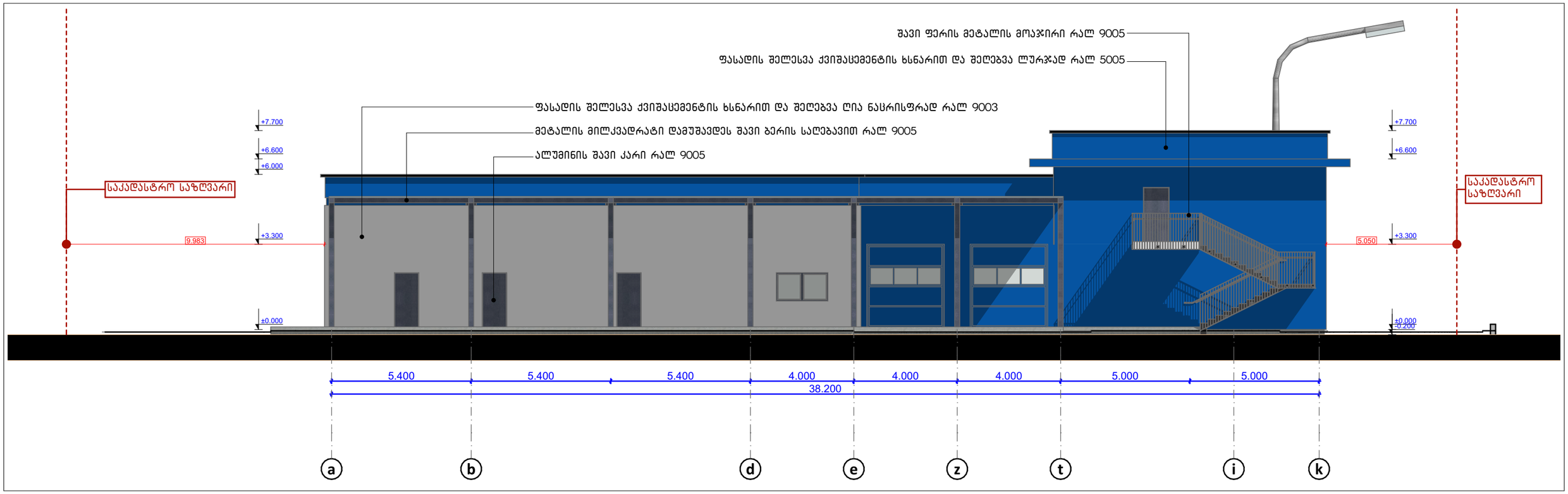

ფასადი კ-ა ღერძებს შორის მასშტაბი 1:100

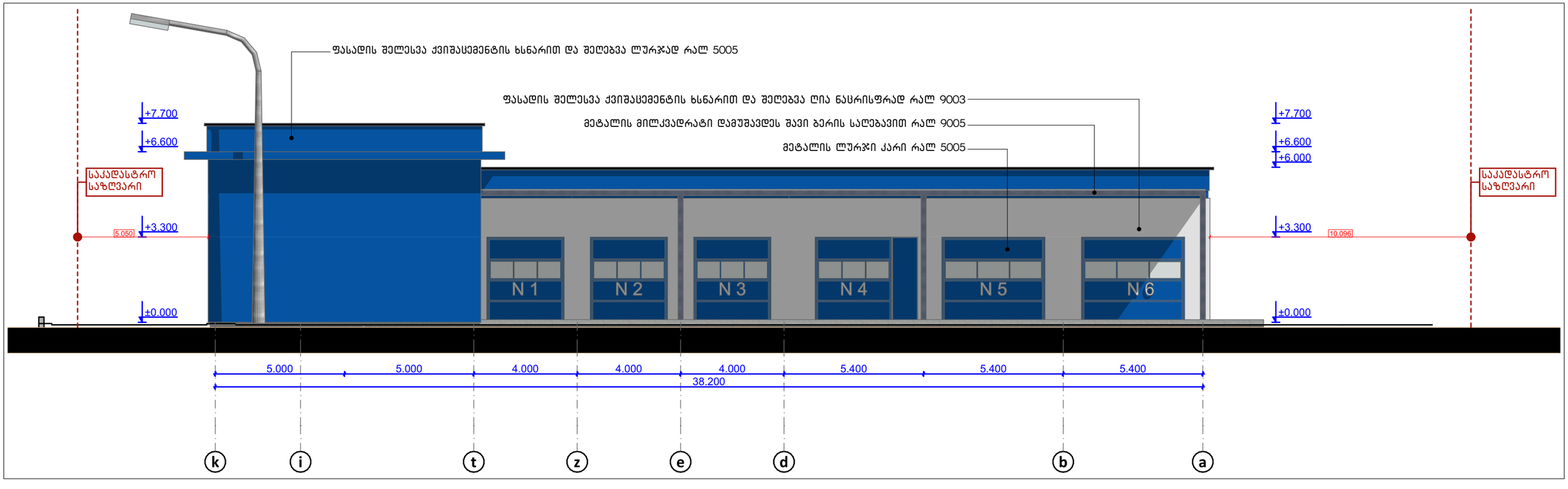

საპროექტო ორგანიზაცია GeorgianHouse Architrcture Design Contruction	ქუჩა: ალ. ყაზბეგის 12ა ქალაქი: თბილისი ქვეყანა: საქართველო საფოსტო კოდი: 0160	Adress:Al. Kazbegi ave. 12a City:Tbilisi Country:Georgia Postcode:0160	პროექტის სტატუსი: არქიტექტურული ნაწილი პროექტის ავტორები თ.დვალი ნ.მაისურაძე თ.ქავთარაძე	პროექტის დასახელება : ქ. თბილისში, აეროპორტის მიმდებარედ, ს/კ 01.19.26.009.047; რეგისტრირებულ მიწის ნაკვეთებზე, "სამეურნეო სასაწყობე " მენობის მოწყობისთვის დეტალური საპროექტო-სახარჯთაღრიცხვო დოკუმენტაციის მომზადება	ნახაზის დასახელება ფასადი	მასშტაბი 1:150	ფურცელი A.19	ფორმატი A3

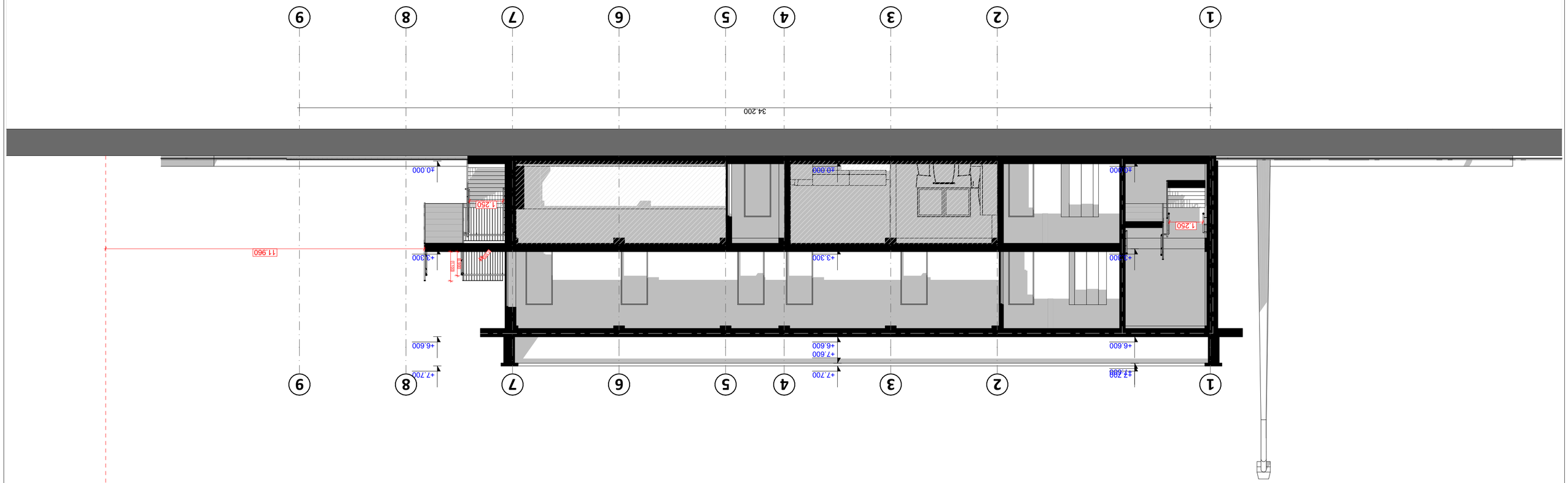
9
8
7
6
5
4
3
2
1
34.200
+0.000
+3.300
+6.600
+7.700
+7.200
1.250
11.960
+0.000
+3.300
+6.600
+7.600
+7.700
+7.200
1.250
+0.000
+3.300
+6.600
+7.700
+7.200
1.250
11.960

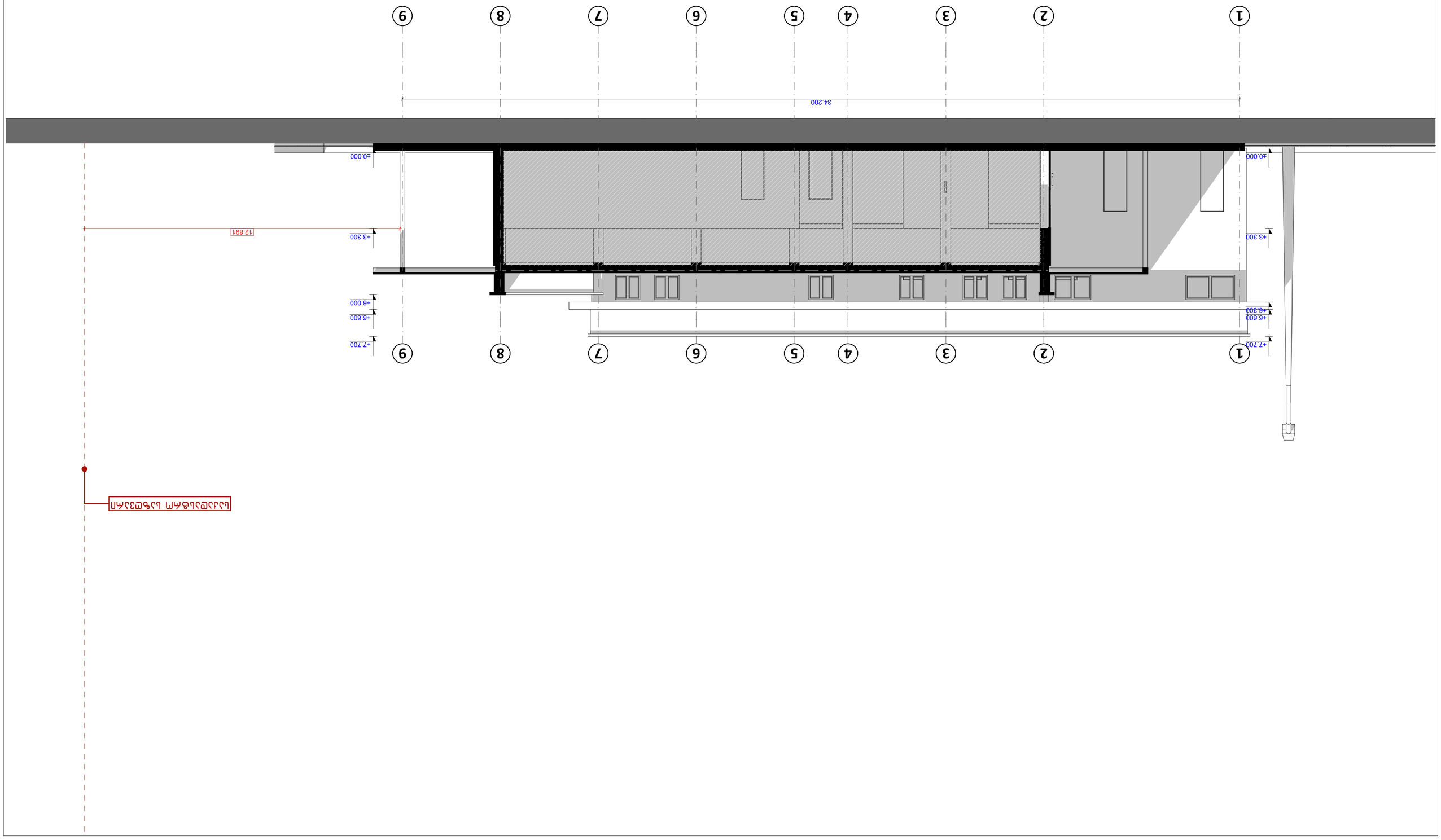

3/4" Plywood Sheathing

3/4" Plywood Sheathing

Scale: 1:100 Section 2-2 Elevation

კარფანჯრები

კარფანჯრების მარკირება

ელემენტი	ფ-1	ფ-1	ფ-1	ფ-2	ფ-2	ფ-2	ფ-2	ფ-3	ფ-5	ფ-6	ფ-7	ფ-7	ფ-7	ფ-7	ფ-7	ფ-7	ფ-8
რაოდენობა	1	1	1	1	1	1	1	1	1	1	1	1	1	1	1	1	1
ბაბარიტი	2.000×1.100	2.000×1.100	2.000×1.100	2.000×1.900	2.000×1.900	2.000×1.900	2.000×1.900	1.000×1.100	1.500×1.000	2.000×1.000	1.000×1.000	1.000×1.000	1.000×1.000	1.000×1.000	1.000×1.000	1.000×1.000	1.000×1.900
გეგმა																	
ფასადი																	

კარფანჯრების მარკირება

ელემენტი	კ-1	კ-1	კ-1	კ-1	კ-1	კ-1	კ-1	კ-1	კ-1	კ-1	კ-1	კ-1	კ-1	კ-1	კ-1	კ-1	კ-1
რაოდენობა	1	1	1	1	1	1	1	1	1	1	1	1	1	1	1	1	1
ბაბარიტი	0.950×2.100	0.950×2.100	0.950×2.100	0.950×2.100	0.950×2.100	0.950×2.100	0.950×2.100	0.950×2.100	0.950×2.100	0.950×2.100	0.950×2.100	0.950×2.100	0.950×2.100	0.950×2.100	0.950×2.100	0.950×2.100	0.950×2.100
გეგმა																	
ფასადი																	

კარფანჯრების მარკირება

ელემენტი	კ-1	კ-1	კ-1	კ-1	კ-1	კ-1	კ-1	კ-1	კ-2	კ-2	კ-3	კ-3	კ-3	კ-3	კ-3	კ-3	კ-4
რაოდენობა	1	1	1	1	1	1	1	1	1	1	1	1	1	1	1	1	1
ბაბარიტი	0.950×2.100	0.950×2.100	0.950×2.100	0.950×2.100	0.950×2.100	0.950×2.100	0.950×2.500	0.950×2.500	4.000×3.300	4.000×3.300	3.000×3.200	3.000×3.200	3.000×3.300	3.000×3.300	3.000×3.300	3.000×3.300	1.000×2.100
გეგმა																	
ფასადი																	

კარფანჯრების მარკირება

ელემენტი	კ-4	კ-4	კ-4	კ-4	კ-4	კ-4	კ-4	კ-4	კ-4	კ-4	კ-4	კ-4	კ-4	კ-4
რაოდენობა	1	1	1	1	1	1	1	1	1	1	1	1	1	1
ბაბარიტი	1.000×2.100	1.000×2.100	1.000×2.100	1.000×2.100	1.000×2.100	1.000×2.100	1.000×2.100	1.000×2.100	1.000×2.100	1.000×2.100	1.000×2.100	1.000×2.100	1.000×2.100	1.000×3.300
გეგმა														
ფასადი														

კარის ჩამაგრების ტიპები და კვანძები

1 - ჩარჩოში ჩამაგრების დეტალი

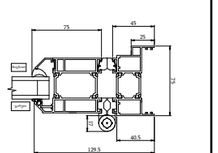

2 - ზედა ჩარჩოს დეტალი

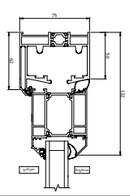

ქვედა ჩარჩოს დეტალი

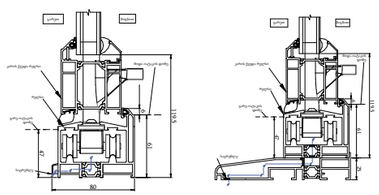

4 - საკეტის დეტალი

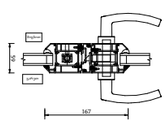

5 - სახელურის დეტალი

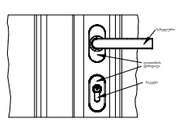

საპროექტო ორგანიზაცია GeorgianHouse Architrcture Design Contruction	ქუჩა: ალ. ყაზბეგის 12ა ქალაქი: თბილისი ქვეყანა: საქართველო საფოსტო კოდი: 0160	Adress:Al. Kazbegi ave. 12a City:Tbilisi Country:Georgia Postcode:0160	პროექტის სტატუსი პროექტის ავტორები თ.დვალი ნ.მაისურაძე თ.ქავთარაძე	არქიტექტურული ნაწილი	პროექტის დასახელება : ქ. თბილისში, აეროპორტის მიმდებარედ, ს/კ 01.19.26.009.047; რეგისტრირებულ მიწის ნაკვეთებზე, "სამეურნეო სასაწყობე " შენობის მოწყობისთვის დეტალური საპროექტო-სახარჯთაღრიცხვო დოკუმენტაციის მომზადება	ნახაზის დასახელება კარფანჯრები	მასშტაბი 1:1.30	ფურცელი A.22	ფორმატი A3

კარის მოწყობის კვანძი მასშტაბი 1:20

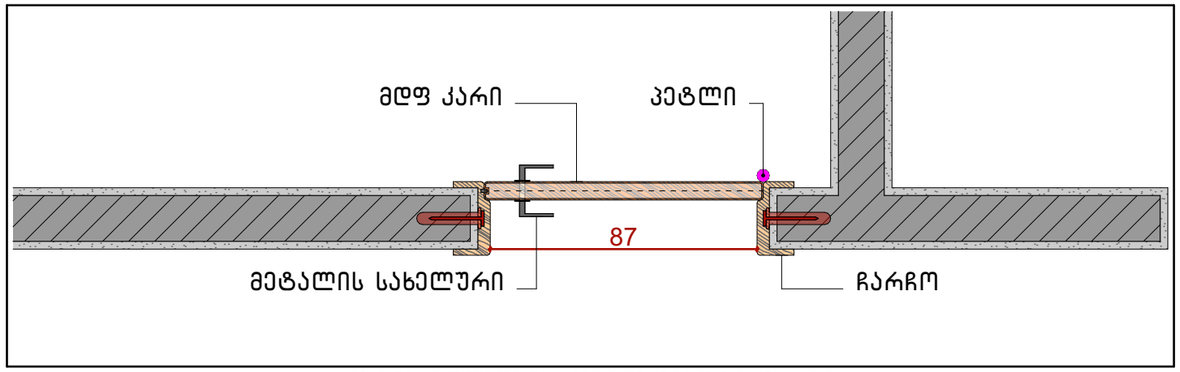

კარის მოწყობის კვანძი მასშტაბი 1:20

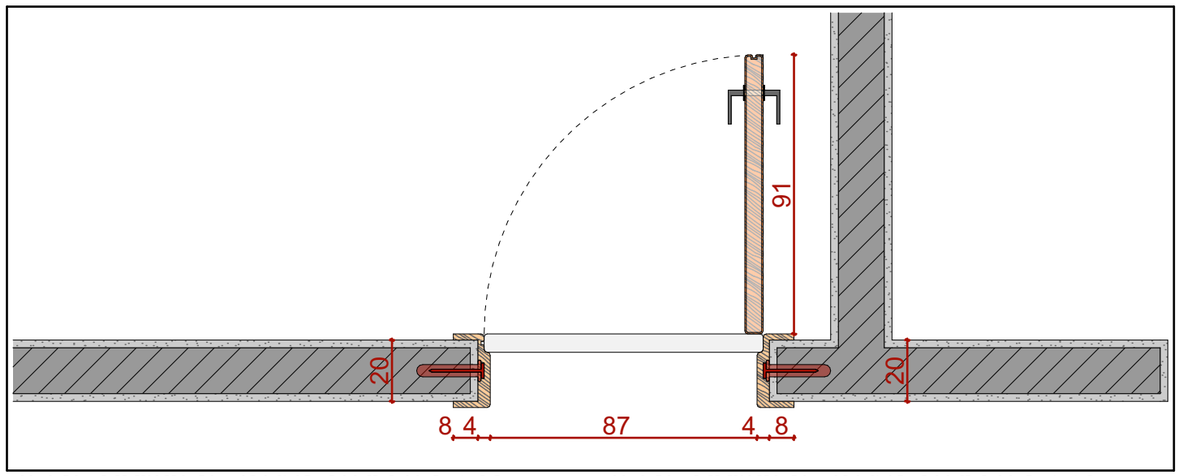

კარის მოწყობის კვანძი მასშტაბი 1:20

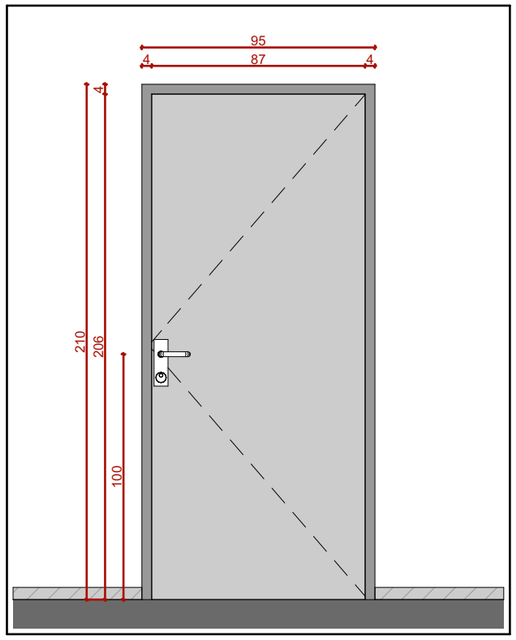

კარის მოწყობის კვანძი მასშტაბი 1:10

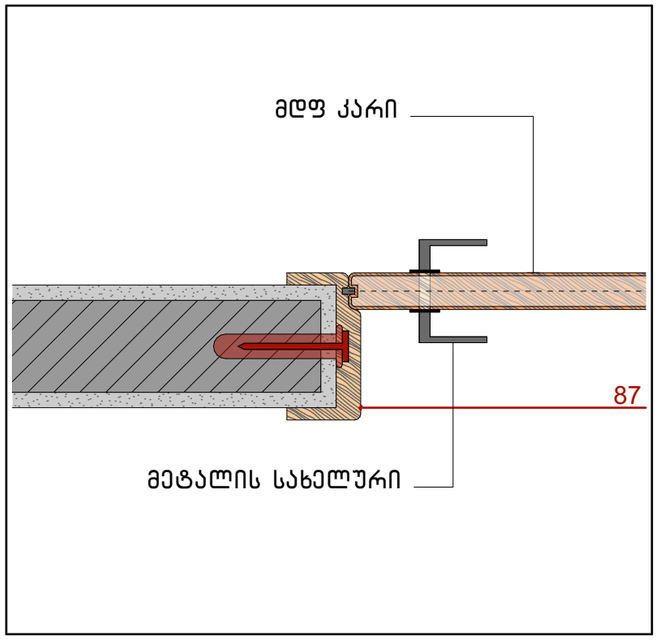





მდფ-ის შელებილი კარი

აღწერა:

5 მმ სისქის მდფის ფირფიტით დაფარულია 4 სმ სისქის რბილი ხის მასური ერთფრთიანი და ორფრთიანი ყრუ კარი, შელებილი ღატექსის სპრეი საღებავით და მონტაჟი საკეტითა და ღიმილნის ქრომირებული სახელურით

კარ-ფანჯარა იყოს არანაკლებ 4 კამერიანი და მინიმუმ არანაკლებ 4X4 მმ

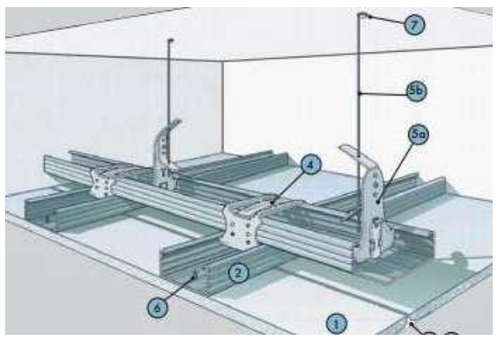

ორდონიან კარკასზე თაბაშირ-მუყაოს კომპლექსური შეკიდული ჭერი

აღწერა:
ჭერი წარმოადგენს ორდონიან ღიმილნის სისტემურ კარკასზე მოწყობილ ერთი ფენა ნესტგამძლე თაბაშირ-მუყაოს ფილებს, ფილების წიბოები უნდა დაიფაროს არმირების ლენტით. სისტემის მახასიათებლები უნდა აკმაყოფილებდეს მოთხოვნებს: თაბაშირ-მუყაოს ფილები უნდა იყოს ცეცხლგამძლე, ფილის სისქე 12.5მმ, სწორი ნაწიბურით (АК); სვეტ წერტილებში, თაბაშირ-მუყაოს კედლების არსებობის შემთხვევაში, ფილა უნდა იყოს ასევე ნესტგამძლე, მაღალი ხარისხის ღიმილნის პროფილების სისქე 0.5მმ. სამუშაოები განხორციელდეს მწარმოებლის მიერ შეკიდული ჭერის სისტემისთვის შემოთავაზებული მასალების საფირმო კომპლექტაციისა და მის მიერ დაგმენილი სამონტაჟო წესებისა და რეკომენდაციების დაცვით, ასევე პროექტში არსებული მოთხოვნების შესაბამისად.

საპროექტო ორგანიზაცია GeorgianHouse Architrcture Design Contruction	ქუჩა: ალ. ყაზბეგის 12ა ქალაქი: თბილისი ქვეყანა: საქართველო საფოსტო კოდი: 0160	Adress:Al. Kazbegi ave. 12a City:Tbilisi Country:Georgia Postcode:0160	პროექტის სტატუსი პროექტის ავტორები თ.დვალი ნ.მაისურაძე თ.ქავთარაძე	არქიტექტურული ნაწილი	პროექტის დასახელება : ქ. თბილისში, აეროპორტის მიმდებარედ, ს/კ 01.19.26.009.047; რეგისტრირებულ მიწის ნაკვეთებზე, "სამეურნეო სასაწყობე " შენობის მოწყობისთვის დეტალური საპროექტო-სახარჯთაღრიცხვო დოკუმენტაციის მომზადება	ნახაზის დასახელება კვანძები და დეტალები	მასშტაბი	ფურცელი A.23	ფორმატი A3

ԱՌԱՋԱԿԱՆ ԱՐՏԱՔԻՆ ՏԵՍՔ

ՍԱՀՄԱՆԱՓԱԿՈՒՄ ԱՍՏԻՃԱՆԱՎՈՐՎԱԾ ԱՆՎՏԱՆԳ ՇԱՐԺՈՒՄ

ՀԱՄԱՐ՝ CL2

ՀԱՐԿ — CL2

ԱՍՏԻՃԱՆԱՎՈՐՎԱԾ ԱՆՎՏԱՆԳ ՇԱՐԺՈՒՄ ԵՎ ՀԱՎԱՔԱԾՈՒ ՀԱՄԱԿԱՐԳ

☒V1350: ԱՀԱՍՀԱՐ ՕՊՏՈՒՄԱՆ

ԱՅԼԸՆՏՐԱՆՔԱՅԻՆ ՀԱՄԱԿԱՐԳ: ԱՌԱՋԻՆ ՄՈՏԵՑՄԱՆ

ՀՈՒՍԱԼՈՒԾՈՒՄ — ՕՊՏԻԿԱԿԱՆ-ՄԵԽԱՆԻԿԱԿԱՆ

ՎԵՐԱՀՍԿՈՒՄ — ՕՊՏԻԿԱԿԱՆ-ՄԵԽԱՆԻԿԱԿԱՆ

ԱՆՎՏԱՆԳՈՒԹՅԱՆ ՍԱՀՄԱՓԱԿԻՉՆԵՐ — ՕՊՏԻԿԱԿԱՆ-ՄԵԽԱՆԻԿԱԿԱՆ

ԱՍՏԻՃԱՆԱՎՈՐՎԱԾ ԱՆՎՏԱՆԳ ՇԱՐԺՈՒՄ — CBV1-M1010

ՀԱՏԱԿԱՆ ՑՈՒՑԱՆԱԿ ՍԱՐՔԵՐ — ՀԱՅԵՑԱԿԱՆ

ՀԱՄԱԿԱՐԳԻՉԻ ՏԵՍԱԿ — PR803: ՀԱՅԿ

ՀԱՅԿԱԿԱՆ

CAR OPERATING PANEL

WALL MOUNTED, SHORT PANEL ☒WITHOUT SERVICE CABINET☒

EN81-20/50:2014-COMPLIANT
ՀԱՄԱՊԱՏԱՍԽԱՆՈՒԹՅՈՒՆ ՆՈՐԱՁԵՎ



ՀՈՂԱՀԱՐԿԱՅԻՆ

ՀԱՐԿԱՅԻՆ ԱՅԼԸՆՏՐԱՆՔԱՅԻՆ ՀԱՄԱԿԱՐԳԻ ՀԱՄԱՐ ՕԳՏԱԳՈՐԾՎՈՂ ՍԱՀՄԱՓԱԿԻՉՆԵՐ

ՀԱՐԿԱՅԻՆ ՄՈՏԵՑՄԱՆ ՀԱՄԱԿԱՐԳ՝ E-102

ՀԱՐԿԱՅԻՆ — ՀԱՄԱՐ ՀԱՐԿԱՅԻՆ Է-102

ՕՊՏԻԿԱԿԱՆ-ՄԵԽԱՆԻԿԱԿԱՆ ՀԱՐԿԱՅԻՆ ՀԱՄԱԿԱՐԳ

ՀՈՂԱՀԱՐԿԱՅԻՆ ԱՅԼԸՆՏՐԱՆՔԱՅԻՆ ՀԱՄԱԿԱՐԳ

ՀԱՐԿԱՅԻՆ — ՕՊՏԻԿԱԿԱՆ-ՄԵԽԱՆԻԿԱԿԱՆ

ՎԱՐԿԱՅԻՆ ՍԱՀՄԱՓԱԿԻՉՆԵՐ ԵՎ ՄԿՍՀՍՀՈՒՄ — PIV1-A1010N

ՎԱՐԿԱՅԻՆ ՍԱՀՄԱՓԱԿԻՉՆԵՐ ԵՎ ՄԿՍՀՍՀՈՒՄ ԱՅԼԸՆՏՐԱՆՔԱՅԻՆ ՀԱՄԱԿԱՐԳԻ ՀԱՄԱՐ ՕԳՏԱԳՈՐԾՎՈՂ ՍԱՀՄԱՓԱԿԻՉՆԵՐ

BOXLESS PIV1-A1010

BOXLESS PIV1-A1020

• ՕՊՏԻԿԱԿԱՆ ՀԱՐԿԱՅԻՆ-ՄԵԽԱՆԻԿԱԿԱՆ ՀԱՐԿԱՅԻՆ ՀԱՄԱԿԱՐԳ

• ՀՈՂԱՀԱՐԿԱՅԻՆ ԱՅԼԸՆՏՐԱՆՔԱՅԻՆ ՀԱՄԱԿԱՐԳ[1]

ԵՐԵՍԱՊԱՆԱԿ

ՀԱՏԱԿ ՆԱԽԱՏԵՍՎՈՂ

ՀԱՏԱԿ TILE

ՀՈՂԱՀԱՐԿԱՅԻՆ-ՏԵՍՈՂԱԿԱՆ ՀԱՄԱԿԱՐԳ

ՓՈՒՇ/ՁԱՁԱՔԱՐԻ

☒ 3328/7326ՀՀ ՄԻՋԱՐԱՐ, ԱՆՀՈՒՍԱԼԻՈՐ ՕՊՏԻԿԱԿԱՆ ՕԴԱՓԱԿՈՒՄ ԿԱՐ

ՀԱՐԿԱՅԻՆ ՄՈՏԵՑՄԱՆ ՀԱՄԱԿԱՐԳ՝ E-102

ՀԱՐԿԱՅԻՆ — ՀԱՄԱՐ ՀԱՐԿԱՅԻՆ Է-102

ՕՊՏԻԿԱԿԱՆ-ՄԵԽԱՆԻԿԱԿԱՆ ՀԱՐԿԱՅԻՆ

ՀՈՂԱՀԱՐԿԱՅԻՆ ԱՅԼԸՆՏՐԱՆՔԱՅԻՆ ՀԱՄԱԿԱՐԳ

ՀԱՏԱԿ TILE

ՀՈՂԱՀԱՐԿԱՅԻՆ-ՏԵՍՈՂԱԿԱՆ ՀԱՄԱԿԱՐԳ

ՓՈՒՇ/ՁԱՁԱՔԱՐԻ

☒ 3328/7326ՀՀ ՄԻՋԱՐԱՐ, ԱՆՀՈՒՍԱԼԻՈՐ ՕՊՏԻԿԱԿԱՆ ՕԴԱՓԱԿՈՒՄ ԿԱՐ

• ՀՈՂԱՀԱՐԿԱՅԻՆ ԱՅԼԸՆՏՐԱՆՔԱՅԻՆ ՀԱՄԱԿԱՐԳ[1]

• ՕՊՏԻԿԱԿԱՆ ՀԱՐԿԱՅԻՆ-ՄԵԽԱՆԻԿԱԿԱՆ ՀԱՐԿԱՅԻՆ ՀԱՄԱԿԱՐԳ

ՀԱՏԱԿԱՆ ՑՈՒՑԱՆԱԿ ՍԱՐՔԵՐ — ՀԱՅԵՑԱԿԱՆ

ՀԱՄԱԿԱՐԳԻՉԻ ՏԵՍԱԿ — PR803: ՀԱՅԿ

ՀՈՂԱՀԱՐԿԱՅԻՆ

ՀՈՂԱՀԱՐԿԱՅԻՆ ԱՅԼԸՆՏՐԱՆՔԱՅԻՆ ՀԱՄԱԿԱՐԳ

ᲦᲘᲤᲢᲘᲡ ᲛᲐᲮᲐᲡᲘᲐᲗᲔᲑᲚᲔᲑᲘ

- ᲣᲡᲐᲤᲠᲗᲮᲝᲔᲑᲐ
- ᲮᲔᲚᲛᲘᲡᲐᲬᲕᲓᲝᲛᲝᲑᲐ

ᲦᲘᲤᲢᲘᲡ ᲓᲐ ᲣᲡᲐᲤᲠᲗᲮᲝᲔᲑᲘᲡ ᲡᲘᲡᲢᲔᲛᲘᲡ ᲘᲜᲢᲔᲠᲤᲔᲘᲡᲘ (EL-SC/EL-SCA), ᲨᲔᲜᲝᲑᲘᲡ ᲛᲐᲠᲗᲕᲘᲡ ᲡᲘᲡᲢᲔᲛᲐ – ᲙᲐᲠᲘᲑᲭᲓ (BMS-GW), ᲣᲡᲐᲤᲠᲗᲮᲝᲔᲑᲘᲡ ᲙᲐᲛᲔᲠᲘᲡ ᲘᲜᲢᲔᲠᲤᲔᲘᲡᲘ

OPTIONAL

ᲡᲘᲡᲢᲔᲛᲐ ᲦᲘᲤᲢᲔᲑᲘ ᲨᲔᲘᲫᲚᲔᲑᲐ ᲐᲕᲢᲝᲛᲐᲢᲣᲠᲐᲓ ᲘᲧᲝᲡ ᲓᲐᲙᲐᲕᲨᲘᲠᲔᲑᲣᲚᲘ ᲣᲡᲐᲤᲠᲗᲮᲝᲔᲑᲘᲡ ᲛᲝᲬᲧᲝᲑᲘᲚᲝᲑᲔᲑᲗᲐᲜ ᲓᲐ ᲨᲔᲜᲝᲑᲘᲡ ᲛᲐᲠᲗᲕᲘᲡ ᲡᲘᲡᲢᲔᲛᲐᲡᲗᲐᲜ, ᲠᲐᲗᲐ ᲛᲜᲘᲨᲕᲜᲔᲚᲝᲕᲐᲜᲘ ᲠᲝᲚᲘ ᲨᲔᲡᲐᲡᲠᲣᲚᲝᲡ ᲨᲔᲜᲝᲑᲘᲡ ᲣᲡᲐᲤᲠᲗᲮᲝᲔᲑᲘᲡ ᲣᲖᲠᲣᲜᲕᲔᲚᲧᲝᲤᲐᲨᲘ.

*EL-SCA ᲤᲣᲜᲥᲪᲘᲐ ᲛᲝᲘᲗᲮᲝᲕᲡ ELSGW ᲙᲐᲜᲔᲚᲡ ᲓᲐ BMS-GW ᲤᲣᲜᲥᲪᲘᲐ ᲛᲝᲘᲗᲮᲝᲕᲡ BMS-GW ᲙᲐᲜᲔᲚᲡ. ᲓᲔᲢᲐᲚᲔᲑᲘ, ᲛᲘᲒᲕᲐᲠᲘᲜᲝᲗ ᲩᲕᲔᲜ ᲔᲚᲔᲥᲢᲠᲝᲛᲝᲢᲠ ᲐᲒᲔᲜᲢᲔᲑᲡ ᲓᲔᲢᲐᲚᲔᲑᲘᲡᲗᲕᲘᲡ.

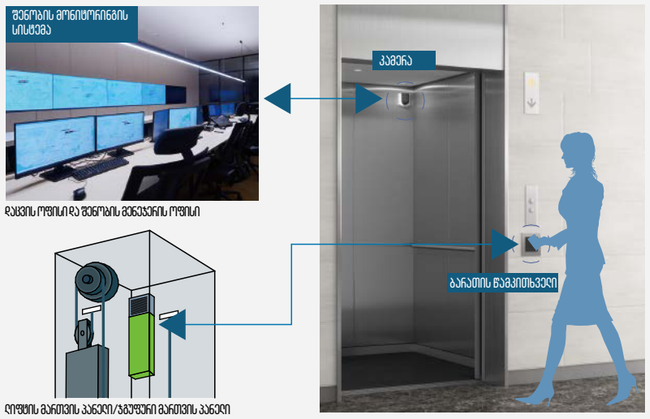

ᲨᲔᲮᲔᲑᲘᲡ ᲒᲐᲠᲔᲨᲔ ᲦᲘᲠᲔᲑᲣᲚᲔᲑᲔᲑᲘ

ᲡᲐᲠᲔᲙᲚᲐᲛᲝ

ᲮᲔᲚᲣᲮᲚᲔᲑᲔᲚᲘ ᲦᲘᲠᲔᲑᲣᲚᲔᲑᲔᲑᲘ ᲮᲔᲚᲛᲘᲡᲐᲬᲕᲓᲝᲛᲘᲐ ᲖᲐᲠᲘᲡ ᲓᲐ ᲓᲐᲠᲔᲐᲖᲘᲡ ᲡᲘᲛᲫᲘᲛᲔᲡ ᲘᲜᲓᲘᲪᲘᲠᲔᲑᲣᲚᲘ ᲫᲚᲣᲮᲠᲘᲜᲔᲑᲘᲡᲗᲕᲘᲡ, ᲛᲐᲗ ᲨᲠᲘᲜᲘᲡ ᲓᲐᲠᲔᲐᲖᲘᲡ ᲝᲞᲔᲠᲐᲪᲘᲣᲚᲘ ᲞᲐᲜᲔᲚᲔᲑᲘ ᲓᲐᲜᲘᲨᲜᲣᲚᲔᲑᲘᲡ ᲛᲠᲘᲔᲜᲢᲘᲠᲔᲑᲔᲚᲘ ᲛᲐᲜᲐᲫᲜᲔᲑᲘᲡ ᲡᲘᲡᲢᲔᲛᲘᲡᲗᲕᲘᲡ (DOAS). ᲛᲔᲖᲐᲕᲠᲔᲑᲡ ᲨᲔᲣᲫᲚᲘᲐᲗ ᲒᲐᲛᲝᲘᲫᲐᲮᲝᲗ ᲦᲘᲤᲢᲘ ᲐᲜ ᲓᲐᲐᲠᲔᲒᲘᲡᲢᲠᲘᲠᲝᲗ ᲓᲐᲜᲘᲨᲜᲣᲚᲔᲑᲘᲡ ᲐᲓᲒᲘᲚᲘ ᲦᲘᲠᲔᲑᲣᲚᲔᲑᲔᲑᲖᲔ ᲓᲐᲛᲔᲠᲘᲜᲔᲗ, ᲛᲐᲡᲖᲔ ᲨᲔᲮᲔᲑᲘᲡ ᲒᲐᲠᲔᲨᲔ.





ᲦᲘᲤᲢᲘᲡ ᲛᲝᲜᲘᲢᲝᲠᲘᲜᲒᲘᲡᲐ ᲓᲐ ᲙᲝᲜᲢᲠᲝᲚᲘᲡ ᲡᲘᲡᲢᲔᲛᲐ: MELEYE (WP-W)

ᲡᲐᲠᲔᲙᲚᲐᲛᲝ

MELEYE ᲐᲠᲘᲡ ᲓᲐᲮᲕᲔᲭᲘᲚᲘ ᲕᲔᲑ-ᲖᲔ ᲓᲐᲤᲣᲫᲜᲔᲑᲣᲚᲘ ᲦᲘᲤᲢᲘᲡᲐ ᲓᲐ ᲔᲚᲔᲥᲢᲠᲝᲛᲝᲢᲝᲠᲘᲜᲒᲘᲡᲐ ᲓᲐ ᲙᲝᲜᲢᲠᲝᲚᲘᲡ ᲡᲘᲡᲢᲔᲛᲐ, ᲠᲝᲛᲔᲚᲘᲪ ᲣᲤᲠᲝ ᲒᲐᲛᲐᲛᲡᲐᲮᲣᲠᲔᲑᲔᲚ ᲞᲔᲠᲡᲝᲜᲐᲚᲡ ᲡᲐᲨᲣᲐᲚᲔᲑᲐᲡ ᲐᲫᲚᲔᲕᲡ ᲡᲬᲠᲐᲤᲐᲓ ᲩᲐᲔᲑᲘᲠᲔᲑᲐ ᲢᲠᲐᲤᲘᲙᲘᲡ ᲪᲕᲚᲘᲚᲔᲑᲔᲑᲖᲔ ᲓᲐ ᲡᲮᲕᲐ ᲡᲐᲮᲘᲡ ᲐᲜᲐᲚᲘᲖᲔᲑᲖᲔ. ᲔᲡ ᲐᲣᲪᲘᲚᲔᲑᲚᲝᲑᲔᲑᲡ ᲛᲔᲖᲐᲕᲠᲔᲑᲡ ᲣᲡᲐᲤᲠᲗᲮᲝᲔᲑᲡ ᲓᲐ ᲗᲥᲕᲔᲜᲘ ᲨᲔᲜᲝᲑᲘᲡ ᲛᲔᲜᲔᲯᲛᲔᲜᲢᲡ ᲡᲐᲨᲣᲐᲚᲔᲑᲐᲡ.

ᲛᲝᲡᲐᲮᲔᲠᲮᲔᲑᲔᲚᲘ ᲔᲙᲠᲐᲜᲔᲑᲘ



ᲛᲝᲜᲘᲨᲜᲣᲚᲘ ᲘᲥᲜᲔᲑᲐ ᲝᲞᲔᲠᲐᲪᲘᲣᲠᲘ ᲛᲐᲠᲗᲕᲘᲡ ᲨᲔᲡᲐᲫᲚᲔᲑᲚᲝᲑᲔᲑᲘᲡ ᲓᲐ ᲨᲔᲫᲚᲔᲒᲔᲑᲘᲡ ᲔᲙᲠᲐᲜᲖᲔ ᲐᲕᲢᲝᲛᲐᲢᲣᲠᲘ ᲐᲛᲝᲪᲜᲝᲑᲘᲡᲐ ᲓᲐ ᲐᲠᲛᲝᲑᲔᲑᲘᲡ ᲡᲬᲠᲐᲤᲘ ᲐᲦᲛᲝᲩᲔᲜᲘᲡᲐᲗᲕᲘᲡ.



ᲒᲐᲓᲐᲣᲓᲔᲑᲔᲚᲘ ᲝᲞᲔᲠᲐᲪᲘᲔᲑᲘ

ᲡᲐᲠᲔᲙᲚᲐᲛᲝ

ᲩᲕᲔᲜ ᲒᲐᲓᲐᲣᲓᲔᲑᲔᲚᲘ ᲛᲣᲨᲐᲝᲑᲘᲡ ᲛᲐᲮᲐᲡᲘᲐᲗᲔᲑᲚᲔᲑᲘ ᲣᲖᲠᲣᲜᲕᲔᲚᲧᲝᲤᲡ ᲛᲒᲖᲐᲕᲠᲔᲑᲘᲡ ᲣᲡᲐᲤᲠᲗᲮᲝᲔᲑᲐᲡ ᲔᲚᲔᲥᲢᲠᲝᲛᲝᲢᲝᲠᲘᲜᲔᲒᲘᲠᲔᲑᲘᲡ ᲒᲐᲛᲝᲠᲗᲕᲘᲡ, ᲮᲐᲜᲫᲠᲘᲡ ᲐᲜ ᲛᲘᲬᲘᲡᲫᲕᲠᲘᲡ ᲨᲔᲛᲗᲮᲕᲔᲕᲐᲨᲘ.

POWER FAILURE

☒ ᲒᲐᲓᲐᲣᲓᲔᲑᲔᲚᲘ ᲡᲐᲔᲚᲔᲥᲢᲠᲝᲜᲘᲙᲝ ᲛᲝᲬᲧᲝᲑᲘᲚᲝᲑᲐ [MELD]

ᲗᲣ ᲔᲚᲔᲥᲢᲠᲝᲛᲝᲢᲝᲠᲘᲜᲔᲒᲘᲠᲔᲑᲘᲡ ᲒᲐᲛᲝᲠᲗᲕᲘᲡ ᲨᲔᲛᲗᲮᲕᲔᲕᲐᲨᲘ ᲛᲒᲖᲐᲕᲠᲔᲑᲘ ᲛᲐᲜᲥᲐᲜᲐᲨᲘ ᲩᲐᲕᲐᲜᲐᲗ, ᲔᲡ ᲤᲣᲜᲥᲪᲘᲐ ᲐᲛᲝᲬᲛᲔᲑᲡ ᲛᲐᲜᲥᲐᲜᲘᲡ ᲛᲓᲒᲝᲛᲐᲠᲔᲝᲑᲐᲡ ᲓᲐ ᲛᲐᲓᲐᲡᲔᲕᲡ ᲛᲐᲡ ᲔᲜᲔᲠᲒᲘᲘᲡ ᲜᲐᲬᲘᲚᲝᲑᲠᲘᲕ ᲐᲦᲭᲣᲠᲕᲘᲡ ᲔᲜᲔᲠᲒᲘᲘᲡ ᲒᲐᲛᲝᲧᲔᲜᲔᲑᲘᲗ.

☒ ᲒᲐᲓᲐᲣᲓᲔᲑᲔᲚᲘ ᲡᲐᲔᲚᲔᲥᲢᲠᲝᲜᲘᲙᲝ ᲛᲝᲬᲧᲝᲑᲘᲚᲝᲑᲐ ᲛᲐᲦᲐᲚᲘ ᲪᲔᲕᲐᲓᲝᲑᲘᲡ ᲐᲦᲭᲣᲠᲕᲘᲗ [MELDH] — ᲡᲐᲠᲔᲙᲚᲐᲛᲝ

MELDH ᲐᲠᲘᲛᲘᲜᲔᲑᲡ ᲛᲐᲦᲐᲚᲘ ᲪᲔᲕᲐᲓᲝᲑᲘᲡ ᲐᲦᲭᲣᲠᲕᲐᲡ MELD-ᲨᲘ ᲓᲐ ᲡᲐᲨᲣᲐᲚᲔᲑᲐᲡ ᲫᲔᲠᲕᲡ ᲛᲐᲜᲥᲐᲜᲐᲡ ᲘᲠᲘᲜᲪᲘᲡ ᲓᲐᲡᲐᲮᲚᲝᲔᲑᲘᲗ 40 მ ᲓᲔᲜᲘᲡ ᲒᲐᲛᲐᲠᲗᲕᲘᲡ ᲓᲠᲝᲡ. ᲛᲐᲨᲘᲜᲐᲪ ᲙᲘ, ᲗᲣ ᲛᲐᲜᲥᲐᲜᲐ ᲒᲐᲠᲩᲔᲜᲘᲡᲐᲗᲕᲘᲡ ᲔᲫᲚᲔᲠᲔᲑᲐ ᲪᲔᲚᲘᲡ ᲖᲝᲜᲘᲡ ᲨᲣᲐᲨᲘ, ᲛᲐᲪᲘᲠᲔᲑᲡ ᲡᲘᲜᲗᲔᲖᲘᲡ ᲞᲠᲝᲑᲚᲔᲛᲔᲑᲘ ᲙᲝᲠᲘᲓᲝᲜᲨᲘ, ᲛᲐᲜᲥᲐᲜᲐᲡ ᲨᲔᲫᲚᲔᲑᲘᲐ ᲒᲐᲓᲐᲐᲓᲒᲘᲚᲝᲡ ᲣᲨᲣᲐᲚᲝᲓ ᲐᲦᲛᲐᲡᲐᲕᲐᲚᲖᲔ.

*ᲒᲐᲡᲐᲜᲗᲐᲕᲐᲖᲔᲚᲘ ᲛᲐᲜᲥᲐᲜᲘᲡᲗᲕᲘᲡ, ᲠᲝᲛᲔᲚᲡᲐᲪ ᲨᲔᲫᲚᲔᲑᲘᲐ ᲛᲐᲜᲥᲐᲜᲐ ᲒᲐᲘᲐᲠᲝᲡ, ᲛᲔᲠᲫᲔᲝᲛᲝᲑᲐ ᲠᲔᲘᲢᲘᲜᲒᲘᲜᲒᲘᲡ ᲡᲘᲛᲫᲘᲛᲔᲡ ᲐᲦᲭᲣᲠᲕᲘᲡᲐ ᲓᲐ ᲡᲘᲛᲫᲘᲛᲔᲡ ᲛᲘᲖᲔᲖᲘᲗ. ᲛᲝᲛᲖᲐᲓᲔᲑᲘᲡ ᲐᲦᲭᲣᲠᲕᲘᲡ ᲨᲔᲡᲐᲫᲚᲔᲑᲚᲝᲑᲔᲑᲘᲡ ᲨᲔᲡᲐᲮᲔᲑ ᲘᲜᲤᲝᲠᲛᲐᲪᲘᲐᲡ ᲐᲕᲢᲝᲠᲔᲡ ᲒᲐᲜᲐᲪᲮᲐᲓᲔᲑᲡ ᲩᲕᲔᲜ ᲓᲔᲢᲐᲚᲔᲑᲘᲡᲗᲕᲘᲡ.

☒ ᲔᲥᲡᲐᲔᲚᲔᲢᲐᲪᲘᲐ ᲒᲐᲓᲐᲣᲓᲔᲑᲔᲚᲘ ᲔᲜᲔᲠᲒᲘᲘᲡ ᲬᲧᲐᲠᲝᲡ ᲡᲐᲨᲣᲐᲚᲔᲑᲘᲗ – ᲐᲕᲢᲝᲛᲐᲢᲘ/ᲛᲔᲥᲐᲜᲘᲙᲣᲠᲘ [OEPS] — ᲡᲐᲠᲔᲙᲚᲐᲛᲝ

ᲔᲚᲔᲥᲢᲠᲝᲛᲝᲢᲝᲠᲘᲜᲔᲒᲘᲠᲔᲑᲘᲡ ᲒᲐᲛᲝᲠᲗᲕᲘᲡᲐᲡ, ᲬᲘᲜᲐᲡᲬᲐᲠ ᲒᲐᲜᲡᲐᲖᲦᲕᲠᲣᲚᲘ ᲛᲐᲜᲥᲐᲜᲐ(ᲔᲑᲘ) ᲘᲧᲔᲜᲔᲑᲡ ᲨᲔᲜᲝᲑᲘᲡ ᲒᲐᲓᲐᲣᲓᲔᲑᲔᲚ ᲔᲚᲔᲥᲢᲠᲝᲛᲐᲒᲜᲘᲢᲣᲠ ᲒᲐᲜᲡᲐᲖᲦᲕᲠᲣᲚᲔᲑᲐᲡ, ᲠᲐᲗᲐ ᲒᲐᲓᲐᲐᲓᲒᲘᲚᲝᲡ ᲛᲘᲛᲘᲜᲓᲘᲜᲒᲘᲡᲐ ᲓᲐ ᲒᲐᲜᲐᲗᲚᲔᲡ. ᲧᲕᲔᲚᲐ ᲛᲐᲜᲥᲐᲜᲐ ᲩᲐᲠᲗᲣᲚᲘᲐ ᲛᲔᲒᲖᲐᲕᲠᲔᲑᲘᲡ ᲡᲘᲡᲢᲔᲛᲐᲨᲘ. ᲨᲔᲛᲓᲔᲒ, ᲬᲘᲜᲐᲡᲬᲐᲠ ᲒᲐᲜᲡᲐᲖᲦᲕᲠᲣᲚᲘ ᲛᲐᲜᲥᲐᲜᲐ(ᲔᲑᲘ) ᲒᲐᲜᲐᲗᲚᲔᲑᲔᲜ ᲡᲞᲔᲪᲘᲐᲚᲣᲠ ᲢᲔᲥᲜᲘᲙᲣᲠ ᲛᲣᲨᲐᲝᲑᲐᲡ.

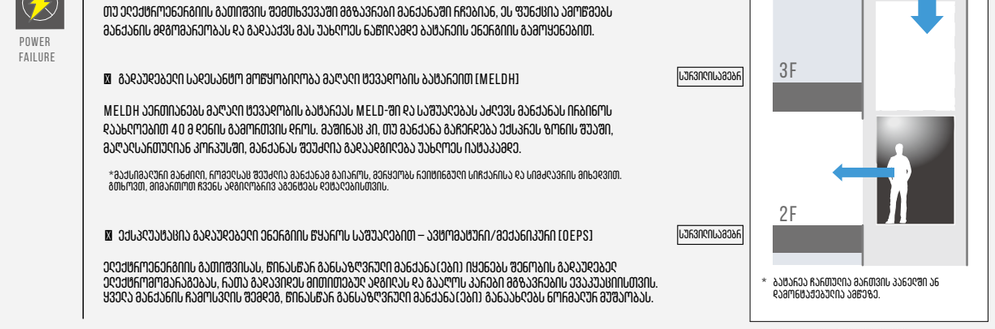

* ᲐᲦᲭᲣᲠᲔᲑᲐ ᲩᲐᲠᲗᲣᲚᲘᲐ ᲛᲐᲠᲗᲕᲘᲡ ᲡᲐᲔᲚᲔᲥᲢᲠᲝ ᲐᲜ ᲐᲕᲐᲠᲘᲣᲚᲘᲡᲐᲒᲐᲜ ᲓᲐᲪᲕᲘᲗ ᲡᲘᲡᲢᲔᲛᲐᲗᲐ ᲒᲐᲛᲝᲧᲝᲤᲘᲡᲐᲡ.

ᲒᲐᲓᲐᲣᲓᲔᲑᲔᲚᲘ ᲡᲐᲔᲚᲔᲥᲢᲠᲝᲜᲘᲙᲝ ᲛᲝᲬᲧᲝᲑᲘᲚᲝᲑᲐ

FIRE

☒ ᲛᲔᲮᲐᲜᲫᲠᲔᲑᲘᲡ ᲒᲐᲓᲐᲣᲓᲔᲑᲔᲚᲘ ᲝᲞᲔᲠᲐᲪᲘᲐ [FE] — ᲡᲐᲠᲔᲙᲚᲐᲛᲝ

ᲠᲝᲓᲔᲡᲐᲪ ᲮᲔᲚᲐᲮᲐᲚᲘ ᲛᲣᲨᲐᲝᲑᲘᲡ ᲩᲐᲠᲩᲘᲜᲔᲑᲘᲡ ᲩᲐᲠᲗᲕᲐ, ᲛᲐᲜᲥᲐᲜᲐ ᲐᲧᲣᲨᲕᲔᲜᲔᲑᲡ ᲫᲐᲠᲗᲕᲔᲚᲘᲡ ᲬᲘᲜᲐᲡᲬᲐᲠ ᲒᲐᲜᲡᲐᲖᲦᲕᲠᲣᲚ ᲙᲐᲠᲡ. ᲙᲐᲠᲘᲡ ᲩᲐᲛᲔᲜᲘ ᲙᲐᲡᲔᲢᲘ ᲞᲐᲡᲣᲮᲝᲑᲡ ᲛᲮᲝᲚᲝᲓ ᲛᲐᲜᲥᲐᲜᲘᲡ ᲖᲐᲠᲔᲑᲡ, ᲠᲐᲪ ᲮᲔᲚᲡ ᲣᲨᲚᲘᲡ ᲮᲔᲚᲐᲮᲐᲚᲘ ᲓᲐ ᲡᲐᲛᲐᲨᲕᲔᲚᲝ ᲝᲞᲔᲠᲐᲪᲘᲔᲑᲡ.

☒ ᲡᲐᲮᲐᲜᲫᲠᲝ ᲒᲐᲓᲐᲣᲓᲔᲑᲔᲚᲘ ᲓᲐᲑᲠᲣᲜᲔᲑᲐ [FER] — ᲡᲐᲠᲔᲙᲚᲐᲛᲝ

ᲠᲝᲓᲔᲡᲐᲪ ᲩᲐᲠᲗᲣᲚᲘᲐ ᲒᲐᲡᲐᲚᲔᲑᲘᲡ ᲒᲐᲓᲐᲛᲭᲘᲓᲕᲔᲚᲘ ᲐᲜ ᲨᲔᲜᲝᲑᲘᲡ ᲮᲔᲚᲐᲮᲐᲚᲘ ᲒᲐᲜᲐᲒᲐᲜ, ᲧᲕᲔᲚᲐ ᲛᲐᲜᲥᲐᲜᲐ ᲐᲧᲣᲨᲕᲔᲜᲔᲑᲡ ᲫᲐᲠᲗᲕᲔᲚᲘᲡ ᲬᲘᲜᲐᲡᲬᲐᲠ ᲒᲐᲜᲡᲐᲖᲦᲕᲠᲣᲚ ᲙᲐᲠᲡ ᲐᲜ ᲮᲚᲜᲘᲡ ᲙᲐᲠᲔᲑᲡ, ᲠᲐᲗᲐ ᲮᲔᲚᲘ ᲨᲔᲣᲨᲚᲘᲡ ᲛᲒᲖᲐᲕᲠᲔᲑᲘᲡ ᲡᲐᲤᲠᲗᲮᲘᲡ ᲣᲖᲠᲣᲜᲕᲔᲚᲧᲝᲤᲐᲡ.

EARTHQUAKE

☒ ᲛᲘᲬᲘᲡᲫᲕᲠᲘᲡ ᲒᲐᲓᲐᲣᲓᲔᲑᲔᲚᲘ ᲓᲐᲑᲠᲣᲜᲔᲑᲐ [EER-P/EER-S] — ᲡᲐᲠᲔᲙᲚᲐᲛᲝ

ᲠᲝᲓᲔᲡᲐᲪ ᲞᲘᲠᲕᲔᲚᲘ ᲓᲐ/ᲐᲜ ᲛᲔᲝᲠᲔ ᲞᲘᲠᲘ ᲢᲚᲔᲜᲘᲡ ᲡᲐᲘᲜᲟᲔᲜᲔᲠᲝ ᲡᲔᲜᲡᲝᲠᲘ ᲓᲐᲐᲥᲢᲘᲣᲠᲔᲑᲣᲚᲘᲐ, ᲧᲕᲔᲚᲐ ᲛᲐᲜᲥᲐᲜᲐ ᲩᲔᲠᲓᲔᲑᲐ ᲣᲜᲔᲚᲘᲡ ᲐᲣᲖᲗᲐᲜ ᲓᲐ ᲞᲐᲠᲐᲙᲘᲠᲔᲑᲐ ᲘᲛ ᲞᲐᲠᲙᲔᲑᲘᲗ ᲦᲘᲐ, ᲠᲐᲗᲐ ᲮᲔᲚᲘ ᲨᲔᲣᲨᲚᲘᲡ ᲛᲒᲖᲐᲕᲠᲔᲑᲘᲡ ᲡᲐᲤᲠᲗᲮᲘᲡ ᲣᲖᲠᲣᲜᲕᲔᲚᲧᲝᲤᲐᲡ.

ᲪᲘᲠᲙᲣᲚᲐᲪᲘᲘᲡ ᲕᲔᲜᲢᲘᲚᲐᲢᲝᲠᲘ PLASMA QUAD™

ᲡᲐᲠᲔᲙᲚᲐᲛᲝ

ᲔᲚᲔᲥᲢᲠᲔᲑᲖᲔ ᲕᲔᲚᲔᲑᲨᲘ ᲒᲐᲛᲝᲜᲐᲐᲠᲔᲜᲘᲡ ᲐᲠᲔᲐᲚᲘᲡ ᲨᲔᲥᲛᲜᲘᲗ, ᲛᲝᲬᲧᲝᲑᲘᲚᲝᲑᲐ ᲘᲫᲔᲜᲡ ᲛᲐᲜᲥᲐᲜᲐᲨᲘ ᲐᲠᲡᲔᲑᲣᲚ ᲞᲐᲢᲠᲘᲡ ᲓᲐᲛᲐᲑᲘᲜᲫᲔᲚᲔᲑᲔᲚᲡ, ᲠᲝᲛᲒᲝᲠᲘᲪᲐᲐ ᲕᲘᲠᲣᲡᲔᲑᲘ, ᲑᲐᲥᲢᲔᲠᲘᲔᲑᲘ ᲓᲐ ᲛᲫᲕᲠᲘ. ᲛᲘᲙᲠᲝᲜᲐᲬᲕᲠᲘᲜᲘᲗᲘ ᲜᲐᲬᲘᲚᲔᲙᲔᲑᲘ (PM 2.5) ᲓᲐ ᲡᲣᲜᲗᲥᲕᲐ ᲐᲡᲔᲕᲔ ᲘᲥᲜᲔᲑᲐ ᲓᲐᲛᲣᲨᲐᲕᲔᲑᲣᲚᲘ, ᲠᲐᲛ ᲛᲐᲜᲥᲐᲜᲐᲨᲘ ᲞᲐᲢᲠᲘᲡ ᲧᲝᲕᲔᲚᲗᲕᲘᲡ ᲡᲣᲤᲗᲐᲐ ᲣᲖᲠᲣᲜᲕᲔᲚᲧᲝᲤᲘᲚᲘᲐ.

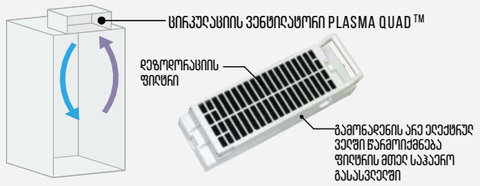

საპროექტო ორგანიზაცია GeorgianHouse Architrcture Design Contruction	ქუჩა: ალ. ყაზბეგის 12ა ქალაქი: თბილისი ქვეყანა: საქართველო საფოსტო კოდი: 0160	Adress:Al. Kazbegi ave. 12a City:Tbilisi Country:Georgia Postcode:0160	პროექტის სტატუსი არქიტექტურული ნაწილი პროექტის ავტორები თ.დვალი ნ.მაისურაძე თ.ქავთარაძე	პროექტის დასახელება : ქ. თბილისში, აეროპორტის მიმდებარედ, ს/კ 01.19.26.009.047; რეგისტრირებულ მიწის ნაკვეთებზე, "სამეურნეო სასაწყობე " შენობის მოწყობისთვის დეტალური საპროექტო-სახარჯთაღრიცხვო დოკუმენტაციის მომზადება	ნახაზის დასახელება ᲙᲕᲐᲜᲫᲔᲑᲘ ᲓᲐ ᲓᲔᲢᲐᲚᲔᲑᲘ	მასშტაბი	ფურცელი A.25	ფორმატი A3

ლიფტის მახასიათებლები

• მდგრადობა

ოპტიმიზებული პაკეტი უზრუნველყოფს კლასის-A ენერგოეფექტურობის რეიტინგს VDI 4707-ის მიხედვით

ენერგოეფექტური ლიფტის პაკეტი უზრუნველყოფს VDI 4707-ის A-კლასის ენერგოეფექტურობის მოთხოვნებს.

*VDI 4707 არის სახელმძღვანელო, რომელიც შეიქმნა გერმანიის ინჟინერთა ასოციაციის მიერ დამონტაჟებული ლიფტების ენერგოეფექტურობის შესაფასებლად.

*შიდა შეფასება ეფუძნება გაზომვის შემდეგ პირობებს: VDI 4707 გამოყენების მე-3 კატეგორიის ლიფტი, ტევადობა 1000 კგ, ნომინალური სიჩქარე 1,75 მ/წმ, 5 გაჩერება და რეგენერაციული გადამყვანის დაყენება.

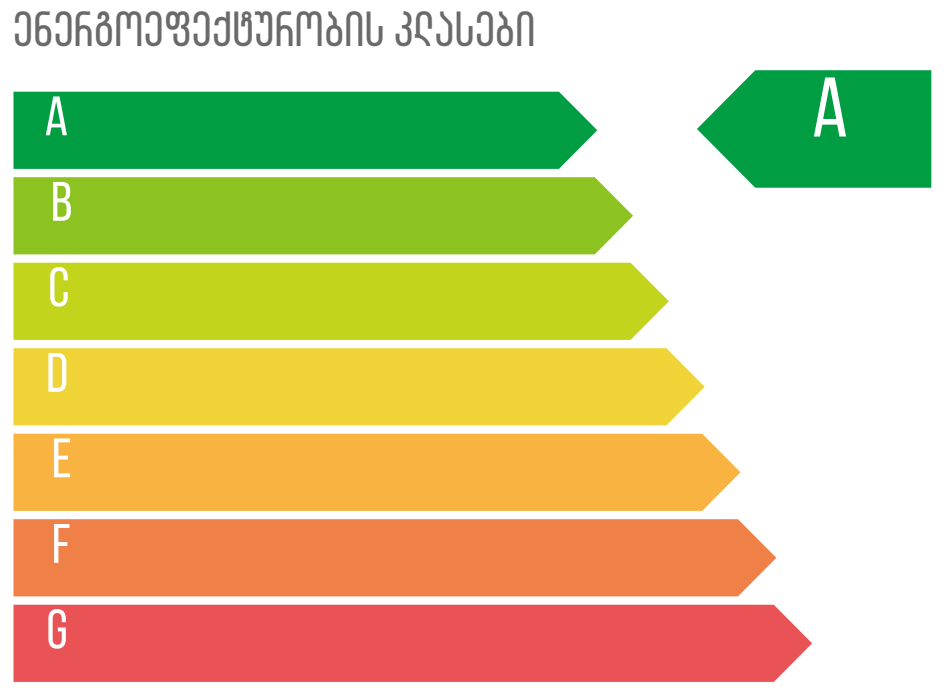

რეგენერაციული კონვერტორი [PCNV]

რეგენერაციული გადამყვანი გადასცემს წევის მანქანის მიერ რეგენერირებულ ძალას გამანაწილებელი ტრანსფორმატორის მეშვეობით ელექტრო ქსელში, რათა ხელახლა გამოიყენოს ენერგია შენობის განათებისთვის, კონდიცირებისა და სხვა ელექტრო სისტემებისთვის.

*ფაქტობრივი მაჩვენებელი შეიძლება განსხვავდებოდეს ლიფტის ინსტალაციისა და გამოყენების პირობების მიხედვით.

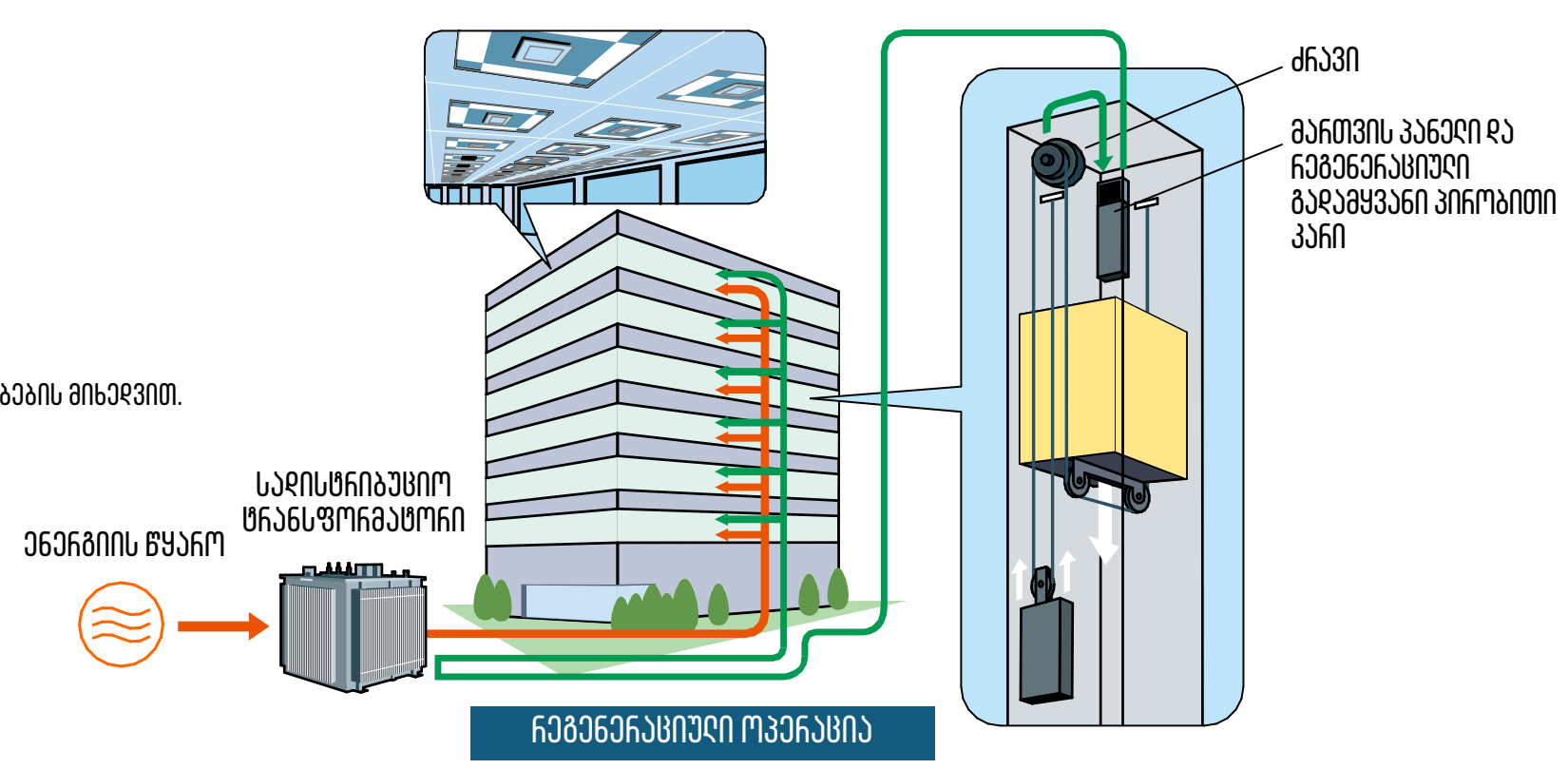

LED განათება

ჭერისა და სასიგნალო მოწყობილობებში გამოყენებული LED შუქი მოიხმარს ნაკლებ ენერგიას, ვიდრე ფლუორესცენტური განათება. ის ასევე გამორიცხავს ხშირი გამოცვლის აუცილებლობას, რადგან მას აქვს ხანგრძლივი მომსახურების ვადა.

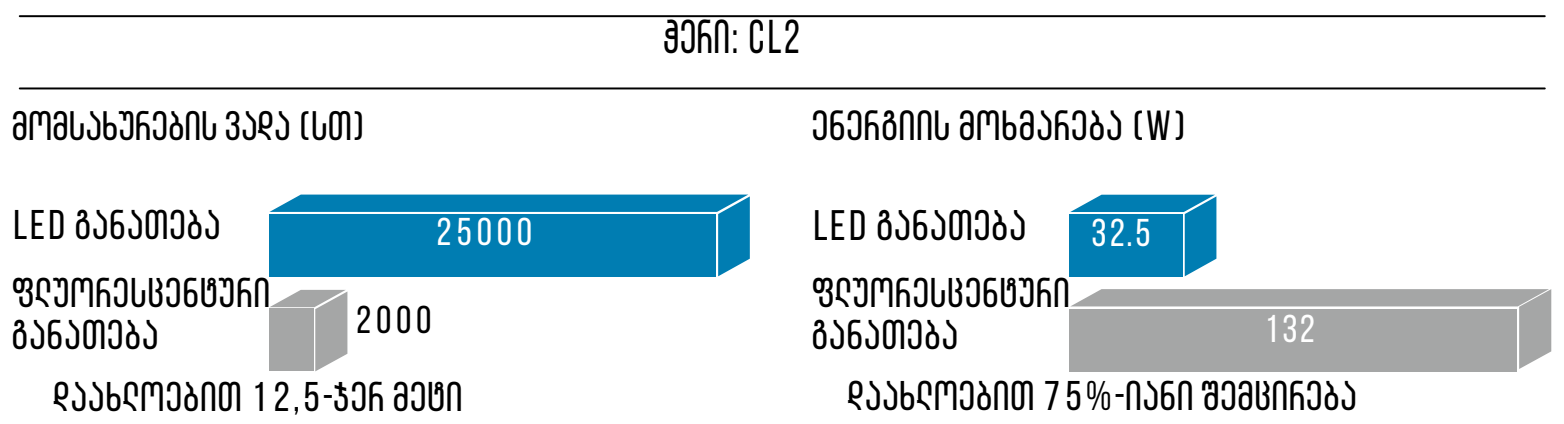

• სანდოობა
• უსაფრთხოება

კარების უსაფრთხოების მოწყობილობები

საიმედო უსაფრთხოების მოწყობილობა უზრუნველყოფს კარების გაღებას და დახურვას.

*კარის უსაფრთხოების მოწყობილობის გამოყენება განსხვავდება მოქმედი სტანდარტის მიხედვით. დეტალებისთვის იხილეთ გვერდი 17.
*მრავალსხივიანი კარის სენსორისთვის, გთხოვთ, მიმართოთ ჩვენს ადგილობრივ აგენტს, რათა შეამოწმოთ რამდენად შეესაბამება ის გარემოს სადაც სენსორები ექვემდებარება მზის პირდაპირ ან ასახულ შუქს.
*დარბაზის მოძრაობის სენსორი [HMS] არ გამოიყენება იმ გარემოზე, სადაც სენსორები ექვემდებარება პირდაპირ ან აირეკლება მზის სინათლე, რადგან შეიძლება მოხდეს ცრუ გამოვლენა.
*დარბაზის მოძრაობის სენსორი [HMS] არ შეიძლება გაერთიანდეს სწრაფი დახურვის სისტემასთან სენსორით [SNCD]. ასევე, HMS არის არ გამოიყენება EN81-20/50:2014-თან შესაბამის ლიფტებზე.


MULTI-BEAM DOOR SENSOR
HALL MOTION SENSOR [HMS]

გლუვი და უსაფრთხოდ შეგნებული კარის მუშაობა

კომპაქტური და მსუბუქი კარის მოწყობილობა იყენებს კარის ძრავის უნიკალურ სახსრის ღეროს ტექნოლოგიას კარების მაღალეფექტური და საიმედო მუშაობისთვის. წამყვანი ძრავა კონტროლდება ცვლადი ძაბვის, ცვლადი სიხშირის ინვერტორით, ისე, რომ კარი იხსნება და იხურება სადესანტო კარების მდგომარეობის მიხედვით, როგორიცაა მათი წონა. გარდა ამისა, დახურვის კარი ანელებს სრულ დახურვამდე, რათა უზრუნველყოს მგზავრების უსაფრთხოება და შეინარჩუნოს კარის გამძლეობა.

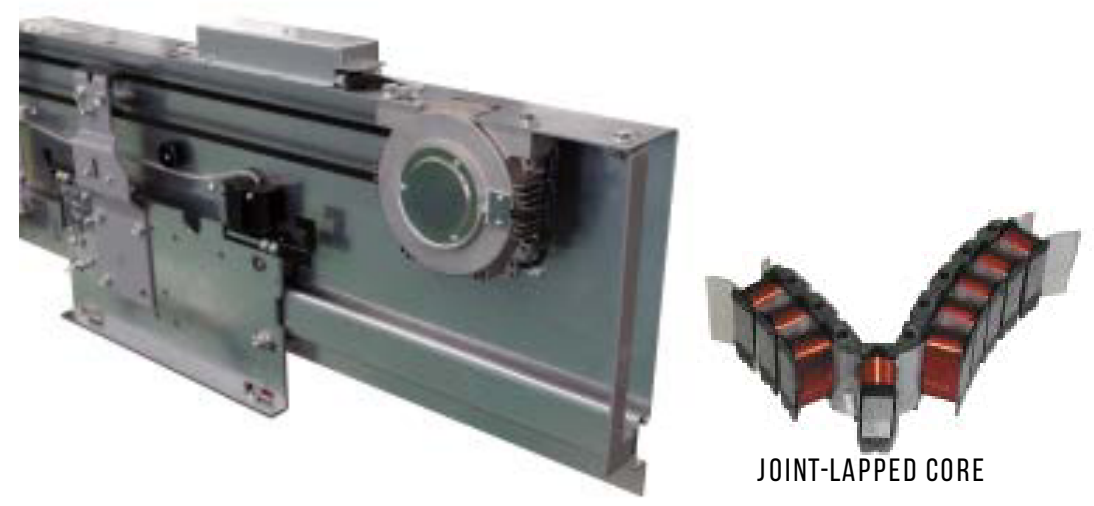
JOINT-LAPPED CORE

მკაცრი ხარისხის გარანტია ქარხანაში

პროდუქტის ხარისხი დეტალურად ფასდება ჩვენს ქარხანაში თითოეულ პროცესში წარმოებიდან, შემოწმებიდან გადაზიდვამდე, ჩვენს ისტორიასა და გამოცდილებაზე აგებული ხარისხის კონტროლის სისტემაზე დაყრდნობით. ჩვენმა ქარხანამ მოიპოვა ISO 9001 და ISO 14001 სერთიფიკატები და მუდმივად ცდილობს უზრუნველყოს და გააუმჯობესოს პროდუქტის ხარისხი.



მოვლა და განათლება

პროფესიული კომპეტენციის დემონსტრირება ყოველ საფეხურზე დაწყებული განვითარებისა და წარმოებიდან, ინსტალაციისა და მოვლა-პატრონობის ჩათვლით, მოდერნიზაციამდე. ჩვენი პრევენციული მოვლა ხელს უწყობს გაუმართაობის შემცირებას და უზრუნველყოფს საიმედოობას ლიფტების მთელი სასიცოცხლო ციკლის განმავლობაში. ვინაიდან ტექნიკოსებს უნდა ჰქონდეთ მაღალი პროფესიული უნარები და ცოდნა ხარისხიანი ტექნიკური მომსახურების უზრუნველსაყოფად, ისინი მუდმივ ძალისხმევას მიმართავენ თავიანთი უნარების შემდგომი გაუმჯობესებისთვის სხვადასხვა სასწავლო პროგრამების მეშვეობით.



ლიფტის დამატებითი მოთხოვნები

• ლიფტის ამწეების ტემპერატურა უნდა იყოს 40°C-ზე დაბალი.
• ლიფტის მუშაობის შესანარჩუნებლად საჭიროა შემდეგი პირობები.
ა. ფარდობითი ტენიანობა უნდა იყოს 90%-ზე დაბალი ყოველთვიურად და 95%-ზე დაბალი დღიური საშუალოდ.
ბ. ტემპერატურის სწრაფი ვარდნის გამო წარმოქმნილი ყინულისა და კონდენსაციის პრევენცია უნდა იყოს უზრუნველყოფილი ლიფტის ამწეზე.
გ. ლიფტის შახტა უნდა შეიფუთოს ან დამუშავდეს სპეციალური ხსნარით, რათა თავიდან იქნას აცილებული ბეტონის მტვერი.
• ძაბვის მერყეობა უნდა იყოს +5%-დან -10%-მდე დიაპაზონში.

საპროექტო ორგანიზაცია			პროექტის სტატუსი	არქიტექტურული ნაწილი	პროექტის დასახელება :	ნახაზის დასახელება	მასშტაბი	ფურცელი	ფორმატი
GeorgianHouse Architrcture Design Contruction	ქუჩა: ალ. ყაზბეგის 12ა ქალაქი: თბილისი ქვეყანა: საქართველო საფოსტო კოდი: 0160	Adress:Al. Kazbegi ave. 12a City:Tbilisi Country:Georgia Postcode:0160	პროექტის ავტორები თ.დვალი ნ.მაისურაძე თ.ქავთარაძე		ქ. თბილისში, აეროპორტის მიმდებარედ, ს/კ 01.19.26.009.047; რეგისტრირებულ მიწის ნაკვეთებზე, "სამეურნეო სასაწყობე " შენობის მოწყობისთვის დეტალური საპროექტო-სახარჯთაღრიცხვო დოკუმენტაციის მომზადება	კვანძები და დეტალები		A.26	A3

კვანძები და დეტალები

სველი წერტილის კედლის მოწყობის კვანძი

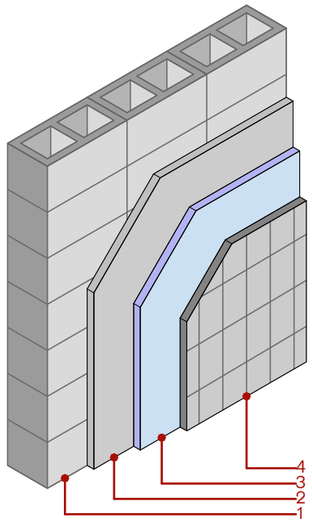

1) ბლოკის კედელი
2) ლესვა
3) ჰიდროიზოლაცია 2 მმ (2 ფენა ღრმა შეღებვა,წებოზე ჰიდროსაიზოლაციო ლენტს მოწყობა.
4 კერამიკული ფილა 10 მმ

შიდა კედლის მოწყობის კვანძი

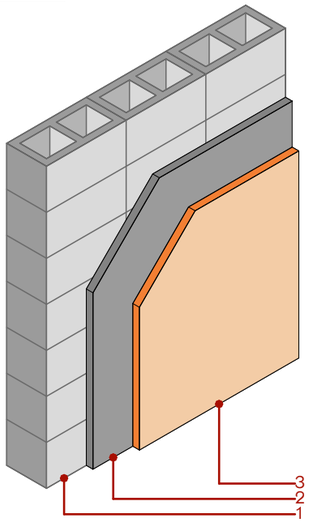

1) ბლოკის კედელი
2) შელესვა ქვიშაცემენტის ხსნარით და ფითხით
3) შეღებვა ნესტგამძლე წყალემულსიით

დათბუნებული ფასადის კედლის მოწყობა

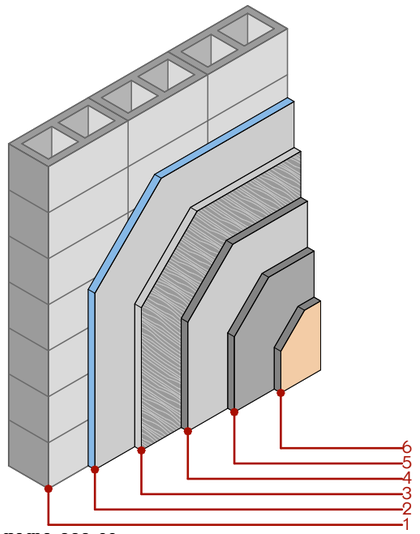

1) ბლოკის კედელი 300 მმ
2) ქვაბამბა 50 მმ
3) პლასტმასის ბადე
4) შელესვა სილა ცემენტის ხსნარით 25 მმ
5) ფასადის შეფითხვა
6) შეღებვა საფასადე საღებავით

საპროექტო ორგანიზაცია GeorgianHouse Architrcture Design Contruction	ქუჩა: ალ. ყაზბეგის 12ა ქალაქი: თბილისი ქვეყანა: საქართველო საფოსტო კოდი: 0160	Adress:Al. Kazbegi ave. 12a City:Tbilisi Country:Georgia Postcode:0160	პროექტის სტატუსი არქიტექტურული ნაწილი პროექტის ავტორები თ.დვალი ნ.მაისურაძე თ.ქავთარაძე	პროექტის დასახელება : ქ. თბილისში, აეროპორტის მიმდებარედ, ს/კ 01.19.26.009.047; რეგისტრირებულ მიწის ნაკვეთებზე, "სამეურნეო სასაწყობე " შენობის მოწყობისთვის დეტალური საპროექტო-სახარჯთაღრიცხვო დოკუმენტაციის მომზადება	ნახაზის დასახელება კვანძები და დეტალები	მასშტაბი 1:1	ფურცელი A.27	ფორმატი A3

მოპირკეთების უწყისი								
სართული	ნუმერაცია	ოთახის დასახელე...	იატაკის ტიპი	ჭერის ტიპი	ფართი	კედლის მოპირკეთება	კედლის ფარ...	კერამეტრი

ჭერების მოპირკეთება		
პირობითი აღნი...	ჭერის ტიპი	ჭერის ფართი

შიდა კედლების მოპირკეთება		
პირობითი აღნი...	მოპირკეთების ტიპი	კედლის ფართი

საპროექტო ორგანიზაცია GeorgianHouse Architrcture Design Contruction	ქუჩა: ალ. ყაზბეგის 12ა ქალაქი: თბილისი ქვეყანა: საქართველო საფოსტო კოდი: 0160	Adress:Al. Kazbegi ave. 12a City:Tbilisi Country:Georgia Postcode:0160	პროექტის სტატუსი არქიტექტურული ნაწილი პროექტის ავტორები თ.დვალი ნ.მაისურაძე თ.ქავთარაძე	პროექტის დასახელება : ქ. თბილისში, აეროპორტის მიმდებარედ, ს/კ 01.19.26.009.047; რეგისტრირებულ მიწის ნაკვეთებზე, "სამეურნეო სასაწყობე " შენობის მოწყობისთვის დეტალური საპროექტო-სახარჯთაღრიცხვო დოკუმენტაციის მომზადება	ნახაზის დასახელება მოცულობატა უწყისი	მასშტაბი 1:1	ფურცელი A.28	ფორმატი A3

იატაკის მოწყობის უწყისი

ფერი	იატაკის ტიპი	სქემა	ფართი	პერიმეტ...
		1 ლამინატი 33-ე კლასის (10 მმ) თავისი ქვესაგებით და პლინტუსით 2 ცემენტის ხსნარის მოჭიმვა 50 მმ 3 კემზა 60 მმ 4 რკ/ბეტ გადახურვის ფილა		
		1 კერამიკული ფილა (ხაოიანი) 10 მმ 2 წებოცემენტის მოჭიმვა 10 მმ 3 ჰიდროსაიზოლაციო ფენა 2 მმ 4 ცემენტის ხსნარის მოჭიმვა 50 მმ 5 კემზა 50 მმ 6 რკ/ბეტ გადახურვის ფილა		
		1 კერამიკული ფილა (ხაოიანი) 10 მმ 2 წებოცემენტის მოჭიმვა 10 მმ 3 ჰიდროსაიზოლაციო ფენა 2 მმ 4 ცემენტის ხსნარის მოჭიმვა 50 მმ 5 კემზა 50 მმ 6 რკ/ბეტ გადახურვის ფილა		
		1 კერამიკული ფილა (ხაოიანი) 10 მმ 2 წებოცემენტის მოჭიმვა 10 მმ 3 ჰიდროსაიზოლაციო ფენა 2 მმ 4 ცემენტის ხსნარის მოჭიმვა 50 მმ 5 კემზა 50 მმ 6 რკ/ბეტ გადახურვის ფილა		
		1 ქვიშა ცემენტის მოჭიმვა (მოკრიალება) 50 მმ 2 კემზა 50 მმ 3 რკ/ბეტ გადახურვის ფილა		

ბეტონის ბლოკის სპეციფიკაცია

	ვიზუალიზაცია	კედლის ტიპი	კვ.მ
		საფასადე ბლოკი 300	813.48
		სატიხრე ბლოკი 100	217.07
		სატიხრე ბლოკი 150	706.62



მეტლახი (ხაოიანი) ნასრისფერი ფილა 600X600

აღწერა
იატაკი უნდა მოეწყოს კერამო გრანიტის ფილებით, კერამო გრანიტის კლინტუსებთან ერთად, წებო ცემენტის ბაზაზე.ფილის ნაკერები უნდა დამუშავდეს შესაბამისი ფერის შემავსებლით.
ფილის ზომა 600X600 სისქე 10 მმ, ფერი ნასრისფერი, ანტისლეკი,ნესტგამძე ნახევრად პოლირებულიუკაწრავიზედაპირით
HEAVY COMMERCIEAL USE. კლინტუსები უნდა მოეწყოს მწარმოებლის მიერ ფილისთვის განსაზღვრული შესაბამისი ზედაპირით.



ლამინირებული პარკეტის იატაკი 1200X200

აღწერა
იატაკი უნდა მოეწყოს ლამინირებული პარკეტით,ლამინირებული მდფ-ის კლინტუსებთან ერთად 10-15 სმ რბილ სავენზე 10-20 მმ კლასი 33

ფასადის მოპირკეთების სპეციფიკაციები

დასახელება	ფართი კვ.მ
რაინტ - ჩობალტ ბლუე	514.82
ქვაბამბა 50 მმ - პლასტმასის ბადე-შელესვა სილა ცემენტის ხსნარით-დამუშავდეს ფასადი ფიტხით და შეიღებოს ფასადის საღებავით (თეთრად- 1002)	276.29

საპროექტო ორგანიზაცია
GeorgianHouse
Architrcture Design Contruction
ქუჩა: ალ. ყაზბეგის 12ა
ქალაქი: თბილისი
ქვეყანა: საქართველო
საფოსტო კოდი: 0160
Adress:Al. Kazbegi ave. 12a
City:Tbilisi
Country:Georgia
Postcode:0160

პროექტის სტატუსი: არქიტექტურული ნაწილი

პროექტის ავტორები
თ.დვალი
ნ.მაისურაძე
თ.ქავთარაძე

პროექტის დასახელება :
ქ. თბილისში, აეროპორტის მიმდებარედ, ს/კ 01.19.26.009.047; რეგისტრირებულ მიწის ნაკვეთებზე, "სამეურნეო სასაწყობე " შენობის მოწყობისთვის
დეტალური საპროექტო-სახარჯთაღრიცხვო დოკუმენტაციის მომზადება

ნახაზის დასახელება: მოცულობატა უწყისი

მასშტაბი: 1:1, 1:20

ფურცელი: A.29

ფორმატი: A3

საპროექტო კიბის ჭრილი მასშტაბი 1:50

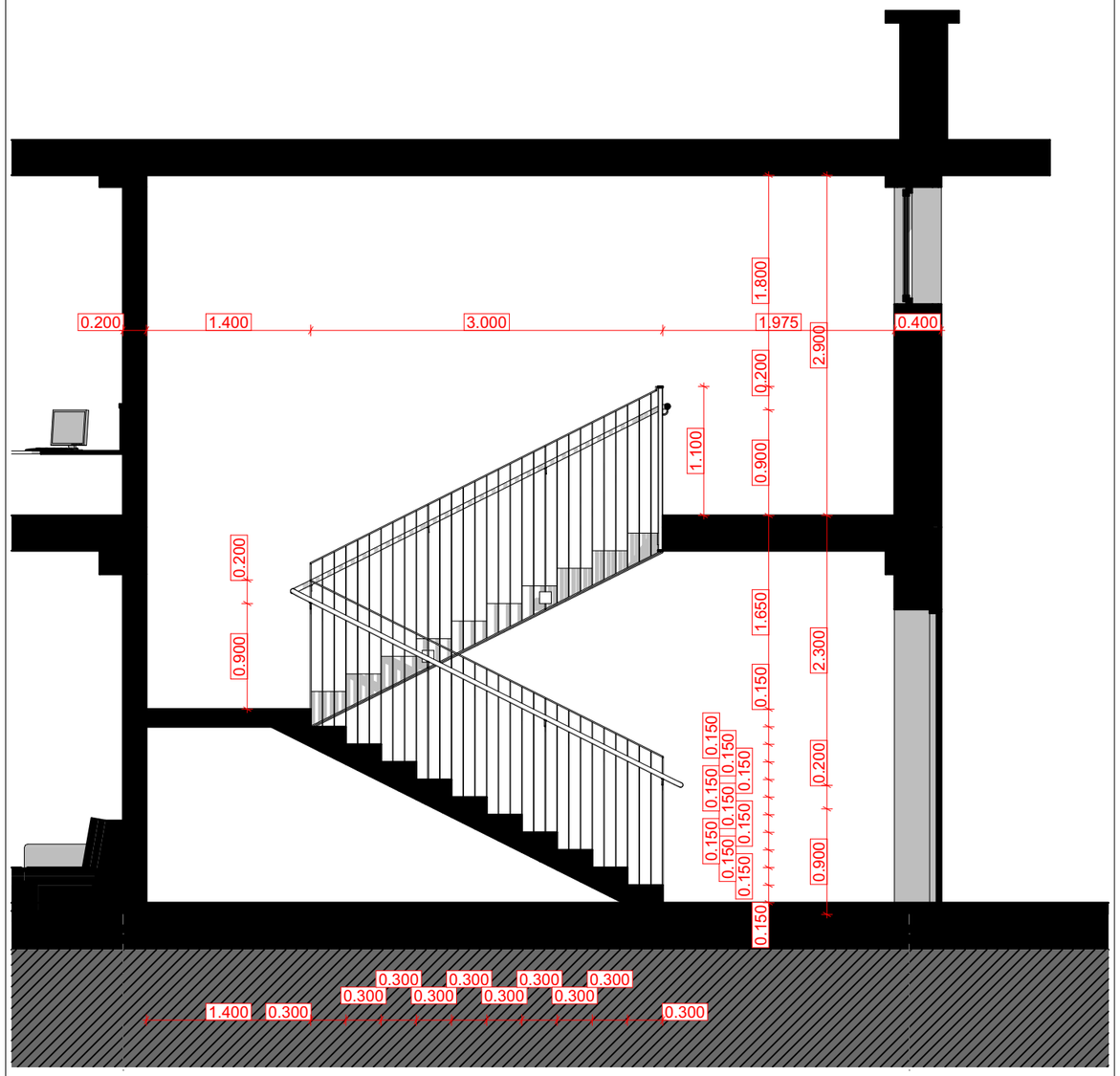

საპროექტო კიბის გეგმა მასშტაბი 1:50

კუბის უჯრედი და ჭრილი

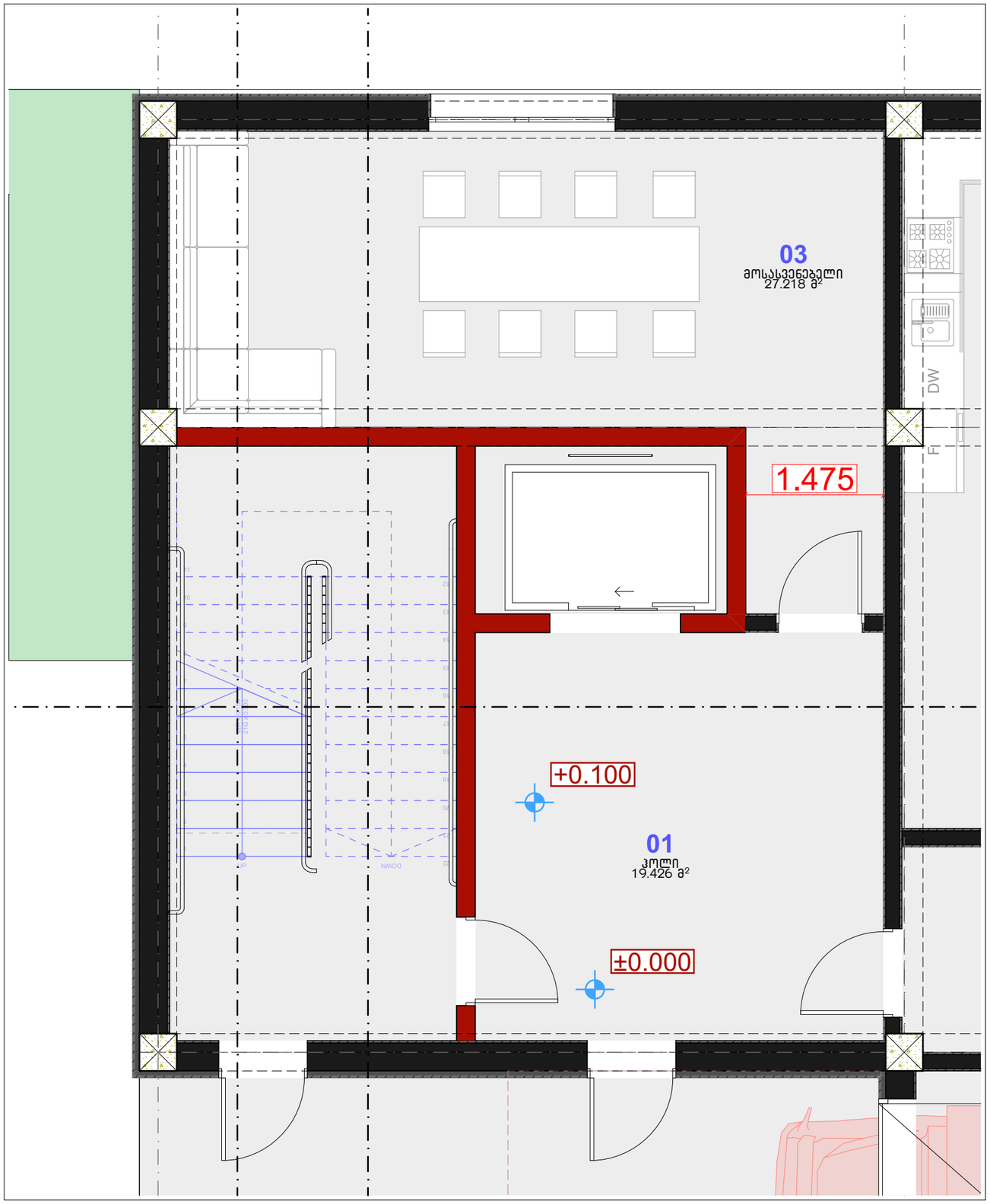

საპროექტო ორგანიზაცია GeorgianHouse Architrcture Design Contruction	ქუჩა: ალ. ყაზბეგის 12ა ქალაქი: თბილისი ქვეყანა: საქართველო საფოსტო კოდი: 0160	Adress:Al. Kazbegi ave. 12a City:Tbilisi Country:Georgia Postcode:0160	პროექტის სტატუსი არქიტექტურული ნაწილი პროექტის ავტორები თ.დვალი ნ.მაისურაძე თ.ქავთარაძე	პროექტის დასახელება : ქ. თბილისში, აეროპორტის მიმდებარედ, ს/კ 01.19.26.009.047; რეგისტრირებულ მიწის ნაკვეთებზე, "სამეურნეო სასაწყობე " შენობის მოწყობისთვის დეტალური საპროექტო-სახარჯთაღრიცხვო დოკუმენტაციის მომზადება	ნახაზის დასახელება კუბის უჯრედი და ჭრილი	მასშტაბი 1:50	ფურცელი A.30	ფორმატი A3

საპროექტო კიბის ჭრილი მასშტაბი 1:50

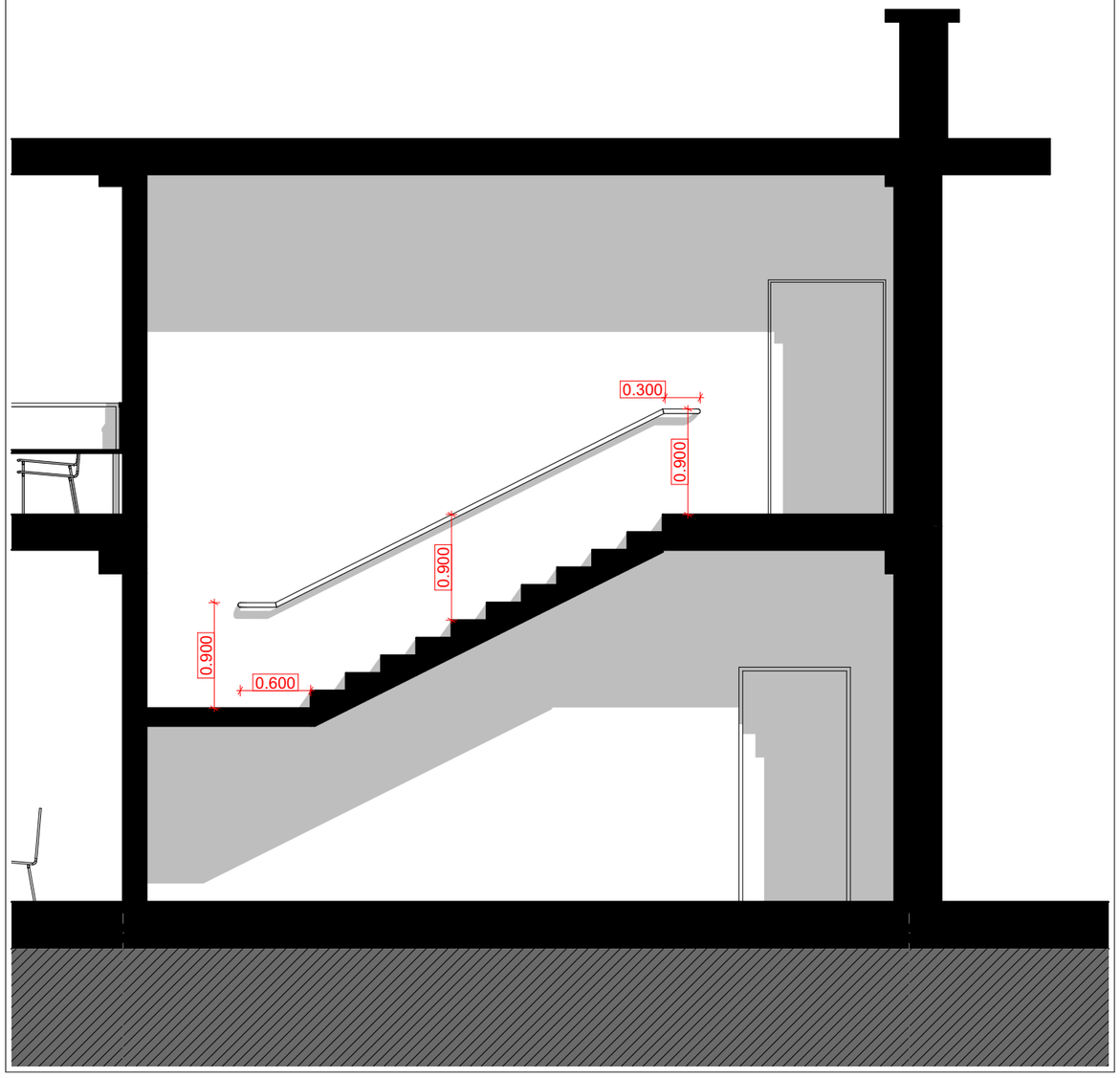

კედელზე მოაჯირის სამაგრების დეტალი

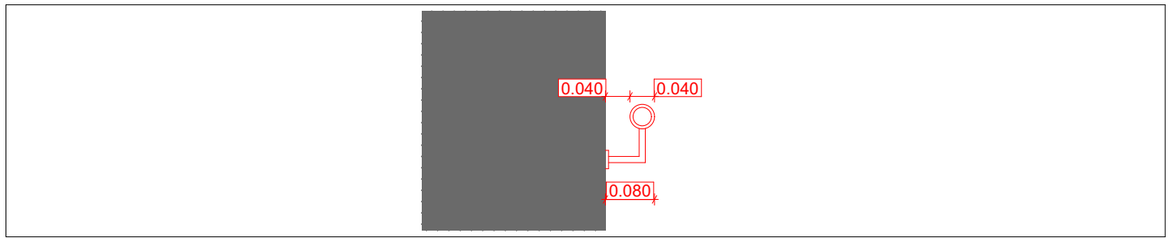

საპროექტო გარე კიბის ჭრილი მასშტაბი 1:50 კუბის უჯრედი და ჭრილი

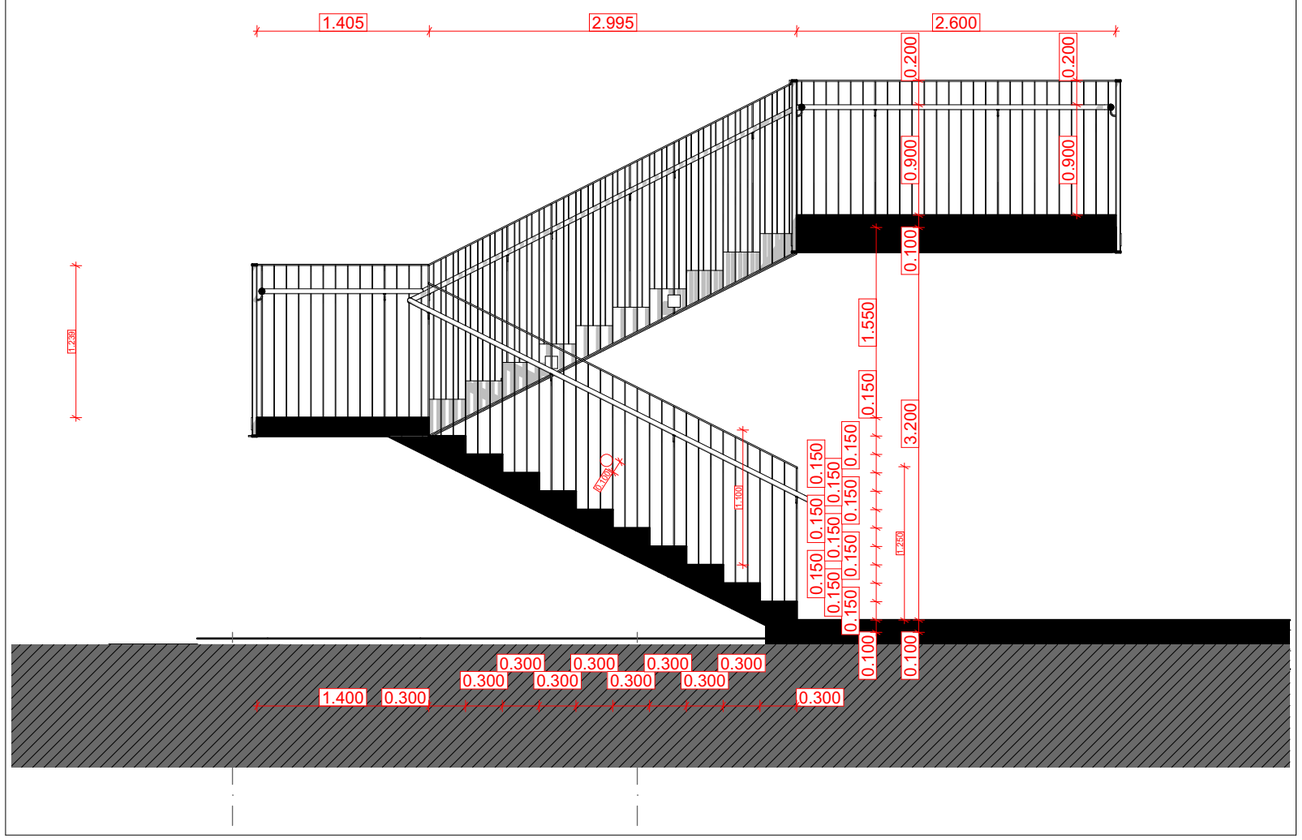
1.405
2.995
2.600
0.200
0.200
0.900
0.900
0.100
1.550
0.150
3.200
0.150
0.150
0.150