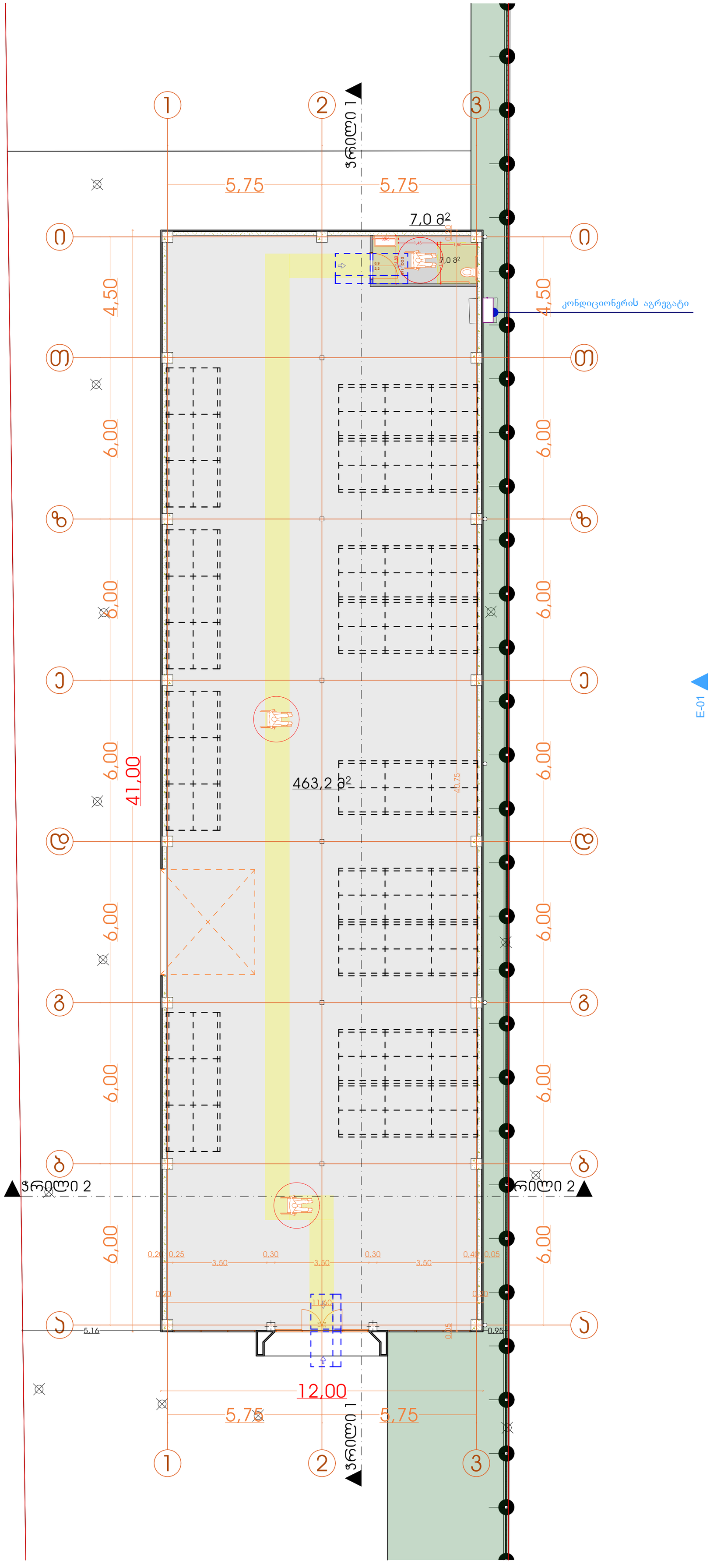

დამკვეთი	
შპს "ალმონდ გარდენი"	
პროექტის მდებარეობა / მისამართი	
ქალაქი თბილისი, ნაბალია სამკანაშვილის ქუჩა, №37	
საკადასტრო კოდი	81.08.16.126
პროექტის სახელწოდება	
საწყობი	
პირობითი აღნიშვნები	
საკადასტრო საზღვარი	I-I
ჭრილის ხაზი	1
ღერძის ხაზი	0.00
სიმაღლის ნიშნული	
საპროექტო ორგანიზაცია	
საპროექტო ჯგუფი	ხელმოწერა
დირექტორი	
არქიტექტორი	
ნახაზის / მოცემულობის დასახელება	
სართულის გეგმა +0.00 ნიშნულზე	
მასშტაბი	1:100
ფერცელი	
ფორმატი	
თარიღი	2025
სტადია	პროექტის შეთანხმება

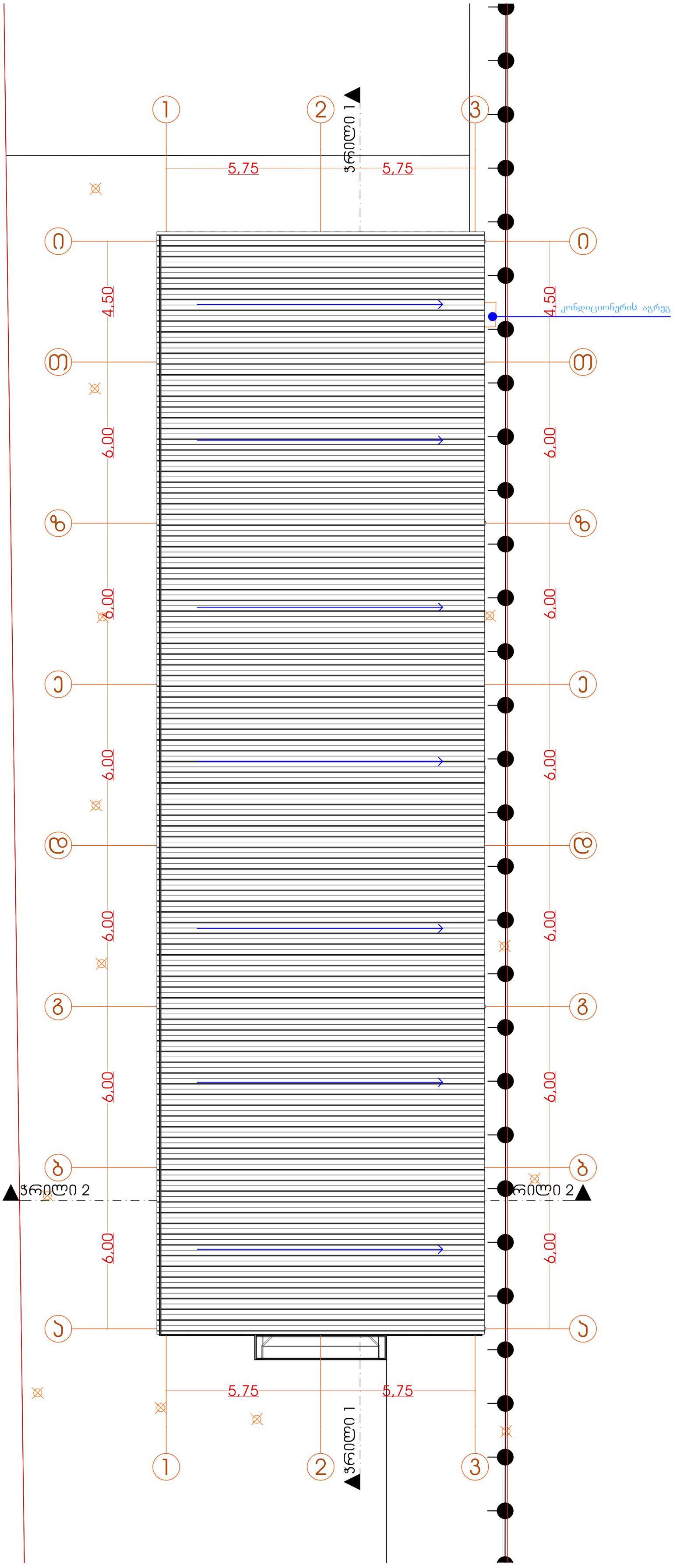

დამკვეთი	
შპს "ალმონდ გარდენსი"	
პროექტის მდებარეობა / მისამართი	
ქალაქი თბილისი, ნატალია სამყანაშვილის ქუჩა, №37	
საკადასტრო კოდი	81.08.16.126
პროექტის სახელწოდება	
საწყობი	
პირობითი აღნიშვნები	
საკადასტრო საზღვარი	
ჭრილის ხაზი	
ღერძის ხაზი	
სიმაღლის ნიშნული	
საპროექტო ორგანიზაცია	
საპროექტო ჯგუფი	ხელმოწერა
დირექტორი	
არქიტექტორი	
ნახაზის / მოცემულობის დასახელება	
სახურავის გეგმა	
მასშტაბი	1:100
ფერცელი	
ფორმატი	
თარიღი	2025
სტადია	პროექტის შეთანხმება

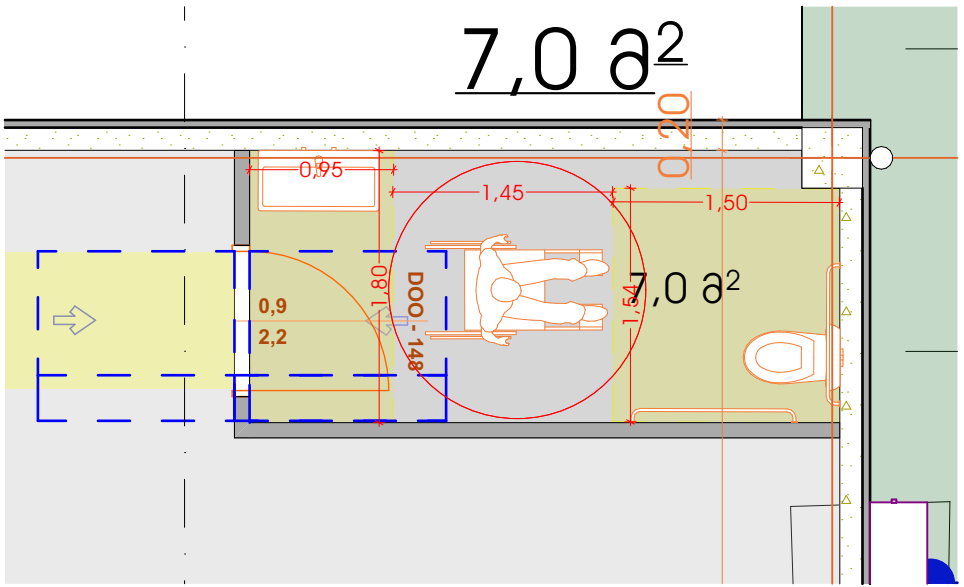

დამკვეთი

შპს "ალმონდ გარდენსი"

პროექტის მდებარეობა / მისამართი

ქალაქი თბილისი,
ნაკალია სამანანაშვილის ქუჩა, №37

საკადასტრო კოდი | 81.08.16.126

პროექტის სახელწოდება

საწყობი

პირობითი აღნიშვნები

1-1	საკადასტრო საზღვარი
	ჭრილის ხაზი
1	ღერძის ხაზი
0.00	სიმაღლის ნიშნული

საპროექტო ორგანიზაცია

საპროექტო ჯგუფი	ხელმოწერა
არქიტექტორი	

ნახაზის / მოცემულობის დასახელება

დეტალიზაცია

მასშტაბი	1:100
ფურცელი	
ფორმატი	
თარიღი	2025
სტადია	პროექტის შეთანხმება

მოსატრიალებელი სივრცს და კართან მანევრირებისთვის თავისუფალი სივრცის დეტალი

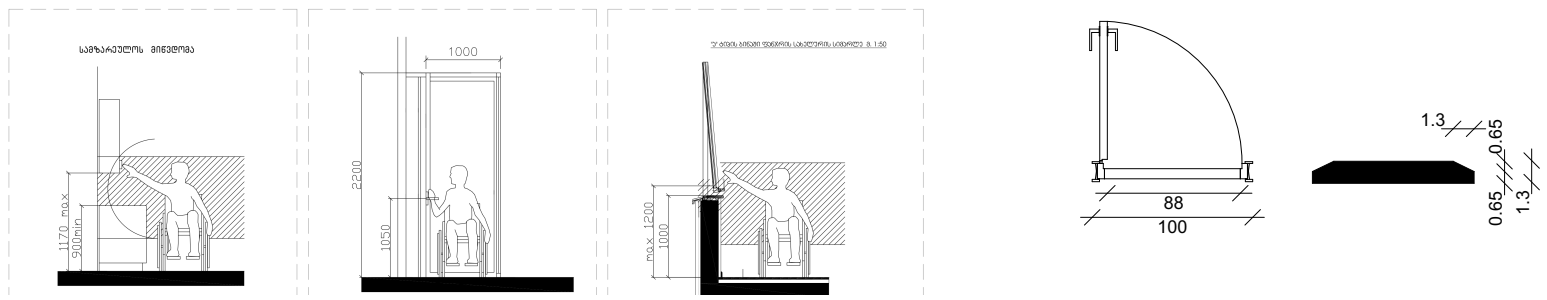

შენიშვნა:

კარის ზედაპირი უნდა იყოს გლუვი მინიმუმ 250 მმ-ის სახელურებზე, ჩამოსაწევი სახელურები, საკეტები, რაზები და მისაწვდომი კარის სხვა სამართავები ისეთი ფორმის იქნება, რომ ადვილად შეიძლებოდეს ერთი ხელით მოჭიდება და ასამუშავებლად საჭირო არ იქნება მაგრად მოჭიდება, ჭვალება ან მაჯის ტრიალი. დახურული კარის კავეულის ნაწილები და გაღებისთვის განკუთვნილი ძალა შესაბამისობაში იქნება შემდეგთან:

1. წინიდან მისაწვდომობისას ან მიწოლით გაღებადი, არაუმეტეს 66.7 ნიუტონი.
2. ბრუნვითი მოძრაობით გასაღები, არაუმეტეს 315 ნიუტონი სმ.
3. კარის მომხურავები ისე მოეწყობა რომ 90 გრადუსით ღია მდგომარეობიდან 12 გრადუსით გაღებულ მდგომარეობამდე კარის მისახურად საჭირო დრო არაუმცირეს 5 წამი იქნება. კარის ზამბარიანი ანჯამები ისე მოეწყობა, რომ 70 გრადუსით ღია მდგომარეობიდან დახურულ მდგომარეობამდე კარი არაუმცირეს 1.5 წამში გადავა.

ცეცხლმეღები კარისგან განსხვავებული კარის მიწოლით ან გამოწევით გაღებისთვის საჭირო ძალა შესაბამისი იქნება შემდეგთან შენობაში განთავსებული ანჯამიანი კარი: არამეტეს 22.2 ნიუტონი

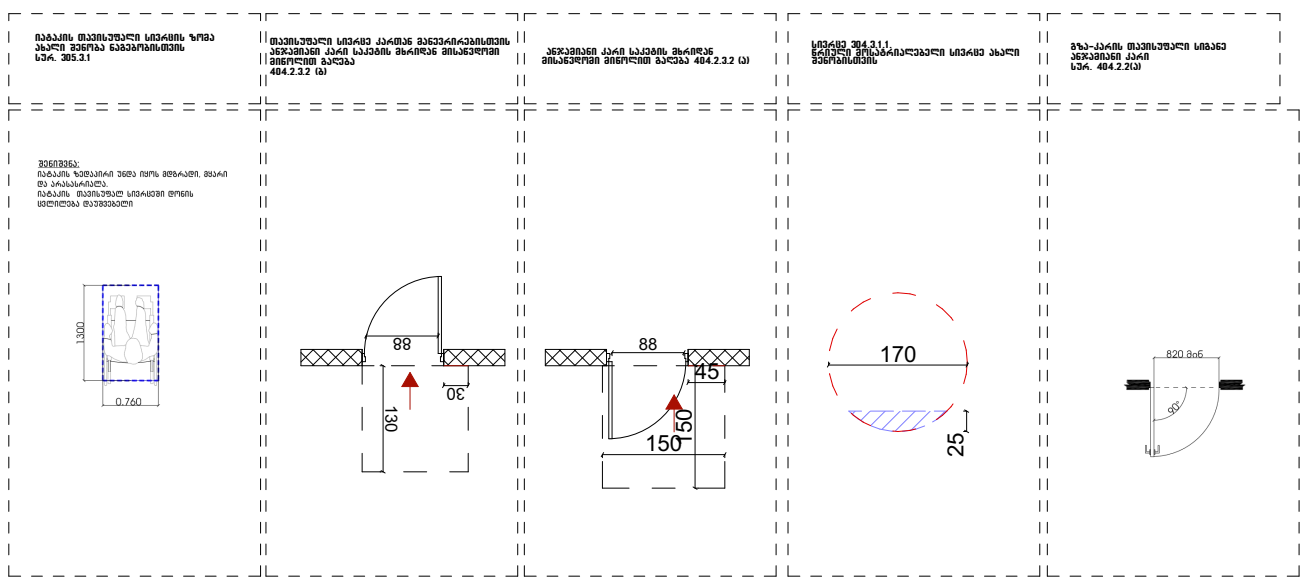

დამკვეთი	
შპს "ალმონდ გარდენსი"	
პროექტის მდებარეობა / მისამართი	
ქალაქი თბილისი, ნატალია სამქანაშვილის ქუჩა, №37	
საკადასტრო კოდი	81.08.16.126
პროექტის სახელწოდება	
საწყობი	
პირობითი აღნიშვნები	
	საკადასტრო საზღვარი
1-1	ჭრილის ხაზი
1	ღერძის ხაზი
0.00	სიმაღლის ნიშნული
საპროექტო ორგანიზაცია	
საპროექტო ჯგუფი	ხელმოწერა
დირექტორი	
არქიტექტორი	
ნახაზის / მონაცემულობის დასახელება	
დეტალიზაცია	
მასშტაბი	1:100
ფურცელი	
ფორმატი	
თარიღი	2025
სტადია	პროექტის შეთანხმება

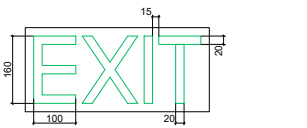

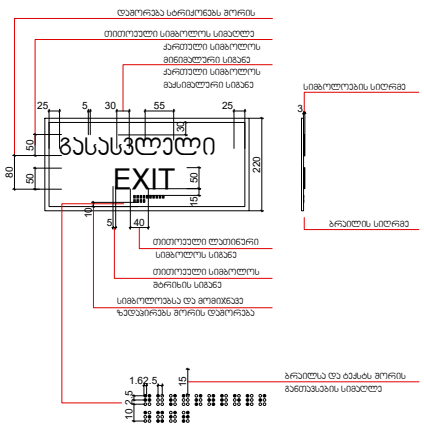

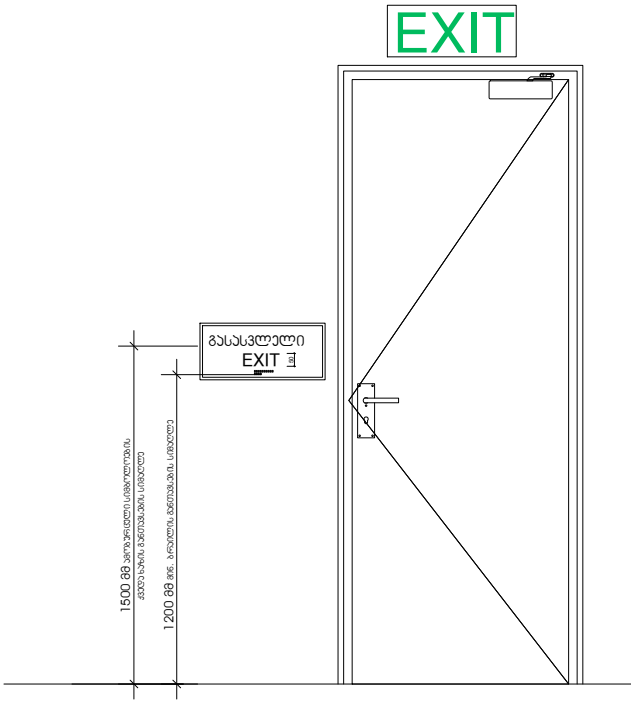

დამკვეთი	
შპს "ალმონდ გარდენსი"	
პროექტის მდებარეობა / მისამართი	
ქალაქი თბილისი, ნატალია სამძანაშვილის ქუჩა, №37	
საკადასტრო კოდი	81.08.16.126
პროექტის სახელწოდება	
საწყობი	

პირობითი აღნიშვნები

	საკადასტრო საზღვარი
1-1	ჭრილის ხაზი
1	ღერძის ხაზი
0.00	სიმაღლის ნიშნული

საპროექტო ორგანიზაცია	
თბილისი, მარჯანიშვილის ქ. №4	
საპროექტო ჯგუფი	ხელმოწერა
დირექტორი	
არქიტექტორი	
ნახაზის / მოცემულობის დასახელება	
დეტალიზაცია	
მასშტაბი	1:100
ფურცელი	
ფორმატი	
თარიღი	2025
სტადია	პროექტის შეთანხმება

ნიშანი პიქტოგრამიბით, ამობურცული ნიშნებით და ბრაილით განთავსდება
მისაწვდომ ტუალეტებთან კარის მომიჯნავედ

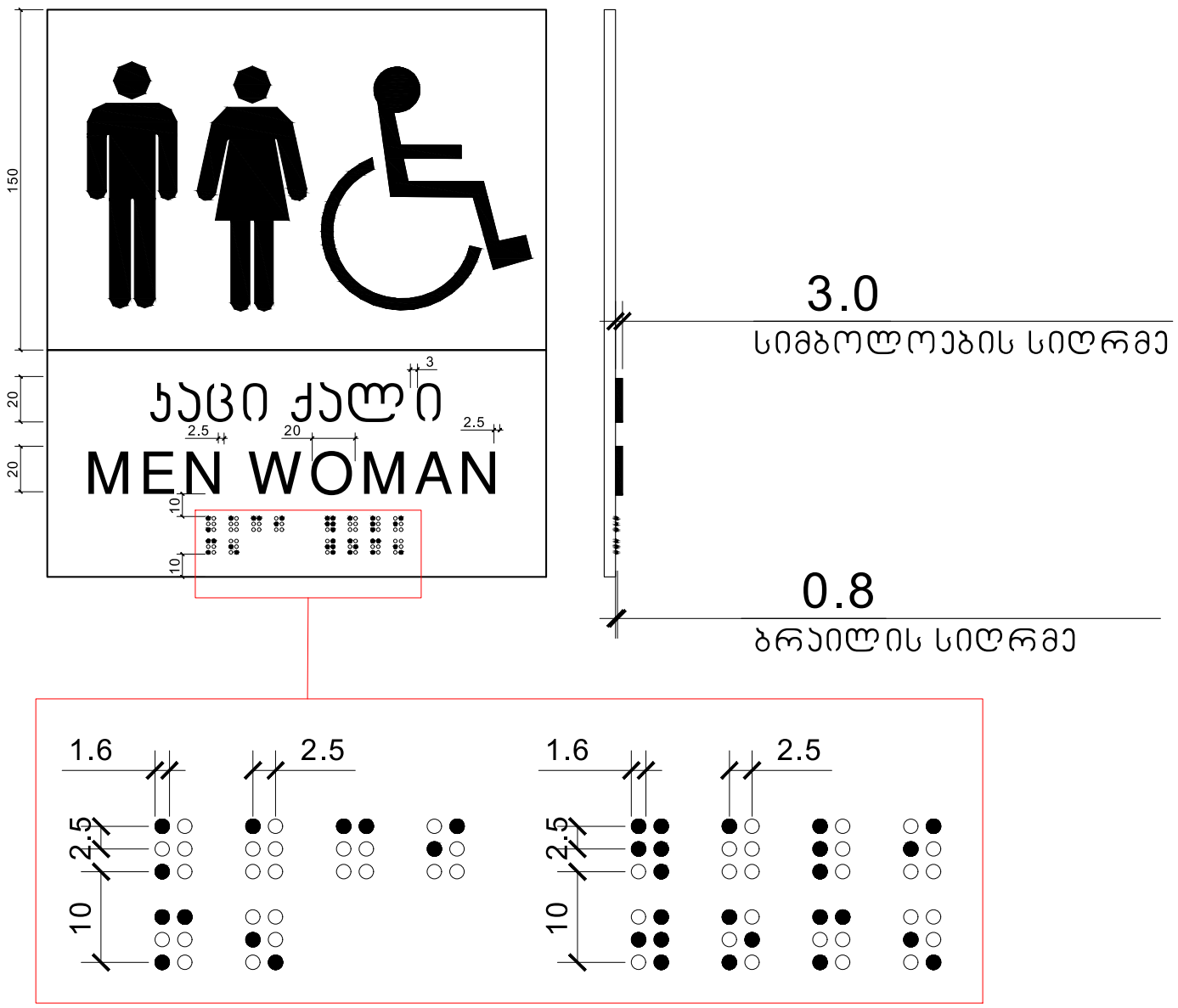

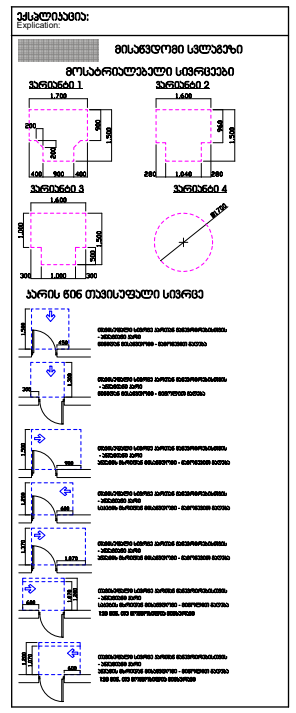

დამკვეთი	
შპს "ალმონდ გარდენსი"	
პროექტის მდებარეობა / მისამართი	
ქალაქი თბილისი, ნატალია სამქანაშვილის ქუჩა, №37	
საკადასტრო კოდი	81.08.16.126
პროექტის სახელწოდება	
საწყობი	
პირობითი აღნიშვნები	
	საკადასტრო საზღვარი
1-1	ჭრილის ხაზი
1	ღერძის ხაზი
0.00	სიმაღლის ნიშნული
საპროექტო ორგანიზაცია	
საპროექტო ჯგუფი	ხელმოწერა
დირექტორი	
არქიტექტორი	
ნახაზის / მოცემულობის დასახელება	
დეტალიზაცია	
მასშტაბი	1:100
ფურცელი	
ფორმატი	
თარიღი	2025
სტადია	პროექტის შეთანხმება

ОБЩЕСТВО
ВЕЩ ЗАЕМЯВА ИЗИСКВАЛ
ДРУГА ЗЕМЯ ОТНАСЯ ЯКОБИ
ЕЖЕДНЕВНО СЪЩЕСТВУВАЛ ЗАЕЦ ЧЕТ
ЗИМА ГЛАВА ЗАЕЦ ЗАЕЦ
ЗЕМЯ ЗАЕЦ ЗАЕЦ ЗАЕЦ
ЗИМА ЗАЕЦ ЗАЕЦ
ЗЕМЯ