ქ. თბილისი, ნატალია სამქანაშვილის ქუჩა, №37
ს/კ 81.08.16.126

საწყობი

კონსტრუქციული ნაწილი



ქ. თბილისი 2025 წ.

ქ. თბილისი, ნატალია სამძანაშვილის ქუჩა, №37
ს/კ 81.08.16.126
საწყობის პროექტის კონსტრუქციული ნაწილის

განმარტებითი ბარათი

წინამდებარე პროექტის კონსტრუქციულ ნაწილს საფუძვლად დაედო არქიტექტურული ნახაზები, ნაკვეთის ტოპო-გეგმა. ალბომში მოცემულია მუშა დოკუმენტაცია მარკით "კ".

საპროექტო გადაწყვეტით შენობა გეგმაში მართკუთხა ფორმის მოხაზულობისაა გაბარიტული ზომებით 40.50X11.50, ის ერთსართულიანია. თვისობრივი შენობა კონსტრუქციული წყობით კარკასული ტიპისაა ხისტი კვანძებით და შესრულებულია მონოლითური რკ/ბეტონის სივრცითი კარკასით. მიწის ნაკვეთის საინჟინრო-კვლევის შედეგების მიხედვით საძირკველი გადაწყვეტილია რკ/ბეტონის წერტილოვანი საძირკვლის სახით, რომლებიც შუძნდება სგე-1-ზე, შენობის ვერტიკალურ მზიდუნარიანობას უზრუნველყოფს რ/კ სვეტები განიკვეთით 40X40/30X30 ლითონის სვეტები განივი კვეთით 200X200X6მ. შენობის სახურავი ლითონის კოჭებითაა შესრულებული.

მიწის ნაკვეთზე ჩატარებული საინჟინრო-გეოლოგიური კვლევის მიხედვით მიწის გრუნტი იმყოფება დამაკმაყოფილებელ გეო-ფიზიკურ მდგომარეობაში. მასში საშიში გეოლოგიური პროცესები არ შეინიშნება. საძირკვლის შუძედ მიღებულია სგე-1 თიხნარი წინაღობით Ro =200 კ.პა (2.00კგ.ძსმ2);

საპროექტო ტერიტორია განისაზღვრება შემდები კლიმატური პირობებით: საერთო მიკროდარაიონებისა (ან 01.01.-09) და ჩატარებული საინჟინრო-გეოლოგიური კვლევის მიხედვით სამშენებლო მოედნის სეისმურობად მიღებულია 8 ბალი.

შენობის მზიდი კონსტრუქციების სივრცითი მოდელის საანგარიშო სქემა შედგენილია პროგრამული კომპლექს "лира"-ს მეშვეობით. სასრული ელემენტების მეთოდის საშუძველზე. სივრცით ანგარიშებში მოცემულია რკინაბეტონის ღეროვან-ფირფიტოვანი სივრცითი სისტემა, რომლის გადაადგილება სივრცეში შეზღუდულია საძირკვლის ძირის დონეზე არსებული X,Y ,Z მიმართულების გმებით.

ზოგადი მითითებები

1. რკ/ბ-ის კონსტრუქციების დაბეტონებისას უნდა გაეწიოს კონტროლი ბეტონის მარკას ვიბრირებას, დაბეტონების ხარისხს და შრობის პროცესს თანახმად ГОСТ 10180-78, ГОСТ 18105.0-80, ГОСТ 18105.1-80, ГОСТ 18105.2-80.
2. რკ/ბ-ის კონსტრუქციებში გამოყენებულია პროექტში მითითებული კლასის არმატურა ТСН 102-00-ის მიხედვით. შემოწმებულ იქნას არმატურის ხარისხი და შედეგს შესაბამისი აქტი.
3. რკინაბეტონის კონსტრუქციებში ბრძივი არმატურის დაკავშირება შესრულდეს გადაფენით - წინამდებარე პროექტის მიხედვით.
4. ღეროვან ელემენტებში განივი არმირება შესრულდეს შეკრული არმატურის საკიდების მეშვეობით, რომელთა ბოლოები გადაიღუნოს და ჩაანკერდეს კონსტრუქციის ტანში.
5. საძირკვლის და სვეტების ზედაპირს ასევე მონოლითური კონსტრუქციებს, რომლებსაც შეხება აქვთ მიწასთან, დამუშავდეს და მოეწყოს წელვადი ჰიდროიზოლაცია თანამედროვე მასალებით და ტექნოლოგიებით.
6. რკ/ბ-ის კონსტრუქციებში პროექტით გათვალისწინებულია B-25 კლასის ბეტონი არმატურა III და I კლასის.
კონსტრუქციებში ბეტონის ჩაწყობა შესრულდეს ვიბრატორის გამოყენებით. ბეტონის დამზადებისას განსაკუთრებული ყურადღება მიექცეს ცემენტის შემადგენლობას და ხარისხს დანიშნულების მიხედვით.
7. კონსტრუქციულ ნახაზებზე მუშა არმატურები მიბმულია ღერძულად.

ინჟინერი -კონსტრუქტორი

გ.ჭანკვეტაძე

საქართველო, ქ.თბილისი. რუსთაველის გამზ.№1 ტელ: +995 595 90 22 25;
GEORGIA, TBILISI. RUSTAVELI AVE.1 TEL: +995 595 90 22 25 ; email: g.chankvetadze@gmail.com

საქართველო, ქ.თბილისი. რუსთაველის გამზ.№1 ტელ: +995 595 90 22 25;
GEORGIA, TBILISI. RUSTAVELI AVE.1 TEL: +995 595 90 22 25 ; email: g.chankvetadze@gmail.com

ցանցային առանցքների նշագրում		ծածկագրի համարը		
		ծածկագրի անվանումը		
		ծածկագրի տեսակը		

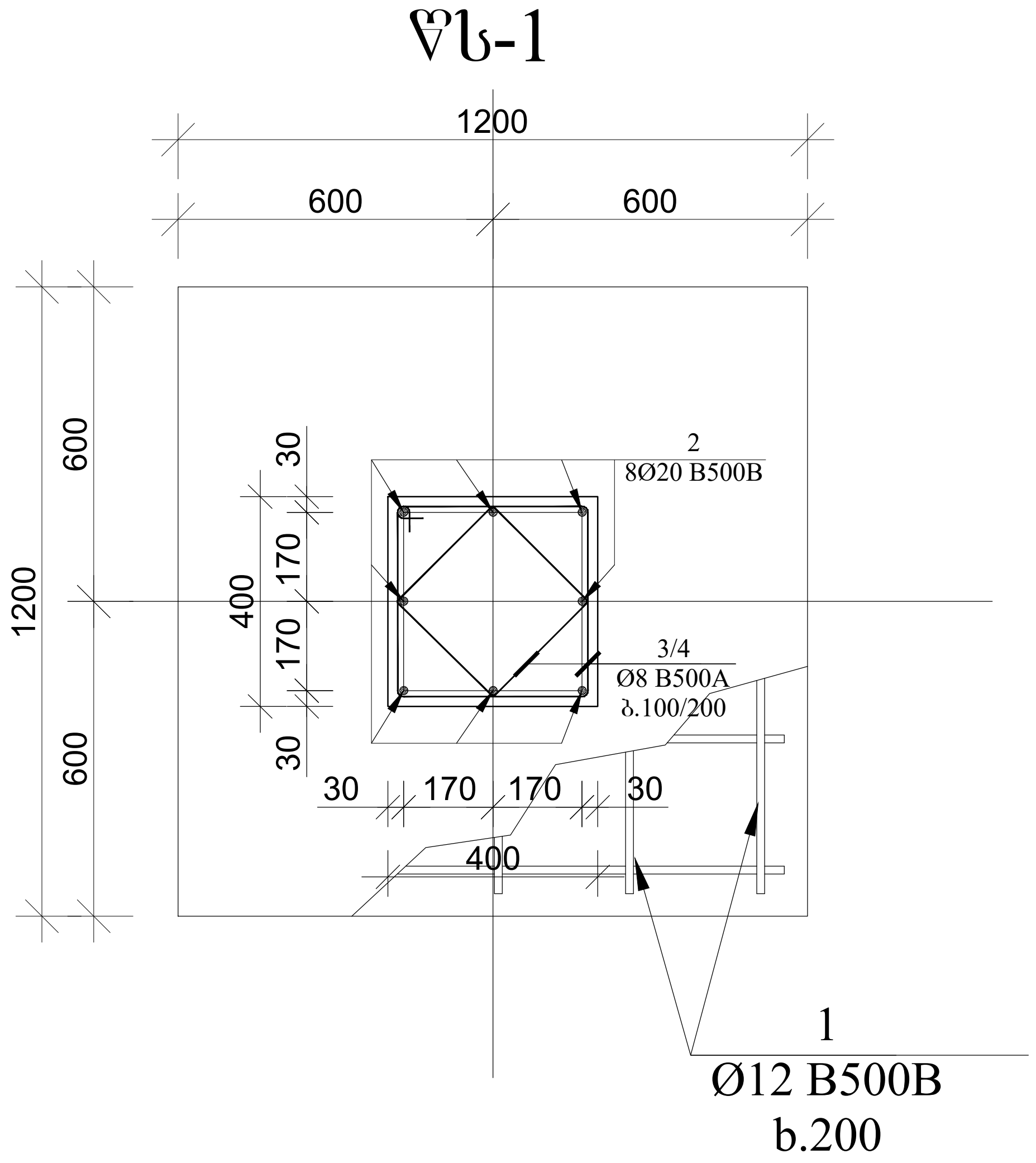

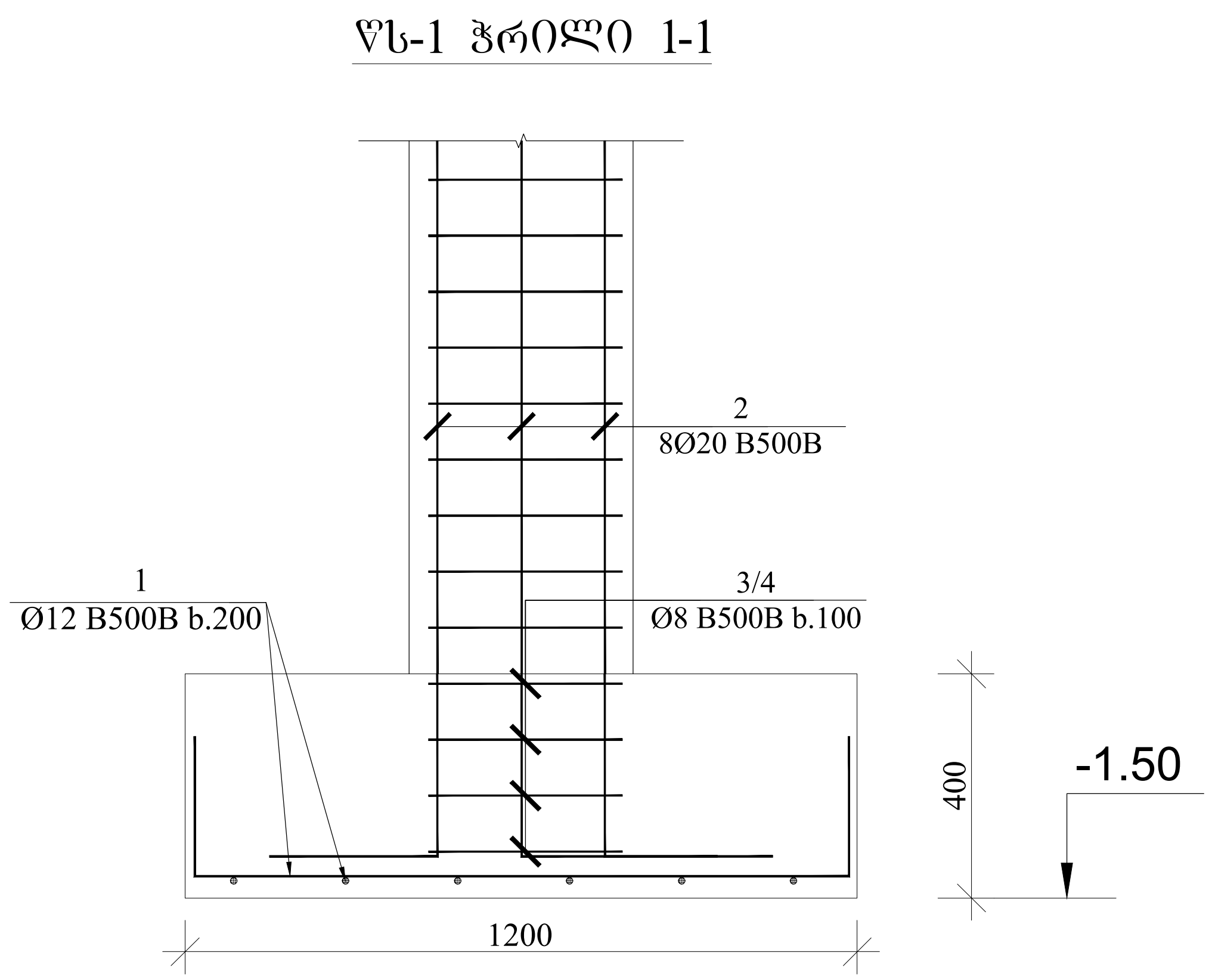

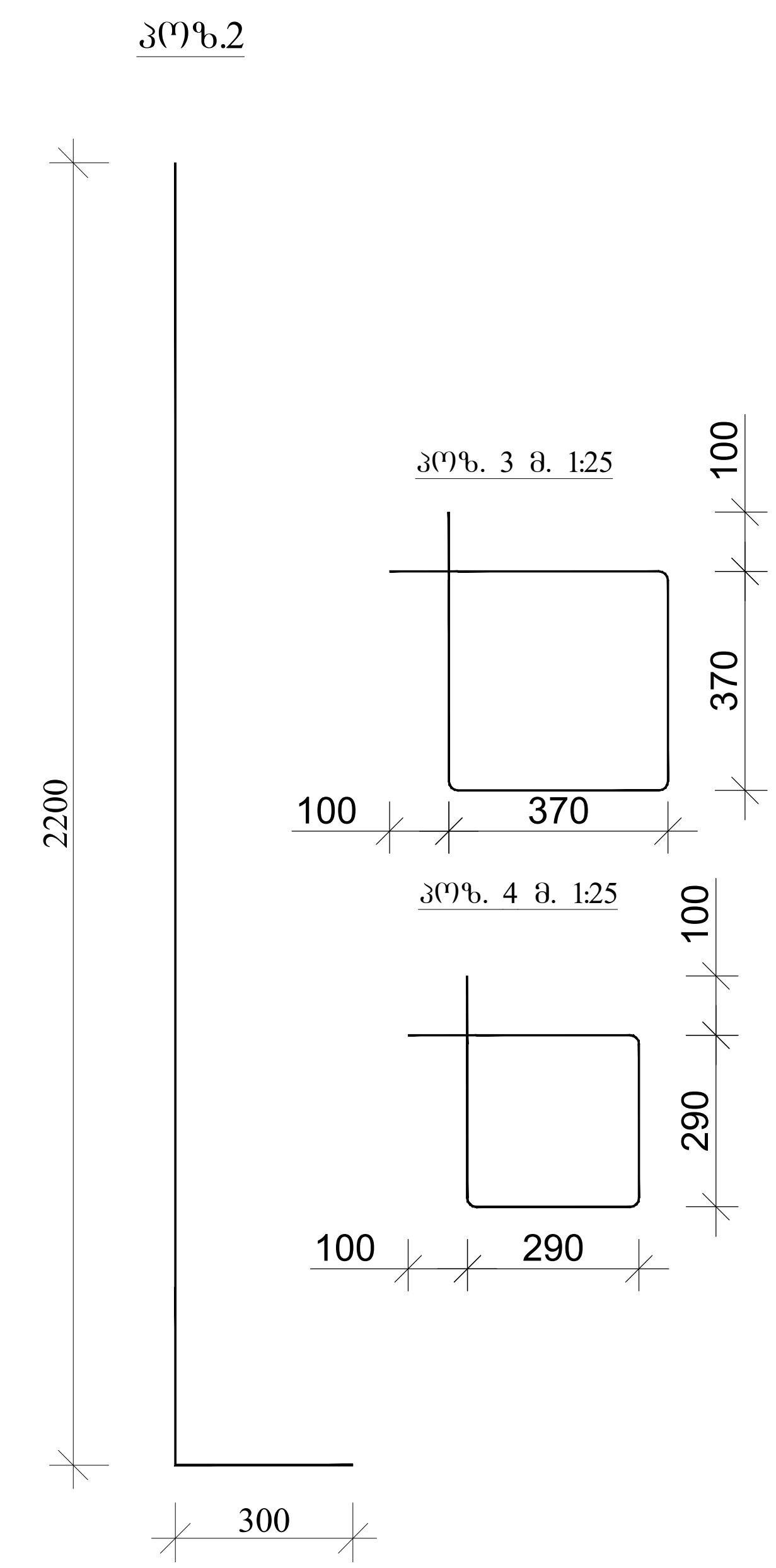

პოზ.	აღნიშვნა	დასახელება წერტილოვანი საძირკველი წს-1	რაოდ.	სიგრძე	საერთო წონა/კგ.
		დეტალები			
1		Ø12 B500B	1	300	267
2		Ø20 B500B 2.50მ	136	340	840
3		Ø8 B500AC 1.68მ	255	429	172
4		Ø8 B500AC 1.36მ	255	347	139
		მასალები			
	ბეტ. მომზ.	B25 კლასის ბეტონი			9.80მ^3

დირექტორი		ბ.ჯანკვეტაძე	ქ. თბილისი, ნატალია სამქანაშვილის ქუჩა, №37 ს/კ 81.08.16.126	სტადია	ფურცელი	ფურცლები
კონსტრუქტორი		ბ.ჯანკვეტაძე		პროექტი		
შეასრულა		თ.კობიაშვილი				
			კონსტრუქციული ნაწილი		შ.პ.ს."ოპტიმუსი"	
			საწყობი	თბილისი 2025 წელი		

წს-2

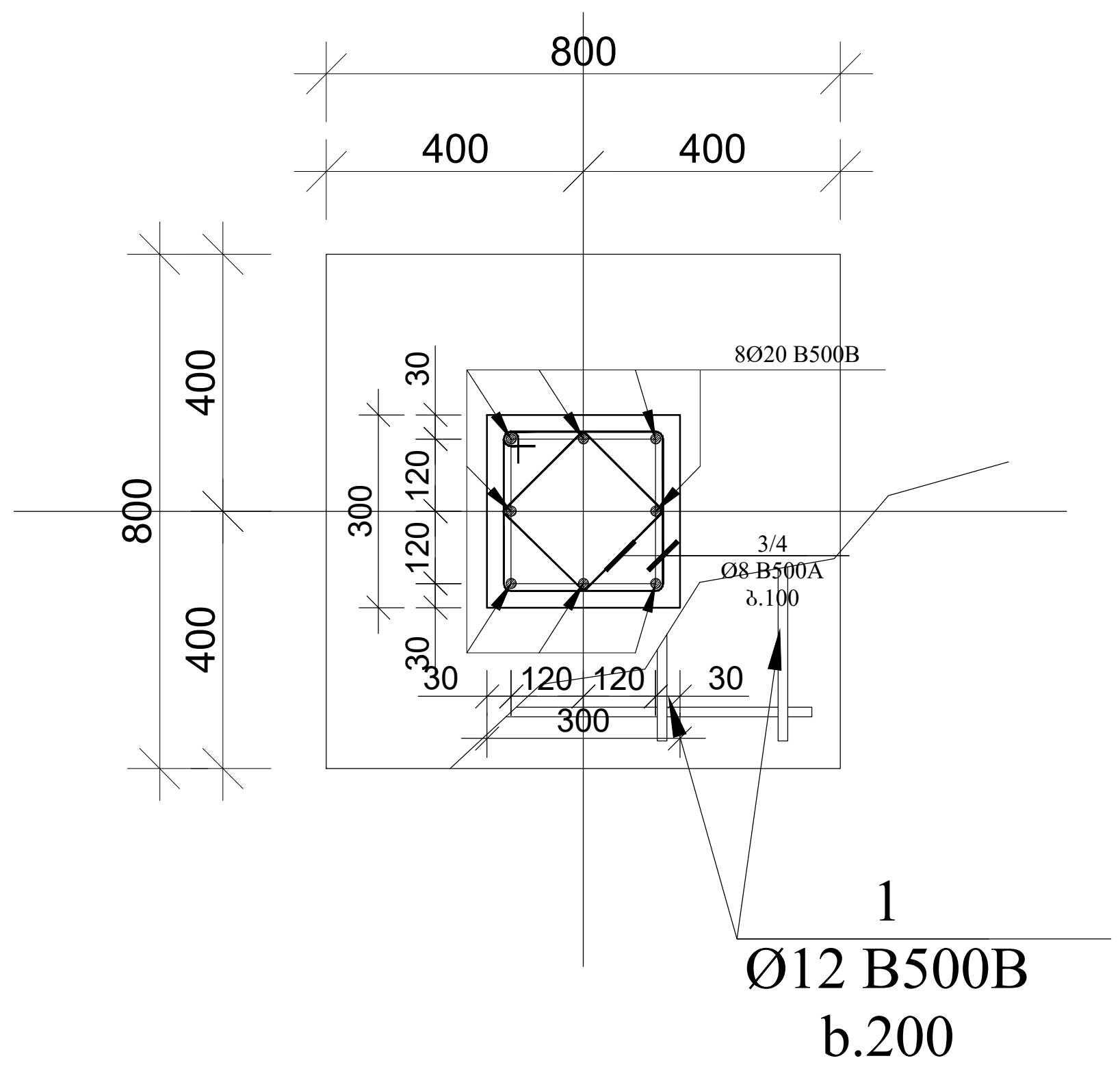

წს-2 ჭრილი 1-1

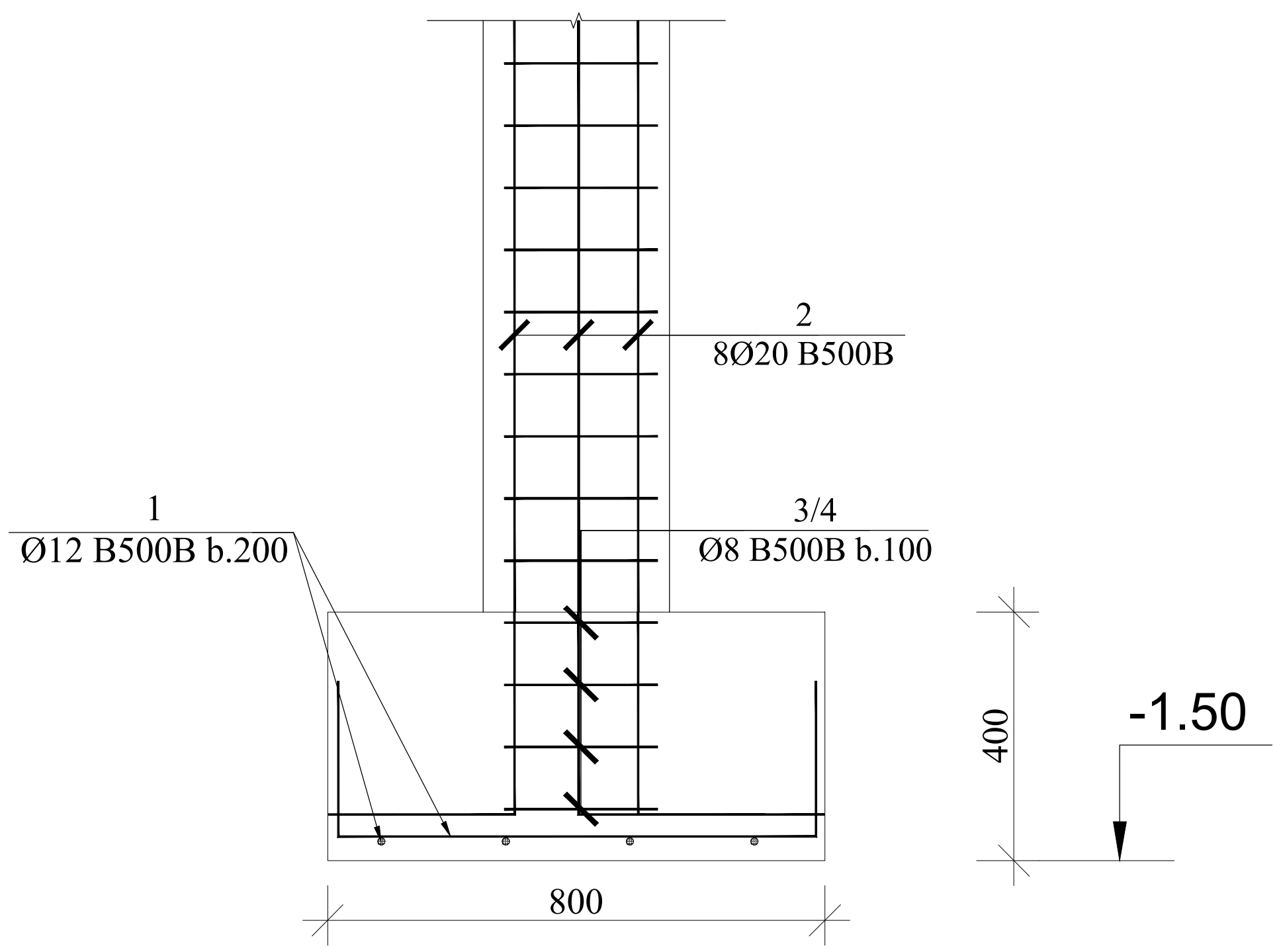

პოზ.2

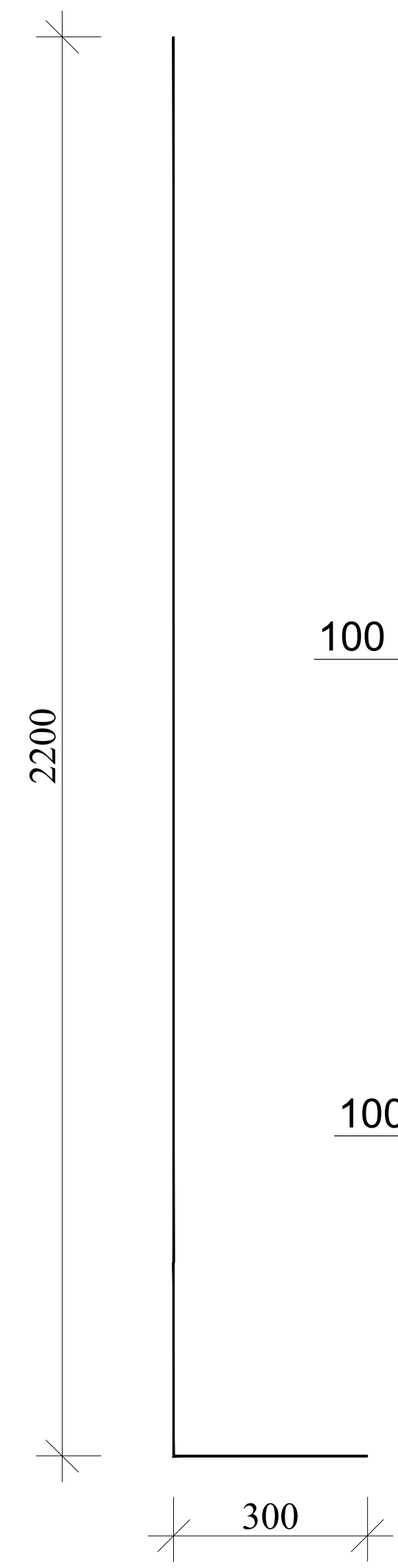

პოზ. 3 მ. 1:25

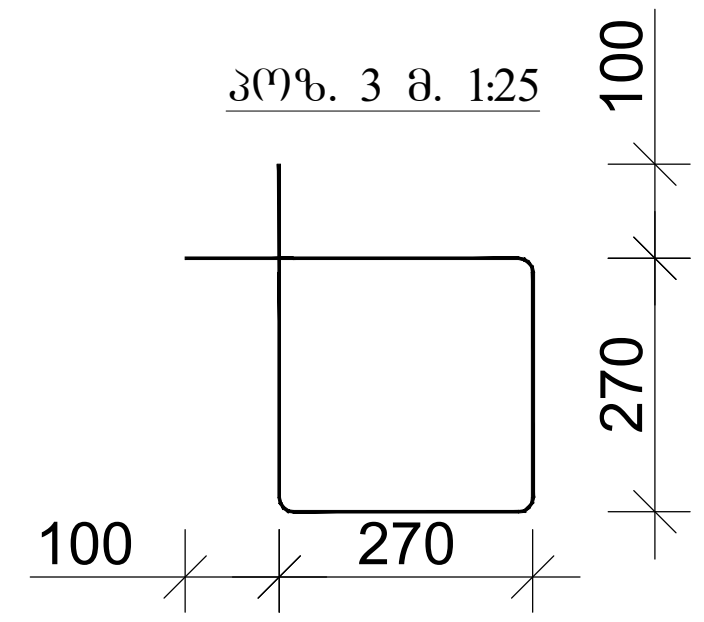

პოზ. 4 მ. 1:25

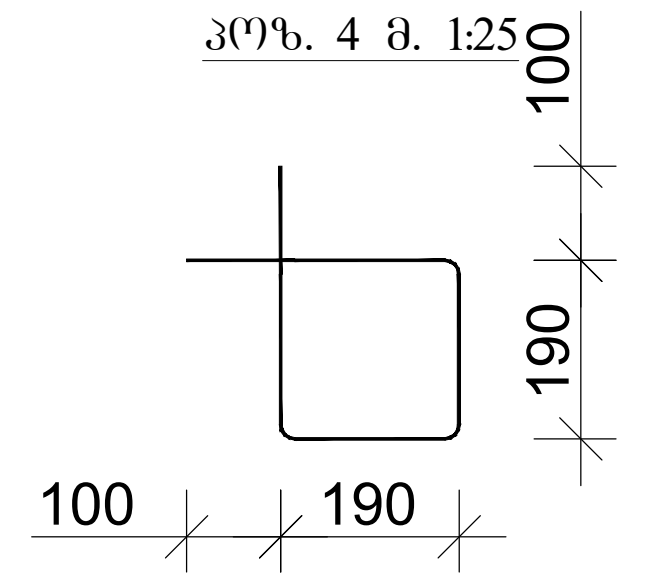

პოზ.	აღნიშვნა	დასახელება წერტილოვანი საძირკველი წს-2	რაოდ.	სიგრძე	საერთო წონა/კგ.
		დეტალები			
1		Ø12 B500B	1	62	55
2		Ø20 B500B 2.50მ	64	160	395
3		Ø8 B500AC 1.28მ	120	154	62
4		Ø8 B500AC 0.96მ	120	116	46
		მასალები			
	ბეტ. მომზ.	B25 კლასის ბეტონი			$2.05მ^3$

დირექტორი		გ.ჯანკვეტაძე	ქ. თბილისი, ნატალია სამქანაშვილის ქუჩა, №37 ს/კ 81.08.16.126	სტადია ფურცელი ფურცლები	
კონსტრუქტორი		გ.ჯანკვეტაძე		პროექტი	
შეასრულა		თ.კობიაშვილი			
			კონსტრუქციული ნაწილი	optimus ოპტიმუსი	შ.პ.ს."ოპტიმუსი"
			საწყობი	თბილისი 2025 წელი	

ջրամատակարարման և ջրահեռացման համակարգեր				
ներքին ջրամատակարարման համակարգ				
ներքին ջրահեռացման համակարգ				
գլխավոր հատակագիծ				

Նախագիծ՝ ջրամատակարարման և ջրահեռացման համակարգեր			
Նշումներ			

რანდკოჭის არმირების
კვეთი 1-1

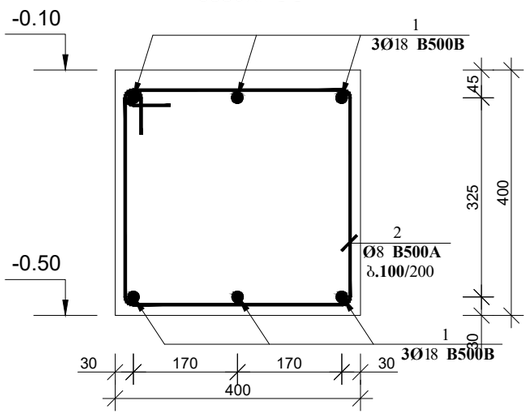

კოზ. 2 მ. 1:10

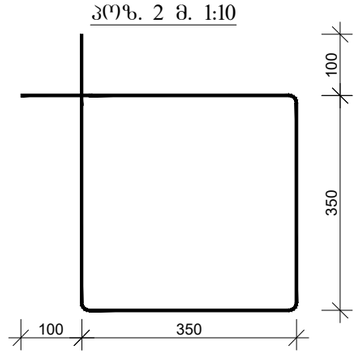

რანდკოჭის არმირების
კვეთი 2-2

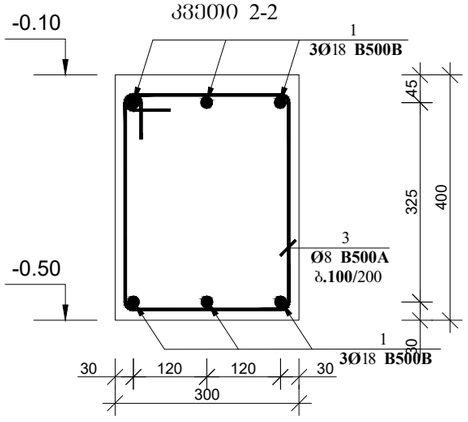

კოზ. 3 მ. 1:10

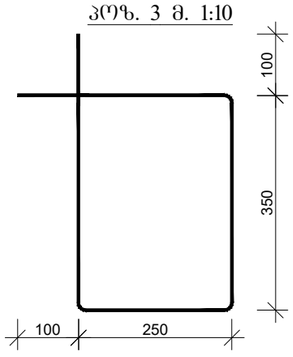

კოზ.	აღნიშვნა	დასახელება	რაოდ.	სიგრძე მ. (1ც)	საერთო სიგრძე მ.	საერთო წონა/კგ.
		რანდკოჭი				
		დეტალები				
1		Ø18 A500C	4	-	990	1980
2		Ø8 A240	700	1.60	1120	448
3		Ø8 A240	410	1.40	574	230
		მასალები				
	ბეტ. მომზ.	B25 კლასის ბეტონი				21.00მ^3

დირექტორი		გ.ჯანკეტაძე	ქ. თბილისი, ნატალია სამძანაშვილის ქუჩა, №37 ს/კ 81.08.16.126	სტადია	შეცვლილი შეცვლები
კონსტრუქტორი		გ.ჯანკეტაძე		პროექტი	
შესრულა		თ.კობაიაშვილი			
			კონსტრუქციული ნაწილი	optimus მშენებელი	შ.პ.ს."ოპტიმუსი"
			საწყობი	თბილისი 2025 წელი	

ջրամատակարարման և ջրահեռացման համակարգեր	ծ.ձ.Հ.Ա.Ջ.Հ-01			
էլեկտրահաղորդման համակարգեր	ծ.ձ.Հ.Ա.Ջ.Հ-02			
ցածրաթույլ համակարգեր	ծ.ձ.Հ.Ա.Ջ.Հ-03			

Հ. ՄԱՐՏԻՐՈՍՅԱՆ ԱՇԽԱՏԱՆՔԱՅԻՆ ՆԱԽԱԳԻԾ	ծ.ձ.Հ.Ա.Ջ.Հ-01		ԱՇԽԱՏԱՆՔԱՅԻՆ ՊԱՏՎԵՐՆԵՐԻ ԵՎ ՀԱՏԱԿԱՑՄԱՆ ՀԱՄԱԿԱՐԳԵՐ
ՀՀ, ՇԻՐԱԿԻ ՄԱՐԶ, ԳՅՈՒՄՐԻ ՀԱՄԱՅՆՔԻ ՎԱՂԱՐՇԱՊԱՏ ՔԱՂԱՔԱՅԻՆ ՏԱՐԱԾՔՈՒՄ, 5-ՐԴ ՓՈՂՈՑ, 37 ՀԱՄԱՐ	ծ.ձ.Հ.Ա.Ջ.Հ-02		
ՎԱՂԱՐՇԱՊԱՏ ՔԱՂԱՔԱՅԻՆ ՏԱՐԱԾՔՈՒՄ, 5-ՐԴ ՓՈՂՈՑ, 37 ՀԱՄԱՐ	ծ.ձ.Հ.Ա.Ջ.Հ-03		
ՎԱՂԱՐՇԱՊԱՏ ՔԱՂԱՔԱՅԻՆ ՏԱՐԱԾՔՈՒՄ, 5-ՐԴ ՓՈՂՈՑ, 37 ՀԱՄԱՐ	ծ.ձ.Հ.Ա.Ջ.Հ-04		
ՎԱՂԱՐՇԱՊԱՏ ՔԱՂԱՔԱՅԻՆ ՏԱՐԱԾՔՈՒՄ, 5-ՐԴ ՓՈՂՈՑ, 37 ՀԱՄԱՐ	ծ.ձ.Հ.Ա.Ջ.Հ-05		
ՎԱՂԱՐՇԱՊԱՏ ՔԱՂԱՔԱՅԻՆ ՏԱՐԱԾՔՈՒՄ, 5-ՐԴ ՓՈՂՈՑ, 37 ՀԱՄԱՐ	ծ.ձ.Հ.Ա.Ջ.Հ-06		
ՎԱՂԱՐՇԱՊԱՏ ՔԱՂԱՔԱՅԻՆ ՏԱՐԱԾՔՈՒՄ, 5-ՐԴ ՓՈՂՈՑ, 37 ՀԱՄԱՐ	ծ.ձ.Հ.Ա.Ջ.Հ-07		
ՎԱՂԱՐՇԱՊԱՏ ՔԱՂԱՔԱՅԻՆ ՏԱՐԱԾՔՈՒՄ, 5-ՐԴ ՓՈՂՈՑ, 37 ՀԱՄԱՐ	ծ.ձ.Հ.Ա.Ջ.Հ-08		
ՎԱՂԱՐՇԱՊԱՏ ՔԱՂԱՔԱՅԻՆ ՏԱՐԱԾՔՈՒՄ, 5-ՐԴ ՓՈՂՈՑ, 37 ՀԱՄԱՐ	ծ.ձ.Հ.Ա.Ջ.Հ-09		
ՎԱՂԱՐՇԱՊԱՏ ՔԱՂԱՔԱՅԻՆ ՏԱՐԱԾՔՈՒՄ, 5-ՐԴ ՓՈՂՈՑ, 37 ՀԱՄԱՐ	ծ.ձ.Հ.Ա.Ջ.Հ-10		
ՎԱՂԱՐՇԱՊԱՏ ՔԱՂԱՔԱՅԻՆ ՏԱՐԱԾՔՈՒՄ, 5-ՐԴ ՓՈՂՈՑ, 37 ՀԱՄԱՐ	ծ.ձ.Հ.Ա.Ջ.Հ-11		
ՎԱՂԱՐՇԱՊԱՏ ՔԱՂԱՔԱՅԻՆ ՏԱՐԱԾՔՈՒՄ, 5-ՐԴ ՓՈՂՈՑ, 37 ՀԱՄԱՐ	ծ.ձ.Հ.Ա.Ջ.Հ-12		
ՎԱՂԱՐՇԱՊԱՏ ՔԱՂԱՔԱՅԻՆ ՏԱՐԱԾՔՈՒՄ, 5-ՐԴ ՓՈՂՈՑ, 37 ՀԱՄԱՐ	ծ.ձ.Հ.Ա.Ջ.Հ-13		
ՎԱՂԱՐՇԱՊԱՏ ՔԱՂԱՔԱՅԻՆ ՏԱՐԱԾՔՈՒՄ, 5-ՐԴ ՓՈՂՈՑ, 37 ՀԱՄԱՐ	ծ.ձ.Հ.Ա.Ջ.Հ-14		
ՎԱՂԱՐՇԱՊԱՏ ՔԱՂԱՔԱՅԻՆ ՏԱՐԱԾՔՈՒՄ, 5-ՐԴ ՓՈՂՈՑ, 37 ՀԱՄԱՐ	ծ.ձ.Հ.Ա.Ջ.Հ-15		
ՎԱՂԱՐՇԱՊԱՏ ՔԱՂԱՔԱՅԻՆ ՏԱՐԱԾՔՈՒՄ, 5-ՐԴ ՓՈՂՈՑ, 37 ՀԱՄԱՐ	ծ.ձ.Հ.Ա.Ջ.Հ-16		
ՎԱՂԱՐՇԱՊԱՏ ՔԱՂԱՔԱՅԻՆ ՏԱՐԱԾՔՈՒՄ, 5-ՐԴ ՓՈՂՈՑ, 37 ՀԱՄԱՐ	ծ.ձ.Հ.Ա.Ջ.Հ-17		
ՎԱՂԱՐՇԱՊԱՏ ՔԱՂԱՔԱՅԻՆ ՏԱՐԱԾՔՈՒՄ, 5-ՐԴ ՓՈՂՈՑ, 37 ՀԱՄԱՐ	ծ.ձ.Հ.Ա.Ջ.Հ-18		
ՎԱՂԱՐՇԱՊԱՏ ՔԱՂԱՔԱՅԻՆ ՏԱՐԱԾՔՈՒՄ, 5-ՐԴ ՓՈՂՈՑ, 37 ՀԱՄԱՐ	ծ.ձ.Հ.Ա.Ջ.Հ-19		
ՎԱՂԱՐՇԱՊԱՏ ՔԱՂԱՔԱՅԻՆ ՏԱՐԱԾՔՈՒՄ, 5-ՐԴ ՓՈՂՈՑ, 37 ՀԱՄԱՐ	ծ.ձ.Հ.Ա.Ջ.Հ-20		
ՎԱՂԱՐՇԱՊԱՏ ՔԱՂԱՔԱՅԻՆ ՏԱՐԱԾՔՈՒՄ, 5-ՐԴ ՓՈՂՈՑ, 37 ՀԱՄԱՐ	ծ.ձ.Հ.Ա.Ջ.Հ-21		
ՎԱՂԱՐՇԱՊԱՏ ՔԱՂԱՔԱՅԻՆ ՏԱՐԱԾՔՈՒՄ, 5-ՐԴ ՓՈՂՈՑ, 37 ՀԱՄԱՐ	ծ.ձ.Հ.Ա.Ջ.Հ-22		
ՎԱՂԱՐՇԱՊԱՏ ՔԱՂԱՔԱՅԻՆ ՏԱՐԱԾՔՈՒՄ, 5-ՐԴ ՓՈՂՈՑ, 37 ՀԱՄԱՐ	ծ.ձ.Հ.Ա.Ջ.Հ-23		
ՎԱՂԱՐՇԱՊԱՏ ՔԱՂԱՔԱՅԻՆ ՏԱՐԱԾՔՈՒՄ, 5-ՐԴ ՓՈՂՈՑ, 37 ՀԱՄԱՐ	ծ.ձ.Հ.Ա.Ջ.Հ-24		
ՎԱՂԱՐՇԱՊԱՏ ՔԱՂԱՔԱՅԻՆ ՏԱՐԱԾՔՈՒՄ, 5-ՐԴ ՓՈՂՈՑ, 37 ՀԱՄԱՐ	ծ.ձ.Հ.Ա.Ջ.Հ-25		
ՎԱՂԱՐՇԱՊԱՏ ՔԱՂԱՔԱՅԻՆ ՏԱՐԱԾՔՈՒՄ, 5-ՐԴ ՓՈՂՈՑ, 37 ՀԱՄԱՐ	ծ.ձ.Հ.Ա.Ջ.Հ-26		
ՎԱՂԱՐՇԱՊԱՏ ՔԱՂԱՔԱՅԻՆ ՏԱՐԱԾՔՈՒՄ, 5-ՐԴ ՓՈՂՈՑ, 37 ՀԱՄԱՐ	ծ.ձ.Հ.Ա.Ջ.Հ-27		
ՎԱՂԱՐՇԱՊԱՏ ՔԱՂԱՔԱՅԻՆ ՏԱՐԱԾՔՈՒՄ, 5-ՐԴ ՓՈՂՈՑ, 37 ՀԱՄԱՐ	ծ.ձ.Հ.Ա.Ջ.Հ-28		
ՎԱՂԱՐՇԱՊԱՏ ՔԱՂԱՔԱՅԻՆ ՏԱՐԱԾՔՈՒՄ, 5-ՐԴ ՓՈՂՈՑ, 37 ՀԱՄԱՐ	ծ.ձ.Հ.Ա.Ջ.Հ-29		
ՎԱՂԱՐՇԱՊԱՏ ՔԱՂԱՔԱՅԻՆ ՏԱՐԱԾՔՈՒՄ, 5-ՐԴ ՓՈՂՈՑ, 37 ՀԱՄԱՐ	ծ.ձ.Հ.Ա.Ջ.Հ-30		
ՎԱՂԱՐՇԱՊԱՏ ՔԱՂԱՔԱՅԻՆ ՏԱՐԱԾՔՈՒՄ, 5-ՐԴ ՓՈՂՈՑ, 37 ՀԱՄԱՐ	ծ.ձ.Հ.Ա.Ջ.Հ-31		
ՎԱՂԱՐՇԱՊԱՏ ՔԱՂԱՔԱՅԻՆ ՏԱՐԱԾՔՈՒՄ, 5-ՐԴ ՓՈՂՈՑ, 37 ՀԱՄԱՐ	ծ.ձ.Հ.Ա.Ջ.Հ-32		
ՎԱՂԱՐՇԱՊԱՏ ՔԱՂԱՔԱՅԻՆ ՏԱՐԱԾՔՈՒՄ, 5-ՐԴ ՓՈՂՈՑ, 37 ՀԱՄԱՐ	ծ.ձ.Հ.Ա.Ջ.Հ-33		
ՎԱՂԱՐՇԱՊԱՏ ՔԱՂԱՔԱՅԻՆ ՏԱՐԱԾՔՈՒՄ, 5-ՐԴ ՓՈՂՈՑ, 37 ՀԱՄԱՐ	ծ.ձ.Հ.Ա.Ջ.Հ-34		
ՎԱՂԱՐՇԱՊԱՏ ՔԱՂԱՔԱՅԻՆ ՏԱՐԱԾՔՈՒՄ, 5-ՐԴ ՓՈՂՈՑ, 37 ՀԱՄԱՐ	ծ.ձ.Հ.Ա.Ջ.Հ-35		
ՎԱՂԱՐՇԱՊԱՏ ՔԱՂԱՔԱՅԻՆ ՏԱՐԱԾՔՈՒՄ, 5-ՐԴ ՓՈՂՈՑ, 37 ՀԱՄԱՐ	ծ.ձ.Հ.Ա.Ջ.Հ-36		
ՎԱՂԱՐՇԱՊԱՏ ՔԱՂԱՔԱՅԻՆ ՏԱՐԱԾՔՈՒՄ, 5-ՐԴ ՓՈՂՈՑ, 37 ՀԱՄԱՐ	ծ.ձ.Հ.Ա.Ջ.Հ-37		
ՎԱՂԱՐՇԱՊԱՏ ՔԱՂԱՔԱՅԻՆ ՏԱՐԱԾՔՈՒՄ, 5-ՐԴ ՓՈՂՈՑ, 37 ՀԱՄԱՐ	ծ.ձ.Հ.Ա.Ջ.Հ-38		
ՎԱՂԱՐՇԱՊԱՏ ՔԱՂԱՔԱՅԻՆ ՏԱՐԱԾՔՈՒՄ, 5-ՐԴ ՓՈՂՈՑ, 37 ՀԱՄԱՐ	ծ.ձ.Հ.Ա.Ջ.Հ-39		
ՎԱՂԱՐՇԱՊԱՏ ՔԱՂԱՔԱՅԻՆ ՏԱՐԱԾՔՈՒՄ, 5-ՐԴ ՓՈՂՈՑ, 37 ՀԱՄԱՐ	ծ.ձ.Հ.Ա.Ջ.Հ-40		
ՎԱՂԱՐՇԱՊԱՏ ՔԱՂԱՔԱՅԻՆ ՏԱՐԱԾՔՈՒՄ, 5-ՐԴ ՓՈՂՈՑ, 37 ՀԱՄԱՐ	ծ.ձ.Հ.Ա.Ջ.Հ-41		
ՎԱՂԱՐՇԱՊԱՏ ՔԱՂԱՔԱՅԻՆ ՏԱՐԱԾՔՈՒՄ, 5-ՐԴ ՓՈՂՈՑ, 37 ՀԱՄԱՐ	ծ.ձ.Հ.Ա.Ջ.Հ-42		
ՎԱՂԱՐՇԱՊԱՏ ՔԱՂԱՔԱՅԻՆ ՏԱՐԱԾՔՈՒՄ, 5-ՐԴ ՓՈՂՈՑ, 37 ՀԱՄԱՐ	ծ.ձ.Հ.Ա.Ջ.Հ-43		
ՎԱՂԱՐՇԱՊԱՏ ՔԱՂԱՔԱՅԻՆ ՏԱՐԱԾՔՈՒՄ, 5-ՐԴ ՓՈՂՈՑ, 37 ՀԱՄԱՐ	ծ.ձ.Հ.Ա.Ջ.Հ-44		
ՎԱՂԱՐՇԱՊԱՏ ՔԱՂԱՔԱՅԻՆ ՏԱՐԱԾՔՈՒՄ, 5-ՐԴ ՓՈՂՈՑ, 37 ՀԱՄԱՐ	ծ.ձ.Հ.Ա.Ջ.Հ-45		
ՎԱՂԱՐՇԱՊԱՏ ՔԱՂԱՔԱՅԻՆ ՏԱՐԱԾՔՈՒՄ, 5-ՐԴ ՓՈՂՈՑ, 37 ՀԱՄԱՐ	ծ.ձ.Հ.Ա.Ջ.Հ-46		
ՎԱՂԱՐՇԱՊԱՏ ՔԱՂԱՔԱՅԻՆ ՏԱՐԱԾՔՈՒՄ, 5-ՐԴ ՓՈՂՈՑ, 37 ՀԱՄԱՐ	ծ.ձ.Հ.Ա.Ջ.Հ-47		
ՎԱՂԱՐՇԱՊԱՏ ՔԱՂԱՔԱՅԻՆ ՏԱՐԱԾՔՈՒՄ, 5-ՐԴ ՓՈՂՈՑ, 37 ՀԱՄԱՐ	ծ.ձ.Հ.Ա.Ջ.Հ-48		
ՎԱՂԱՐՇԱՊԱՏ ՔԱՂԱՔԱՅԻՆ ՏԱՐԱԾՔՈՒՄ, 5-ՐԴ ՓՈՂՈՑ, 37 ՀԱՄԱՐ	ծ.ձ.Հ.Ա.Ջ.Հ-49		
ՎԱՂԱՐՇԱՊԱՏ ՔԱՂԱՔԱՅԻՆ ՏԱՐԱԾՔՈՒՄ, 5-ՐԴ ՓՈՂՈՑ, 37 ՀԱՄԱՐ	ծ.ձ.Հ.Ա.Ջ.Հ-50		
ՎԱՂԱՐՇԱՊԱՏ ՔԱՂԱՔԱՅԻՆ ՏԱՐԱԾՔՈՒՄ, 5-ՐԴ ՓՈՂՈՑ, 37 ՀԱՄԱՐ	ծ.ձ.Հ.Ա.Ջ.Հ-51		
ՎԱՂԱՐՇԱՊԱՏ ՔԱՂԱՔԱՅԻՆ ՏԱՐԱԾՔՈՒՄ, 5-ՐԴ ՓՈՂՈՑ, 37 ՀԱՄԱՐ	ծ.ձ.Հ.Ա.Ջ.Հ-52		
ՎԱՂԱՐՇԱՊԱՏ ՔԱՂԱՔԱՅԻՆ ՏԱՐԱԾՔՈՒՄ, 5-ՐԴ ՓՈՂՈՑ, 37 ՀԱՄԱՐ	ծ.ձ.Հ.Ա.Ջ.Հ-53		
ՎԱՂԱՐՇԱՊԱՏ ՔԱՂԱՔԱՅԻՆ ՏԱՐԱԾՔՈՒՄ, 5-ՐԴ ՓՈՂՈՑ, 37 ՀԱՄԱՐ	ծ.ձ.Հ.Ա.Ջ.Հ-54		
ՎԱՂԱՐՇԱՊԱՏ ՔԱՂԱՔԱՅԻՆ ՏԱՐԱԾՔՈՒՄ, 5-ՐԴ ՓՈՂՈՑ, 37 ՀԱՄԱՐ	ծ.ձ.Հ.Ա.Ջ.Հ-55		
ՎԱՂԱՐՇԱՊԱՏ ՔԱՂԱՔԱՅԻՆ ՏԱՐԱԾՔՈՒՄ, 5-ՐԴ ՓՈՂՈՑ, 37 ՀԱՄԱՐ	ծ.ձ.Հ.Ա.Ջ.Հ-56		
ՎԱՂԱՐՇԱՊԱՏ ՔԱՂԱՔԱՅԻՆ ՏԱՐԱԾՔՈՒՄ, 5-ՐԴ ՓՈՂՈՑ, 37 ՀԱՄԱՐ	ծ.ձ.Հ.Ա.Ջ.Հ-57		
ՎԱՂԱՐՇԱՊԱՏ ՔԱՂԱՔԱՅԻՆ ՏԱՐԱԾՔՈՒՄ, 5-ՐԴ ՓՈՂՈՑ, 37 ՀԱՄԱՐ	ծ.ձ.Հ.Ա.Ջ.Հ-58		
ՎԱՂԱՐՇԱՊԱՏ ՔԱՂԱՔԱՅԻՆ ՏԱՐԱԾՔՈՒՄ, 5-ՐԴ ՓՈՂՈՑ, 37 ՀԱՄԱՐ	ծ.ձ.Հ.Ա.Ջ.Հ-59		
ՎԱՂԱՐՇԱՊԱՏ ՔԱՂԱՔԱՅԻՆ ՏԱՐԱԾՔՈՒՄ, 5-ՐԴ ՓՈՂՈՑ, 37 ՀԱՄԱՐ	ծ.ձ.Հ.Ա.Ջ.Հ-60		
ՎԱՂԱՐՇԱՊԱՏ ՔԱՂԱՔԱՅԻՆ ՏԱՐԱԾՔՈՒՄ, 5-ՐԴ ՓՈՂՈՑ, 37 ՀԱՄԱՐ	ծ.ձ.Հ.Ա.Ջ.Հ-61		
ՎԱՂԱՐՇԱՊԱՏ ՔԱՂԱՔԱՅԻՆ ՏԱՐԱԾՔՈՒՄ, 5-ՐԴ ՓՈՂՈՑ, 37 ՀԱՄԱՐ	ծ.ձ.Հ.Ա.Ջ.Հ-62		
ՎԱՂԱՐՇԱՊԱՏ ՔԱՂԱՔԱՅԻՆ ՏԱՐԱԾՔՈՒՄ, 5-ՐԴ ՓՈՂՈՑ, 37 ՀԱՄԱՐ	ծ.ձ.Հ.Ա.Ջ.Հ-63		
ՎԱՂԱՐՇԱՊԱՏ ՔԱՂԱՔԱՅԻՆ ՏԱՐԱԾՔՈՒՄ, 5-ՐԴ ՓՈՂՈՑ, 37 ՀԱՄԱՐ	ծ.ձ.Հ.Ա.Ջ.Հ-64		
ՎԱՂԱՐՇԱՊԱՏ ՔԱՂԱՔԱՅԻՆ ՏԱՐԱԾՔՈՒՄ, 5-ՐԴ ՓՈՂՈՑ, 37 ՀԱՄԱՐ	ծ.ձ.Հ.Ա.Ջ.Հ-65		
ՎԱՂԱՐՇԱՊԱՏ ՔԱՂԱՔԱՅԻՆ ՏԱՐԱԾՔՈՒՄ, 5-ՐԴ ՓՈՂՈՑ, 37 ՀԱՄԱՐ	ծ.ձ.Հ.Ա.Ջ.Հ-66		
ՎԱՂԱՐՇԱՊԱՏ ՔԱՂԱՔԱՅԻՆ ՏԱՐԱԾՔՈՒՄ, 5-ՐԴ ՓՈՂՈՑ, 37 ՀԱՄԱՐ	ծ.ձ.Հ.Ա.Ջ.Հ-67		
ՎԱՂԱՐՇԱՊԱՏ ՔԱՂԱՔԱՅԻՆ ՏԱՐԱԾՔՈՒՄ, 5-ՐԴ ՓՈՂՈՑ, 37 ՀԱՄԱՐ	ծ.ձ.Հ.Ա.Ջ.Հ-68		
ՎԱՂԱՐՇԱՊԱՏ ՔԱՂԱՔԱՅԻՆ ՏԱՐԱԾՔՈՒՄ, 5-ՐԴ ՓՈՂՈՑ, 37 ՀԱՄԱՐ	ծ.ձ.Հ.Ա.Ջ.Հ-69		
ՎԱՂԱՐՇԱՊԱՏ ՔԱՂԱՔԱՅԻՆ ՏԱՐԱԾՔՈՒՄ, 5-ՐԴ ՓՈՂՈՑ, 37 ՀԱՄԱՐ	ծ.ձ.Հ.Ա.Ջ.Հ-70		
ՎԱՂԱՐՇԱՊԱՏ ՔԱՂԱՔԱՅԻՆ ՏԱՐԱԾՔՈՒՄ, 5-ՐԴ ՓՈՂՈՑ, 37 ՀԱՄԱՐ	ծ.ձ.Հ.Ա.Ջ.Հ-71		
ՎԱՂԱՐՇԱՊԱՏ ՔԱՂԱՔԱՅԻՆ ՏԱՐԱԾՔՈՒՄ, 5-ՐԴ ՓՈՂՈՑ, 37 ՀԱՄԱՐ	ծ.ձ.Հ.Ա.Ջ.Հ-72		
ՎԱՂԱՐՇԱՊԱՏ ՔԱՂԱՔԱՅԻՆ ՏԱՐԱԾՔՈՒՄ, 5-ՐԴ ՓՈՂՈՑ, 37 ՀԱՄԱՐ	ծ.ձ.Հ.Ա.Ջ.Հ-73		
ՎԱՂԱՐՇԱՊԱՏ ՔԱՂԱՔԱՅԻՆ ՏԱՐԱԾՔՈՒՄ, 5-ՐԴ ՓՈՂՈՑ, 37 ՀԱՄԱՐ	ծ.ձ.Հ.Ա.Ջ.Հ-74		
ՎԱՂԱՐՇԱՊԱՏ ՔԱՂԱՔԱՅԻՆ ՏԱՐԱԾՔՈՒՄ, 5-ՐԴ ՓՈՂՈՑ, 37 ՀԱՄԱՐ	ծ.ձ.Հ.Ա.Ջ.Հ-75		
ՎԱՂԱՐՇԱՊԱՏ ՔԱՂԱՔԱՅԻՆ ՏԱՐԱԾՔՈՒՄ, 5-ՐԴ ՓՈՂՈՑ, 37 ՀԱՄԱՐ	ծ.ձ.Հ.Ա.Ջ.Հ-76		
ՎԱՂԱՐՇԱՊԱՏ ՔԱՂԱՔԱՅԻՆ ՏԱՐԱԾՔՈՒՄ, 5-ՐԴ ՓՈՂՈՑ, 37 ՀԱՄԱՐ	ծ.ձ.Հ.Ա.Ջ.Հ-77		
ՎԱՂԱՐՇԱՊԱՏ ՔԱՂԱՔԱՅԻՆ ՏԱՐԱԾՔՈՒՄ, 5-ՐԴ ՓՈՂՈՑ, 37 ՀԱՄԱՐ	ծ.ձ.Հ.Ա.Ջ.Հ-78		
ՎԱՂԱՐՇԱՊԱՏ ՔԱՂԱՔԱՅԻՆ ՏԱՐԱԾՔՈՒՄ, 5-ՐԴ ՓՈՂՈՑ, 37 ՀԱՄԱՐ	ծ.ձ.Հ.Ա.Ջ.Հ-79		
ՎԱՂԱՐՇԱՊԱՏ ՔԱՂԱՔԱՅԻՆ ՏԱՐԱԾՔՈՒՄ, 5-ՐԴ ՓՈՂՈՑ, 37 ՀԱՄԱՐ	ծ.ձ.Հ.Ա.Ջ.Հ-80		
ՎԱՂԱՐՇԱՊԱՏ ՔԱՂԱՔԱՅԻՆ ՏԱՐԱԾՔՈՒՄ, 5-ՐԴ ՓՈՂՈՑ, 37 ՀԱՄԱՐ	ծ.ձ.Հ.Ա.Ջ.Հ-81		
ՎԱՂԱՐՇԱՊԱՏ ՔԱՂԱՔԱՅԻՆ ՏԱՐԱԾՔՈՒՄ, 5-ՐԴ ՓՈՂՈՑ, 37 ՀԱՄԱՐ	ծ.ձ.Հ.Ա.Ջ.Հ-82		
ՎԱՂԱՐՇԱՊԱՏ ՔԱՂԱՔԱՅԻՆ ՏԱՐԱԾՔՈՒՄ, 5-ՐԴ ՓՈՂՈՑ, 37 ՀԱՄԱՐ	ծ.ձ.Հ.Ա.Ջ.Հ-83		
ՎԱՂԱՐՇԱՊԱՏ ՔԱՂԱՔԱՅԻՆ ՏԱՐԱԾՔՈՒՄ, 5-ՐԴ ՓՈՂՈՑ, 37 ՀԱՄԱՐ	ծ.ձ.Հ.Ա.Ջ.Հ-84		
ՎԱՂԱՐՇԱՊԱՏ ՔԱՂԱՔԱՅԻՆ ՏԱՐԱԾՔՈՒՄ, 5-ՐԴ ՓՈՂՈՑ, 37 ՀԱՄԱՐ	ծ.ձ.Հ.Ա.Ջ.Հ-85		
ՎԱՂԱՐՇԱՊԱՏ ՔԱՂԱՔԱՅԻՆ ՏԱՐԱԾՔՈՒՄ, 5-ՐԴ ՓՈՂՈՑ, 37 ՀԱՄԱՐ	ծ.ձ.Հ.Ա.Ջ.Հ-86		
ՎԱՂԱՐՇԱՊԱՏ ՔԱՂԱՔԱՅԻՆ ՏԱՐԱԾՔՈՒՄ, 5-ՐԴ ՓՈՂՈՑ, 37 ՀԱՄԱՐ	ծ.ձ.Հ.Ա.Ջ.Հ-87		
ՎԱՂԱՐՇԱՊԱՏ ՔԱՂԱՔԱՅԻՆ ՏԱՐԱԾՔՈՒՄ, 5-ՐԴ ՓՈՂՈՑ, 37 ՀԱՄԱՐ	ծ.ձ.Հ.Ա.Ջ.Հ-88		
ՎԱՂԱՐՇԱՊԱՏ ՔԱՂԱՔԱՅԻՆ ՏԱՐԱԾՔՈՒՄ, 5-ՐԴ ՓՈՂՈՑ, 37 ՀԱՄԱՐ	ծ.ձ.Հ.Ա.Ջ.Հ-89		
ՎԱՂԱՐՇԱՊԱՏ ՔԱՂԱՔԱՅԻՆ ՏԱՐԱԾՔՈՒՄ, 5-ՐԴ ՓՈՂՈՑ, 37 ՀԱՄԱՐ	ծ.ձ.Հ.Ա.Ջ.Հ-90		
ՎԱՂԱՐՇԱՊԱՏ ՔԱՂԱՔԱՅԻՆ ՏԱՐԱԾՔՈՒՄ, 5-ՐԴ ՓՈՂՈՑ, 37 ՀԱՄԱՐ	ծ.ձ.Հ.Ա.Ջ.Հ-91		
ՎԱՂԱՐՇԱՊԱՏ ՔԱՂԱՔԱՅԻՆ ՏԱՐԱԾՔՈՒՄ, 5-ՐԴ ՓՈՂՈՑ, 37 ՀԱՄԱՐ	ծ.ձ.Հ.Ա.Ջ.Հ-92		
ՎԱՂԱՐՇԱՊԱՏ ՔԱՂԱՔԱՅԻՆ ՏԱՐԱԾՔՈՒՄ, 5-ՐԴ ՓՈՂՈՑ, 37 ՀԱՄԱՐ	ծ.ձ.Հ.Ա.Ջ.Հ-93		
ՎԱՂԱՐՇԱՊԱՏ ՔԱՂԱՔԱՅԻՆ ՏԱՐԱԾՔՈՒՄ, 5-ՐԴ ՓՈՂՈՑ, 37 ՀԱՄԱՐ	ծ.ձ.Հ.Ա.Ջ.Հ-94		
ՎԱՂԱՐՇԱՊԱՏ ՔԱՂԱՔԱՅԻՆ ՏԱՐԱԾՔՈՒՄ, 5-ՐԴ ՓՈՂՈՑ, 37 ՀԱՄԱՐ	ծ.ձ.Հ.Ա.Ջ.Հ-95		
ՎԱՂԱՐՇԱՊԱՏ ՔԱՂԱՔԱՅԻՆ ՏԱՐԱԾՔՈՒՄ, 5-ՐԴ ՓՈՂՈՑ, 37 ՀԱՄԱՐ	ծ.ձ.Հ.Ա.Ջ.Հ-96		
ՎԱՂԱՐՇԱՊԱՏ ՔԱՂԱՔԱՅԻՆ ՏԱՐԱԾՔՈՒՄ, 5-ՐԴ ՓՈՂՈՑ, 37 ՀԱՄԱՐ	ծ.ձ.Հ.Ա.Ջ.Հ-97		
ՎԱՂԱՐՇԱՊԱՏ ՔԱՂԱՔԱՅԻՆ ՏԱՐԱԾՔՈՒՄ, 5-ՐԴ ՓՈՂՈՑ, 37 ՀԱՄԱՐ	ծ.ձ.Հ.Ա.Ջ.Հ-98		
ՎԱՂԱՐՇԱՊԱՏ ՔԱՂԱՔԱՅԻՆ ՏԱՐԱԾՔՈՒՄ, 5-ՐԴ ՓՈՂՈՑ, 37 ՀԱՄԱՐ	ծ.ձ.Հ.Ա.Ջ.Հ-99		
ՎԱՂԱՐՇԱՊԱՏ ՔԱՂԱՔԱՅԻՆ ՏԱՐԱԾՔՈՒՄ, 5-ՐԴ ՓՈՂՈՑ, 37 ՀԱՄԱՐ	ծ.ձ.Հ.Ա.Ջ.Հ-100		

ՀՀ, ՇԻՐԱԿԻ ՄԱՐԶ, ԳՅՈՒՄՐԻ ՀԱՄԱՅՆՔԻ ՎԱՂԱՐՇԱՊԱՏ ՔԱՂԱՔԱՅԻՆ ՏԱՐԱԾՔՈՒՄ, 5-ՐԴ ՓՈՂՈՑ, 37 ՀԱՄԱՐ	ծ.ձ.Հ.Ա.Ջ.Հ-01		ԱՇԽԱՏԱՆՔԱՅԻՆ ՊԱՏՎԵՐՆԵՐԻ ԵՎ ՀԱՏԱԿԱՑՄԱՆ ՀԱՄԱԿԱՐԳԵՐ
ՎԱՂԱՐՇԱՊԱՏ ՔԱՂԱՔԱՅԻՆ ՏԱՐԱԾՔՈՒՄ, 5-ՐԴ ՓՈՂՈՑ, 37 ՀԱՄԱՐ	ծ.ձ.Հ.Ա.Ջ.Հ-02		
ՎԱՂԱՐՇԱՊԱՏ ՔԱՂԱՔԱՅԻՆ ՏԱՐԱԾՔՈՒՄ, 5-ՐԴ ՓՈՂՈՑ, 37 ՀԱՄԱՐ	ծ.ձ.Հ.Ա.Ջ.Հ-03		
ՎԱՂԱՐՇԱՊԱՏ ՔԱՂԱՔԱՅԻՆ ՏԱՐԱԾՔՈՒՄ, 5-ՐԴ ՓՈՂՈՑ, 37 ՀԱՄԱՐ	ծ.ձ.Հ.Ա.Ջ.Հ-04		
ՎԱՂԱՐՇԱՊԱՏ ՔԱՂԱՔԱՅԻՆ ՏԱՐԱԾՔՈՒՄ, 5-ՐԴ ՓՈՂՈՑ, 37 ՀԱՄԱՐ	ծ.ձ.Հ.Ա.Ջ.Հ-05		
ՎԱՂԱՐՇԱՊԱՏ ՔԱՂԱՔԱՅԻՆ ՏԱՐԱԾՔՈՒՄ, 5-ՐԴ ՓՈՂՈՑ, 37 ՀԱՄԱՐ	ծ.ձ.Հ.Ա.Ջ.Հ-06		
ՎԱՂԱՐՇԱՊԱՏ ՔԱՂԱՔԱՅԻՆ ՏԱՐԱԾՔՈՒՄ, 5-ՐԴ ՓՈՂՈՑ, 37 ՀԱՄԱՐ	ծ.ձ.Հ.Ա.Ջ.Հ-07		
ՎԱՂԱՐՇԱՊԱՏ ՔԱՂԱՔԱՅԻՆ ՏԱՐԱԾՔՈՒՄ, 5-ՐԴ ՓՈՂՈՑ, 37 ՀԱՄԱՐ	ծ.ձ.Հ.Ա.Ջ.Հ-08		
ՎԱՂԱՐՇԱՊԱՏ ՔԱՂԱՔԱՅԻՆ ՏԱՐԱԾՔՈՒՄ, 5-ՐԴ ՓՈՂՈՑ, 37 ՀԱՄԱՐ	ծ.ձ.Հ.Ա.Ջ.Հ-09		
ՎԱՂԱՐՇԱՊԱՏ ՔԱՂԱՔԱՅԻՆ ՏԱՐԱԾՔՈՒՄ, 5-ՐԴ ՓՈՂՈՑ, 37 ՀԱՄԱՐ	ծ.ձ.Հ.Ա.Ջ.Հ-10		
ՎԱՂԱՐՇԱՊԱՏ ՔԱՂԱՔԱՅԻՆ ՏԱՐԱԾՔՈՒՄ, 5-ՐԴ ՓՈՂՈՑ, 37 ՀԱՄԱՐ	ծ.ձ.Հ.Ա.Ջ.Հ-11		
ՎԱՂԱՐՇԱՊԱՏ ՔԱՂԱՔԱՅԻՆ ՏԱՐԱԾՔՈՒՄ, 5-ՐԴ ՓՈՂՈՑ, 37 ՀԱՄԱՐ	ծ.ձ.Հ.Ա.Ջ.Հ-12		
ՎԱՂԱՐՇԱՊԱՏ ՔԱՂԱՔԱՅԻՆ ՏԱՐԱԾՔՈՒՄ, 5-ՐԴ ՓՈՂՈՑ, 37 ՀԱՄԱՐ	ծ.ձ.Հ.Ա.Ջ.Հ-13		
ՎԱՂԱՐՇԱՊԱՏ ՔԱՂԱՔԱՅԻՆ ՏԱՐԱԾՔՈՒՄ, 5-ՐԴ ՓՈՂՈՑ, 37 ՀԱՄԱՐ	ծ.ձ.Հ.Ա.Ջ.Հ-14		
ՎԱՂԱՐՇԱՊԱՏ ՔԱՂԱՔԱՅԻՆ ՏԱՐԱԾՔՈՒՄ, 5-ՐԴ ՓՈՂՈՑ, 37 ՀԱՄԱՐ	ծ.ձ.Հ.Ա.Ջ.Հ-15		
ՎԱՂԱՐՇԱՊԱՏ ՔԱՂԱՔԱՅԻՆ ՏԱՐԱԾՔՈՒՄ, 5-ՐԴ ՓՈՂՈՑ, 37 ՀԱՄԱՐ	ծ.ձ.Հ.Ա.Ջ.Հ-16		
ՎԱՂԱՐՇԱՊԱՏ ՔԱՂԱՔԱՅԻՆ

მონოლითური კედლის არმირების ჭრილი 1-1

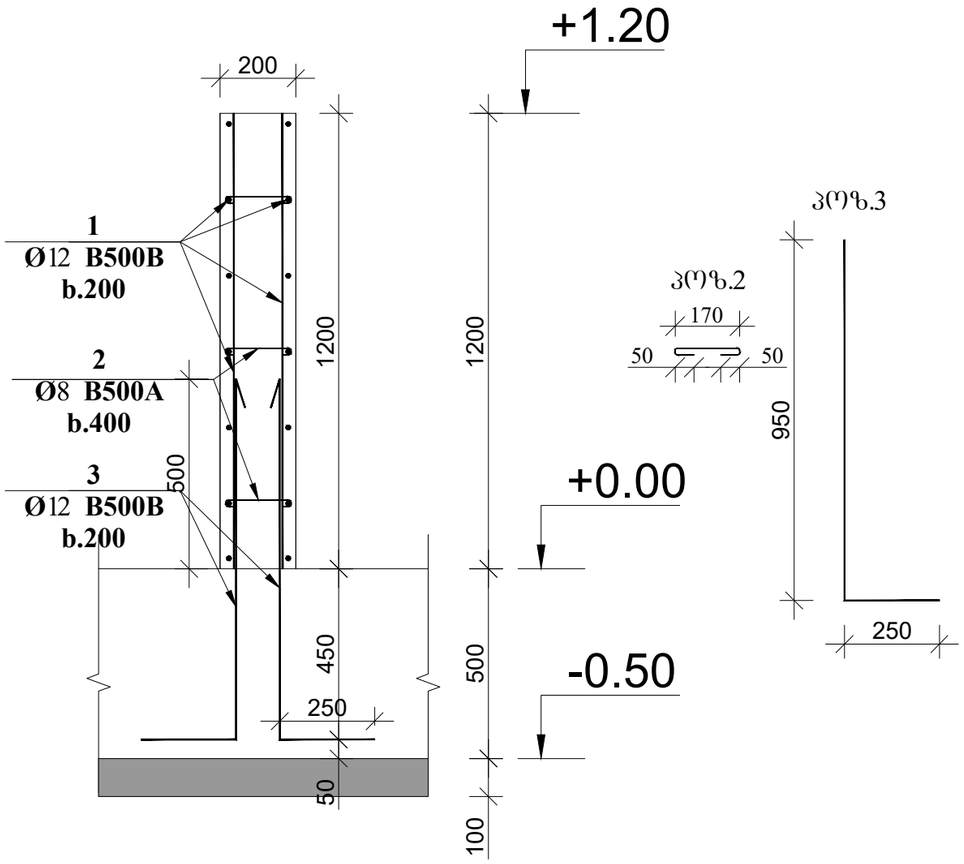

პოზ.	აღნიშვნა	დასახელება	რაოდ.	სიგრძე მ.	წონა/კგ.
		მონოლითური კედელი			
		დეტალები			
1		Ø12 B500B	1	2125	1890
2		Ø8 B500A 0.27მ.	300	81	33
3		Ø12 B500B 1.20მ.	960	1152	1020
		მასალები			
	ბეტ. მომზ.	B25 კლასის ბეტონი			19.30 მ^3

დირექტორი		გ.ჯანკვეტაძე	ქ. თბილისი, ნატალია სამძანაშვილის ქუჩა, №37 ს/კ 81.08.16.126	სტადია	შრომატევადობა	შრომატევადობა
კონსტრუქტორი		გ.ჯანკვეტაძე		პროექტი		
შესრულა		თ.კობიაშვილი				
			კონსტრუქციული ნაწილი		შ.პ.ს."ოპტიმუსი"	
			სარჩევი	თბილისი 2025 წელი		

ფილიალი				
პროექტის მენეჯერი				
არქიტექტორი				
კონსტრუქციული ნაწილი				
ინჟინერი				
ინჟინერი				
ინჟინერ

იატაკის მოწყობის პრინციპული კვანძი მი-1 (1მ)

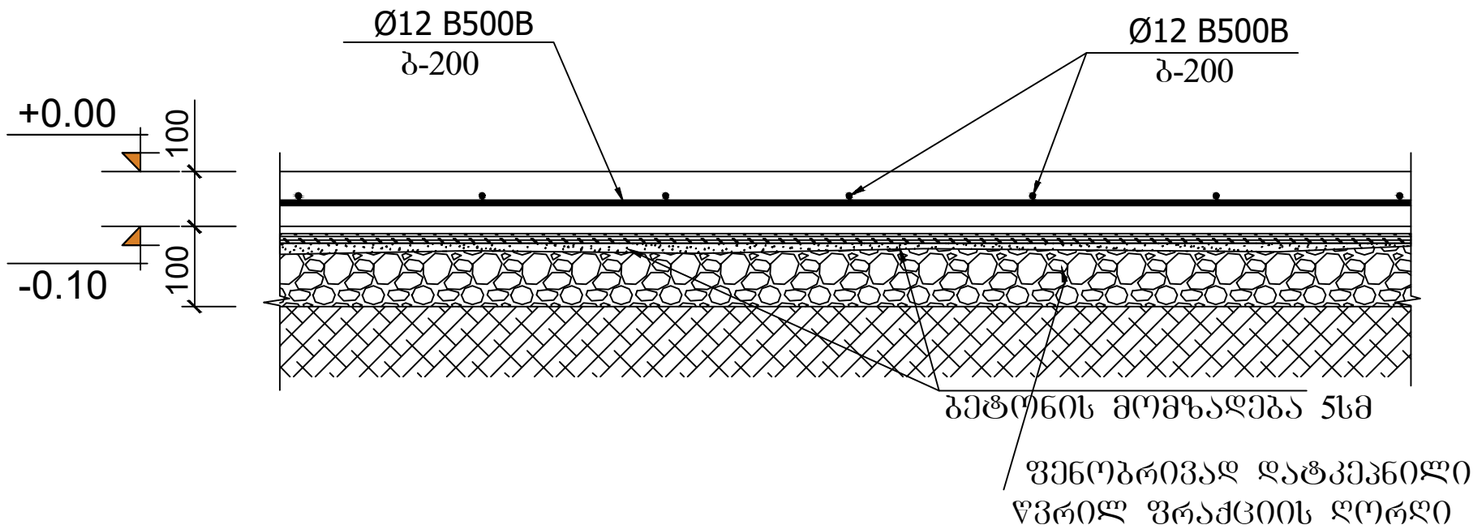

კოზ.	აღნიშვნა	დასახელება	რაოდ.	სიგრძე მ.	წონა/კგ.
		იატაკის ფილა			
		დეტალები			
1		Ø12 B500B	1	5630	5000
		მასალები			
	ბეტ. მომზ.	B25 კლასის ბეტონი			48.70 მ³

შენიშვნა:

1. მონ. რ/ბ. იატაკი მი-1 (1მ) სისქე 10 სმ-ია. დაარმირებულია ერთმაგი არმატურის ბადით კონსტრუქციულად Φ12 B500B არმატურის ღეროებით ბ-200.

2. მონ. რ/ბ. იატაკი მოეწყოს კონსტრუქციული კვანძის შესაბამისად. (იხ. იატაკის მოწყობის პრინციპული დეტალი) არმატურის ღეროების დაწყობამდე საჭიროა დატკეპნილი ბალასტის ფენაზე მოეწყოს ჰიდროიზოლაცია.

3. ყველა მონ. რ/ბ. კონსტრუქცია უნდა მოეწყოს „B-25“ კლასის ბეტონზე. განსაკუთრებული ყურადღება უნდა მიექცეს ბეტონის კლასსა და ვიბრირების ხარისხს.

დირექტორი		გ.ჯანკეტაძე	ქ. თბილისი, ნატალია სამძანაშვილის ქუჩა, №37 ს/კ 81.08.16.126	სტადია	შუალედური შურცლები
კონსტრუქტორი		გ.ჯანკეტაძე		პროექტი	
შესასრულა		თ.კობიაშვილი			
			კონსტრუქციული ნაწილი	optimus ოპტიმუსი	შ.პ.ს."ოპტიმუსი"
			საწყობი	თბილისი 2025 წელი	

ինժեներ		ծ.հեռախոս, հասցե՝ Երևան Հանդիստի 37/1 բն 81.08.16.126	ծ.հեռախոսահամար	
գլխավոր ճարտարապետ			ծ.հեռախոսահամար	
գծագրող			ծ.հեռախոսահամար	

სვ-1

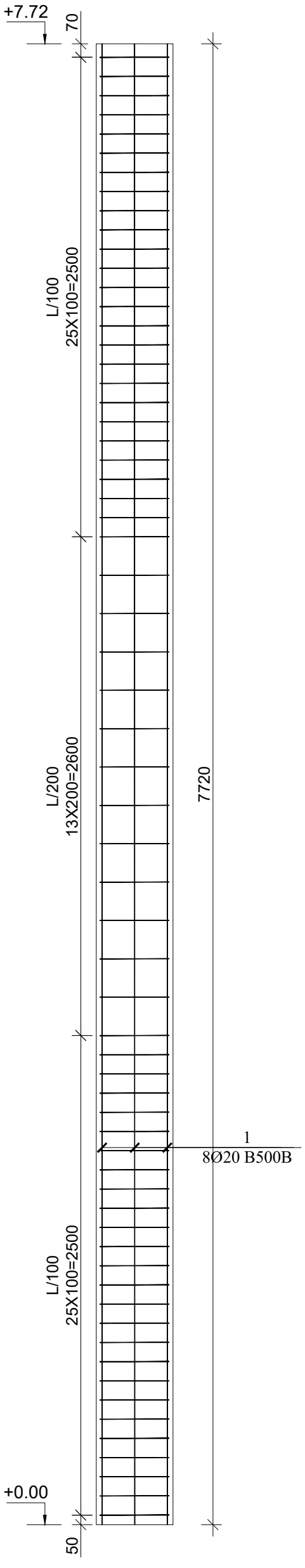

სვეტის კვეთი მ. 1:25

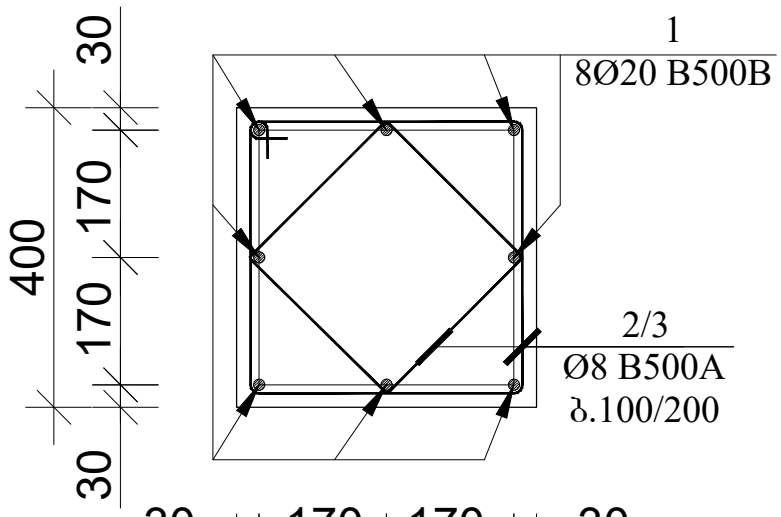

პოზ. 2 მ. 1:25

პოზ. 3 მ. 1:25

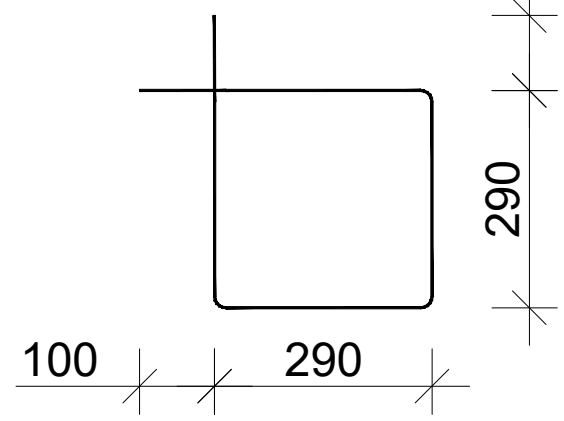

პოზ.	აღნიშვნა	დასახელება	რაოდ.	სიგრძე მ.	საერთო სიგრძე მ.	საერთო წონა/კგ.
		სვეტი დეტალები				
1	სვეტი 1	Ø20 B500B	64	7.72	494	1220
2		Ø8 B500A	504	1.68	847	339
3		Ø8 B500A	504	1.36	686	275
		მასალები				
	ბეტ. მომზ.	B25 კლასის ბეტონი				8.86მ³

დირექტორი		გ.ჯანკვეტაძე	ქ. თბილისი, ნატალია სამძანაშვილის ქუჩა, №37 ს/ა 81.08.16.126	სტადია	ფურცელი	ფურცლები
კონსტრუქტორი		გ.ჯანკვეტაძე		პროექტი		
შემსრულა		თ.კობიაშვილი				
			კონსტრუქციული ნაწილი	optimus ოპტიმუსი	შ.პ.ს."ოპტიმუსი"	
			საწყობი	თბილისი 2025 წელი		

სვ-2

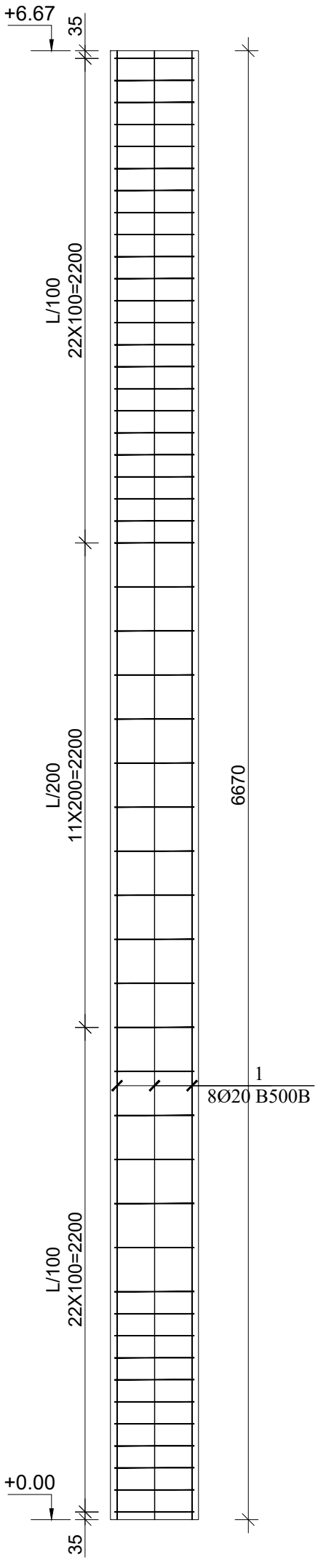

სვეტის კვეთი მ. 1:25

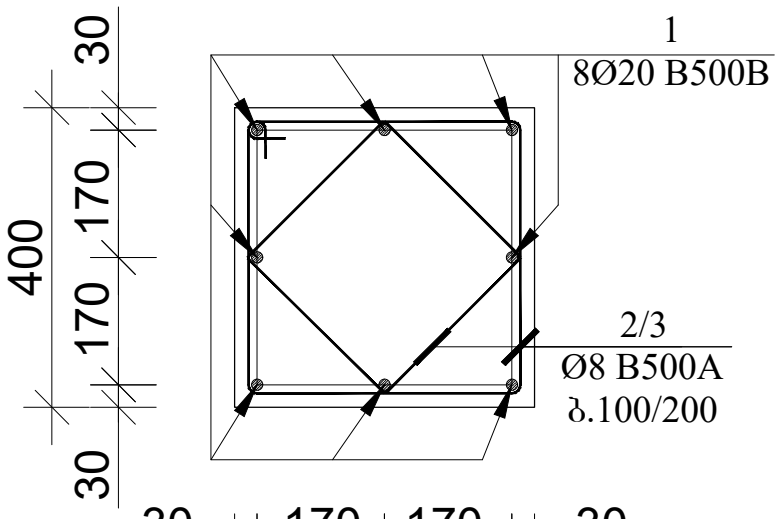

პოზ. 2 მ. 1:25

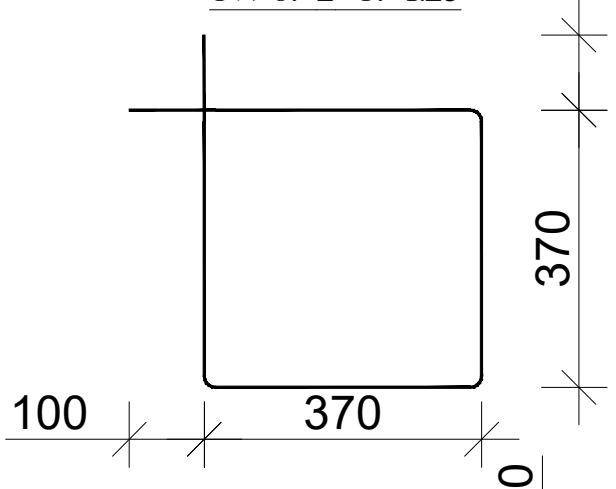

პოზ. 3 მ. 1:25

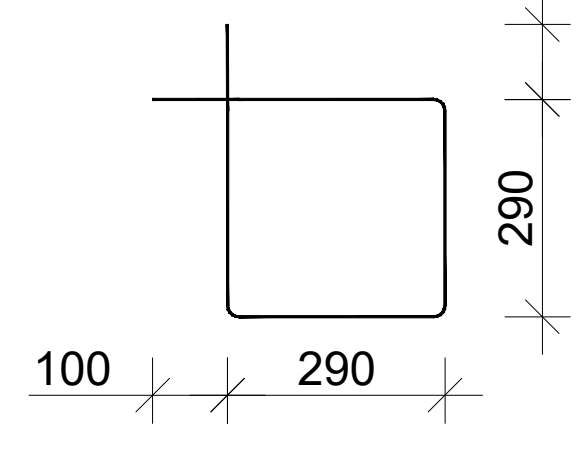

პოზ.	აღნიშვნა	დასახელება	რაოდ.	სიგრძე მ.	საერთო სიგრძე მ.	საერთო წონა/კგ.
		სვეტი დეტალები				
1	სვეტი 2	Ø20 B500B	64	6.67	427	1055
2		Ø8 B500A	440	1.68	740	296
3		Ø8 B500A	440	1.36	599	240
		მასალები				
	ბეტ. მომზ.	B25 კლასის ბეტონი				7.52მ³

დირექტორი		გ.ჯანკვეტაძე	ქ. თბილისი, ნატალია სამძანაშვილის ქუჩა, №37 ს/კ 81.08.16.126	სტადია	შურცელი	შურცლები
კონსტრუქტორი		გ.ჯანკვეტაძე		პროექტი		
შეასრულა		თ.კობიაშვილი				
			კონსტრუქციული ნაწილი	შ.პ.ს."ოპტიმუსი"		
			საწყობი	თბილისი 2025 წელი		

სვ-3

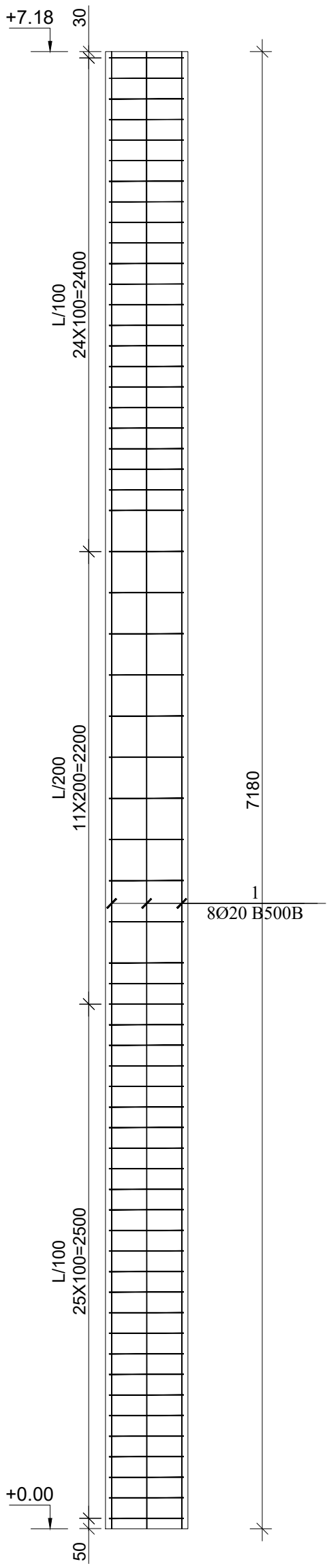

სვეტის კვეთი მ. 1:25

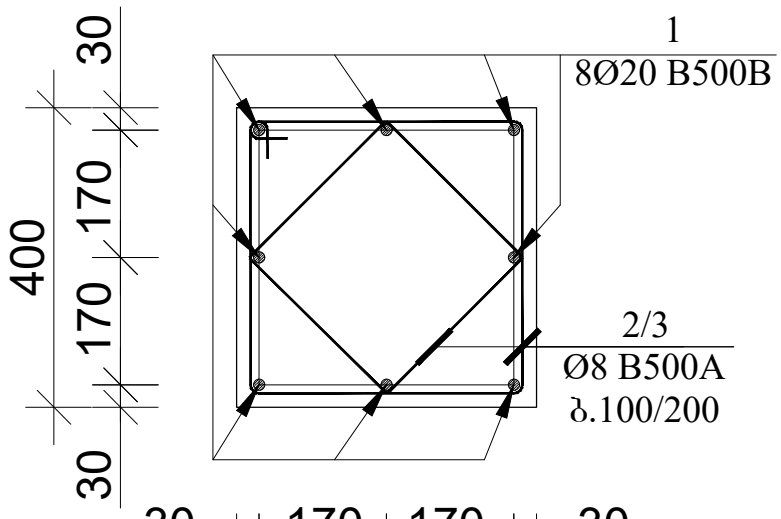

პოზ. 2 მ. 1:25

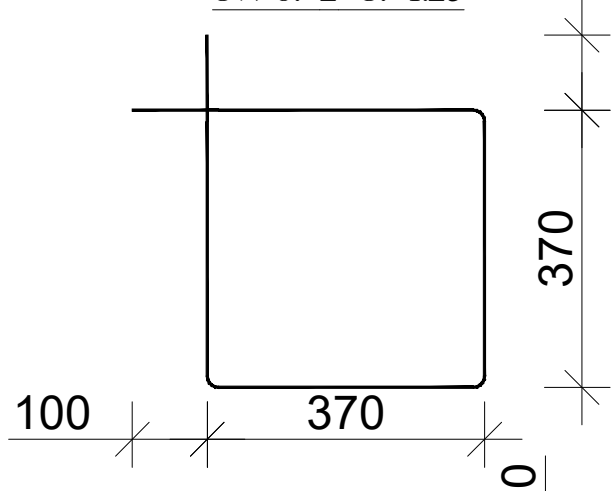

პოზ. 3 მ. 1:25

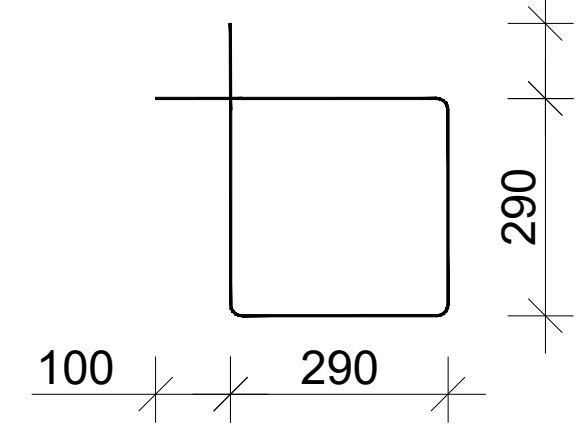

პოზ.	აღნიშვნა	დასახელება	რაოდ.	სიგრძე მ.	საერთო სიგრძე მ.	საერთო წონა/კგ.
		სვეტი დეტალები				
1	სვეტი 3	Ø20 B500B	8	7.18	58	144
2		Ø8 B500A	60	1.68	101	40
3		Ø8 B500A	60	1.36	82	33
		მასალები				
	ბეტ. მომზ.	B25 კლასის ბეტონი				1.03მ^3

დირექტორი		გ.ჯანკვეტაძე	ქ. თბილისი, ნატალია სამძანაშვილის ქუჩა, №37 ს/კ 81.08.16.126	სტადია	ფურცელი	ფურცლები
კონსტრუქტორი		გ.ჯანკვეტაძე		პროექტი		
შეასრულა		თ.კოგბიაშვილი				
			კონსტრუქციული ნაწილი	optimus ოპტიმუსი	შ.პ.ს."ოპტიმუსი"	
			საწყობი	თბილისი 2025 წელი		

სვ-4

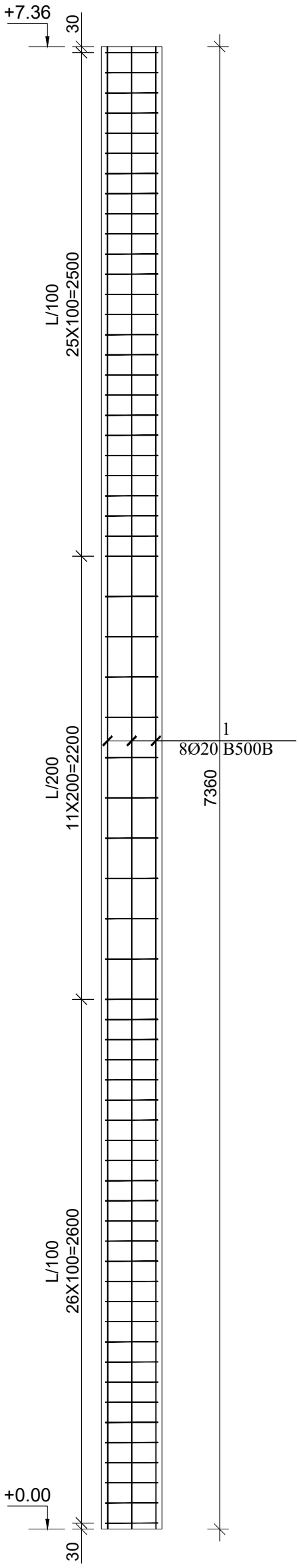

სვეტის კვეთი მ. 1:25

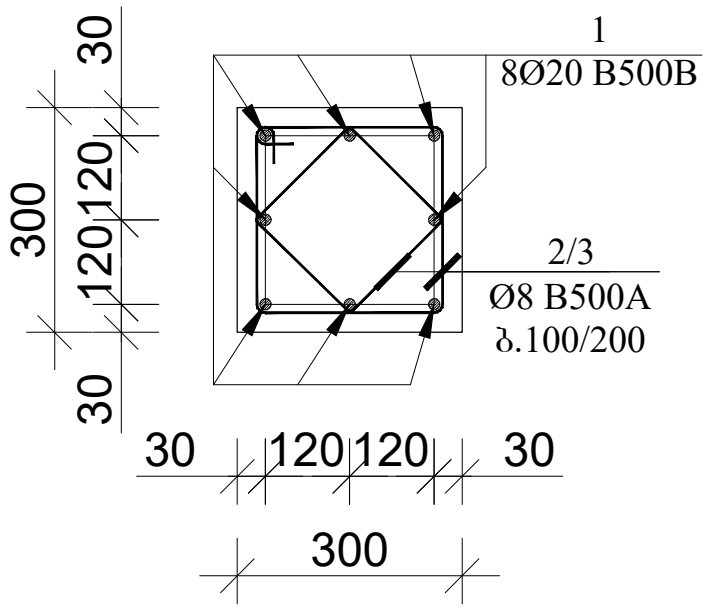

კოზ. 2 მ. 1:25

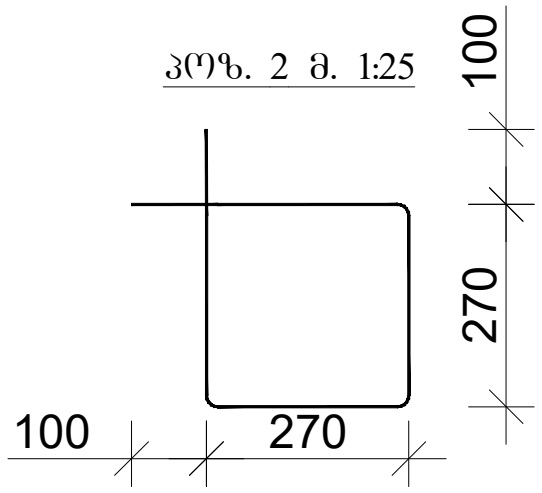

კოზ. 3 მ. 1:25

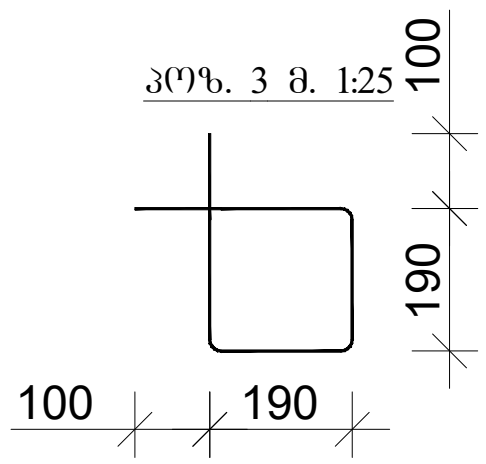

კოზ.	აღნიშვნა	დასახელება	რაოდ.	სიგრძე მ.	საერთო სიგრძე მ.	საერთო წონა/კგ.
		სვეტი დეტალები				
1	სვეტი 4	Ø20 B500B	8	7.36	59	146
2		Ø8 B500A	62	1.28	80	32
3		Ø8 B500A	62	0.96	60	24
		მასალები				
	ბეტ. მომზ.	B25 კლასის ბეტონი				0.60მ³

დირექტორი		გ.ჯანკეტაძე	ქ. თბილისი, ნატალია სამძანაშვილის ქუჩა, №37 ს/კ 81.08.16.126	სტადია	შურცელი	შურცლები
კონსტრუქტორი		გ.ჯანკეტაძე		პროექტი		
შესრულა		თ.კობიაშვილი				
			კონსტრუქციული ნაწილი	optimus ოპტიმუსი	შ.პ.ს."ოპტიმუსი"	
			საყრდენები	თბილისი 2025 წელი		

სვ-5

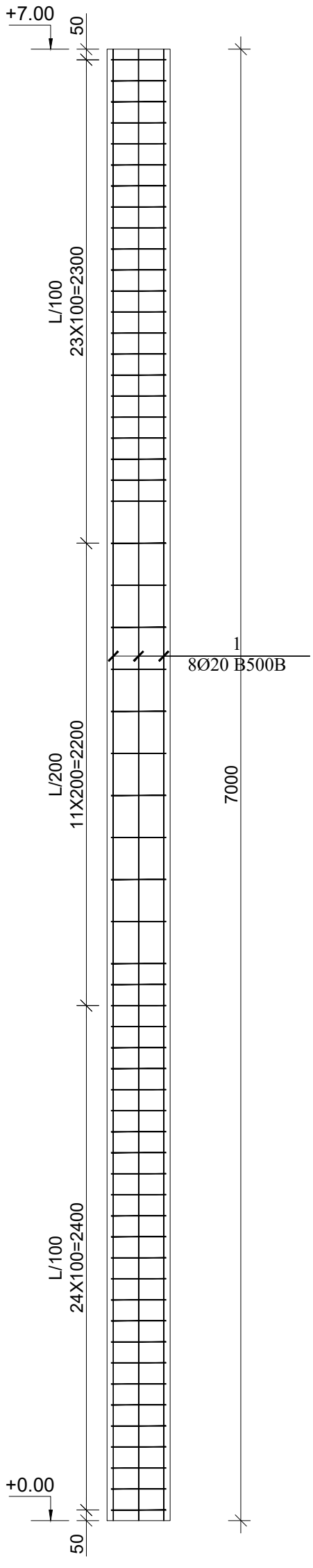

სვეტის კვეთი მ. 1:25

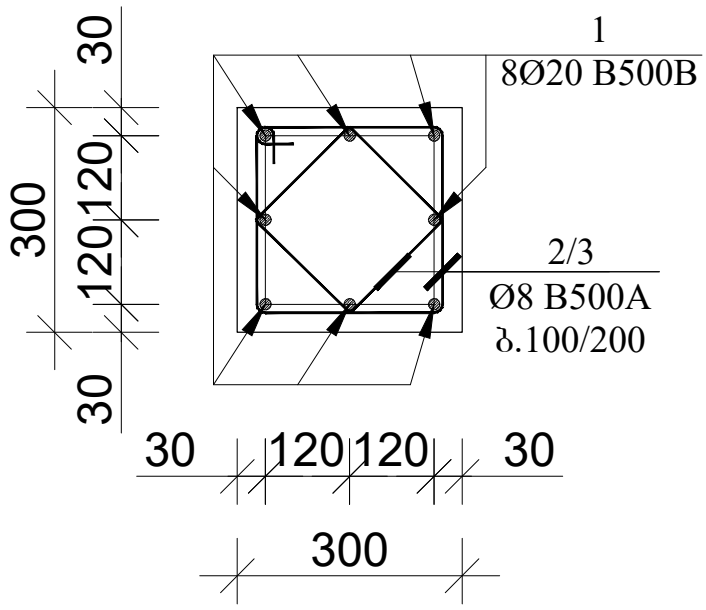

კოზ. 2 მ. 1:25

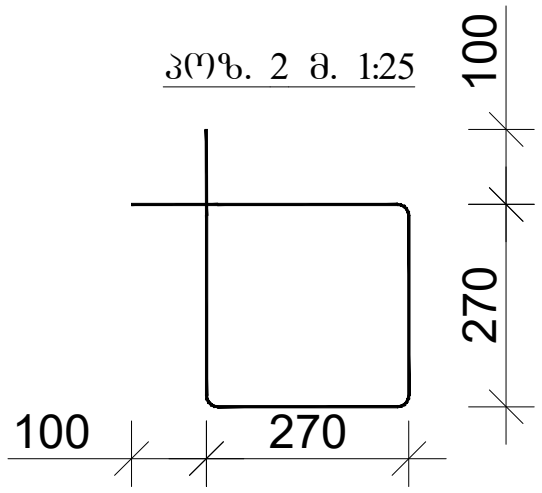

კოზ. 3 მ. 1:25

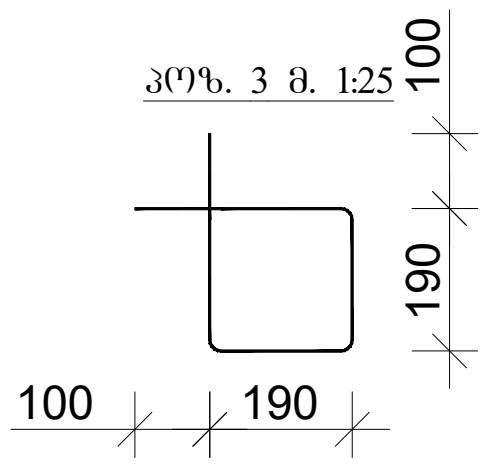

პოზ.	აღნიშნვა	დასახელება	რაოდ.	სიგრძე მ.	საერთო სიგრძე მ.	საერთო წონა/კგ.
		სვეტი				
		დეტალები				
1	სვეტი 5	Ø18 B500B	8	7.00	56	139
2		Ø8 B500A	58	1.28	75	30
3		Ø8 B500A	58	0.96	56	23
		მასალები				
	ბეტ. მომზ.	B25 კლასის ბეტონი				0.56მ^3

დირექტორი		გ.ჯანკვეტაძე	ქ. თბილისი, ნატალია სამძანაშვილის ქუჩა, №37 ს/ა 81.08.16.126	სტადია	შურცელი	შურცლები
კონსტრუქტორი		გ.ჯანკვეტაძე		პროექტი		
შეასრულა		თ.კობიაშვილი				
			კონსტრუქციული ნაწილი	optimus ოპტიმუსი	შ.პ.ს."ოპტიმუსი"	
			საწყობი	თბილისი 2025 წელი		

ЯОЛЭДФЮЛФО	ВЭЖЭЛЭЗЭДФЮЛФО			
ЭЮЛЭЬФЭДФЮЛФО	ВЭЖЭЛЭЗЭДФЮЛФО			
ЭЛЭЬФЭЖЭ	ОЮ.ЭЮЛОЭЗЭЮЖЭО			
		ЭЯЮЖЭЮЛЭЬЭЮЭЖЭО ЬЭ8ЭЛЭЗЭЮЖЭО		
		ЭЯЮЖЭЮЛЭЬЭЮЭ

ջՈՈՀՅԴՔՔՈՈՆ	ՅՈՐՔՔՅՆՆՔՈ			
ՀՊԵՔՔՔՔՈՈՆ	ՅՈՐՔՔՅՆՆՔՈ			
ՅՈՈՆՔՔՔՈՈՆ	ՅՈՐՔՔՅՆՆՔՈ			
ՅՈՈՆՔՔՔՈՈՆ	ՅՈՐՔՔՅՆՆՔՈ			
ՅՈՈՆՔՔՔՈՈՆ	ՅՈՐՔՔՅՆՆՔՈ			
ՅՈՈՆՔՔՔՈՈՆ	ՅՈՐՔՔՅՆՆՔՈ			

ՅՈՈՆՔՔՔՈՈՆ	ՅՈՐՔՔՅՆՆՔՈ		

ինժեներ	ՀԱՅԿԱԿ ՍԱՐԳՍՅԱՆ			
գլխ. մասնագետ	ՀԱՅԿԱԿ ՍԱՐԳՍՅԱՆ			
նախագծի ղեկավար	ՀԱՅԿԱԿ ՍԱՐԳՍՅԱՆ			
նախագծի հեղինակ	ՀԱՅԿԱԿ ՍԱՐԳՍՅԱՆ			
ՀՀ, ք. Երևան, Կենտրոն վարչական շրջան, Ամիրյան 3/1 շենք

განშლა 2-2 ღერძებში

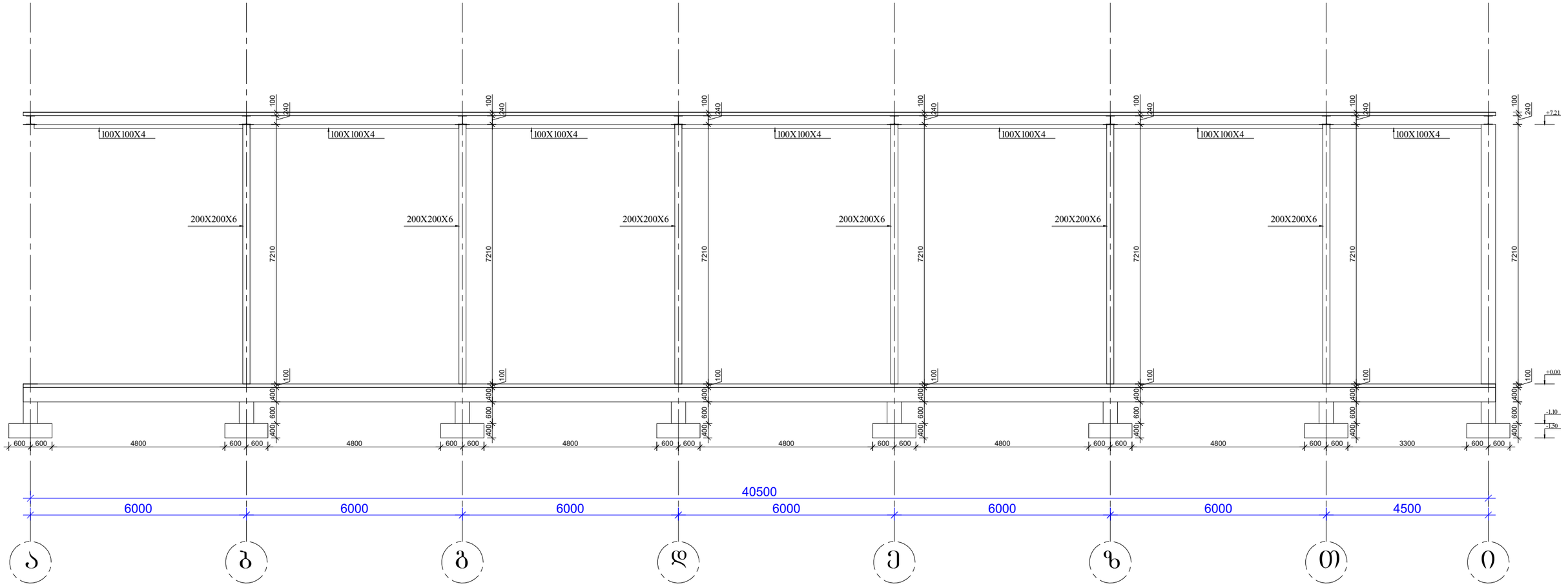

დირექტორი		გ.ჭანკვეტაძე	ქ. ობილისი, ნატახტარის სამძანაშვილის ქუჩა, №37 ს/კ 81.08.16.126	სტადია შურცელი შურცლები
კონსტრუქტორი		გ.ჭანკვეტაძე		პროექტი
შესრულა		თ.კოგიაშვილი		
			კონსტრუქციული ნაწილი	შ.პ.ს."ოპტიმუსი"
			საწყობი	თბილისი 2025 წელი

განშლა 3-3 ღერძებში

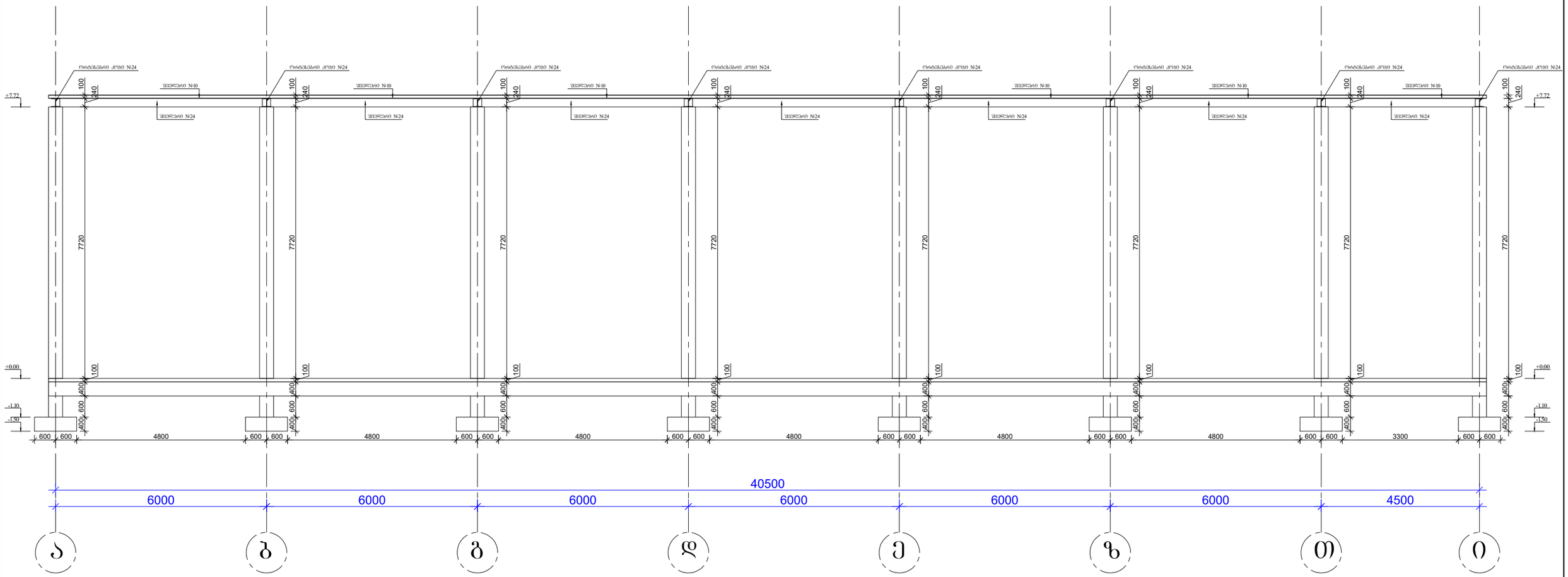

დირექტორი		გ.ჭანკვეტაძე	ქ. ობილისი, ნატალია სამძანაშვილის ქუჩა, №37 ს/კ 81.08.16.126	სტადია შურცელი შურცლები
კონსტრუქტორი		გ.ჭანკვეტაძე		პროექტი
შესრულა		თ.კოგიაშვილი		
			კონსტრუქციული ნაწილი	შ.პ.ს."ოპტიმუსი"
			საწყობი	ობილისი 2025 წელი

განშლა 1-1 ღერძებში

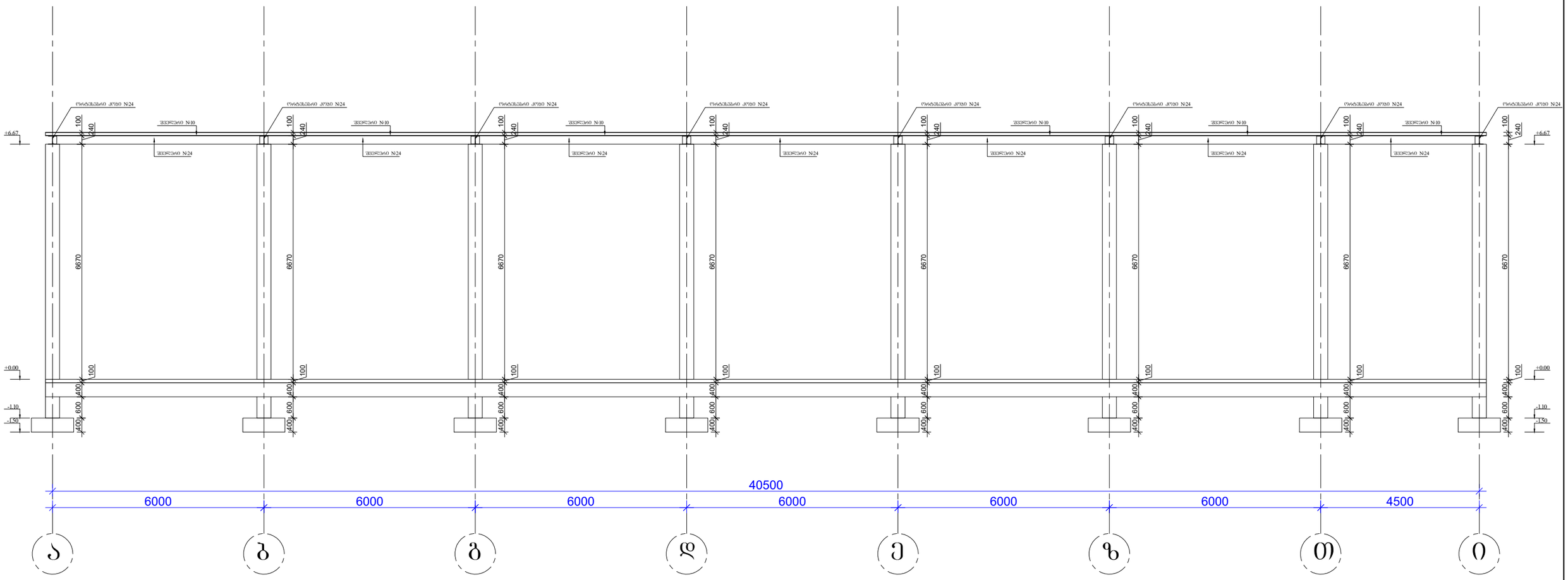

დირექტორი		გ.ჭანკვეტაძე	ქ. თბილისი, ნატალია ახმეტელის ქუჩა, №37 ს/კ 81.08.16.126	სტადია / შურცელი / შურცლები
კონსტრუქტორი		გ.ჭანკვეტაძე		პროექტი
შესრულა		თ.კოგიაშვილი		
			კონსტრუქციული ნაწილი	შ.პ.ს."ოპტიმუსი"
			სარქმები	თბილისი 2025 წელი

კედლის გრძივების განშლა 3-3 ღერძებში

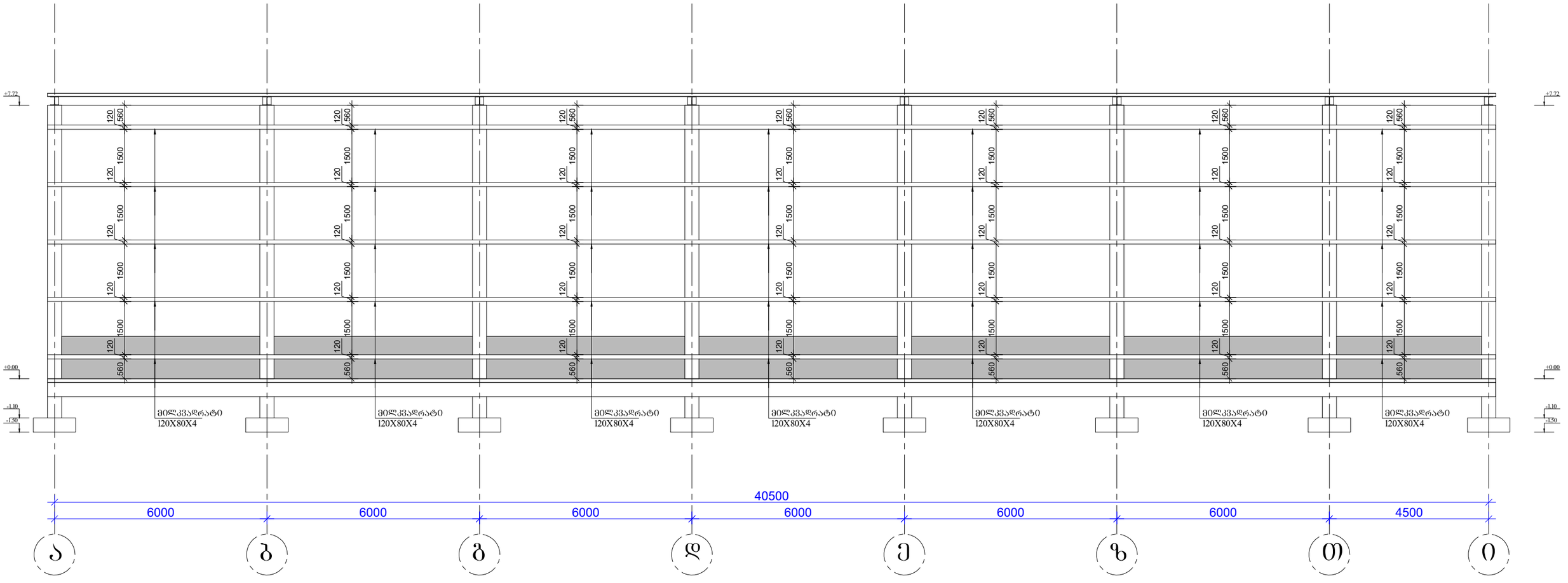

დირექტორი		გ.ჯანკეტაძე	ქ. თბილისი, ნატალია სამძანაშვილის ქუჩა, №37 ს/კ 81.08.16.126	სტადია ფურცელი ფურცლები
კონსტრუქტორი		გ.ჯანკეტაძე		პროექტი
შესრულა		თ.კობიაშვილი		
			კონსტრუქციული ნაწილი	შ.პ.ს."ოპტიმუსი"
			სანქციები	თბილისი 2025 წელი

კედლის გრძივების განშლა 1-1 ღერძებში

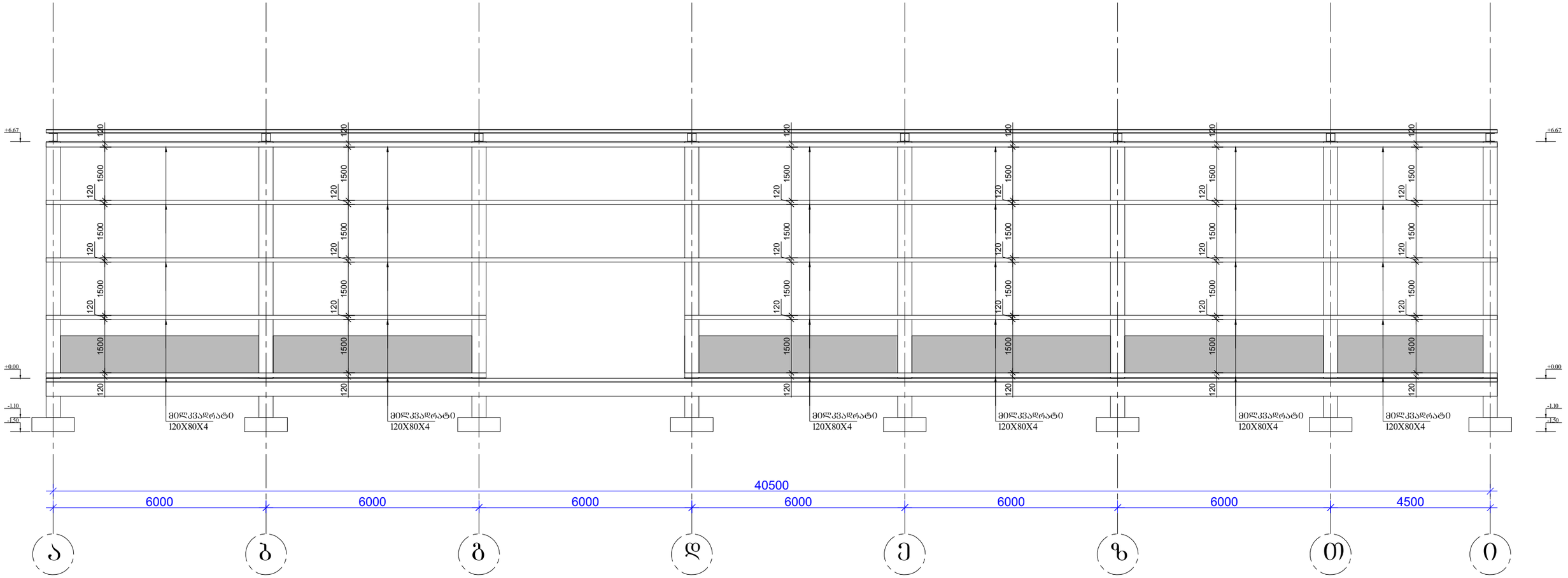

დირექტორი		გ.ჯანკეტაძე	ქ. თბილისი, ნატალია სამძანაშვილის ქუჩა, №37 ს/კ 81.08.16.126	სტადია | ფურცელი | ფურცლები
კონსტრუქტორი		გ.ჯანკეტაძე		პროექტი
შემსრულა		თ.კოგიაშვილი		
			კონსტრუქციული ნაწილი	შ.პ.ს."ოპტიმუსი"
			საწყობი	თბილისი 2025 წელი

განშლა ი-ი ღერძებში

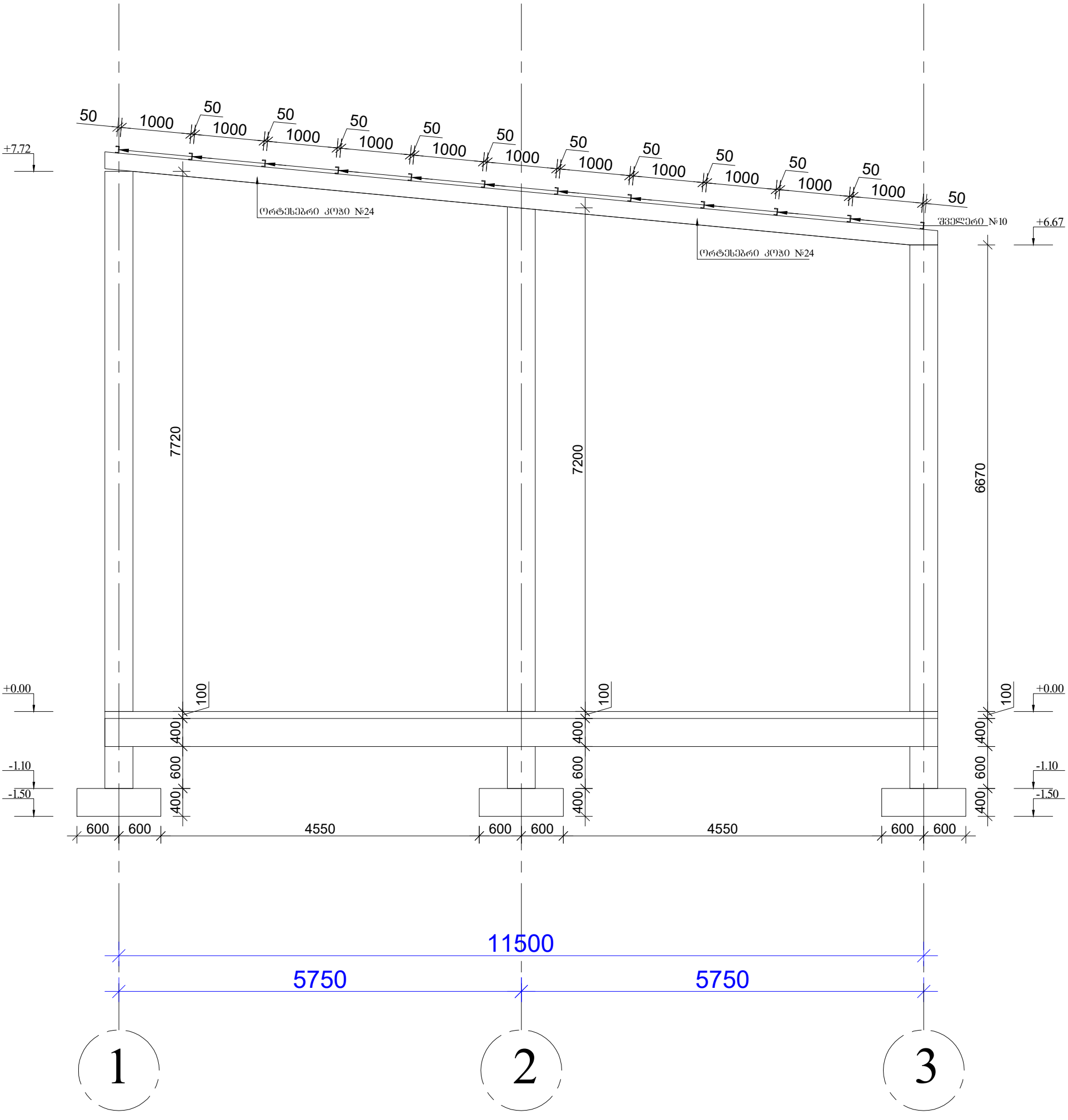

დირექტორი		გ.ჯანკვეტაძე	ქ. ობილისი, ნატალია სამძანაშვილის ქუჩა, №37 ს/კ 81.08.16.126	სტადია ფურცელი ფურცლები
კონსტრუქტორი		გ.ჯანკვეტაძე		პროექტი
შეასრულა		თ.კობიაშვილი		
			კონსტრუქციული ნაწილი	შ.პ.ს."ოპტიმუსი"
			სარჩევი	ობილისი 2025 წელი

განშლა გ-გ ღერძებში

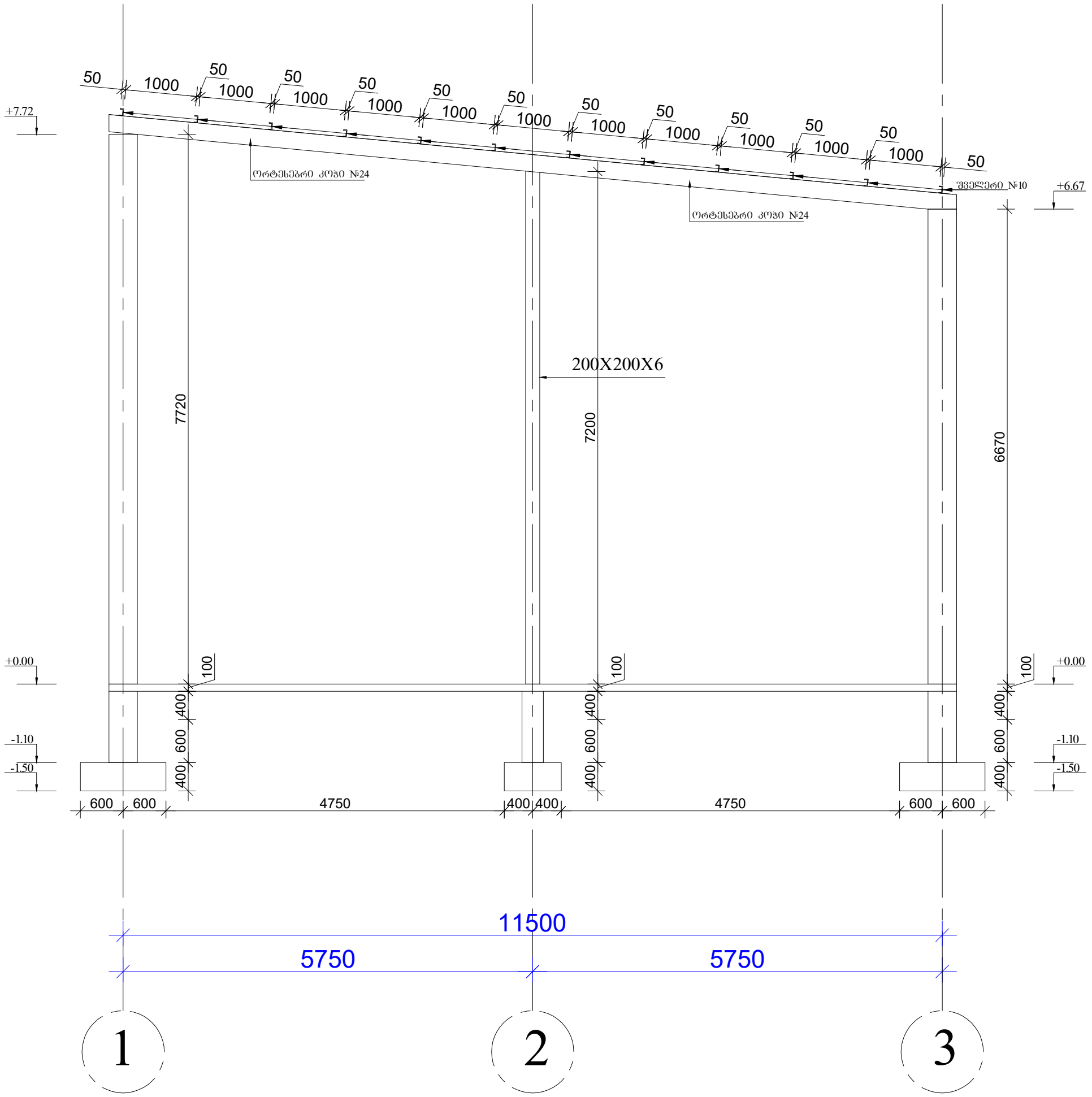

დირექტორი		გ.ჯანკვეტაძე	ქ. თბილისი, ნატალია სამძანაშვილის ქუჩა, №37 ს/კ 81.08.16.126	სტადია ფურცელი ფურცლები
კონსტრუქტორი		გ.ჯანკვეტაძე		პროექტი
შეასრულა		თ.კობაიაშვილი		
			კონსტრუქციული ნაწილი	შ.პ.ს."ოპტიმუსი"
			საწყობი	თბილისი 2025 წელი

განშლა ა-ა ღერძებში

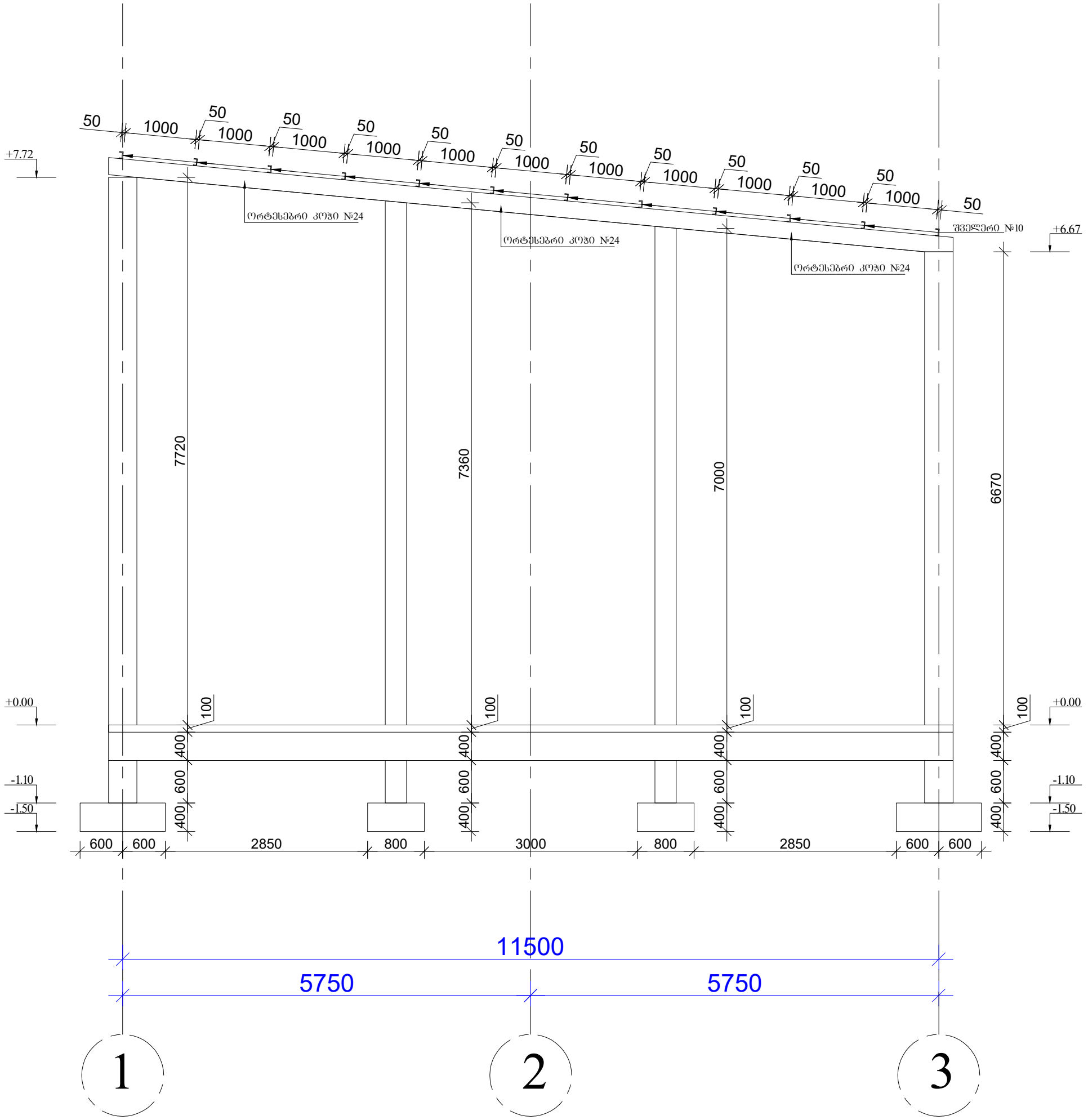

დირექტორი		გ.ჯანკვეტაძე	ქ. თბილისი, ნატალია სამძანაშვილის ქუჩა, №37 ს/კ 81.08.16.126	სტადია ფურცელი ფურცლები
კონსტრუქტორი		გ.ჯანკვეტაძე		პროექტი
შესრულა		თ.კობიაშვილი		
			კონსტრუქციული ნაწილი	შ.პ.ს."ოპტიმუსი"
			საწყობი	თბილისი 2025 წელი

კედლის გრძივების განშლა 1-1 ღერძებში

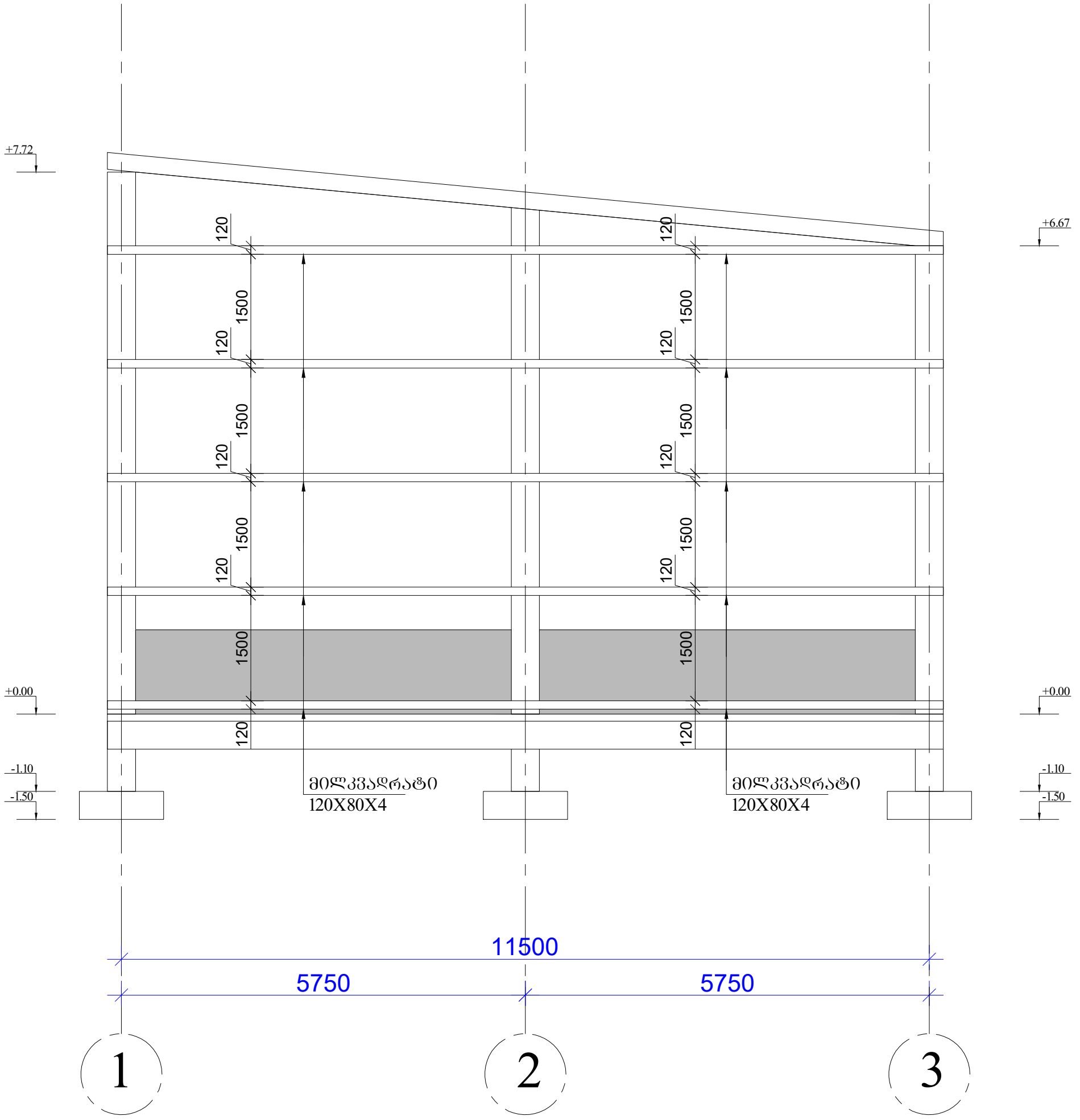

დირექტორი		გ.ჭანკვეტაძე	ქ. თბილისი, ნატალია სამძანაშვილის ქუჩა, №37 ს/კ 81.08.16.126	სტადია / ფურცელი / ფურცლები
კონსტრუქტორი		გ.ჭანკვეტაძე		პროექტი
შეასრულა		თ.კობაიაშვილი		
			კონსტრუქციული ნაწილი	შ.პ.ს."ოპტიმუსი"
			საწყობი	თბილისი 2025 წელი

საექსპერტო კვლევითი ჯგუფი

შ.პ.ს "ექსპერტ დეველოპმენტი"



LTD "expert development"

მტკვრის ქუჩა №6

ტელ: 599 98 05 21

Mail:expert_development@gmail.com

2025 წელი

ქ.თბილისი , ნატალია სამქანაშვილის ქუჩა, #37 ს/კ (81.08.16.126) საპროექტო საწყობის პროექტის ფუძე-საძირკვლებისა და სხვა ძირითადი

კონსტრუქციული ნაწილის საექსპერტო შეფასება

საექსპერტო ობიექტის მისამართი - ქ.თბილისი , ნატალია სამქანაშვილის ქუჩა, #37 ს/კ (81.08.16.126)

შემსრულებელი ექსპერტი – ალექსანდრე ყურაშვილი ინჟინერი-მშენებელი, კონსტრუქტორი.

ექსპერტიზის წინაშე დასმული ამოცანა – ქ.თბილისი , ნატალია სამქანაშვილის ქუჩა, #37 ს/კ (81.08.16.126) საპროექტო საწყობის პროექტის ფუძე-საძირკვლებისა და სხვა ძირითადი კონსტრუქციული ნაწილის საექსპერტო შეფასება შესაბამისი დასკვნის მომზადება.

გამოყენებული ნორმატიული აქტები და სხვა სახელმძღვანელო ლიტერატურა:

1) სნ და წ. პნ 01.01-09 "სეისმომედეგი მშენებლობა"
2) სნ და წ. პნ 02.01.-08 "შენობებისა და ნაგებობების ფუძე-საძირკვლები"
3) СНиП 2.02.01-83 Основания зданий и сооружений;
4) სამშენებლო ნორმები და წესები 2.03.01-84 „ბეტონი და რკ/ბეტონის კონსტრუქციები"

კვლევა – ჩემს მიერ შემოწმება ჩაუტარდა საინჟინრო ექსპერტიზაზე წარმოდგენილ დოკუმენტაციას - ქ.თბილისი , ნატალია სამქანაშვილის ქუჩა, #37 ს/კ (81.08.16.126) საპროექტო საწყობის პროექტის არქიტექტურული ნაწილს, შენობის სივრცითი კარკასის საანგარიშო მოდელს, კონსტრუქციულ სქემებს და მის საფუძველზე შექმნილ კონსტრუქციულ ნაწილს.

პროექტის კონსტრუქციული ნაწილი მომზადებულია შპს „ოპტიმუსი"-ს მიერ. კონსტრუქტორი-გ.ჭანკვეტაძე;
ტერიტორიაზე იგეგმება საწყობის სამშენებლო სამუშაოები. სამშენებლო მოედანი ხასიათდება მცირედ ქანობიანი რელიეფით.

მიწის ნაკვეთის საინჟინრო-გეოლოგიური კვლევის თანახმად მასზე არახელსაყრელი გეოლოგიური პროცესები (მეწყერი, კარსტი, ჩაჯდომედი გრუნტები) არ აღინიშნება.

კვლევის შედეგად სამშენებლო მოედანზე გამოყოფილია შემდეგი საინჟინრო-გეოლოგიური

ელემენტი:

1. სგე 1 - თიხნარი (ფენა 2);

რომელიც მიღებულია ფუძეებად შემდეგი ფიზიკურ-მექანიკური მაჩვენებლებით - საანგარიშო წინაღობა R_0=2,00კგ.ძ/სმ², სიმკვრივე ρ=1.98გ/სმ3, ხვედრითი შეჭიდულობა C=0,340 კგ.ძ/სმ2; დეფორმაციის მოდული E=250 კგ.ძ/სმ2.

სამშენებლო მოედანზე ქარის ნორმატიული დატვირთვა შეადგენს - 0,85 კპა; თოვლის საფარის ნორმატიული დატვირთვა - 0,5 კპა;

მოედანი საქართველოს ტერიტორიის სეისმური დარაიონებისა და საინჟინრო გეოლოგიური კვლევების მიხედვით მდებარეობს 8 ბალიანი სეისმური საშიშროების ზონაში MSK64 სკალის მიხედვით (აჩქარების უგანზომილებო კოეფიციენტით - A=0.17მ/წმ²);

გრუნტის კატეგორია სეისმური თვისებების მიხედვით მიეკუთვნება II კატეგორიას.

შესასწავლი საპროექტო შენობა ფუნქციური დანიშნულებით -საწყობია

საპროექტო შენობა ერთსართულიანია და თვისობრივი კონსტრუქციული წყობით მიეკუთვნება ხისტკვანძებიან კარკასულ ტიპს, შენობა გეგმაში მართკუთხა ფორმისაა მაქსიმალური ღერძულა ზომებით - 40.50X11.50 მ.

მისი კონსტრუქციები შემდეგი სახით არის წარმოდგენილი:
წერტილოვანი საძირკველი 1,20X1,20X0,40(h)მ. და 0,80X0,80X0,40(h)მ. გამოყენებულია არმატურა d12A500c ბ200 ქვედა შრე X მიმართულება; არმატურა d12B500B ბ200 ქვედა შრე Y მიმართულება, რომელიც შეკრულია რანდკოჭებით 0,40X0,40მ. და 0,30X0,40 (გამოყენებულია არმატურა 6 d18B500B;
სვეტები განივკვეთი 0,40X0,40მ. და 0,30X0,30მ. გამოყენებულია არმატურა 8 d20B500B;
იატაკის, გრუნტზე დაყრდნობილი, ერთშრედ არმირებული ფილა h=10მ გამოყენებულია არმატურა d12B500B ბ200 ორივე X და Y მიმართულებით; შენობის გადახურვა ლითონის ორტესებრი #24იანი კოჭებითაა შესრულებული და მასზე მოწყობილი გრძივი #10-იანი შველერები. საკედლე გრძივი კოჭები 120X80X4

შენობის მზიდი კონსტრუქციების სივრცითი მოდელის საანგარიშო სქემა შედგენილია პროგრამული კოპლექსი “Лира сапр 2016”-ს მეშვეობით. სასრული ელემენტების მეთოდის საფუძველზე.. სივრცით ანგარიშებში მოცემულია რკ/ბეტონის ღეროვან-ფირფიტოვანი სივრცითი სისტემა, რომლის გადაადგილება სივრცეში შეზღუდულია საძირკვლის ძირის დონეზე არსებული X,Y ,Z მიმართულების ბმებით.

საერთო ჯამში შენობების სივრცითი კარკასი გაანგარიშებულია შემდეგი სახის დატვირთვებზე:

№1 სტატიკური დატვირთვა - მუდმივი მოქმედების;

№2 სტატიკური დატვირთვა დროებითი, ხანმოკლე მოქმედების;

№3 სეისმური დატვირთვები X,Y ,Z მიმართულებებით;

მონოლითური რკ/ბეტონის ელემენტების არმირება შემოწმდა სნ და წ 2.03.01-84-ის „ბეტონი და რკ/ბეტონის კონსტრუქციები“ მოთხოვნების გათვალისწინებით. მზიდი კონსტრუქციების არმირებაში პროექტით მოცემულია A500C, A240C კლასის არმატურა, ბეტონი - B25 კლასის.

სქემატურად პროექტში ნახაზები შესრულებულია კვალიფიციურად როგორც კონსტრუქციული სქემები, ასევე მოცემული კვანძები და დეტალები ელემენტების არმირება, ჩაღუნვები, ღეროების გადადება, საკიდების განლაგება და მათი ბიჯების, ასევე ბეტონის დამცავი შრეების სისქეები აკმაყოფილებენ მოქმედ ნორმატიულ მოთხოვნებს.

დასკვნა

დამკვეთის მიერ წარმოდგენილი მასალების მიხედვით ქ.თბილისი , ნატალია სამქანაშვილის ქუჩა, #37 ს/კ (81.08.16.126) საპროექტო საწყობის პროექტის ფუძეები, საძირკვლები და სხვა ძირითადი კონსტრუქციული ელემენტები შერჩეულია საანგარიშო მოდელის დამაბულ-დეფორმირებული მდგომარეობის საფუძველზე, ისინი აკმაყოფილებენ მდგრადობის, სიმტკიცისა და დეფორმაციის შესაბამისი ნორმატიული კანონმდებლობით გათვალისწინებულ მოთხოვნებს, გამომდინარე აქედან პროექტს ეძლევა დადებითი შეფასება და რეკომენდაცია დასამტკიცებლად.

ინჟინერ-ექსპერტი: **ალ.ყურაშვილი**



სამუშაო გამოცდილება

გვარი, სახელი, მამის სახელი: - ყურაშვილი ალექსანდრე

მისამართი: - ქ.თბილისი, იპ. ხვიჩიას ქუჩა №16, ბინა 11

ტელეფონი: - ტელ: 2 37 55 77
მობ: 5 99 05 70 94
პ/ნ 01024034907

განათლება: - 2002 წელს ჩავაბარე და 2008 წელს დავამთავრე საქართველოს პოლიტექნიკური ინსტიტუტის სამშენებლო ფაკულტეტი, სპეციალობით სამრეწველო და სამოქალაქო მშენებლობა (მაგისტრი)

- მშნებელ-ინჟინერის სამუშაო საქმიანობა და გამოცდილება 2006 წლიდან დღემდე.

-შპს "ვალენტია ინდუსტრია" 2005-2006წწ.

-"სახელმწიფო უზრუნველყოფის სამსახური" თანამდებობა: ქონების განვითარების სამსახურის სპეციალისტი 2006-2009 წწ. (ავლაბრის ადმინისტრაციული კომპლექსის მშენებლობაზე)

- 2009 წლიდან 2011 წლამდე ვმუშაობდი საპროექტო ორგანიზაცია შპს "დიტრიხ"-ში კონსტრუქტორის პოზიციაზე მის: ქ.თბილისის, ბახტრიონის ქუჩა №28

- 2011 წლიდან შპს "ლილეო"– ს დირექტორი თანამდებობა: ინჟინერ-კონსტრუქტორი
- 2018 წლიდან დღემდე შპს "ექსპერტ დეველოპმენტი"-ს დირექტორი, თანამდებობა : ინჟინერ-ექსპერტი

ენების ცოდნა: - ქართული– მშობლიური
- რუსული-კარგად
- ინგლისური-კარგად

სხვა მონაცემები:

კომპიუტერული პროგრამები:
OS: Auto cad; ArchiCAD; Windows XP; Microsoft Office; Internet Explorer; საინჟინრო-გამოთვლითი პროგრამა Lira

2009 წლიდან - დღემდე, თბილისსა და საქართველოს სხვადასხვა რეგიონებში, შესწავლილი მაქვს 200 ერთეულამდე ავარიული ან/და სარეკონსტრუქციო 1-ლი, მე-2, მე-3 და მე-4 კლასის შენობა-ნაგებობა, რაზედაც გაცემულია შესაბამისი ნახაზები, საექსპერტო დასკვნები და რეკომენდაციები. თბილისსა და საქართველოს სხვადასხვა რეგიონებში დაპროექტებული მაქვს 600-ზე მეტი 1-ლი, მე-2, მე-3, მე-4 კლასის შენობების კონსტრუქციული პროექტი. თბილისსა და საქართველოს სხვადასხვა რეგიონებში შესრულებული მაქვს 4000 მეტ ობიექტზე საექსპერტო დასკვნები, სადემონტაჟო-სამშენებლო ობიექტების ექსპერტიზა, შენობა-ნაგებობების ტექნიკური მდგომარეობების ექსპერტიზა, სარეკონსტრუქციო ნაგებობების ექსპერტიზა, შენობა-ნაგებობებზე ზემოქმედებასა და მე-4 კლასის შენობებისთვის ფუძე-საძირკვლებისა და სხვა კონსტრუქციული ელემენტების საექსპერტო შეფასების შესახებ. ჩემს მიერ, თბილისში მომზადებულია რამოდენიმე ათეული მეოთხე კლასის მრავალბინიანი საცხოვრებელი და მრავალფუნქციური კომპლექსების, საწარმო ტიპის ნაგებობების პროექტის კონსტრუქციული ნაწილები.

Georgia

IDENTITY CARD

მოქალაქის პირადობის მოწმობა

საქართველო

GEO



ბარათის No / CARD No

19IA43611

სახელი / FIRST NAME

ალექსანდრე

ALEKSANDRE

გვარი / LAST NAME

ყურაშვილი

KURASHVILI

მოქ. / CIT	სქესი / SEX	პირადი No / PERSONAL No
GEO	მმ / M	01024034907

დაბადების თარიღი DATE OF BIRTH	მოქმედების ვადა DATE OF EXPIRY
21.02.1985	15.10.2029

ხელმოწერა
SIGNATURE

დაბადების ადგილი / PLACE OF BIRTH

თბილისი

TBILISI

გაცემის თარიღი / DATE OF ISSUE

15.10.2019

გამცემი ორგანო / ISSUING AUTHORITY

იუსტიციის სამინისტრო

MINISTRY OF JUSTICE

დამკვეთი: სრს; დამამზადებელი: MB-IDS 2019

სფს-ს რეგისტრაციის No 26-3184

IDGE019IA4361130102403490 7<<<<

8502212M2910150GEO<<<<<<<<<<<8

KURASHVILI<<ALEKSANDRE<<<<<<<<<

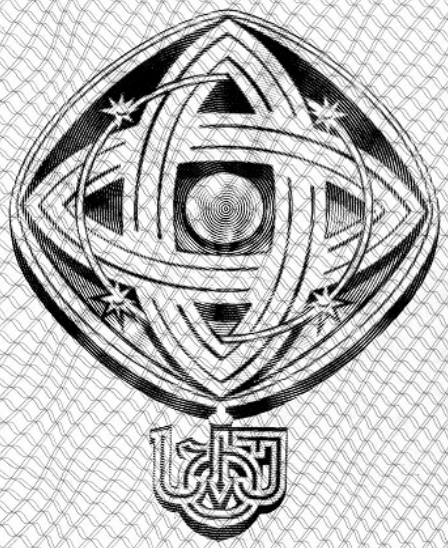

დამკვეთი: საქართველოს ტექნიკური უნივერსიტეტი
შემსრულებელი: საგამომცემლო პოლიგრაფიული სახლი კაბადონი
ს.ფ.ს. რეგისტრაციის № 7 - 0158

საქართველოს ტექნიკური უნივერსიტეტი

GEORGIAN TECHNICAL UNIVERSITY



ბაკალავრის დიპლომი

BACHELOR'S DIPLOMA

GEORGIAN TECHNICAL UNIVERSITY

DIPLOMA

With honours

STU № 000839

This is to certify that Mr./Ms. Alexander
Name, Surname
Kurashvili

was enrolled in 2002 in Georgian Technical University and in 2006

completed the requirements of Faculty of

Civil Engineering

Bachelor's Degree of the University

with major in Industrial and Civil Engineering

By the decision of the State Qualification Commission, September
Month, Day, Year
18, 2006, Mr. Alexander Kurashvili
Name, Surname

was awarded the Academic Degree of

Bachelor of Civil Engineering

Seal

Rector

Dean

City: Tbilisi

Registration # 06535

საქართველოს ტექნიკური უნივერსიტეტი

დიპლომი

წარჩინებით

STU № 000839

ეძლევა ალექსანდრე ყურაშვილს

მასზედ, რომ იგი 2002 წელს ჩაირიცხა და 2006

წელს დაამთავრა საქართველოს ტექნიკური უნივერსიტეტის

სამშენებლო

ფაკულტეტის

ბაკალავრიატის სრული კურსი სამრეწველო და სამოქალაქო

მშენებლობის

სპეციალობით

საკვალიფიკაციო კომისიის 2006 18. 9
(წელი, რიცხვი, თვე)
გადაწყვეტილებით

ალექსანდრე ყურაშვილს მიენიჭა

ბაკალავრის აკადემიური ხარისხი და მშენებლის

კვალიფიკაცია

რექტორი

დეკანი

ქალაქი თბილისი

სარეგისტრაციო ნომერი 06535



მაგისტრის
დიპლომი

MASTER'S
DIPLOMA

დამკვეთი: საქართველოს ტექნიკური უნივერსიტეტი
დამამზადებელი: შპს „ფორმა“
სფს რეგისტრაციის № 04-1599

GEORGIA

LEGAL ENTITY OF PUBLIC LAW

TECHNICAL UNIVERSITY OF GEORGIA

MASTER'S

DIPLOMA

MA № 000505

This is to certify that by the decision June 26, 2008.

of the Civil Engineering faculty

of the **Technical University of Georgia**

Mr. Alexander Kurashvili

born on February 21, 1985.

was awarded an academic Degree of Master with a Major in

Civil Engineering

seal

Dean of the faculty

Rector

Tbilisi September 18, 2008. Registration No 00504

საქართველო

საჯარო სამართლის იურიდიული პირი

საქართველოს ტექნიკური უნივერსიტეტი

მაგისტრის

დიპლომი

MA № 000505

საქართველოს ტექნიკური უნივერსიტეტის

საინჟინრო

ფაკულტეტის 2008 წლის 26. 6 გადაწყვეტილებით,

ალექსანდრე ყურაშვილს

დაბადებულს 1985 წლის 21 თებერვალს

მიენიჭა მშენებლობის

მაგისტრის აკადემიური ხარისხი.

ბ. ა.

ფაკულტეტის დეკანი

რექტორი

თბილისი 18/09/2008 სარეგისტრაციო # 00504

საქართველო

ორი ათას ჩვიდმეტი წლის ექვს დეკემბერს მე, საქართველოს ნოტარიუსს თეა მაღალდაძეს, ჩემს სანოტარო ბიუროში, რომელიც მდებარეობს მისამართზე: თბილისი, მტკვრის ქ. N6, მომმართა: **ალექსანდრე ყურაშვილმა**, რომელმაც წარმოადგინა მის მიერ შედგენილი **სამუშაო გამოცდილების** ერთი ეგზემპლარი და მოითხოვა მასზე მისი ხელმოწერის სანოტარო წესით დამოწმება.

მე დავადგინე მისი პირადობა წარმოდგენილი პირადობის დამადასტურებელი დოკუმენტით და დავრწმუნდი, რომ მე ნამდვილად **ალექსანდრე ყურაშვილმა** (დაბად.21.02.1985წ. პ/ნ 01024034907, პ/მ დ1428509) მომმართა.

მე შევამოწმე მისი ქმედუნარიანობა და ვადასტურებ, რომ მის ქმედუნარიანობაში ეჭვის შეტანის საფუძველი არ მაქვს.

მან განაცხადა, რომ მისთვის ცნობილია სამუშაო გამოცდილების შინაარსი და მასზე ხელმოწერის სამართლებრივი შედეგი, რომ იგი სრულად გამოხატავს მის ნებასა და სურვილს, რის შემდეგაც მან ჩემი თანდასწრებით, პირადად მოაწერა ხელი სამუშაო გამოცდილებას, რომელიც თან ერთვის სანოტარო აქტს.

ნოტარიუსმა მას განუმარტა, რომ იგი ამოწმებს მხოლოდ **სამუშაო გამოცდილებაზე** მისი ხელმოწერის ნამდვილობას და არა **სამუშაო გამოცდილებაში** მოყვანილი ფაქტის სიზუსტეს და ნამდვილობას. მე მას აგრეთვე განვუმარტე, რომ ნოტარიუსს არ ეკისრება პასუხისმგებლობა კერძო აქტის კანონმდებლობასთან შეუსაბამობის, ან კერძო აქტში ხელმომწერის ნების არაადეკვატურად ასახვის გამო და შესაბამისად, პასუხს არ აგებს მის ნამდვილობაზე.

დამოწმებულია ერთი ხელმოწერის ნამდვილობა **სამუშაო გამოცდილების** ერთ ეგზემპლარზე და შესაბამისად გადახდილია სანოტარო საზღაური: "სანოტარო მოქმედებათა შესრულებისათვის საზღაურისა და საქართველოს ნოტარიუსთა პალატისათვის დადგენილი საფასურის ოდენობების, მათი გადახდევინების წესისა და მომსახურების ვადების დამტკიცების შესახებ" საქართველოს მთავრობის #507-ე დადგენილების (29.12.2011 წ.) 31-ე მუხლის საფუძველზე 2.00 ლარი, 39-ე მუხლის საფუძველზე 2.00 ლარი და საგადასახადო კოდექსის 169-ე მუხლის საფუძველზე დ.ღ.გ. 0.36 ლარი, ჯამში: 4.36 ლარი.

საქართველოს ნოტარიუსი
თეა მაღალდაძე

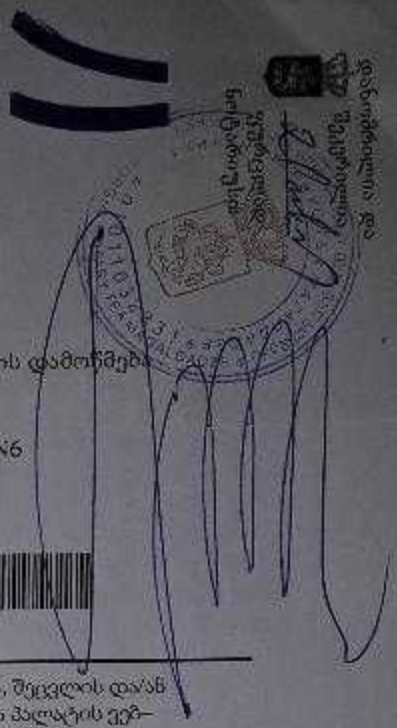

სანოტარო მოქმედების რეგისტრაციის ნომერი	N171419327
სანოტარო მოქმედების რეგისტრაციის თარიღი	06.12.2017 წ
სანოტარო მოქმედების დასახელება	ხელმოწერის ნამდვილობის დამოწმება
სრულიად	თეა მაღალდაძე
სანოტარო ბიუროს მისამართი	თბილისი, მტკვრის ქუჩა N6
სანოტარო ბიუროს ტელეფონი	0322931887
სანოტარო მოქმედების ინდივიდუალური ნომერი	31278100086917

სანოტარო მოქმედებისა და სანოტარო აქტის შესახებ ინფორმაციის (მისი შექმნის, შეცვლის და/ან გაუქმების შესახებ) მიღება–გადამოწმება შეგიძლიათ საქართველოს ნოტარიუსთა პალატის ვებ–გვერდზე: www.notary.ge ასევე შეგიძლიათ დარეკოთ ტელეფონზე: +995(32) 2 66 19 18