საპროექტო შენობა №1

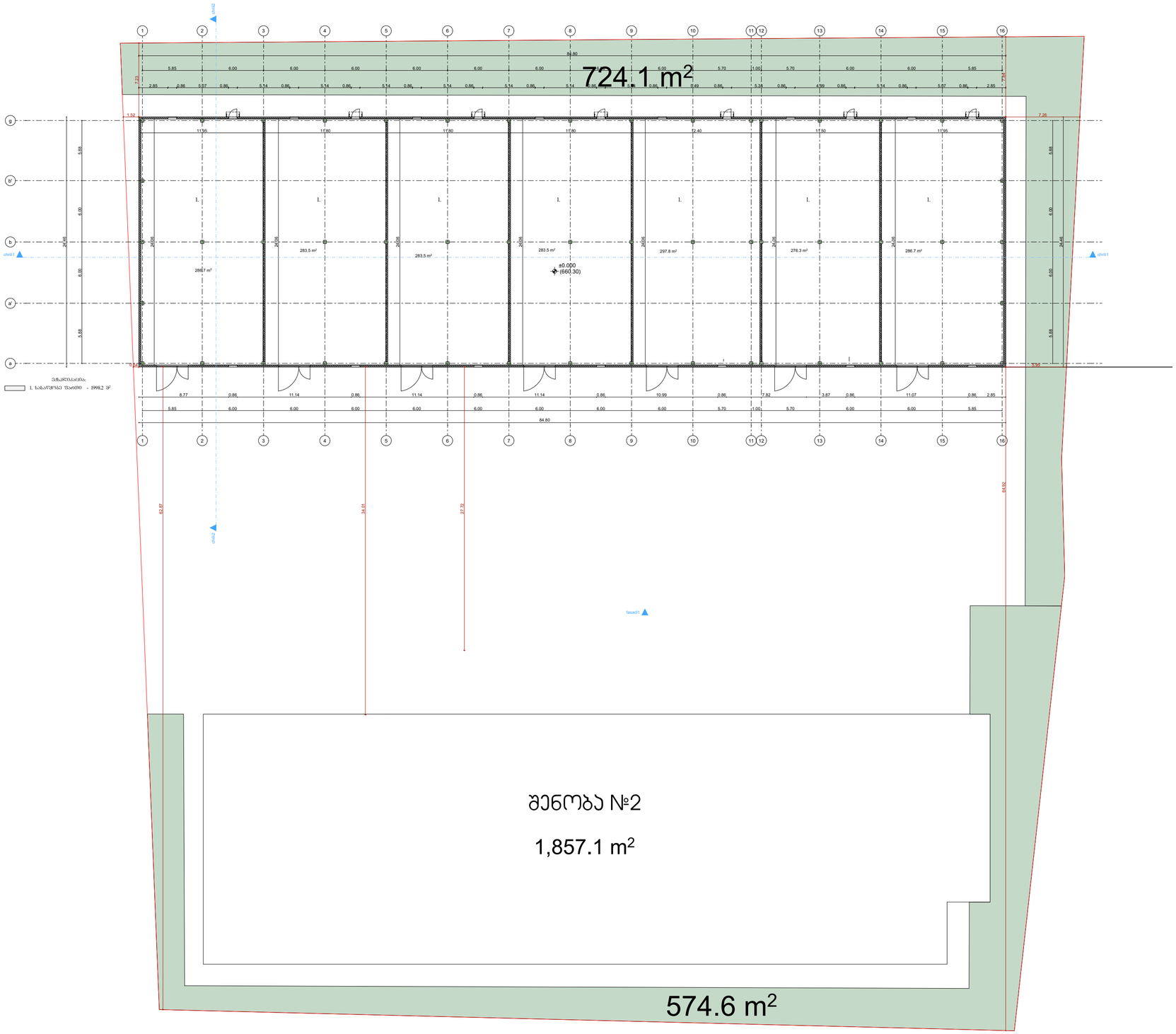


| | |
|---|---|
| პირობითი აღნიშვნები | |
| პროექტის სახელწოდება | |
| სტადია | პროექტის მეთანხმება / მშენებლობის ნებართვა |
| თარიღი | |
| ობიექტის მისამართი | ქალაქი თბილისი, სოფელი დიდი ლილო<br>ს/კ: 01.81.08.476.002 |
| მთ. არქიტექტორი | ლევან გოგოლაძე |
| არქიტექტორი | |
| ნახაზის დასახელება | |

| ფორმატი | მასშტაბი | ჯოდი | გვერდი |
|---|---|---|---|
| A3 | 1:300 | | |

# საპროექტო გადახურვის გეგმა (შენობა №1)

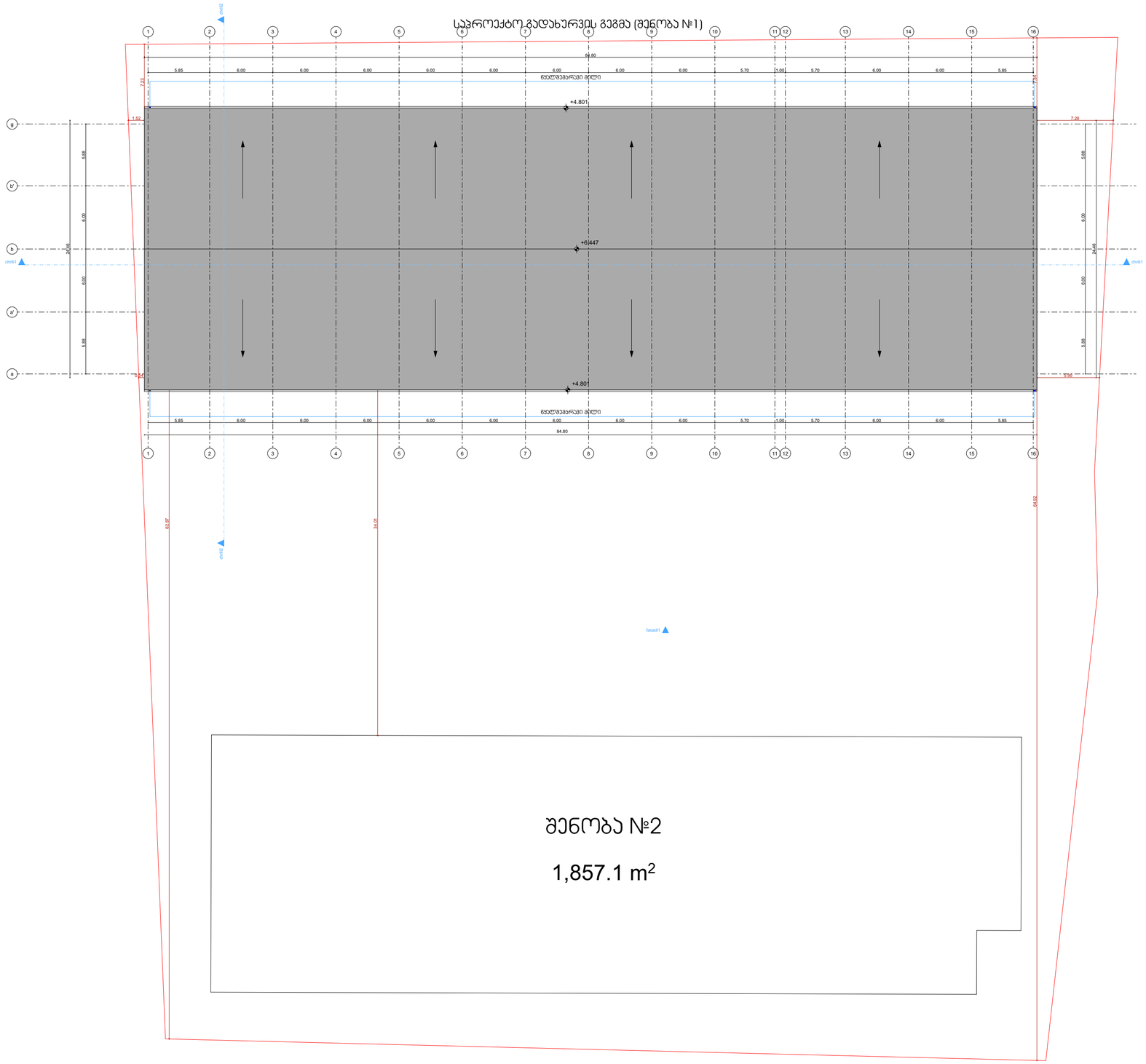


შენობა №2

1,857.1 m²

ვირობითი აღნიშვნები

პროექტის სახელწოდება

| | |
|---|---|
| სტადია | პროექტის მეთანხმება / მშენებლობის ნებართვა |
| თარიღი | |

ობიექტის მისამართი

ქალაქი თბილისი, სოფელი დიდი ლილო

ს/კ: 01.81.08.476.002

| | |
|---|---|
| მთ. არქიტექტორი | ლევან გოგოლაძე |
| არქიტექტორი | |

ნახაზის დასახელება

| ფორმატი | მასშტაბი | კოდი | გვერდი |
|---|---|---|---|
| A3 | 1:300 | | |

# შენობა-ნაგებობის უსაფრთხოების წესებთან შესაბამისობის ანალიზი

სასაწყობო შენობა #1
სასაწყობო დაკავებულობა
ქალაქი თბილისი, დიდი ლილო

**ს.კ** 01.81.08.476.002

**21 ოქტომბერი, 2026 წელი**

შენობა-ნაგებობის უსაფრთხოების წესებთან შესაბამისობის ანალიზი წარმოადგენს არქიტექტურული პროექტის საქართველოს მთავრობის 2016 წლის 28 იანვრის №41 დადგენილებასთან ტექნიკურ რეგლამენტის–"შენობა-ნაგებობის უსაფრთხოების წესების“ დამტკიცების თაობაზე“ შესაბამისობის შეფასებას.

***შენიშვნა:***

***შეფასების დროს გამოყენებულია საქართველოს მთავრობის 2016 წლის 28 იანვრის №41 დადგენილების ტექნიკურ რეგლამენტის–"შენობა-ნაგებობის უსაფრთხოების წესების“ დამტკიცების თაობაზე“ 2022 წლის რედაქტირებული ვერსია.***

შენობა-ნაგებობის უსაფრთხოების წესებთან შესაბამისობის ანალიზი

| |
|---|
| გამოყენებული წესები - **„შენობა-ნაგებობის უსაფრთხოების წესები“** |

| **ჩამოთვალეთ შენობის დაკავებულებები და აღწერეთ თითოეული გამოყენება** |
|---|
| სასაწყობო ჯგუფის ქვეჯგუფი **სწ-2** ( საწყობი; ოფისი ანტრესოლზე +/-0.00 ნიშნულზე) |

| | |
|---|---|
| ***კონსტრუქციის ტიპი:*** | |
| **განსაზღვრეთ კონსტრუქციის არსებული შენობისთვის:**<br>მაგალითი: II-A, II-B, V-A, V-B | |
| **განსაზღვრეთ კონსტრუქციის ტიპი ახალი შენობისთვის:**<br>მაგალითი: II-A, II-B, V-A, V-B | II-B |
| **შერეული კონსტრუქციის შემთხვევაში მიუთითეთ ტიპები, რომელიც გამოყენებული იქნება, განსაზღვრეთ ტიპები და მათი მდებარეობა:** | |

| **სიმაღლის შეზღუდვები**<br>ცხრილი 503 -ის მიხედვით | | |
|---|---|---|
| **დაკავებულობები** | **დასაშვები სართულიანობა** | **შემოთავაზებული სართულიანობა** |
| სასაწყობო ჯგუფის ქვეჯგუფი **სწ-2** | **4** | **1** |
| | **დასაშვები სიმაღლე** | **შემოთავაზებული სიმაღლე** |
| **საერთო სიმაღლე =** | **16.80** | **5.80 მ.** |
| **მიწის ზემოთ სართულის რაოდენობა** | **1 სართული** | |

| **ფართობის შეზღუდვები**<br>ცხრილი 503 -ის მიხედვით | | |
|---|---|---|
| **დაკავებულობები** | **დასაშვები ფართობი** | **შემოთავაზებული ფართობი** |
| სასაწყობო ჯგუფის ქვეჯგუფი **სწ-2** | **2420.0** | **+/-0.00 ნიშნულზე 2021.0მ2** |
| **იატაკის საერთო ფართობი =** | **2021.0 კვ.მ** | |
| **იატაკების რაოდენობა =** | **1** | |

| | |
|---|---|
| **შენობის საერთო ფართობი =** | **2080.0 კვ.მ** |

| **გარე კედლის ცეცხლმედეგობისა და ღიობისადმი მოთხოვნები**<br>ცხრილების 602-ის და 705.8 -ის მიხედვით | | | | | | | | | |
|---|---|---|---|---|---|---|---|---|---|
| **გარე კედელი (ღერძებში)** | **ხანძარსაწინააღმდეგო მანძილი** (მეტრი) | **ცეცხლმედეგობის ხარისხი** (საათი) | | **კედლის ღიობების ფართობი** (კედლის %) | | | | | |
| | | **მოთხოვნილი** | **გათვალისწინებული** | **დასაშვები** | | | **გათვალისწინებული** | | |
| | | | | **დაცული** | **დაუცველი საშხეფებით** | **დაუცველი** | **დაცული** | **დაუცველი საშხეფებით** | **დაუცველი** |
| “ა-გ“ ღერძებში | 0,54-1,52 მ. | 2 | 2 | დაუშვებელია 15% | დაუშვებელია 15% | დაუშვებელია | - | - | **0%** |
| ‘’ გ-ა“ ღერძებში | 7,8-9,0 მ. | 0 | 0 | შეუზღუდავია | შეუზღუდავია | 70% შეუზღუდავია | - | - | **0%** |
| “16-1“ ღერძებში | 7,23 მ. | 0 | 0 | შეუზღუდავია | შეუზღუდავია | 45% | - | - | **23%** |
| “1-16“ ღერძებში | 9 მეტრზე მეტია | 0 | 0 | შეუზღუდავია | შეუზღუდავია | შეუზღუდავია | - | - | **არ იზღუდება** |

| **ხანძრისაგან დაცვის სისტემებისადმი მოთხოვნები** | | | | | | | |
|---|---|---|---|---|---|---|---|
| **დაკავებულობები/სივრცეები/გასასვლელი საშუალებები** | **ავტოსაშხეფი სისტემა** | **ალტერნატიული ავტომატური ცეცხლსაქრობი სისტემები** | **სახანძრო განგაშისა, კვამლაღმომჩენი და ცეცხლაღმომჩენი სისტემები** | **სახანძრო მილდგარების სისტემები** | **კვამლის საკონტროლო სისტემები** | **ხელის ცეცხლმაქრები** | **საავარიო განგაშის სისტემები** |
| სასაწყობო ჯგუფი | - | **არა** | **კი** | **არა** | **არა** | **კი** | **არა** |

| | | | | | | | |
|---|---|---|---|---|---|---|---|
| სწ-2 | | | | | | | |
| კიბის უჯრედი | -- | | | | - | | |
| ლიფტები | -- | | | | - | | |
| დერეფანი | | | | | - | - | |
| სახანძრო-სამაშველო სამსახურის მიერ გამოსაყენებელი მისაერთებლები | | | | - | | | |
| სახანძრო ტუმბოები და წყლის რეზერვუარი | | | | - | | | |

| თითოეული სართულიდან გასასვლელი საშუალება | | | | | | | | | |
|---|---|---|---|---|---|---|---|---|---|
| სართულები | დაკავებულობა და დაკავებულობის დატვირთვის ჯამური მაჩვენებელი | მოთხოვნილი გასასვლელების/გასასვლელთან მისადგომის რაოდენობა | გათვალისწინებული გასასვლელების/ გასასვლელთან მისადგომის რაოდენობა და ტიპი | გასასვლელი საშუალებების სიგანე(მეტრი) | | | | | |
| | | | | გზა-კიბეები | | დერაფანი, | | გასასვლელის გზა-კარი | |
| | | | | მოთხოვნილი | გათვალისწინებული | მოთხოვნილი | გათვალისწინებული | მოთხოვნილი | გათვალისწინებული |
| +/-0,00 ნიშნული | სწ-2 საწყობი#1_6 (დ.დ.-6) | 1 | 1 შენობიდან გამოსასვლელი გზა-კარი | -- | -- | -- | -- | 0,82 (თითო გზა-კარი) | მინ. 0.82 (თითო გზა-კარი) |

| | | |
|---|---|---|
| დაკავებულობები/სივრცეები/გასასვლელი საშუალებები | ბუნებრივი განიავება | მექანიკური განიავება |
| სასაწყობო ჯგუფი სწ-2 (0.00 ნიშნულზე) | | კი |
| კიბის უჯრედი | | -- |
| ლიფტები | | -- |

| | | |
|---|---|---|
| დერეფანი | | -- |
| ვესტიბიული | | -- |

| წყალსადენი სისტემის ფიქსირებული მოწყობილობების რაოდენობა<br>ცხრილი 1602.1-ის მიხედვით | | | | | | | | | | | | |
|---|---|---|---|---|---|---|---|---|---|---|---|---|
| სართულები | დაკავებულობა და დაკავებულობის დატვირთვის ჯამური მაჩვენებელი | ფიქსირებული მოწყობილობები(ცალი) | | | | | | | | | | |
| | | უნიტაზი | | ტუალეტის ხელსაბანები | | აბაზანა/შხაპი | | სასმელი წყლის ფანტანი | | სამომსახურეო ნიჟარა | | სამზარეულოს ნიჟარა | |
| | | მოთხოვნილი | გათვალისწინებული | მოთხოვნილი | გათვალისწინებული | მოთხოვნილი | გათვალისწინებული | მოთხოვნილი | გათვალისწინებული | მოთხოვნილი | გათვალისწინებული | მოთხოვნილი | გათვალისწინებული |
| +/-0.00 ნიშნული | სწ-2 საწყობი#1_6 (დ.დ.-6) | არსებული დამკვეთლები იყენებენ გვერძე შენობაში განთავსებული წყალსადენი სისტემების ფიქსირებულ მოწყობილობებს | | | | | | | | | | | |

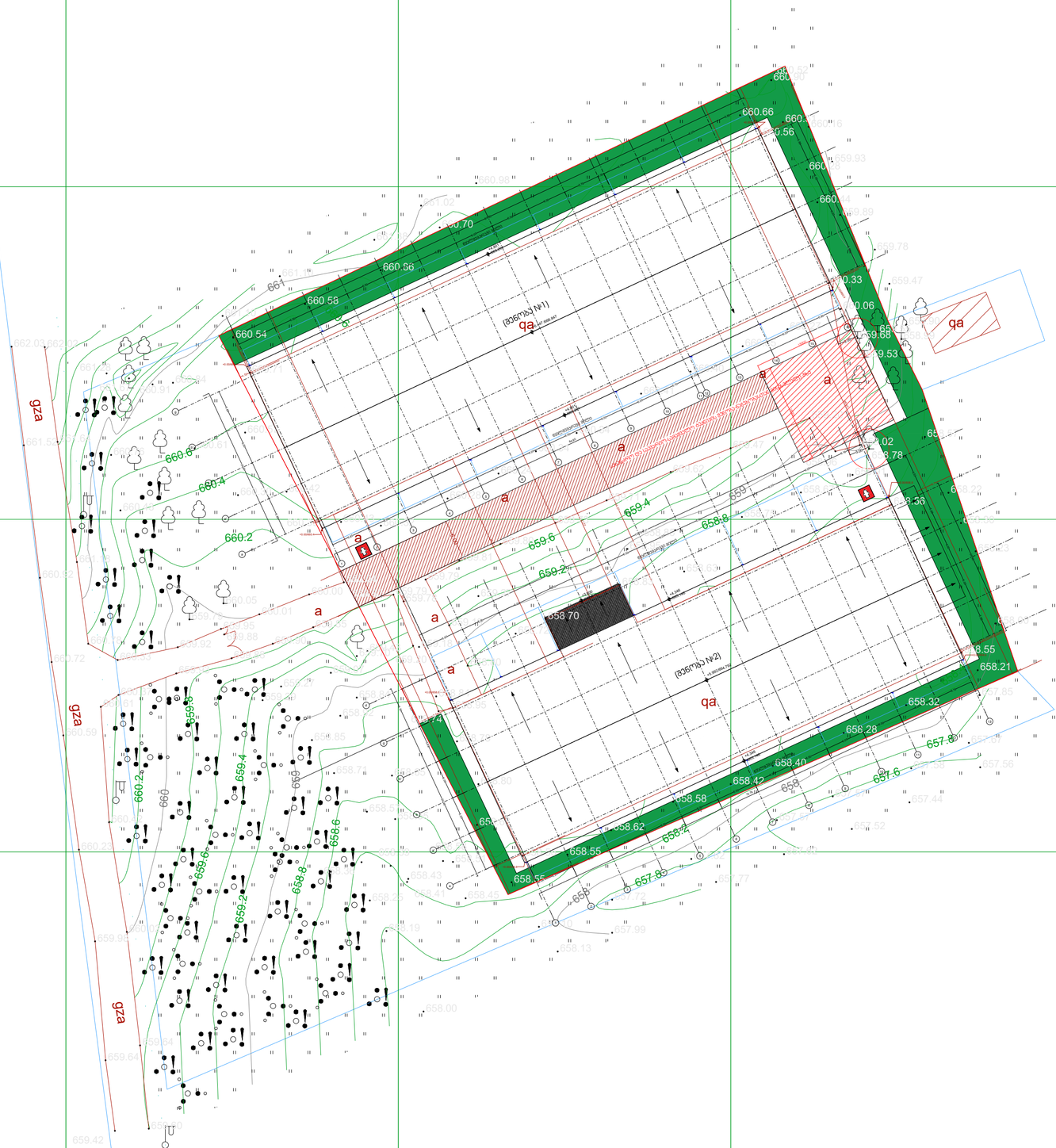


ᲐᲘᲠᲝᲑᲘᲗᲘ ᲐᲦᲜᲘᲨᲕᲜᲔᲑᲘ

ᲞᲠᲝᲔᲥᲢᲘᲡ ᲡᲐᲮᲔᲚᲬᲝᲓᲔᲑᲐ

| | |
|---|---|
| ᲡᲢᲐᲓᲘᲐ | ᲞᲠᲝᲔᲥᲢᲘᲡ ᲨᲔᲗᲐᲜᲮᲛᲔᲑᲐ / ᲛᲨᲔᲜᲔᲑᲚᲝᲑᲘᲡ ᲜᲐᲮᲐᲠᲗ |
| ᲗᲐᲠᲘᲦᲘ | |

ᲝᲑᲘᲔᲥᲢᲘᲡ ᲛᲘᲡᲐᲛᲐᲠᲗᲘ

ქალაქი თბილისი, სოფელი დიდი დიდოე

ს/კ: 01.81.08.476.002

| | |
|---|---|
| ᲛᲗ. ᲐᲠᲥᲘᲢᲔᲥᲢᲝᲠᲘ | ლევან გოგოლაძე |
| ᲐᲠᲥᲘᲢᲔᲥᲢᲝᲠᲘ | |

ᲜᲐᲮᲐᲖᲘᲡ ᲓᲐᲡᲐᲮᲔᲚᲔᲑᲐ

| ᲤᲝᲠᲛᲐᲢᲘ | ᲛᲐᲡᲨᲢᲐᲑᲘ | ᲙᲝᲓᲘ | ᲒᲕᲔᲠᲓᲘ |
|---|---|---|---|
| □3 | 1:500 | | |

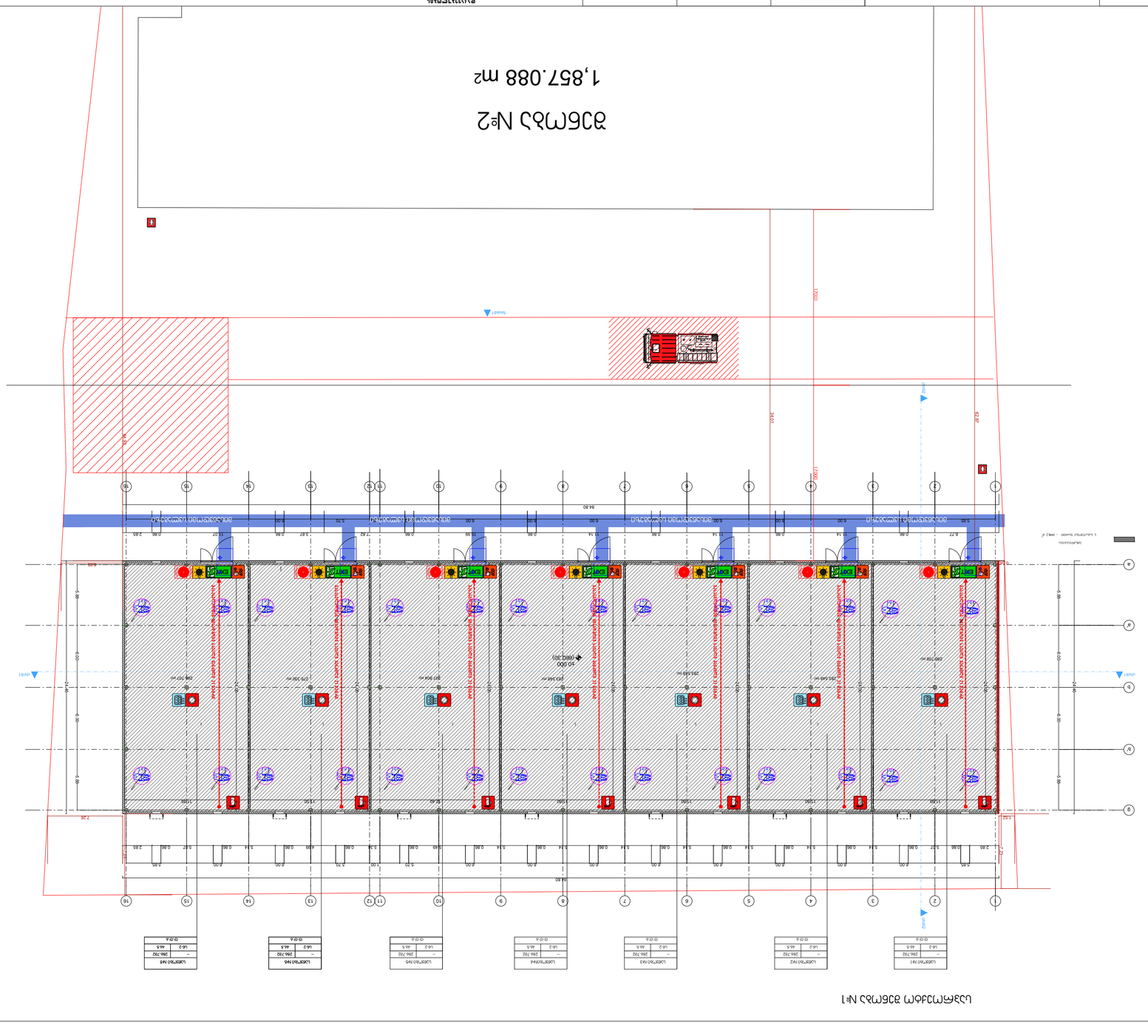
1300
84.80
16
15
14
13
12
11
10
9
8
7
6
5
4
3
2
1
A
B
C
D
E
F
G
Exit
Exit
Exit

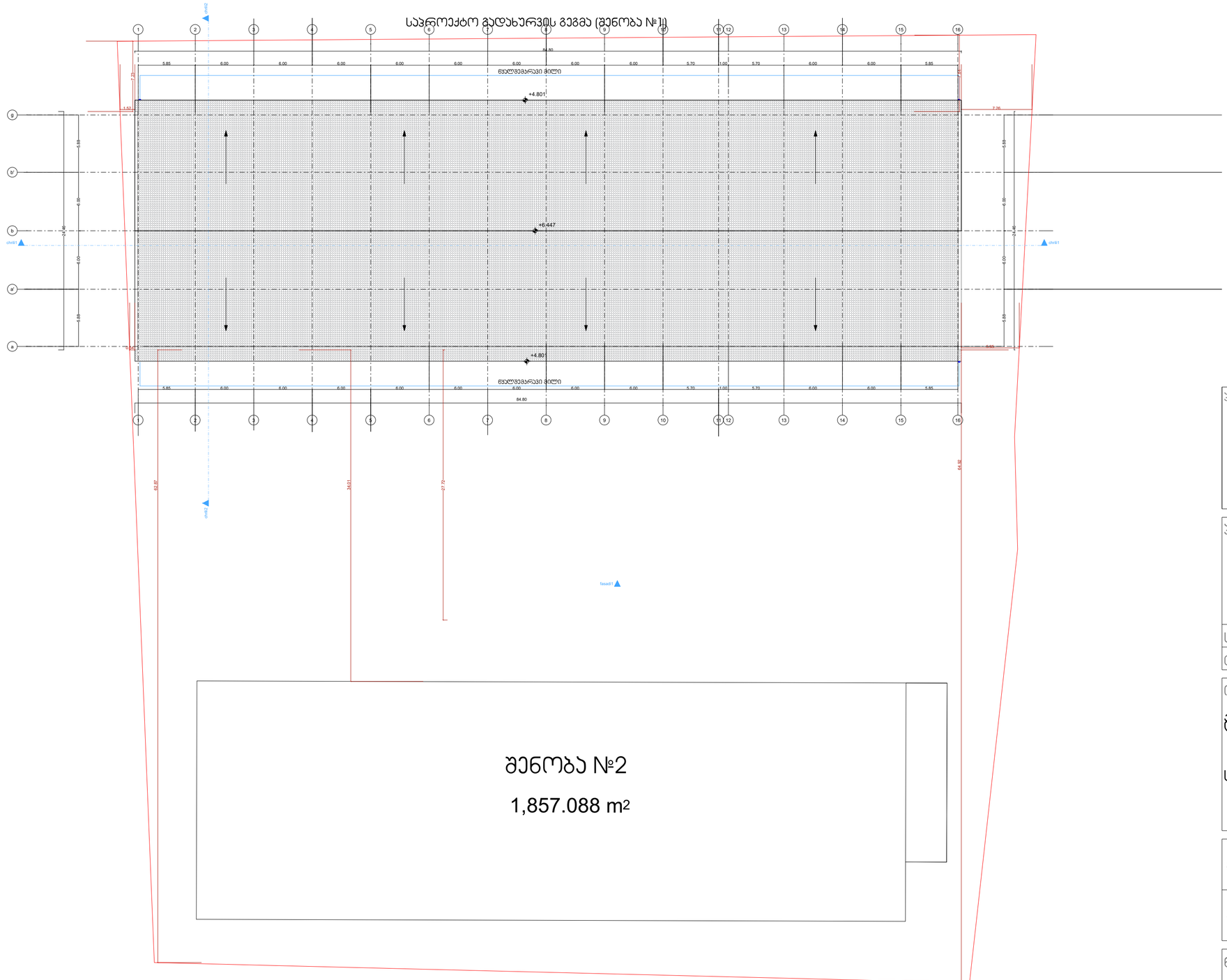


პირობითი აღნიშვნები

პროექტის სახელწოდება

| | |
|---|---|
| სტადია | პროექტის შეთანხმება / მშენებლობის ნებართვ |
| თარიღი | |

ობიექტის მისამართი

ქალაქი თბილისი, სოფელი დიდი ლილო

ს/კ: 01.81.08.476.002

| | |
|---|---|
| მთ. არქიტექტორი | ლევან გოგოლაძე |
| არქიტექტორი | |

ნახაზის დასახელება

| ფორმატი | მასშტაბი | კოდი | გვერდი |
|---|---|---|---|
| A3 | 1:300 | | |

## საპროექტო ჭრილი 1 (შენობა №1)

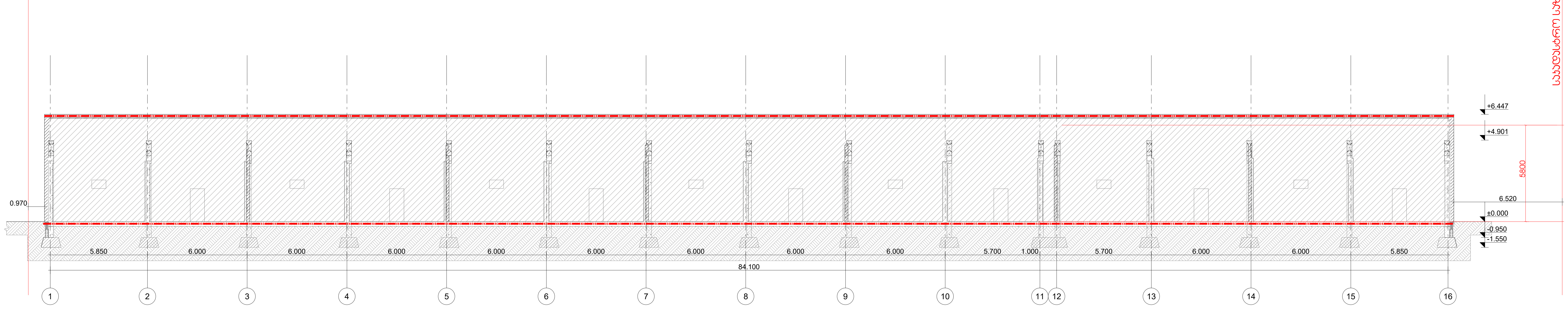


## საპროექტო ჭრილი 2 (შენობა №1)

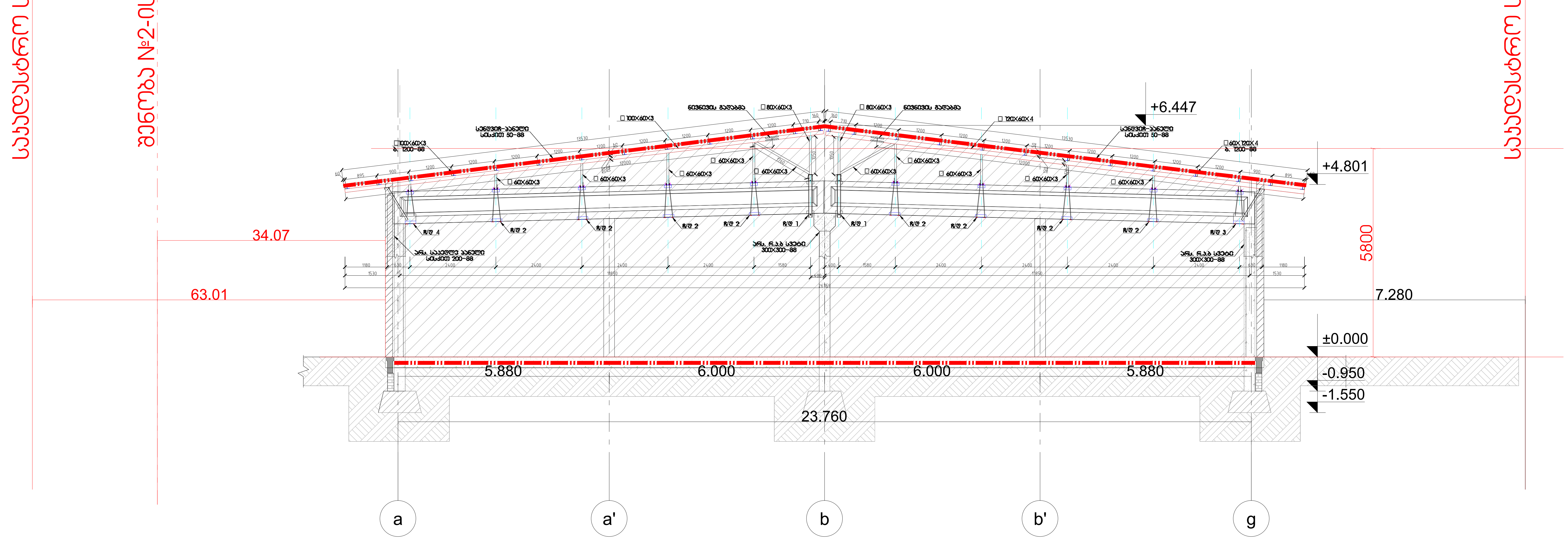


| პირობითი აღნიშვნები | |
|---|---|
| პროექტის სახელწოდება | |
| სტადია | პროექტის შეთანხმება / მშენებლობის ნებართ |
| თარიღი | |
| ობიექტის მისამართი | ქალაქი თბილისი, სოფელი დიდი ლილო<br>ს/კ: 01.81.08.476.002 |
| მთ. არქიტექტორი | ლევან გოგოლაძე |
| არქიტექტორი | |
| ნახაზის დასახელება | |

| ფორმატი | მასშტაბი | კოდი | ფურცელი |
|---|---|---|---|
| □3 | 1:200, 1:100 | | |

Разрешается использовать только по договору с указанием условий использования

Копировать запрещается

Все права защищены

Изм. Кол.уч. Лист № док. Подп. Дата

Разработал

Проверил

Н.контр.

Гип

Стадия | Лист | Листов

Р | 3 | 3

ООО «Проектная организация «Проект»

Ведомость ссылочных и прилагаемых документов

| Обозначение | Наименование | Примечание |
|---|---|---|
| | **Ссылочные документы** | |
| 01.81.08.476.002 | Ведомость рабочих чертежей основного комплекта | |
| | **Прилагаемые документы** | |
| | Ведомость ссылочных и прилагаемых документов | |
| | Ведомость элементов заполнения проемов | |
| | Ведомость перемычек | |
| | Ведомость перегородок | |
| | Ведомость отделки помещений | |
| | Экспликация помещений | |
| | Ведомость полов | |
| | Ведомость потолков | |
| | Ведомость стен | |
| | Ведомость перекрытий | |
| | Ведомость покрытий | |
| | Ведомость крышек люков | |
| | Ведомость ограждений | |
| | Ведомость ограждений кровли | |
| | Ведомость ограждений лестниц | |
| | Ведомость ограждений балконов | |
| | Ведомость ограждений лоджий | |
| | Ведомость ограждений террас | |
| | Ведомость ограждений пандусов | |
| | Ведомость ограждений крылец | |
| | Ведомость ограждений приямков | |
| | Ведомость ограждений площадок | |
| | Ведомость ограждений мостков | |
| | Ведомость ограждений трапов | |
| | Ведомость ограждений эстакад | |
| | Ведомость ограждений мостов | |
| | Ведомость ограждений виадуков | |
| | Ведомость ограждений путепроводов | |
| | Ведомость ограждений тоннелей | |
| | Ведомость ограждений галерей | |
| | Ведомость ограждений переходов | |
| | Ведомость ограждений переездов | |
| | Ведомость ограждений шлюзов | |
| | Ведомость ограждений плотин | |
| | Ведомость ограждений дамб | |
| | Ведомость ограждений набережных | |
| | Ведомость ограждений причалов | |
| | Ведомость ограждений пристаней | |
| | Ведомость ограждений портов | |
| | Ведомость ограждений аэропортов | |
| | Ведомость ограждений вокзалов | |
| | Ведомость ограждений станций | |
| | Ведомость ограждений остановок | |
| | Ведомость ограждений павильонов | |
| | Ведомость ограждений киосков | |
| | Ведомость ограждений ларьков | |
| | Ведомость ограждений палаток | |
| | Ведомость ограждений навесов | |
| | Ведомость ограждений беседок | |
| | Ведомость ограждений веранд | |
| | Ведомость ограждений террас | |
| | Ведомость ограждений балконов | |
| | Ведомость ограждений лоджий | |
| | Ведомость ограждений крылец | |
| | Ведомость ограждений приямков | |
| | Ведомость ограждений площадок | |
| | Ведомость ограждений мостков | |
| | Ведомость ограждений трапов | |
| | Ведомость ограждений эстакад | |
| | Ведомость ограждений мостов | |
| | Ведомость ограждений виадуков | |
| | Ведомость ограждений путепроводов | |
| | Ведомость ограждений тоннелей | |
| | Ведомость ограждений галерей | |
| | Ведомость ограждений переходов | |
| | Ведомость ограждений переездов | |
| | Ведомость ограждений шлюзов | |
| | Ведомость ограждений плотин | |
| | Ведомость ограждений дамб | |
| | Ведомость ограждений набережных | |
| | Ведомость ограждений причалов | |
| | Ведомость ограждений пристаней | |
| | Ведомость ограждений портов | |
| | Ведомость ограждений аэропортов | |
| | Ведомость ограждений вокзалов | |
| | Ведомость ограждений станций | |
| | Ведомость ограждений остановок | |
| | Ведомость ограждений павильонов | |
| | Ведомость ограждений киосков | |
| | Ведомость ограждений ларьков | |
| | Ведомость ограждений палаток | |
| | Ведомость ограждений навесов | |
| | Ведомость ограждений беседок | |
| | Ведомость ограждений веранд | |

Ведомость элементов заполнения проемов

Ведомость перемычек

Ведомость перегородок

Ведомость отделки помещений

Экспликация помещений

Ведомость полов

Ведомость потолков

Ведомость стен

Ведомость перекрытий

Ведомость покрытий

Ведомость крышек люков

Ведомость ограждений кровли

Ведомость ограждений лестниц

Ведомость ограждений балконов

Ведомость ограждений лоджий

Ведомость ограждений террас

Ведомость ограждений пандусов

Ведомость ограждений крылец

Ведомость ограждений приямков

Ведомость ограждений площадок

Ведомость ограждений мостков

Ведомость ограждений трапов

Ведомость ограждений эстакад

Ведомость ограждений мостов

Ведомость ограждений виадуков

Ведомость ограждений путепроводов

Ведомость ограждений тоннелей

Ведомость ограждений галерей

Ведомость ограждений переходов

Ведомость ограждений переездов

Ведомость ограждений шлюзов

Ведомость ограждений плотин

Ведомость ограждений дамб

Ведомость ограждений набережных

Ведомость ограждений причалов

Ведомость ограждений пристаней

Ведомость ограждений портов

Ведомость ограждений аэропортов

Ведомость ограждений вокзалов

Ведомость ограждений станций

Ведомость ограждений остановок

Ведомость ограждений павильонов

Ведомость ограждений киосков

Ведомость ограждений ларьков

Ведомость ограждений палаток

Ведомость ограждений навесов

Ведомость ограждений беседок

Ведомость ограждений веранд

Ведомость ограждений террас

Ведомость ограждений балконов

Ведомость ограждений лоджий

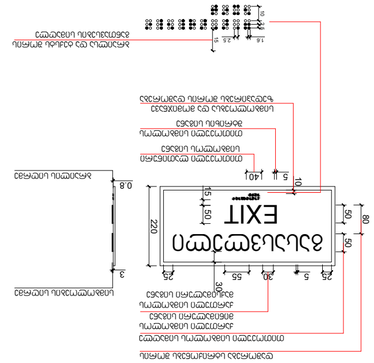


מדבקת רצפה פוטולומינסנטית לציון מסלול פינוי


מדבקת רצפה פוטולומינסנטית לציון מסלול פינוי
EXIT
220
150
150
80
50
50
25
30
55
30
5
25
3
0.8
5
10
40
5
2.5
1.6
מדבקת רצפה פוטולומינסנטית לציון מסלול פינוי

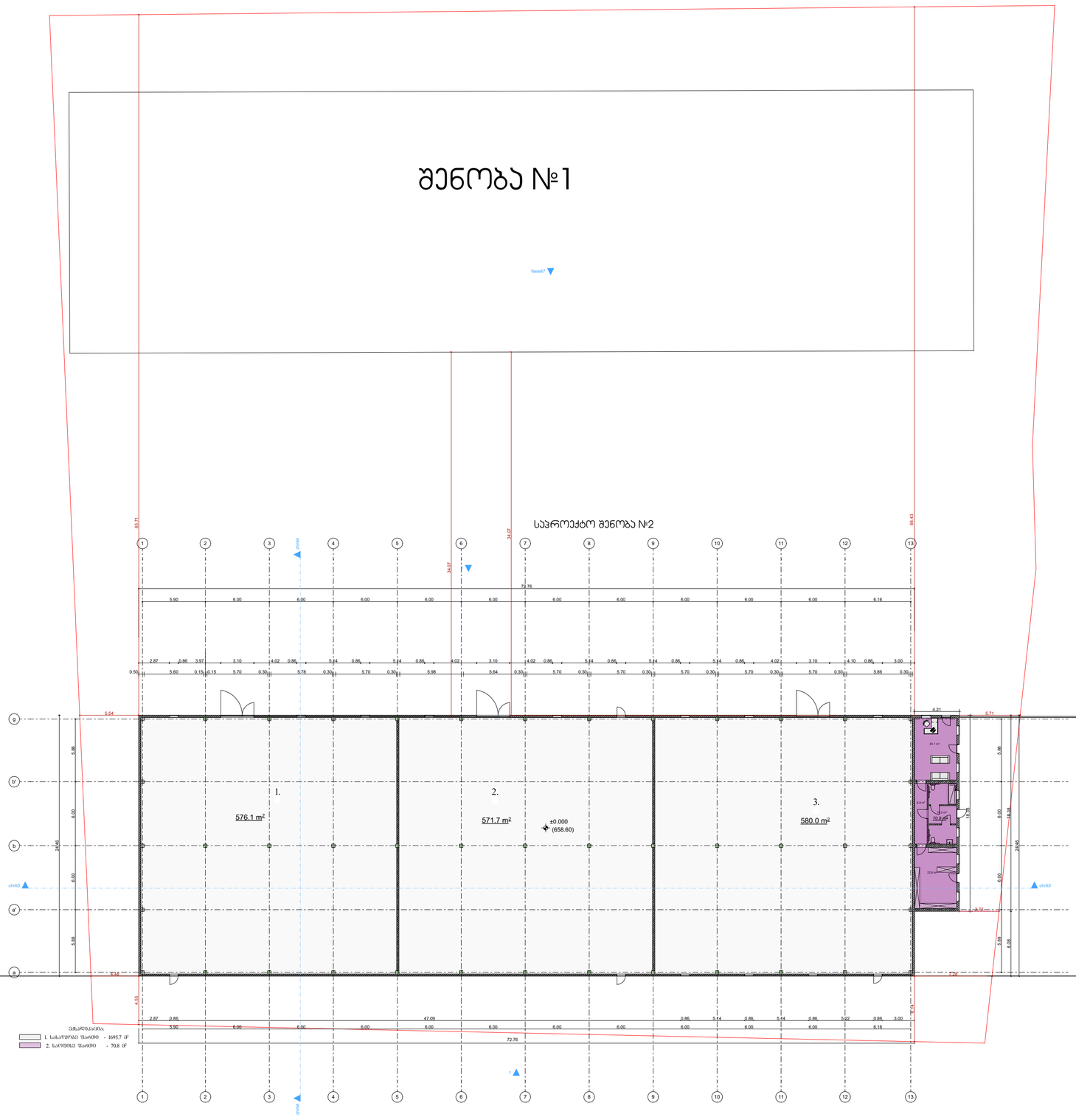


ჰირობითი აღნიშვნები

პროექტის სახელწოდება

| | |
|---|---|
| სტადია | პროექტის მეთანხმება / მშენებლობის ნებართვა |
| თარიღი | |

ობიექტის მისამართი

ქალაქი თბილისი, სოფელი დიდი ლილო

ს/ს: 01.81.08.476.002

| | |
|---|---|
| მთ. არქიტექტორი | ლევან გოგოლაძე |
| არქიტექტორი | |

ნახაზის დასახელება

| ფორმატი | მასშტაბი | ჯოდი | გვერდი |
|---|---|---|---|
| A3 | 1:300 | | |

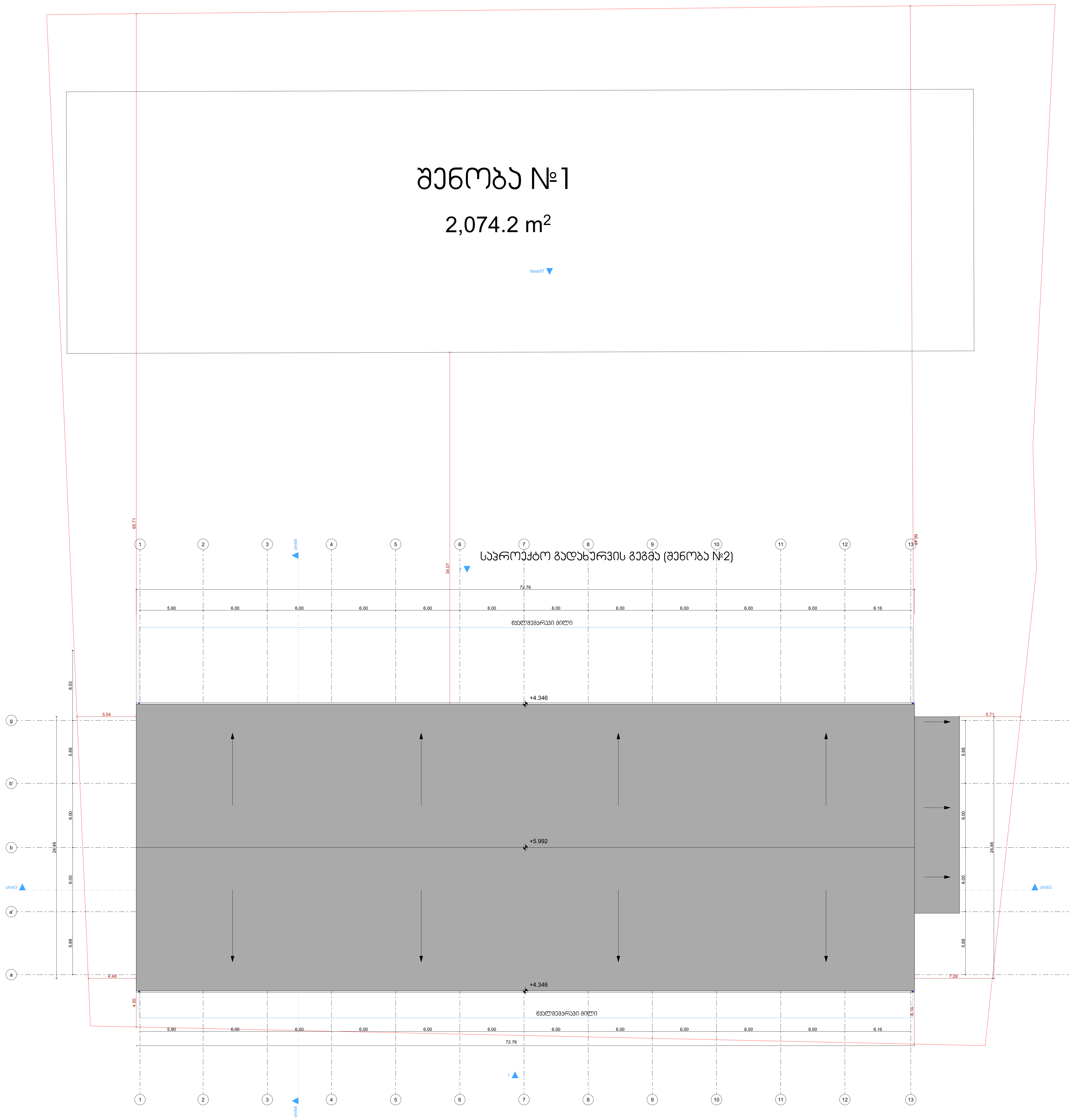


პირობითი აღნიშვნები

პროექტის სახელწოდება

| | |
|---|---|
| სტადია | პროექტის შეთანხმება / მშენებლობის ნებართვა |
| თარიღი | |

ობიექტის მისამართი

ქალაქი თბილისი, სოფელი დიდი ლილო

ს/კ: 01.81.08.476.002

| | |
|---|---|
| მთ. არქიტექტორი | ლევან გოგოლაძე |
| არქიტექტორი | |

ნახაზის დასახელება

| ფორმატი | მასშტაბი | კოდი | გვერდი |
|---|---|---|---|
| A3 | 1:300 | | |

# შენობა-ნაგებობის უსაფრთხოების წესებთან შესაბამისობის ანალიზი

სასაწყობო შენობა #2
საოფისე და სასაწყობო დაკავებულობები
ქალაქი თბილისი, დიდი ლილო

**ს.კ** 01.81.08.476.002

**21 ოქტომბერი, 2026 წელი**

შენობა-ნაგებობის უსაფრთხოების წესებთან შესაბამისობის ანალიზი წარმოადგენს არქიტექტურული პროექტის საქართველოს მთავრობის 2016 წლის 28 იანვრის №41 დადგენილებასთან ტექნიკურ რეგლამენტის–"შენობა-ნაგებობის უსაფრთხოების წესების“ დამტკიცების თაობაზე“ შესაბამისობის შეფასებას.

***შენიშვნა:***

***შეფასების დროს გამოყენებულია საქართველოს მთავრობის 2016 წლის 28 იანვრის №41 დადგენილების ტექნიკურ რეგლამენტის–"შენობა-ნაგებობის უსაფრთხოების წესების“ დამტკიცების თაობაზე“ 2022 წლის რედაქტირებული ვერსია.***

შენობა-ნაგებობის უსაფრთხოების წესებთან შესაბამისობის ანალიზი

| |
|---|
| გამოყენებული წესები - **„შენობა-ნაგებობის უსაფრთხოების წესები“** |

| **ჩამოთვალეთ შენობის დაკავებულებები და აღწერეთ თითოეული გამოყენება** |
|---|
| სასაწყობო ჯგუფის ქვეჯგუფი **სწ-2** (არაწავდი მასალების საწყობი +/-0.00 ნიშნულზე) |
| საქმიანი ჯგუფი **სქ** (საოფისე ფართი +/-0.00 ნიშნულზე) |

| | |
|---|---|
| ***კონსტრუქციის ტიპი:*** | |
| **განსაზღვრეთ კონსტრუქციის არსებული შენობისთვის:**<br>მაგალითი: II-A, II-B, V-A, V-B | |
| **განსაზღვრეთ კონსტრუქციის ტიპი ახალი შენობისთვის:**<br>მაგალითი: II-A, II-B, V-A, V-B | II-B |
| **შერეული კონსტრუქციის შემთხვევაში მიუთითეთ ტიპები, რომელიც გამოყენებული იქნება, განსაზღვრეთ ტიპები და მათი მდებარეობა:** | |

| **სიმაღლის შეზღუდვები**<br>ცხრილი 503 -ის მიხედვით | | |
|---|---|---|
| **დაკავებულობები** | **დასაშვები სართულიანობა** | **შემოთავაზებული სართულიანობა** |
| სასაწყობო ჯგუფის ქვეჯგუფი **სწ-2** | **4** | **1** |
| საქმიანი ჯგუფი **სქ** | **4** | **1** |
| | **დასაშვები სიმაღლე** | **შემოთავაზებული სიმაღლე** |
| **საერთო სიმაღლე =** | **48.60** | **5.0** |
| **მიწის ზემოთ სართულის რაოდენობა** | **1 სართული** | |

| **ფართობის შეზღუდვები**<br>ცხრილი 503 -ის მიხედვით |
|---|

| დაკავებულობები | დასაშვები ფართობი | შემოთავაზებული ფართობი |
|---|---|---|
| სასაწყობო ჯგუფის ქვეჯგუფი **სწ-2** | **2420.0** | **1721.00 კვ.მ** |
| საქმიანი ჯგუფი **სქ** | **2140.0** | **72.2 კვ.მ** |
| **იატაკის საერთო ფართობი =** | **1793.0კვ.მ** | |
| **შენობის საერთო ფართობი =** | **1820.0კვ.მ** | |

| **გარე კედლის ცეცხლმედეგობისა და ღიობისადმი მოთხოვნები**<br>ცხრილების 602-ის და 705.8 -ის მიხედვით | | | | | | | | | |
|---|---|---|---|---|---|---|---|---|---|
| **გარე კედელი (ღერძებში)** | **ხანძარსაწინააღმდეგო მანძილი** (მეტრი) | **ცეცხლმედეგობის ხარისხი** (საათი) | | **კედლის ღიობების ფართობი** (კედლის %) | | | | | |
| | | **მოთხოვნილი** | **გათვალისწინებული** | **დასაშვები** | | | **გათვალისწინებული** | | |
| | | | | **დაცული** | **დაუცველი საშხეფებით** | **დაუცველი** | **დაცული** | **დაუცველი საშხეფებით** | **დაუცველი** |
| **სასაწყობო შენობა** | | | | | | | | | |
| “1-13“ ღერძებში | 4.55-6.14 | 0 | 0 | 75% | 75% | 25% | | | **8%** |
| ‘’13-1“ ღერძებში | 9 მეტრზე მეტი | 0 | 0 | შეუზღუდავია | შეუზღუდავია | შეუზღუდავია | | | **არ იზღუდება** |
| “a-d“ ღერძებში | 7.28-9.92 | 0 | 0 | შეუზღუდავია | შეუზღუდავია | შეუზღუდავია-45% | | | **8%** |
| “d-a“ ღერძებში | 4,48-5,54 | 0 | 0 | 45% | 45% | 15% | - | - | **10 %** |

| **ხანძრისაგან დაცვის სისტემებისადმი მოთხოვნები** |
|---|

| დაკავებულობები/სივრცეები/გასასვლელი საშუალებები | ავტოსაშხეფი სისტემა | ალტერნატიული ავტომატური ცეცხლსაქრობი სისტემები | სახანძრო განგაშისა, კვამლაღმომჩენი და ცეცხლაღმომჩენი სისტემები | სახანძრო მილდგარების სისტემები | კვამლის საკონტროლო სისტემები | ხელის ცეცხლმაქრები | საავარიო განგაშის სისტემები |
|---|---|---|---|---|---|---|---|
| სასაწყობო ჯგუფის ქვეჯგუფი სწ-2 | არა | - | კი | | -- | კი | -- |
| საქმიანი ჯგუფი სქ | არა | - | კი | | -- | კი | -- |
| კიბის უჯრედი | -- | | | | | | |
| ლიფტები | -- | | | | | | |
| დერეფანი | არა | | | | - | - | |
| სახანძრო-სამაშველო სამსახურის მიერ გამოსაყენებელი მისაერთებლები | | | | | | | |
| სახანძრო ტუმბოები და წყლის რეზერვუარი | | | | | | | |

| თითოეული სართულიდან გასასვლელი საშუალება | | | | | | | | | |
|---|---|---|---|---|---|---|---|---|---|
| სართულები | დაკავებულობა და დაკავებულობის დატვირთვის ჯამური მაჩვენებელი | მოთხოვნილი გასასვლელების/გასასვლელთან მისადგომის რაოდენობა | გათვალისწინებული გასასვლელების/გასასვლელთან მისადგომის რაოდენობა და ტიპი | გასასვლელი საშუალებების სიგანე(მეტრი) | | | | | |
| | | | | გზა-კიბეები | | დერაფანი, | | გასასვლელის გზა-კარი | |
| | | | | მოთხოვნილი | გათვალისწინებული | მოთხოვნილი | გათვალისწინებული | მოთხოვნილი | გათვალისწინებული |
| +/-0,00 ნიშნული | სწ-2 სასაწყობო შენობა 1 (დ.დ.-13) | 2 | 2 შენობიდან გამოსასვლელის გზა-კარი | | | | | 0,82 (თითო გზა-კარი) | მინ. 0.82 (თითო გზა-კარი) |

| | | | | | | | | | |
|---|---|---|---|---|---|---|---|---|---|
| | სწ-2 სასაწყობო შენობა 2 (დ.დ.-13) | 2 | 3 შენობიდან გამოსასვლელის გზა-კარი | | | | | 0,82 (თითო გზა-კარი) | მინ. 0.82 (თითო გზა-კარი) |
| | სწ-2 სასაწყობო შენობა 3 (დ.დ.-13) | 2 | 2 შენობიდან გამოსასვლელის გზა-კარი | | | | | 0,82 (თითო გზა-კარი) | მინ. 0.82 (თითო გზა-კარი) |
| +/-0,00 ნიშნული | სქ (დ.დ.-8) | 2 | 4 შენობიდან გამოსასვლელის გზა-კარი | | | | | 0,82 (თითო გზა-კარი) | მინ. 0.82 (თითო გზა-კარი) |

| | | |
|---|---|---|
| დაკავებულობები/სივრცეები/გასასვლელი საშუალებები | ბუნებრივი განიავება | მექანიკური განიავება |
| სასაწყობო ჯგუფის ქვეჯგუფი სწ-2 | | კი |
| საქმიანი ჯგუფი სქ | კი | |
| კიბის უჯრედი | | |
| ლიფტები | | |
| დერეფანი | | |
| ვესტიბიული | | -- |

| წყალსადენი სისტემის ფიქსირებული მოწყობილობების რაოდენობა<br>ცხრილი 1602.1-ის მიხედვით | | | | | | | | | | | | | |
|---|---|---|---|---|---|---|---|---|---|---|---|---|---|
| სართულები | დაკავებულობა და დაკავებულობის დატვირთვის ჯამური მაჩვენებელი | ფიქსირებული მოწყობილობები(ცალი) | | | | | | | | | | | |
| | | უნიტაზი | | ტუალეტის ხელსაბანები | | აბაზანა/შხაპი | | სასმელი წყლის ფანტანი | | სამომსახურეო ნიჟარა | | სამზარეულოს ნიჟარა | |
| | | მოთხოვნილი | გათვალისწინებული | მოთხოვნილი | გათვალისწინებული | მოთხოვნილი | გათვალისწინებული | მოთხოვნილი | გათვალისწინებული | მოთხოვნილი | გათვალისწინებული | მოთხოვნილი | გათვალისწინებული |
| სასაწყობო შენობა | | | | | | | | | | | | | |
| +/-0,00 ნიშნული | სწ-2 (დ.დ.-39) | სასაწყობო ჯგუფის დამკვებლების იყენებენ 0,00 ნიშნულზე საოფისე ფართში მოწყობილი წყალსადენი სისტემების ფიქსირებულ მოწყობილობებს | | | | | | | | | | | |
| +/-0,00 ნიშნული | სქ (დ.დ.-8) | 1 | 2 | 1 | 2 | | | 1 | 1 | 1 | 1 | | |

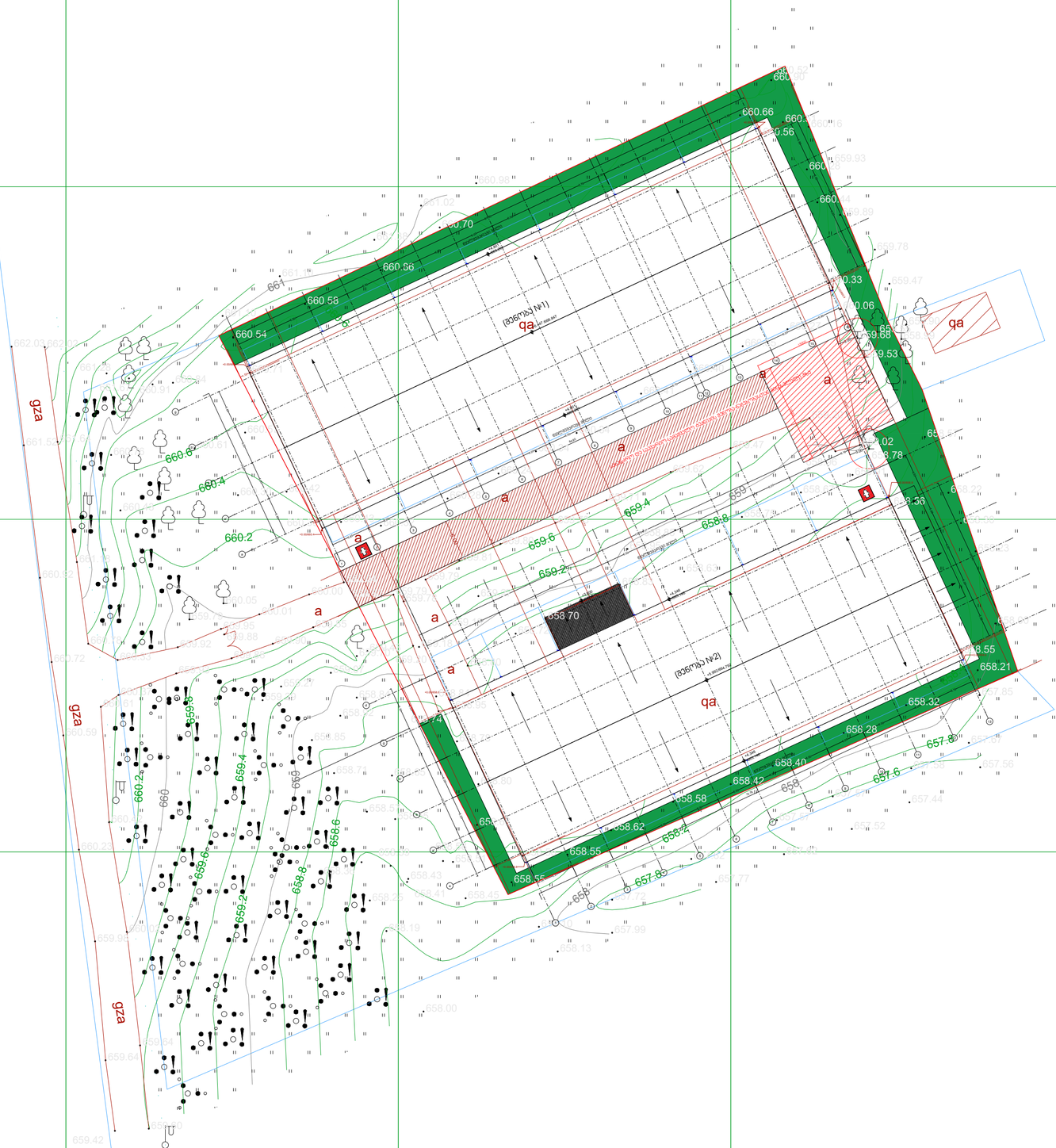


ᲐᲘᲠᲝᲑᲘᲗᲘ ᲐᲦᲜᲘᲨᲕᲜᲔᲑᲘ

ᲞᲠᲝᲔᲥᲢᲘᲡ ᲡᲐᲮᲔᲚᲬᲝᲓᲔᲑᲐ

| | |
|---|---|
| ᲡᲢᲐᲓᲘᲐ | ᲞᲠᲝᲔᲥᲢᲘᲡ ᲨᲔᲗᲐᲜᲮᲛᲔᲑᲐ / ᲛᲨᲔᲜᲔᲑᲚᲝᲑᲘᲡ ᲜᲐᲮᲐᲠᲗ |
| ᲗᲐᲠᲘᲦᲘ | |

ᲝᲑᲘᲔᲥᲢᲘᲡ ᲛᲘᲡᲐᲛᲐᲠᲗᲘ

ქალაქი თბილისი, სოფელი დიდი დიდოე

ს/კ: 01.81.08.476.002

| | |
|---|---|
| ᲛᲗ. ᲐᲠᲥᲘᲢᲔᲥᲢᲝᲠᲘ | ლევან გოგოლაძე |
| ᲐᲠᲥᲘᲢᲔᲥᲢᲝᲠᲘ | |

ᲜᲐᲮᲐᲖᲘᲡ ᲓᲐᲡᲐᲮᲔᲚᲔᲑᲐ

| ᲤᲝᲠᲛᲐᲢᲘ | ᲛᲐᲡᲨᲢᲐᲑᲘ | ᲙᲝᲓᲘ | ᲒᲕᲔᲠᲓᲘ |
|---|---|---|---|
| □3 | 1:500 | | |

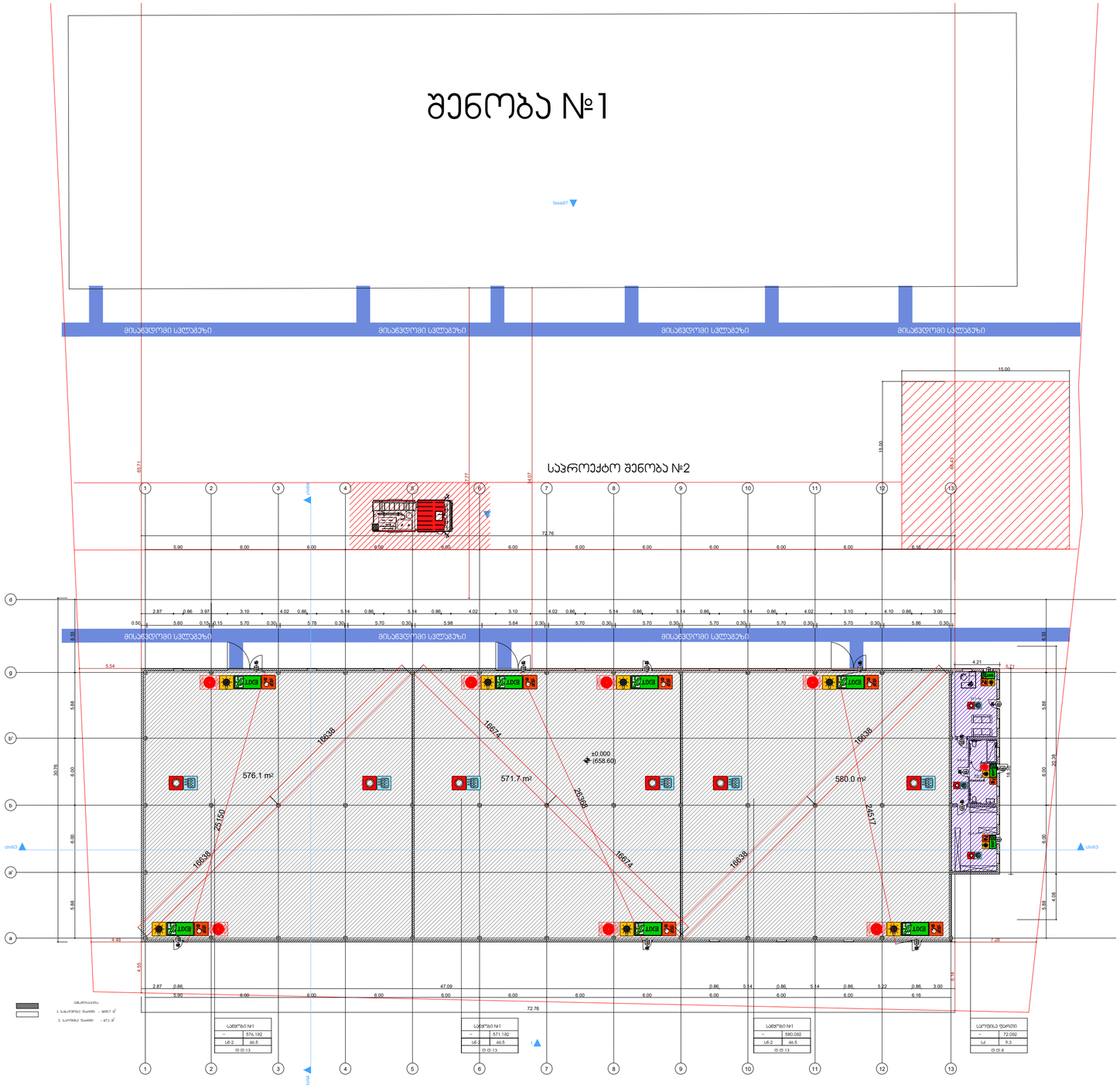


## სიმბოლოს სახელწოდება

- სანის შესასვლელი
- სახანძრო ავზი/ჭა
- ორგანული ავეჯის სისტემა
- ქალის ფანჯრის სისტემა
- ავტომანქანა
- ქალის შესასვლელის სისტემა
- სახანძრო განგაშის ღილაკი
- ხანძარსაწინააღმდეგო საფარი
- სახანძრო ავზი
- სახანძრო ჰიდრანტი
- სახანძრო ვერტიკალური ონკანი
- სახანძრო ღერძი
- სახანძრო ვერტიკალის კარადა
- ხმოვანი და სინათლის განგაშის სისტემა
- ხანძარსაწინააღმდეგო ავტომატიკის სისტემა
- 1 საევაკუაციო სანათებლების ავარიული ბაზის
- 2 საევაკუაციო სანათებლების ავარიული ბაზის

კარის მაკეტირებული სიგანე
82 / 235 — 90 60 / 51 *
სანათებლების ჯგუფის კარის ნუმერაცია
კარის მაკეტირებული სიმაღლე

| დანათებლების ჯგუფები | დანათებლების ჯგუფის აღნიშვნა | ფერის კოდი |
|---|---|---|
| მთავარის ჯგუფი (მჯ) | | RGB (34,139,34) |
| საავარიო ჯგუფი (სჯ) | | RGB (79,12,187) |
| საევაკუაციო ჯგუფი – (სჯ) | | RGB (245,99,20) |
| საგარეული ჯგუფი (სჯ) | | RGB (160,32,240) |
| ფიზიკური ვიბრაციის ჯგუფი– (ფჯ) | | RGB (94,8,58) |
| ფერადოვანების ჯგუფი (ფჯ) | | RGB (0,0,255) |
| სავიტრინო ჯგუფი (სჯ) | | RGB (255,0,0) |
| სამოსახლოების ჯგუფი (სმ) | | RGB (220,185,0) |
| სასანთლის ჯგუფი (სნ) | | RGB (136,135,134) |
| ფასადის ჯგუფი (ფს) | | RGB (57,57,56) |

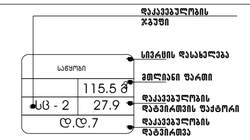





ევაკუაციის ავარიული განათებული ნიშანი

ევაკუაციო მიმართული ევაკუაციო სავალი განაჭრი

ევაკუაციის ხანგრძლივობის დროის სისტემების,ევაკუაციის მოწყობილობების, განათების ნიშნების და სხვა ევაკუაციო-ნაგებობის შესრულების წესები მოთხოვნილი სისტემების აღნიშვნების განლაგება და რაოდენობა ასრულებით.
ხანგრძლივობის დროის სისტემების, ევაკუაციის მოწყობილობების განათების ნიშნების და სხვა ევაკუაციო სისტემების არსებული უნდა დაეთანხმოს და განხორციელდეს შესაბამისი საინჟინრო-ნაგებობის მიერ ევაკუაციო-ნაგებობის შესრულების წესები მიმოხილული მოთხოვნების და სტანდარტების შეფასებით.

ევაკუაციო მოწყობილი დაევაკუაციო-ნაგებობის, დაევაკუაციის ჯგუფები და დაევაკუაციის დებიზრიფციები, ასევე ქვლევის და კარების მეხანძრეთმფარის ხარისხების შესაბამისი აღნიშვნები. განათებული ევაკუაციო სავალი განათებული ევაკუაციო სავალი ევაკუაციო სავალი განათებული ევაკუაციო სავალი განათებული ევაკუაციო სავალი განათებული

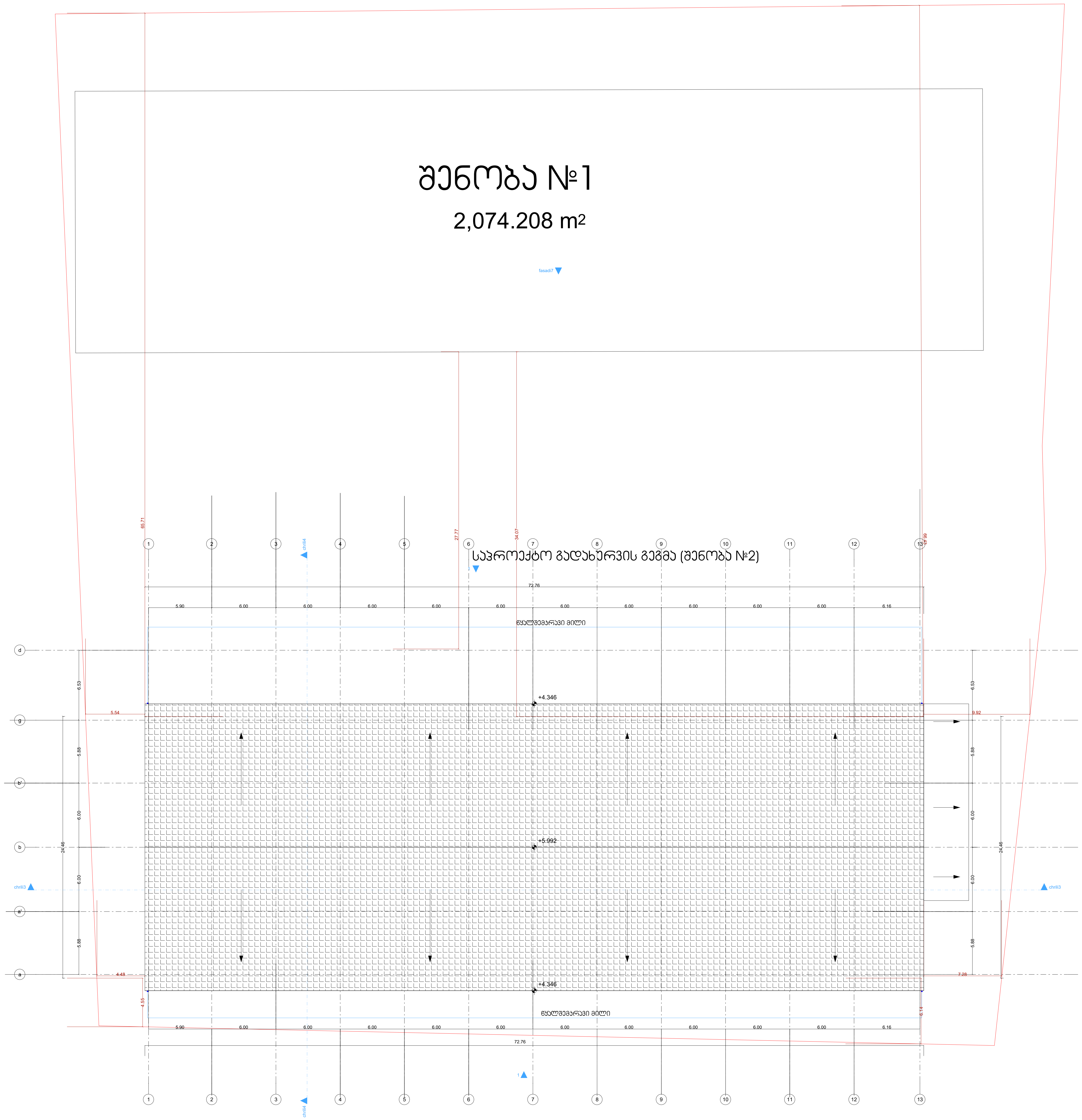


პირობითი აღნიშვნები

პროექტის სახელწოდება

| | |
|---|---|
| სტადია | პროექტის შეთანხმება / მშენებლობის ნებართვ: |
| თარიღი | |

ობიექტის მისამართი

ქალაქი თბილისი, სოფელი დიდი ლილო

ს/კ: 01.81.08.476.002

| | |
|---|---|
| მთ. არქიტექტორი | ლევან გოგოლაძე |
| არქიტექტორი | |

ნახაზის დასახელება

| ფორმატი | მასშტაბი | კოდი | გვერდი |
|---|---|---|---|
| 3 | 1:300 | | |

Разрез 3 по осям 3А/Ф1-Ф4 (Вариант №2)

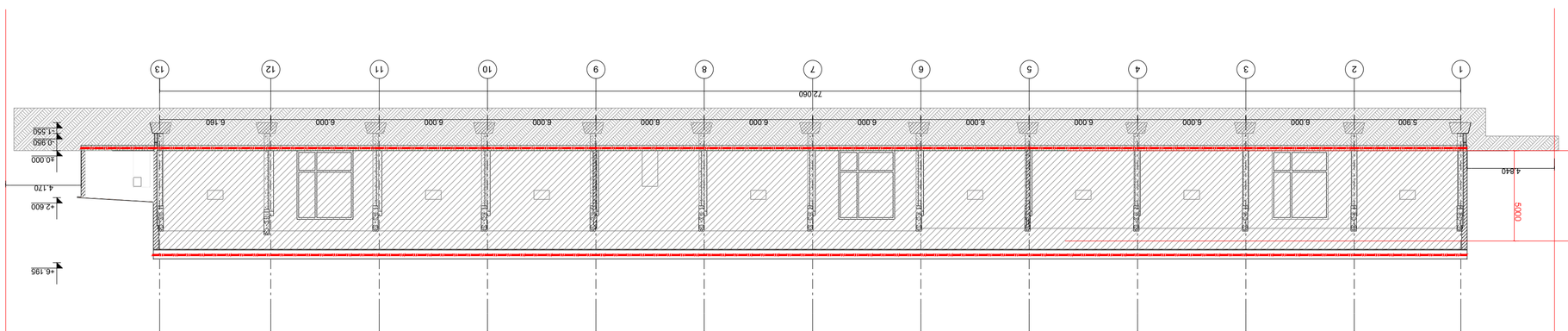


Разрез 4 по осям 3А/Ф1-Ф4 (Вариант №2)

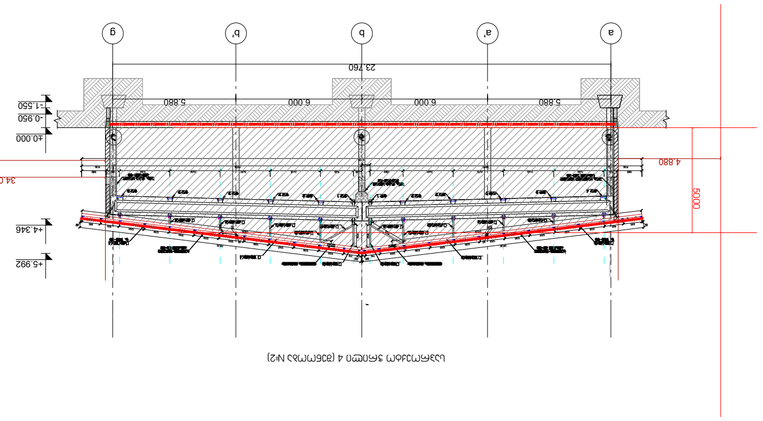


Разрез 5 по осям 3А/Ф1-Ф4 (Вариант №2)



Разрез 6 по осям 3А/Ф1-Ф4 (Вариант №2)



| | |
|---|---|
| Стадия | Лист |
| Р | 1 |
| Наименование организации | |
| ГИП | Ахмедов Р.Р. |
| Н.контр. | Ахмедов Р.Р. |
| Разработал | Ахмедов Р.Р. |
| Проверил | Ахмедов Р.Р. |
| Изм. Кол.уч. Лист № док. Подп. Дата | |
| Шифр: 01.81.08.476.002 | |
| Жилой дом по ул. Ленина, 1 | |
| Разрезы 3,4,5,6 по осям 3А/Ф1-Ф4 (Вариант №2) | |

| | |
|---|---|
| Формат | А3 |
| Масштаб | 1:200 |

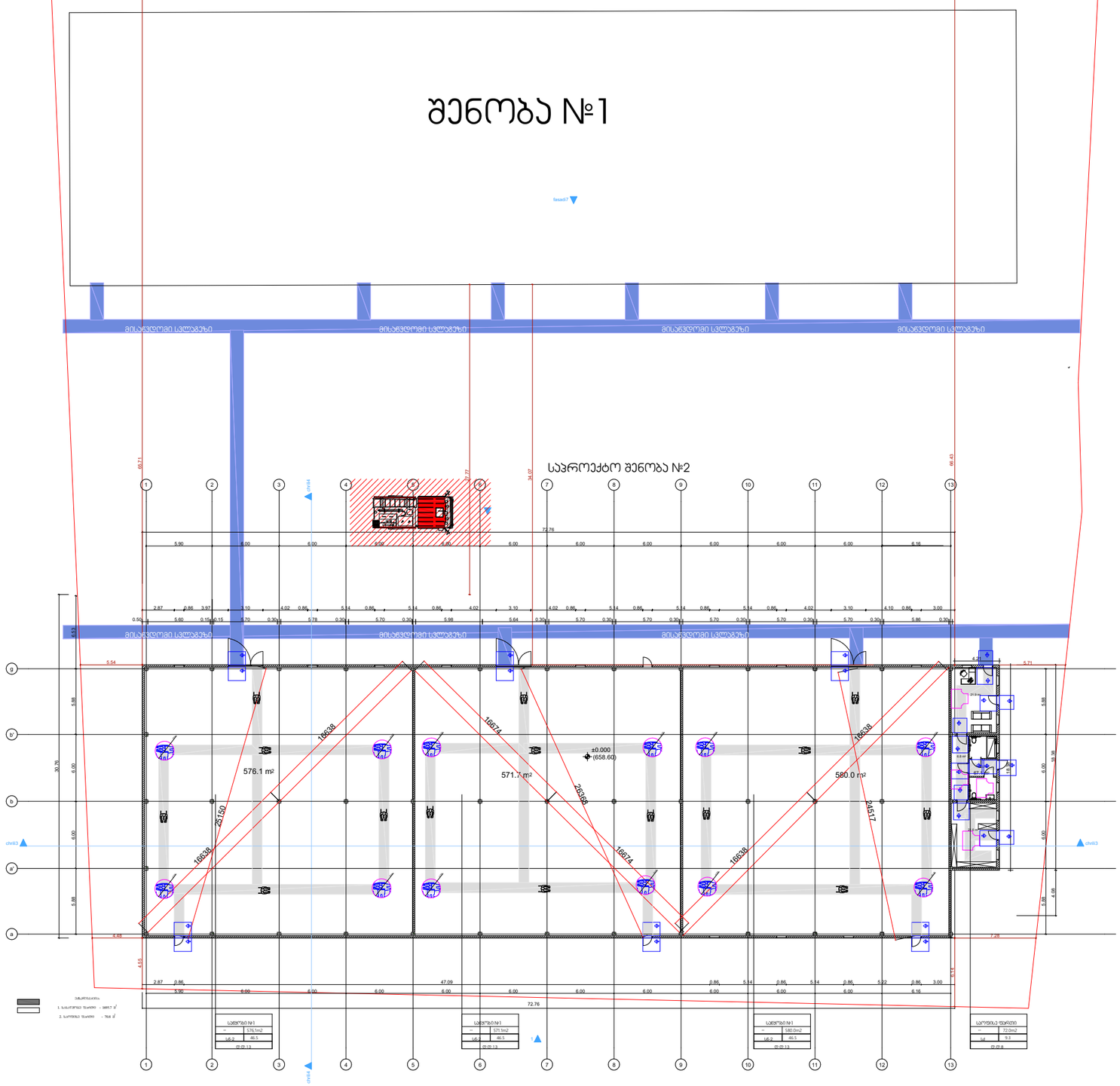


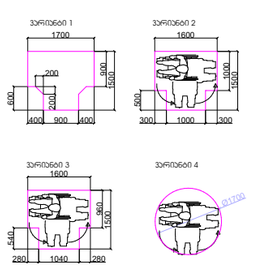


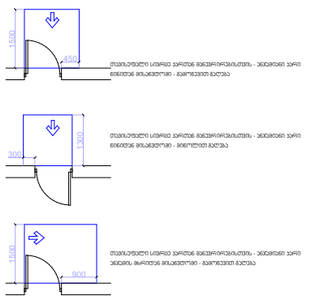

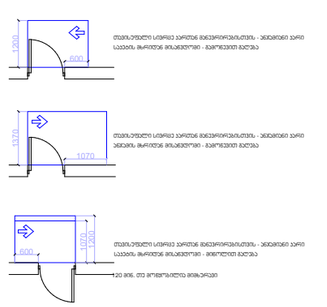

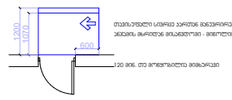

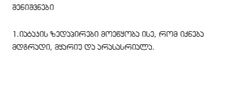

მისაბმელი სვლაგზა

## შენიშვნა

1. ტაბაშის ზედაპირები მოეწყობა ისე, რომ იძლება მდინარის, მდარის, და არანასრისული

## შენიშვნა

. ტაბაშის ზედაპირებს უნდა ქონდეს მდინარის, მდარის, და არანასრისული და უნდა შეესაბამებოდეს 302-ე ქვეთავს, ტაბაშის ზედაპირებზე დონის ცვლილება უნდა შეესაბამებოდეს 303-ე ქვეთავს.
უზრუნველყონ მოძრავი პირი უნდა შეესაბამებოდეს 404.3 ქვეთავის მოთხოვნებს
. სპარეულად დროებითი ცვლილებების ცვლილება ან მშენებლობის დროს განხორციელებული რისიმე სახის ცვლილებები,რომელიც იძლება პირდაპირ არქიტექტორულ პროექტთან შესაბამება,
უზრუნველყონ გამოიწვევს ნარმოუდგენელი შეფასების გაჩენას, პ.333 მუხლის არქიტექტორული პროექტის პორიერებაა და ახალი სამშენებლო ნებართვის მიღების აუცილებლობას.

| | |
|---|---|
| პროექტის სახელწოდება | |
| სტადია | პროექტის შეთანხმება / მშენებლობის ნებართვა |
| თარიღი | |
| ობიექტის მისამართი | ქალაქი თბილისი, სოფელი დიდი ლილო |
| ს/კ: 01.81.08.476.002 | |
| მთ. არქიტექტორი | ლევან გოგოლაძე |
| არქიტექტორი | |
| ნახაზის დასახელება | |
| ფორმატი | მასშტაბი |
| A3 | 1:300 |

ვირობითი აღნიშვნები

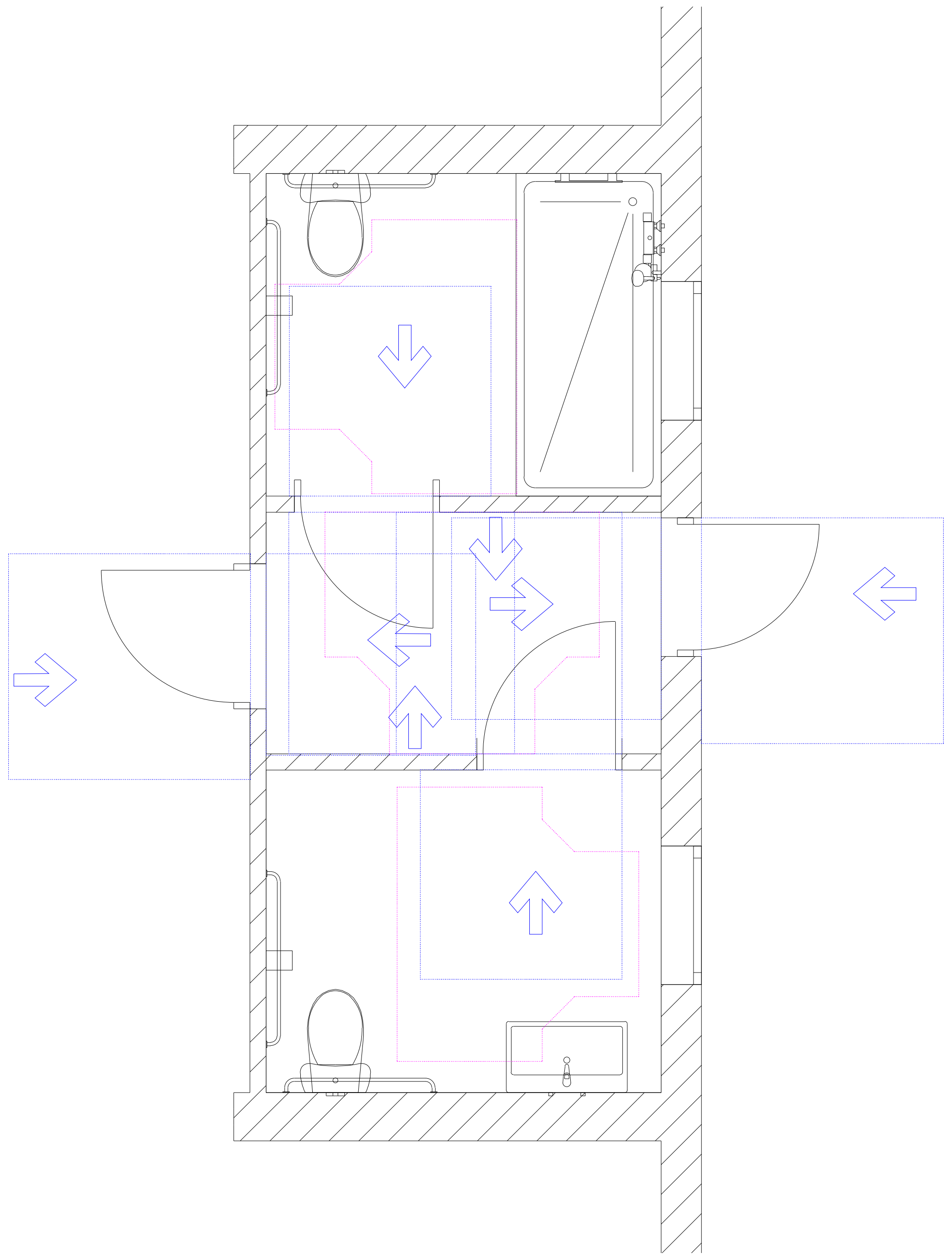

კარი MDF-ის

ფასადი ჭრილი

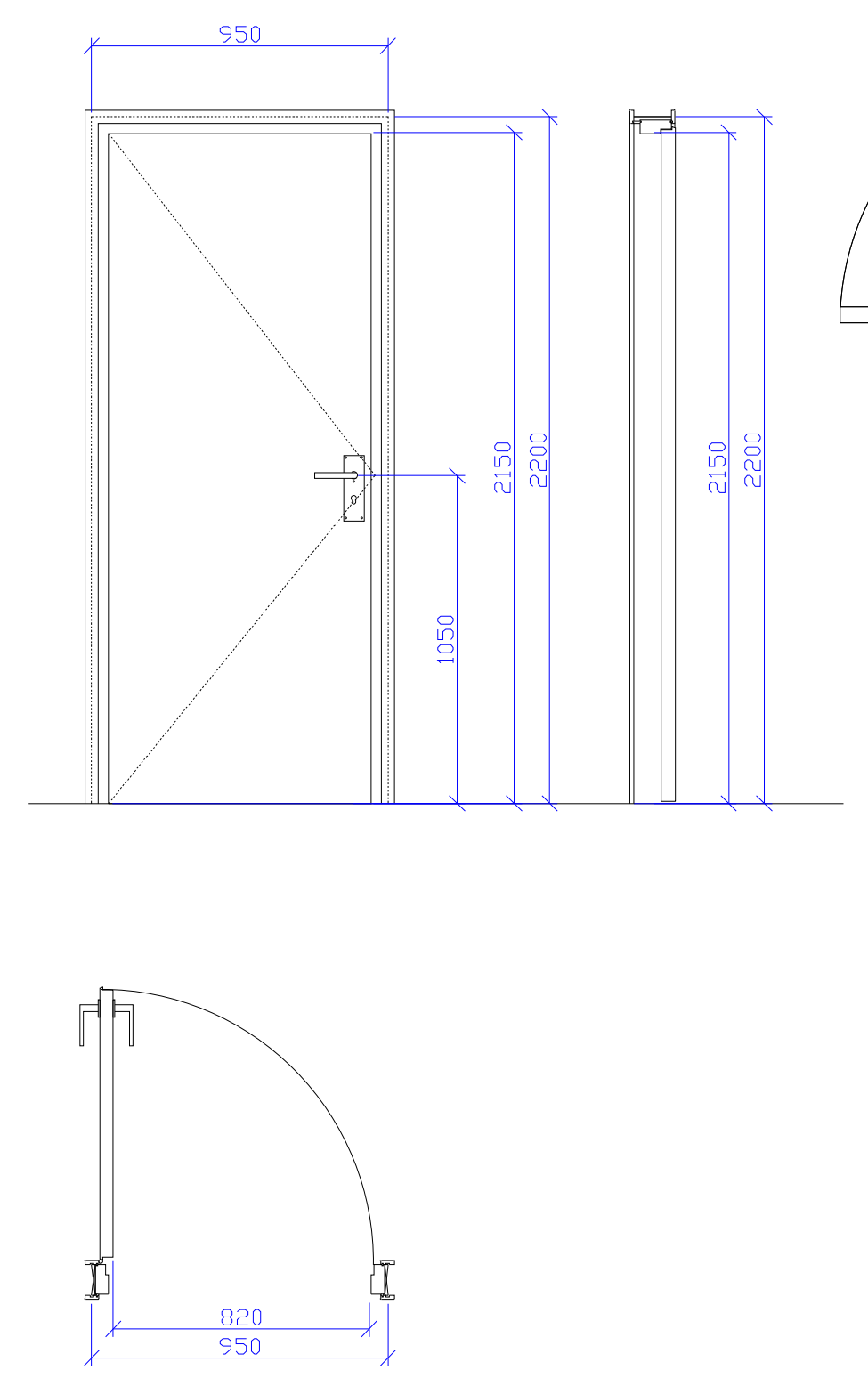


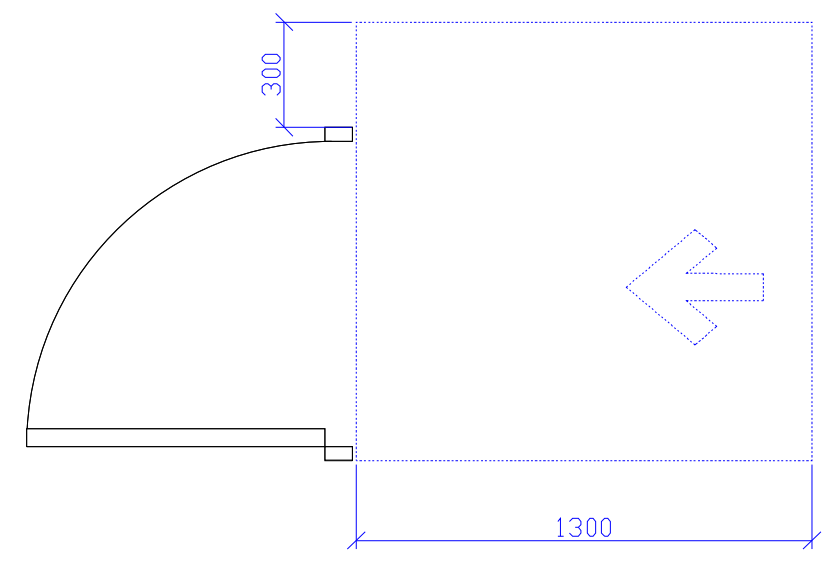


თავისუფალი სივრცე კართან მანევრირებისთვის
ანჯამიანი კარი
წინიდან მისაწვდომი - მიწოლით გაღება
404.2.3.2 (ბ)

უნიტაზის და ხელმოსაჭიდი ძელების (საჭიროების შემხვევაში) მდებარეობა

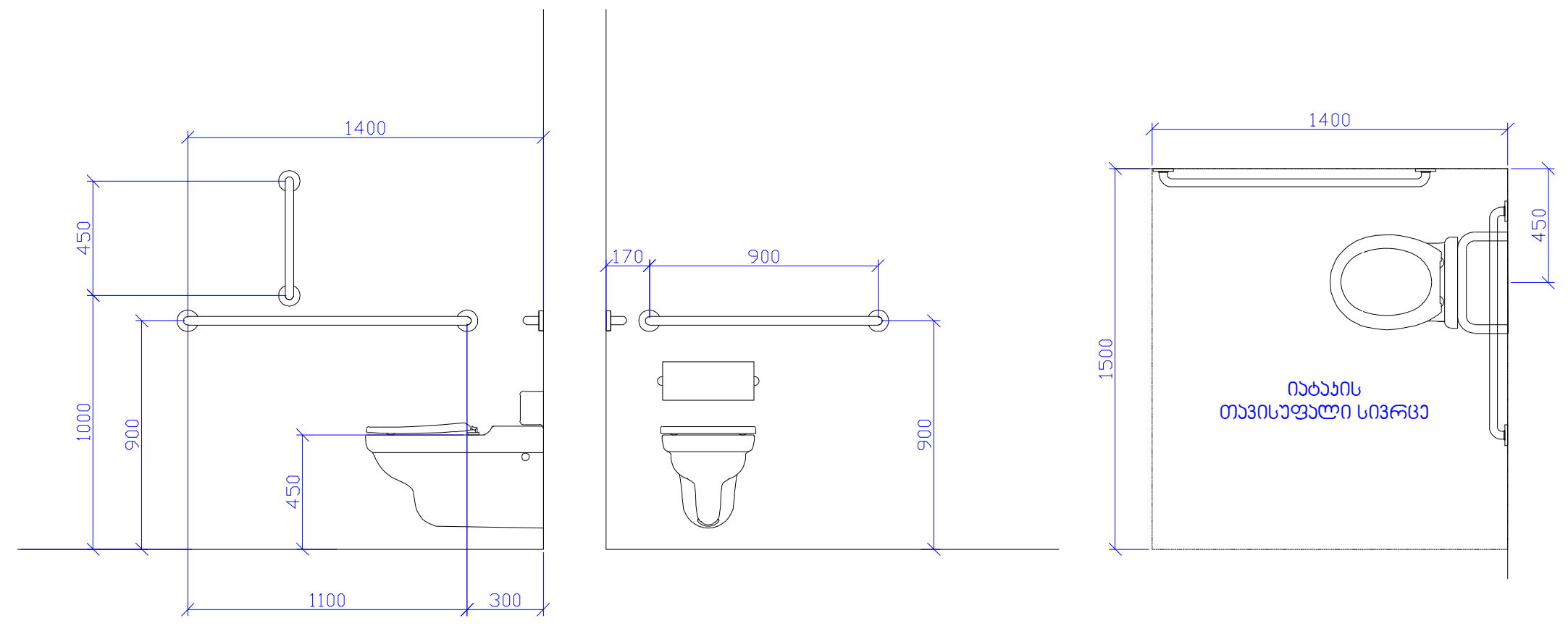


დასაჯდომის მქონე აბაზანა
ხელმოსაჭიდი ძელებით

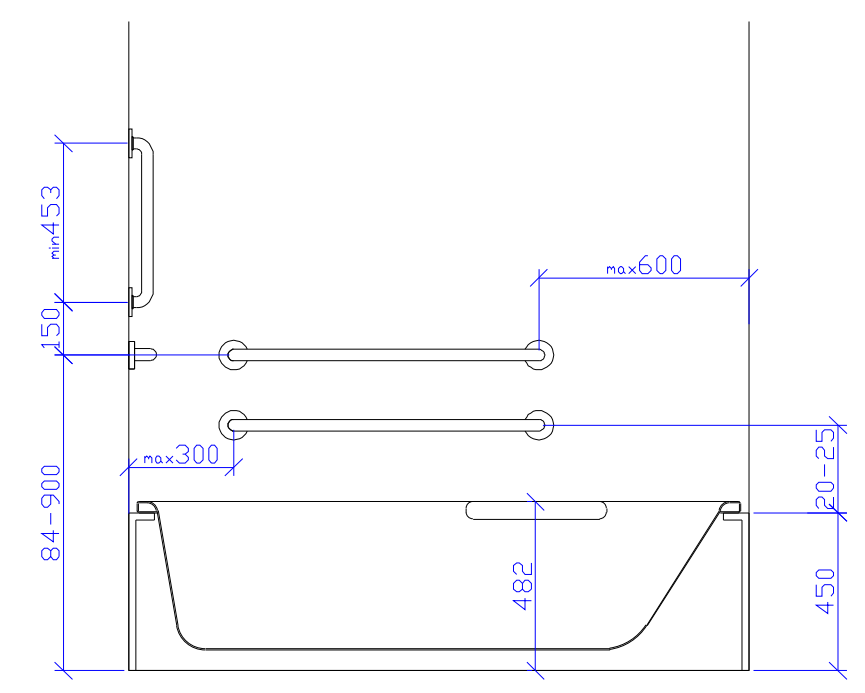


T ფორმის მოსატრიალებელი სივრცე
304.3.2.1 ( ა ) ვარიანტი 1

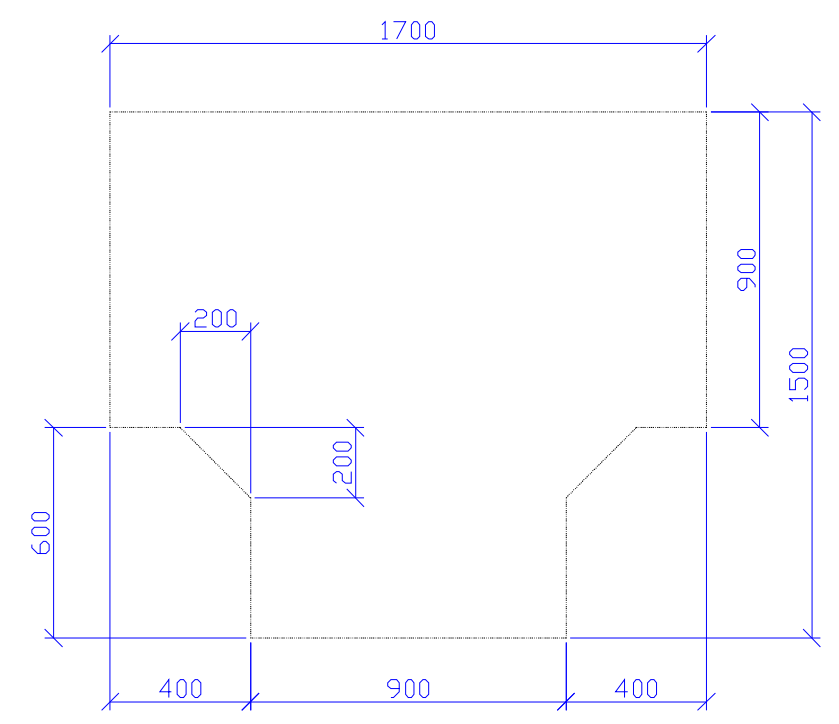


ხელსაბანის მდებარეობა

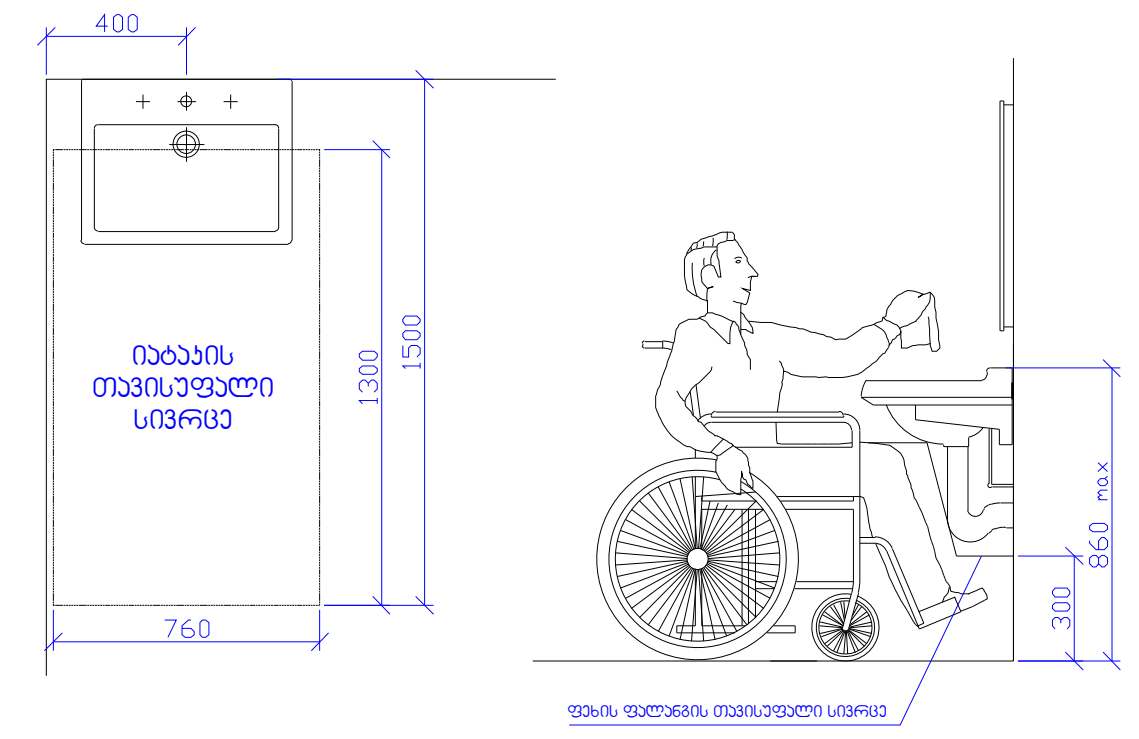


| | |
|---|---|
| პირობითი აღნიშვნები | |
| პროექტის სახელწოდება | |
| სტადია | პროექტის შეთანხმება / მშენებლობის ნება |
| თარიღი | |
| ობიექტის მისამართი | |
| ქალაქი თბილისი, სოფელი დიდი ლილო | |
| ს/კ: 01.81.08.476.002 | |
| მთ. არქიტექტორი | ლევან გოგოლაძე |
| არქიტექტორი | |
| ნახაზის დასახელება | |

| ფორმატი | მასშტაბი | კოდი | გვერდი |
|---|---|---|---|
| □3 | 1:300 | | |

კარი ზღურბლის გარეშე "კ1"

ფასადი

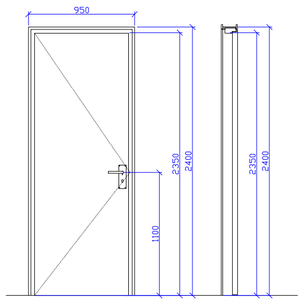


ჭრილი




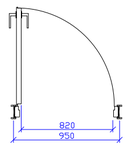


კარი ზღურბლის გარეშე "კ2"

ფასადი

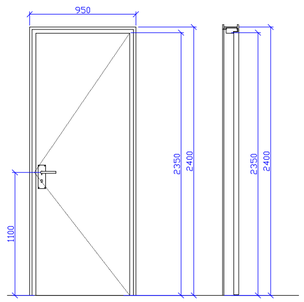


ჭრილი




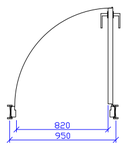


კარი ზღურბლით "კ3"

ფასადი

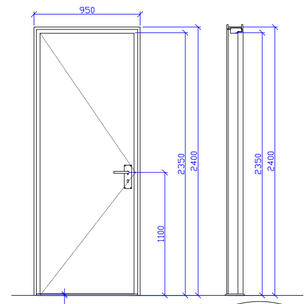


ჭრილი




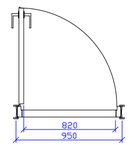


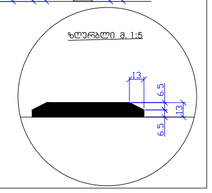


კარი ზღურბლით "კ4"

ფასადი

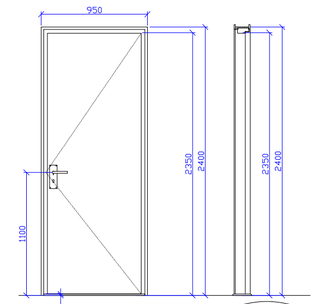


ჭრილი




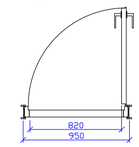


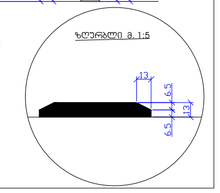


– შენიშვნა:
– კარის ზედაპირი უნდა იყოს გლუვი იატაკიდან მინიმუმ 250 მმ-ის საზღვრებში.
– სახელურები, ჩამოსაწევი სახელურები, საკეტები, რაზები და მისაწვდომი კარის სხვა სამართავები ისეთი ფორმის იქნება, რომ ადვილად შეიძლებოდეს ერთი ხელით მოჭიდება და მის ასამუშავებლად საჭირო არ იქნება მაგრად მოჭიდება, წვალება ან მაჯის ტრიალი.
– დახურული კარის კავეულის გასაღები ნაწილები და გაღებისათვის განკუთვნილი ძალა შესაბამისობაში იქნება შემდეგთან:
1. წინიდან მისაწვდომობისას, გამოწევით ან მიწოლით გაღებადი, არაუმეტეს 66.7 ნიუტონი;
2. ბრუნვითი მოძრაობით გასაღები, არაუმეტეს 315 ნიუტონი სმ.
– კარის მიმხურავები ისე მოეწყობა, რომ 90 გრადუსით, ღია მდგომარეობიდან 12 გრადუსით გაღებულ მდგომარეობამდე კარის მისახურად საჭირო დრო არაუმცირეს 5 წამი იქნება.
– კარის ზამბარიანი ანჯამები ისე მოეწყობა, რომ 70 გრადუსით ღია მდგომარეობიდან დახურულ მდგომარეობამდე კარი არაუმცირეს 1.5 წამში გადავა.
– ცეცხლმედეგი კარისგან განსხვავებული კარის მიწოლით ან გამოწევით გაღებისათვის საჭირო ძალა შესაბამისობაში იქნება შემდეგთან:
1. შენობაში განთავსებული ანჯამიანი კარი: არაუმეტეს 22.2 ნიუტონი.

ᲐᲠᲥᲘᲢᲔᲥᲢᲣᲠᲣᲚᲘ ᲐᲚᲜᲘᲨᲕᲜᲔᲑᲘ

ᲞᲠᲝᲔᲥᲢᲘᲡ ᲡᲐᲮᲔᲚᲬᲝᲓᲔᲑᲐ

| | |
|---|---|
| ᲡᲢᲐᲓᲘᲐ | ᲞᲠᲝᲔᲥᲢᲘᲡ ᲨᲔᲛᲝᲬᲛᲔᲑᲐ / ᲛᲨᲔᲜᲔᲑᲚᲝᲑᲘᲡ ᲜᲔᲑᲐ |
| ᲗᲐᲠᲘᲦᲘ | |

ᲝᲑᲘᲔᲥᲢᲘᲡ ᲛᲘᲡᲐᲛᲐᲠᲗᲘ

ქალაქი თბილისი, სოფელი დიდი ლილო

ს/კ: 01.81.08.476.002

| | |
|---|---|
| ᲛᲗ. ᲐᲠᲥᲘᲢᲔᲥᲢᲝᲠᲘ | ლევან გოგოლაძე |
| ᲐᲠᲥᲘᲢᲔᲥᲢᲝᲠᲘ | |

ᲜᲐᲮᲐᲖᲘᲡ ᲓᲐᲡᲐᲮᲔᲚᲔᲑᲐ

| ᲤᲝᲠᲛᲐᲢᲘ | ᲛᲐᲡᲨᲢᲐᲑᲘ | ᲤᲝᲓᲘ | ᲒᲕᲔᲠᲓᲘ |
|---|---|---|---|
| A3 | 1:300 | | |

ნიშანი პიქტოგრამებით, ამობურცული ნიშნებით და ბრაილით
განთავსდება
მისაწვდომ ტუალეტებთან კარის მომიჯნავედ

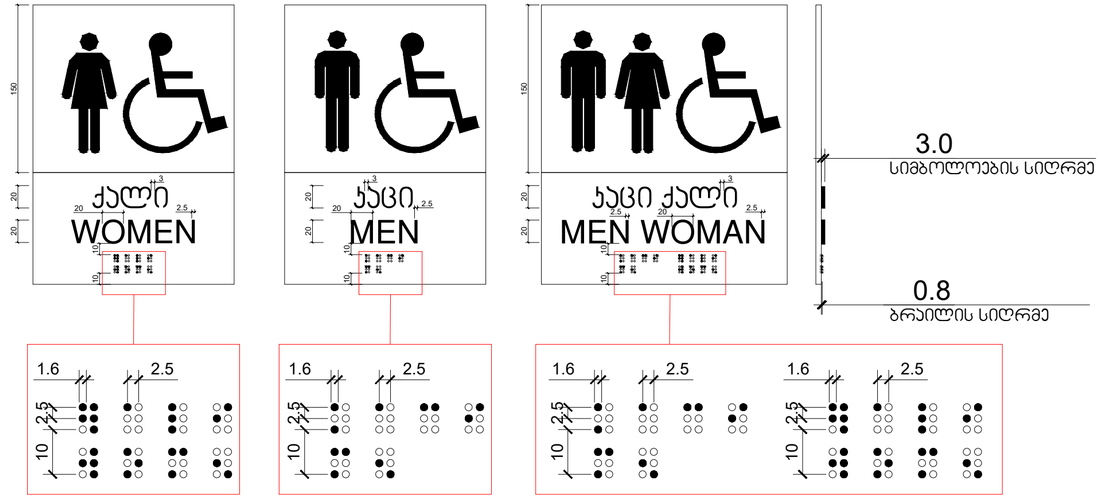


გასასვლელის განათებული ნიშანი

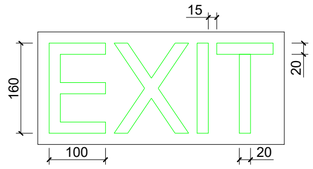


ნიშანი ამობურცული სიმბოლოებით
და ბრაილით გზა-კიბის მესასვლელთან
და გარეთ გამავალ ყველა კართან

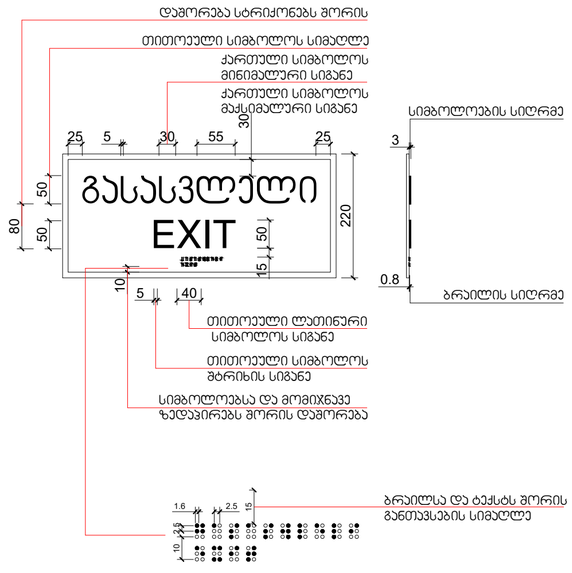


პირობითი აღნიშვნები

პროექტის სახელწოდება

| | |
|---|---|
| სტადია | პროექტის შეთანხმება / მშენებლობის ნება |
| თარიღი | |

ობიექტის მისამართი

ქალაქი თბილისი, სოფელი დიდი ლილო

ს/კ: 01.81.08.476.002

| | |
|---|---|
| მთ. არქიტექტორი | ლევან გოგოლაძე |
| არქიტექტორი | |

ნახაზის დასახელება

| ფორმატი | მასშტაბი | კოდი | გვერდ |
|---|---|---|---|
| A3 | 1:300 | | |