ქ. თბილისი, შ. ნიშნიანიძის ქუჩა №2-ში (01.18.03.017.009), №4 (01.18.03.017.020), №12-ში (01.18.03.017.001), ნიკოლოზ ბარათაშვილის ქუჩა №7-ში (01.18.03.017.008), №9/16-სა (01.18.03.017.011) და №17/26-ში (01.18.03.017.003) მდებარე კულტურული მემკვიდრეობის ძეგლების და მათ მიმდებარედ, ნ. ბარათაშვილის ქუჩაზე, არსებული ისტორიული გალავნის რეაბილიტაციის პროექტის მომზადება

საპროექტო დოკუმენტაცია

საცხოვრებელი სახლი შ. ნიშნიანიძის ქუჩა №2

ს.კ. 01.18.03.017.009



ალბომი № 4/1

სამუშაო პროექტი

თბილისის განვითარების ფონდი

„ძეგლები და ღირსშესანიშნავი ადგილები“
საპროექტო-კვლევითი და სარესტავრაციო ინსტიტუტი

თბილისი 2023

თბილისი, შ. ნიშნიანიძის ქუჩა №2-ში (01.18.03.017.009), №4 (01.18.03.017.020), №12-ში (01.18.03.017.001), ნიკოლოზ ბარათაშვილის ქუჩა №7-ში (01.18.03.017.008), №9/16-სა (01.18.03.017.011) და №17/26-ში (01.18.03.017.003) მდებარე კულტურული მემკვიდრეობის ძეგლების და მათ მიმდებარედ, ნ. ბარათაშვილის ქუჩაზე, არსებული ისტორიული გალავნის რეაბილიტაციის პროექტის მომზადება

ალბომი № 4 / 1

საცხოვრებელი სახლი შ. ნიშნიანიძის ქუჩა № 2

ს.კ. 01.18.03.017.009

რესტავრაცია-რეაბილიტაციის პროექტი

არქიტექტურული ნაწილი

განმარტებითი ბარათი
სამუშაოთა ჩამონათვალი
არქიტექტურული ნახაზები

თბილისის განვითარების ფონდი
„ძეგლები და ღირსშესანიშნავი ადგილები“
საპროექტო -კვლევითი და სარესტავრაციო ინსტიტუტი
თბილისი 2023

საცხოვრებელი სახლი შ. ნიშნიანიძის ქუჩა №2

ს.კ. 01.18.03.017.009

რესტავრაცია-რეაბილიტაციის პროექტი

განმარტებითი ბარათი

საპროექტო შენობა მდებრეობს თბილისის ისტორიულ უნანში და წარმოადგენს კულტურული მემკვიდრეობის ძეგლს.

შენობის მნიშვნელობისა და ავარიულობის გამო თბილისის განვითარების ფონდის მიერ დაიგეგმა სარესტავრაციო-სარეაბილიტაციო სამუშაოების მიზნით შესაბამისი საკვლევ-საპროექტო დოკუმენტაციის მომზადება.

საპროექტო შენობის იურიდიული მდებარეობა და საკადასტრო კოდია: - ***თბილისი, შოთა ნიშნიანიძის ქ.*** **№2,** ს.კ. 01.18.03.017.009 (*საცხოვრებელი სახლი).*



ზემოთ აღნიშნული შენობების რეაბილიტაცია-რესტავრაციის პროექტი ხორციელდება თბილისის განვითარების ფონდის 2022-23 წლის პროგრამის ფარგლებში, თანახმად შესყიდვების ხელშეკრულებისა №2022-08-57, 31 აგვისტო 2022წ. რეაბილიტაცია-რესტავრაციის პროექტს ახორციელებს - შპს „ძეგლები და ღირსშესანიშნავი ადგილები“ - საპროექტო -კვლევითი და სარესტავრაციო ინსტიტუტი.

პროექტი სამ ეტაპიანია; პირველი ეტაპი მოიცავს საკვლევ და საფიქსაციო სამუშაოებს, ხოლო მეორე ეტაპით გათვალისწინებულია რესტავრაცია-რეაბილიტაციის პროექტის შესრულება;

- **<u>პირველ ეტაპზე შესრულებული სამუშაო:</u>**

<u>შენობათა მიმდებარე ტერიტორიის ტოპოგეგმა</u> - შესრულდა ტოპოგრაფიული აზომვა და გამოხაზვა;

<u>ფოტოფიქსაცია:</u> განხორციელდა სახლის დოკუმენტური ფოტოფიქსაცია;

<u>სახელოვნებათმცოდნეოკვლევა:</u> შესრულდა საკვლევი-საპროექტო შენობის სახელოვნებათმცოდნეო კვლევა;

სამშენებლო მასალათა კვლევა - ჩატარდა მასალის ლაბორატორიული ანალიზი;

<u>არქიტექტურული დეტალების ფერის საველე კვლევა</u>

მნიშვნელოვან არქიტექტურული დეტალებზე შესრულდა ზედაპირის ფერის საველე ტესტირების სამუშაო, დამუშავდა ფერის კვლევის დოკუმენტაცია;

<u>საინჟინრო-გეოლოგიური კვლევა:</u> განხორციელდა საპროექტო შენობის საინჟინრო-გეოლოგიური კვლევა;

<u>ნაგებობების კონსტრუქციული მდგომარეობის შეფასება:</u>

დამუშავდა შენობების ტექნიკური მდგომარეობის შეფასება და რეკომენდაციები;

<u>არქიტექტურულ-არქეოლოგიური ანაზომი:</u>

შესრულდა შენობების არქიტექტურულ-არქეოლოგიური ანაზომი; დამუშავდა დღევანდელი მდგომარეობის ამსახველი საველე ნახაზები -კროკები, შესრულდა აზომვითი მასალის გამოხაზვა კომპიუტერულად ელექტრონულ ფორმატში.

- **<u>II ეტაპზე შესრულებული სამუშაო:</u>**

დამუშავდა შენობის **რეაბილიტაცია-რესტავრაციის ესკიზური პროექტი**; შესრულდა რესტავრაცია-რეაბილიტაციის არქიტექტურული და კონსტრუქციული ნახაზები.

- **<u>III ეტაპზე განხორციელებული სამუშაო:</u>**

დამუშავდა რეაბილიტაციის პროექტის სამუშაო დოკუმენტაცია; შესრულდა რეაბილიტაცია რესტავრაციის არქიტექტურული, კონსტრუქციული და საინჟინრო ნაწილები, მომზადდა მშენებლობის ორგანიზაციის პროექტი და ხარჯთაღრიცხვა.

<u>სარეაბილიტაციო შენობის მოკლე აღწერა და ფიზიკური მდგომარება</u>

საპროექტო ნაგებობა **წარმოადგენს** ორსართულიან შენობას ფლიგელით; იგი ვერცხლის ქუჩის დასაწყისთან დგას და სხვა, მომიჯნავე შენობებთან ერთად ქმნის ქუჩის განაშენიანების ხასიათს. საცხოვრებელი სახლი აშენდა XIX-ს-ის II ნახევარში, აქ ადრე მდგომი სახლის ნაცვლად. საშუალო ზომის П-ს ფორმის ნაგებობას მთლიანად აქვს მოცული ვერცხლის და ნიშნიანიძის ქუჩების კუთხე და გამოდის პუშკინისა და ბარათაშვილის ქუჩების ფრონტისკენ. სახლი „ქართული” აგურით არის აგებული. ფასადები შელესილია და დაფერილია (გვერდითა, ტორცულა ფასადი შეღებილია ღია ოხასფრად, ხოლო ხის აივნიანი ფასადი ბარათაშვილის ქ-ის მხარეს შეღებილია მოლურჯო ფერად, ხის აივნები შეღებილია მოთეთრო ფერად). შენობა გადახურულია თუნუქის ორქანობიანი სახურავით.

ფასადები განსხვავებულია. - ნიშნიანიძის ქუჩისკენ სახლი გამოდის ლითონის მარტივი ჭიშკრით შემოზღუდული ეზოთი და ვიწრო ორსართულიანი ფლანგებით. აქ მართკუთხა სარკმლებია დატანილი და ჭვირულიმოაჯირიანი ლითონის აივანი მეორე სართულზე. - ბარათაშვილის ქუჩის მხარეს სახლის ორსართულიანი ხის ღია აივნებიანი ფასადი შემომდგარია თბილისის გალავანის ბურჯსა და მიმდებარე კედელზე. ვერცხლის ქუჩის მხარეს კი ამ ნაგებობის ყოფილი ყრუ კედლის ადაპტირებული სადა ფასადია, რომლის პირველ სართულზე განთავსებულია რამდენიმე კომერციული ობიექტი.

ამ ფასადთა მხატვრული გაფორმებაც განსხვავებულია. პირველ ორ ქუჩაზე შენარჩუნებულია ტრადიციული, თანადროული არქიტექტურისათვის დამახასიათებელი არქიტექტურული ესთეტიკა, ხოლო ბოლოზე ადაპტაციის შედეგად მიღებული ფონური სიბრტყეა.

შენობა მეორე, ტორცული გვერდით უშუალოდ ემიჯნება მის გვერდით მდგომ შენობას (ნიშნიანიძის ქ. 4).





შენობა ფიზიკური მდგომარეობაშა ცუდია, საფასადო კედლებს აქვს როგორც წვრილი და ასევე საშუალო ზომის ზედაპირული ბზარები, შენობის სართულშუა გადახურვებს აღენიშნება დახრილობა და დეფორმაციები; შენობის სახურავი მძიმე მდგომარეობაშია, ხოლო ხის აივნის კრამიტის გადახურვა ბევრგან დაზიანებულია. ღიობები დაზიანებულ-დეფორმირებულია. შენობის ბარათაშვილის მხარე ფასადის ხის აივნები ძლიერ დაზიანებულია ხის აივნების როგორც არქიტექტურული ასევე კონსტრუქციული ფრაგმენტები და დეტალები; ამორტიზირებულია ხის კარ-ფანჯრები.

ნიშნიანიძის ქ-ის მხარე და ტორცული ფასადიც მნიშვნელოვნად დაზიანებულია, ეზოს ფასადს აღენიშნება მნიშვნელოვანი გადაკეთებები და პირველ სართლზე ღია აივნის უსახური ამოშენებები. ხის აივნის და კიბის ავთენტური არქიტექტურული დეტალები დაზიანებულია და დაკარგვის საფრთხის წინაშეა.

მნიშვნელოვანი მოცულობის სამუშაოებია შესასრულებელი სართულშუა და სხვენის გადახურვების ხის კონსტრუქციების სარეაბილიტაციოდ; აივნის ხის ელემენტების სარესტავრაციოდ და კარ-ფანჯრების ნაკეთობები სარეაბილიტაციოდ

რეაბილიტაციის პროექტის მეთოდოლოგია.

პროექტის მიზანია, თბილისში, ***შოთა ნიშნიანიძის ქ.*** **№2-ში** მდებარე შენობის რესტავრაცია-რეაბილიტაცია მისი მხატვრულ-არქიტექტურული იერსახის მოწესრიგება ისტორიული სახის მაქსიმალური დაბრუნებით.

პროექტის მიხედვით შენობის ძირითადი გასამაგრებელი სამუშაოები ჩასატარებელია დაზიანებული და დეფორმირებული ფრაგმენტების ლოკალური **კონსტრუქციული გაძლიერებით;**

მნიშვნელოვანი მოცულობის სამუშაოებია გათვალისწინებული სართულშუა და სხვენის გადახურვის სისტემების გაჯანსაღებისთვის, იატაკების ჰორიზონტალური დონის გასასწორებლად და რეაბიტირებული გადახურვის ახალი, მდგრადი კონსტრუქციული სისტემების მოსაწყობად.

სარეაბილიტაციო სამუშაოებია გათვალისწინებული სართულშუა და სასხვენო გადახურვის სისტემის გასწორება და გაძლიერება; პარაპეტის დონეში შემკრავი სარტყელის მოწყობა და ღიობების გაძლიერება მოჩარჩოებით და ზღუდარებით.

ფიზიკურ რეაბილიტაციასთან ერთად პროექტი ითვალისწინებს ქუჩისპირა და შიდა ეზოს მხარეს მდებარე ფასადების აღდგენა-რესტავრაციას და მოწესრიგებას. ეზოში გამომავალ ფასადზე აღდგება და მოწესრიგდება შუშაბანდების სისტემა და რესტავრირდება ხის კონსტრუქციის დეკორატიული აივანი;

შენობის სახურავის კონსტრუქცია და საფარი ძლიერ დაზიანებულია და პროექტით ვითვალისწინებთ სახურავის კონსტრუქციის რეაბილიტაციას და სახურავის ბურულის სრულ შეცვლას ხარისხიანი, დაფერილი თუნუქის მოწყობით. ბარათაშვილის ქუჩის მხარე ფასადის აივნის გადახურვის სიტემაზე 70-იან წლებში მოწყობილი კრამიტის ბურული (რომლის სიმძიმე დამაზიანებლად მოქმედებს ღია აივნის კონსტრუქციაზე) იცვლება გაცილებით მსუბუქი თუნუქის დაფერილი ფურცლებით მოწყოილი ბურულით;

პარაპეტის, სხვენის და ფასადის დაზიანებული კედლის ფრაგმენტები უნდა გადაეწყოს, სახურავის ან პარაპეტის ქვედა დონეში მოეწყობა რკინა-ბეტონის შემკრავი სარტყელი.

მნიშვნელოვანი სამუშაოებია ჩასატარებელი ხის ნაკეთობათა რესტავრაციისათვის, მნიშვნელოვანია ავთენტური ნაკეთობის (კარ-ფანჯარა, აივნის სვეტები, თავხე კოჭი მოჯირის სახელური, ხის რიკულები და ჭვირული მოაჯირის) შენარჩუნება მათი შეკეთება-რესტავრაციის გზით, ახალი დამზადებული ნაკეთობა უნდა შესრულდეს ხარისხიანი ხის მასალით ძველის ანალოგიით. ეს სამუშაო უნდა შეასრულონ მაღალი კვალიფიკაციის და გამოცდილების მქონე დურგალ-რესტავრატორებმა.

შენობის **გეგმარებაში** წარმოდგენილი პროექტი არ ერევა და ის რჩება უცვლელი დღეს არსებული მდგომარეობის შესაბამისად.

მნიშვნელოვანი სამუშაოებია ჩასატარებელი კარ-ფანჯრის ღიობების (შეცვლილი კონფიგურაციის ღიობების) თავდაპირველი ფორმით აღდგენისთვის;

საფასადე და შიდა ღიობებში უნდა შეიცვალოს დაზიანებული კარ-ფანჯრები - მაღალი ხარისხის მშრალი ხის მასალისგან დამზადებული ხარისხიანი კარ-ფანჯრის ნაკეთობით, ხის ჯიში - ლარიქსი „ლისტვინიცა“; გათვალისწინებულია საფასადე ფანჯრებზე ორმაგი მინის (14 მმ-იანი მინაპაკეტის) ჩასმა. ხის ნაკეთობები უნდა დამუშავდეს და შეიღებოს მაღალი ხარისხის სელის ზეთოვანი საღებავით.

პროექტით ვითვალისწინებთ შენობის შიდა ეზოში გამომავალი ფასადების და აივან-შუშაბანდების რეაბილიტაციას და მოწესრიგებას. მთლიანად განახლდება აივნის შეფიცრული ფასადები ხის შუშაბანდით. პროექტით გათვალისწინებულია შენობის ეზოში მდებარე ხის კიბის რეაბილიტაცია-რესტავრაცია საფეხურების და მოჯირების სისტემის განახლებით;

შენობის სამღებრო სამუშაოებისას და შესაბამისი ისტორიული ფერის შერჩევისას ძირითადად უნდა დავეყრდნოთ ფერის კვლევის ჩატარებულ სამუშაოებს და ნებისმიერი ფერის შერჩევა უნდა მოხდეს სამუშაოების პროცესში ადგილზე ტესტირების საფუძველზე პროექტის ავტორისა და ფერის მკლევარის მონაწილეობით.

პროექტით ვითვალისწინებთ **სახურავის რეაბილიტაცია-განახლებას** მისი ხის კონსტრუქციის შეკეთება გაძლიერებით და სახურავის ბურულის სრულად განახლებას დაფერილი თუნუქის ხარისხიანი მასალით, შესაბამისი ჟოლობებითა და ძაბრებით. გადახურვის კალთებზე არსებულ ადგილას უნდა შეკეთდეს სამერცხლურების ხის კონსტრუქცია და შეიმოსოს დაფერილი თუნუქით; ასევე უნდა გადაეწყოს დაზიანებული საბუხრეები აგურის წყობით და დსრულდეს აღდგენით მისი ზედა ნაწილები; საბუხრეებს უნდა გაუკეთდეს თუნუქის ქუდები.

გათვალისწინებულია **შიდა ეზოს მოწესრიგება** მისი ზედაპირიდნ ასფალტისა და ბეტონის ფენის მოხსნითა და ბაზალტის ქვის ძელქვებით მოკირწყვლა მცირე ქანობით სანიაღვრე ჭისკენ, რომელიც ეზოში მოეწყობა ზედაპირული წყალის ორგანიზებული მოცილებისათვის.

პროექტით რესტავრირდება ბაზალტის კვადრებით შესრულებულ ეზოს ღობის კედელი და ნაჭედი ლითონის დეკორატიული ჭიშკარი.

საპროექტო საცხოვრებელი სახლი გაზიფიცირებულია, ყველა ბინაში შეყვანილია გაზი და დაერთებულა შესაბამისი მოწყობილობები. რეაბილიტაციის პროცესში განახლებული მოწყობილობის დაერთება მოხდება არსებულ წყაროსთან შესაბამისი წესის და უსაფრთხოების ზომების გათვალისწინებით.

საცხოვრებელი სახლის სარეაბილიტაციო ფართებში ხდება აუცილებელი საინჟინრო ქსელების (ელექტრობა, წყალსადენ-კანალიზაცია, გათბობა-ვინტილაციის) მოწესრიგება-განახლება.

რესტავრაციის პროცესში გასათვალისწინებელი ძირითადი რეკომენდაციები:

სარეაბილიტაციო შენობის ფიზიკური სამუშაოები, ასევე ინვენტარული ხარაჩოს მოწყობის სამუშაო წარიმართოს უსაფრთხოების ნორმების გათვალისწინებით;

დაშლილი მოცულობის აღდგენისას კედლის დაკვალვის სამუშაო უნდა განხორციელდეს ზედმიწევნით ზუსტად, სამშენებლო კომპანიის, დამკვეთის მხარის და საპროექტოს წარმომადგენლის ზედამხედველობით;

კარ-ფანჯრების დამზადებისას შემსრულებელმა ადგილზე უნდა გადაამოწმოს გაბარიტული ზომები; ფასადისა და ხის ელემენტების ნაკეთობა და მისი ფერი შეთანხმდეს მუშაობების პროცესში პრ. მთ. არქიტექტორთან;

წინასწარ დაშლილი აივან-შუშაბანდების საღი დეტალები (სვეტები, მოაჯირის დეკორატიული ჭვირული, დეკორატიული ფარდა, დეკორატიული პროფილები და მოდულიონები და სხვ) გაიწმინდოს, ჩაუტარდეს რესტავრაცია და ახიდან მოეწყოს;

ხის ახალი ნაკეთობები დამზადდეს მშრალი ლარიქსის ჯიშის ხის მასალით;

აივან-შუშაბანდების და კიბის აღდგენა-მოწყობის სამუშაოები უნდა შესრულდეს ხის კონსტრუქციებით, თანამიმდევრობით და უსაფრთხოების ზომების ზედმიწევნით გათვალისწინებით;

სახურავი მოეწყოს ახალი 0,5მმ სისქის ქარხნულად დაფერილი ხარისხიანი თუნუქის ბურულით, რომლის ფერი და ტექსტურა შეირჩეს პროექტის ავტორთან შეთანხმებით;

სარესტავრაციო პროცესში მნიშვნელოვანია რომ ფიზიკური სამუშაოები წარიმართოს კვალიფიციური საავტორო ზედამხედველობით.

	ტექნიკურ-ეკონომიკური მაჩვენებლები:	არსებული	საპროექტო
1	მიწის ნაკვეთის ფართობი	404.0 მ²	404.0 მ²
2 ·	განაშენიანების ფართობი	360.0 მ²	360.0 მ²
3	საერთო ფართობი	822,9 მ²	822,9 მ²
	მათ შორის:		
3.1	• საცხოვრებელი ფართობი	306,59 მ²	306,59 მ²
3.2	• დამხმარე (კიბიე, დერეფნი და სხვ ფართობი	134,66 მ²	134,66 მ²
3.3	• საზაფხულო ფართობი	137,77 მ²	137,77 მ²
3.4	• სარდაფის ფართობი	209,2 მ²	209,2 მ²
3.5	• კომერციული ფუნქციის ფართობი	34,68 მ²	34,68 მ²
4	სხვენის ფართი (არასაცხოვრებელი)	297,5 მ²	297,5 მ²
5	შიდა ეზოს ფართი	69,17 მ²	69,17 მ²
6	შენობის კონსტრუქციული სიმაღლე	15,16 მ	15,16 მ

პროექტის მთ. არქიტექტორი - მ. ბოჭოიძე

2023 წ.

თბილისი, შ. ნიშნიანიძის ქ. №2 (საცხოვრებელი სახლი)

რესტავრაცია-რეაბილიტაციის პროექტი

შესასრულებელ სამუშაოთა ჩამონათვალი - მოცულობათა უწყისი

№№	სამუშაოთა ჩამონათვალი	განზომილება	რაოდენობა
1	2	3	4
	ა) მოსამზადებელი სამუშაოები		
1	ინვენტარული ხარაჩოების მოწყობა ქუჩისპირა, გვერდითა და ეზოს ფასადებზე	მ2	1370.00
2	ფასადის მხარეს ირგვლივ - ფეხმავალთა უსაფრთხოების დაცვის მიზნით, დროებითი შემოღობვისა და 1.5*2.2მ ხით გადახურული გალერეა-ფარდულის მოწყობა, 2 შესასვლელი კარების გათვალისწინებით.	მ2	198.00
3	ხარაჩოების შემოსვა დამცავი ფარდებით ფასადების მთელ გარე პირეულზე (ორჯერადი განახლებით)	მ2	1370.00
4	შრომის ორგანიზაციისთვის საჭირო დამხმარე ნაგებობების გამართვა	მ2	20.00
	ბ) ბარათაშვილისქ-ის მხარე ფასადი		
5	ქართული აგურის წყობიანი კედლის გაწმენდა რბილი ჯაგრისით	მ2	68.00
6	ქართული აგურის წყობიანი კედლის დაზიანებული საპირეს გადაწყობა	მ2	4.00
7	ქართული აგურის წყობიანი კედლის საპირეს აღდგენა	მ2	2.00
8	ქართული აგურის წყობიანი კედლის ნაკერების დამუშავება ჩაღრმავებული შევსება	მ2	68.00
9	უხეშად დამუშავებული ქვის წყობიანი კედლის ნაკერების ჩაღრმავებული შევსება დამუშავება კირის ხსნარით	მ2	8.00
10	ძველი ბურჯის ისტორიული კედლის (ქვის კვადრი და აგური) ფრთხილად გაწმენდა და დაზიანებული ნაწილების კონსერვაცია	მ2	76.00
11	აგურის ძველი კედლების კონსერვაცია ქართული აგურით და კირის ხსნარით	მ2	12.00
	გ) ხის აივნების რეაბილიტაცია		
12	ხის აივნების რიკულებიანი მოაჯირის რიკულების მარკირება ფრთხილი დაშლა	ცალი	360.00
13	ხის აივნების კონსტრუქციის (სვეტები, თავხე, კოჭები, აივნის იატაკის და ნარიმანდიანი ლამფის ფიცარი და სხვ.) მარკირება ფრთხილი დაშლა; აივნის სივრცითი მოცულობა=425მ3		
14	აივნის ლამფის ფიცრის ფრთხილი მოხსნა	მ2	162.00
15	აივნის იატაკის ფიცარის ფრთხილი მოხსნა	მ2	120.00
16	მრგვალკვეთიანი სვეტების მარკირება და ფრთხილი დაშლა (დ-17სმ, სიგრძე 330 სმ.)	ცალი	32.00
17	მოაჯირის პროფილირებული სახელურის კვეთი-12სმ*9სმ -75გრ.მ. და ქვედა ძელის- კვეთი-12სმ*7სმ 75გრ.მ მარკირება და ფრთხილი დაშლა	გრძ.მ	75.00
18	ხის რიგელის მარკირება და დაშლა (კვ - 15სმ*15სმ)	გრძ.მ	110.00
19	აივნის შუბლის ფიცრის დაშლა (კვ - 25მმ*18სმ)	მ2	40.70
20	კბილებიანი დეკორატიული ელემენტების ფრთხილი დაშლა კვ-2.2 სმ*10სმ	დცმ2	1110.00
21	მრგვალკვეთიანი სვეტების გაწმენდა, რესტავრაცია (დ-17სმ, სიგრძე 330 სმ.)	ცალი /მ2	20/35.25
22	მრგვალკვეთიანი სვეტების დამზადება ხარისხიანი მშრალი მასალისაგან "ლარიქსი" ან მსგავსი ასალა (სვეტის დ-17სმ, სიგრძე 330 სმ.)	ცალი /მ2	12/21.15
23	მრგვალკვეთიანი სვეტების დამუშავება, დაგრუნტვა და მოწყობა (სვეტის დ-17სმ, სიგრძე 330 სმ.)	ცალი /მ2	32 /56.4
24	მრგვალკვეთიანი სვეტების შეღებვა სელის ზეთის საღებავით (სვეტის დ-17სმ, სიგრძე 330 სმ.)	ცალი /მ2	32 /56.4
25	მოაჯირის პროფილირებული სახელურის კვეთი-12სმ*9სმ -75გრ.მ. დამზადება ხარისხიანი მშრალი მასალისაგან "ლარიქსი" ან მსგავსი მასალა, დამუშავება, დაგრუნტვა და მოწყობა	გრძ.მ/ მ2	75 /31.5
26	მოაჯირის პროფილირებული ქვედა ძელის- კვეთი-12სმ*7სმ 75გრ.მ დამზადება ხარისხიანი მშრალი მასალისაგან "ლარიქსი" ან მსგავსი მასალა, დამუშავება, დაგრუნტვა და მოწყობა	გრძ.მ/ მ2	75 /28.5
27	მოაჯირის პროფილირებული სახელურის კვეთი-12სმ*9სმ -75გრ.მ. და ქვედა ძელის- კვეთი-12სმ*7სმ 75გრ.მ შეღებვა სელის ზეთის საღებავით	მ2	60.00
28	ხის რიგელის დამზადება ხარისხიანი მშრალი მასალისაგან "ლარიქსი" ან მსგავსი მასალა, დამუშავება, დაგრუნტვა და მოწყობა (კვ - 15სმ*15სმ)	გრძ.მ/ მ2	110 /50
29	აივნის შუბლის ფიცრის დამზადება ხარისხიანი მშრალი მასალისაგან, დამუშავება, დაგრუნტვა და მოწყობა (კვ - 25მმ*18სმ)	მ2	40.70
30	კბილებიანი დეკორატიული ელემენტების გაწმენდა, რესტავრაცია და მოწყობა კვ-2.2 სმ*10სმ	დცმ2	1110.00
31	კბილებიანი დეკორატიული ელემენტების დამზადება ხარისხიანი მშრალი მასალისაგან დამუშავება, დაგრუნტვა და მოწყობა კვ-2.2 სმ*10სმ	დცმ2	1110.00
32	აივნის ელემენტების (რიგელი, შუბლი, დეკორატიული კბილებიანი ელმენტი) შეღებვა სელეს ზეთის საღებავით	მ2	102.00
33	დაზიანებული ხის ირიბანა დგარების მოხსნა და ახლიდან მოწყობა დამზადებული მაგარი ჯიშის ხის მასალისგან კვ- 20სმ*14სმ	გრძ.მ	53.00
34	აივნის ხის კონსტრუქციული დეტალების რესტავრაცია დამუშავება და მოწყობა, აივნის სივრცითი მოცულობა=425მ3	მ3	425.00
35	აივნის ხის დეკორატიული რიკულების რესტავრაცია დამუშავება და მოწყობა	ცალი	222.00
36	აივნის ხის დეკორატიული რიკულების დამზადება გაჩარხვით, დამუშავება, დაგრუნტვა და მოწყობა	ცალი	138.00

37	ხის სუფთა იატაკების მოწყობა კარგად გამომშრალი ახალი ხის მასალისგან (სისქე 45მმ.)	მ2	122.00
38	ხის ჭერის მოწყობა ნარიბანდიანი გარანდული ახალი ხის მასალისგან (სიგანე 16სმ, სისქე 25 მმ.)	მ2	162.00
39	ხის ნაკეთობათა დამუშავება სუფთად, დაგრუნტვა და შეღებვა სელის ზეთის საღებავით	მ2	270.00
40	ხის იატაკების დამუშავება სუფთად, დაგრუნტვა და შეღებვა იატაკის ზეთოვანი საღებავით	მ2	122.00
41	აივნის უკანა ბრტყელ კედელზე დაზიანებული ქვ-ცემენტის ნალესობის მოხსნა	მ2	72.00
42	აივნის უკანა მრუდხაზოვან კედელზე დაზიანებული ქვ-ცემენტის ნალესობის მოხსნა	მ2	92.00
43	დაზიანებული კედლების რეაბილიტაცია გადაწყობით ქვ-ცემენტის ხნარზე	მ3	5.50
44	კედლის დაზიანებულ ნაწილებზე არმირების მოწყობა 8მმ არმატურით 15 სმ-იანი ბიჯით	მ2	32.00
45	აივნის უკანა ბრტყელი კედელის შელესვა ქვ-ცემენტის ხსნარით	მ2	72.00
46	აივნის უკანა მრუდხაზოვანი კედელის შელესვა მაღალი ხარისხით ქვ-ცემენტის ხსნარით	მ2	82.00
47	შელესილი კედლების დამუშავება ფასადის ფითხით ბადეზე, დაგრუნტვა სილიკატური გრუნტით და შეღებვა ფასადის 2 ფენა საღებავით	მ2	203.00
48	კარ-ფანჯრის თავზე პროფილირებული თავსართის აღდგენა ალებასტრით, სიგანე 10 სმ, შემოწერილობა - 16სმ	გრძ.მ	70.00
49	კარ-ფანჯრის თავზე პროფილირებული თავსართის დამუშავება, დაგრუნტვა და შეღებვა სიგანე 10 სმ, შემოწერილობა - 16სმ	გრძ.მ	70.00
	დ) ქუჩისპირა და გვერდითა ფასადები:		
50	კედლის ბრტყელ, გლუვ ზედაპირზე დაზიანებული და გამოფიტული ნალესობის ფრთხილად მოხსნა	მ2	230.00
51	პროფილირებული ლავგარდანის დაზიანებული და გამოფიტული მოჭიმული ნალესობის ფრთხილად მოხსნა ხელით აგურის ზედაპირის დაუზიანებლად, სიმაღლე -29 სმ, პროფილის შემოწერ-39სმ,	გრძ.მ /მ2	39.5 /15.4
52	დაზიანებული მონაკვეთებში კედლის გლუვი ზედაპირის ახლიდან შელესვა ქვ-ცემენტის ხსნარით	მ2	230.00
53	პროფილირებული ლავგარდანის აღდგენა მოჭიმვით, სიმაღლე -29 სმ, პროფილის შემოწერილობა- 39სმ,	გრძ.მ	65.50
54	ფასადის პროფილირებული დეტალების (საპირეები და თავსართები, პილასტრები, დეკორატიული ჩარჩოები და სხვ.) აღდგენა თარგის მეშვეობით,	მ2	12.00
55	ცოკოლზე წვრილად დაბუჩარდებული (დათარახებული) ბაზალტის ქვის ფილის მოწყობა (ფილის სისქე-4სმ)	მ2	20.00
56	საფასადო კედლის გლუვი ზედაპირის დამუშავება ფითხითა და ბადით, დაგრუნტვა ფასადის სილიკატური გრუნტით .	მ2	230.00
57	ფასადის პროფილირებული დეტალების (საპირეები, კარნიზები, მოდულიონები, დეკორატიული ჩარჩოები და სხვ.) დამუშავება,	მ2	41.00
58	საფასადო კედლის გლუვი ზედაპირის საბოლოო დამუშავება სუფთა პირით და შეღებვა საფასადო საღებავით (2 ფენა).	მ2	230.00
59	ფასადის პროფილირებული დეტალების (საპირეები, კარნიზები, მოდულიონები, დეკორატიული ჩარჩოები და სხვ.) დაგრუნტვა და შეღებვა საფასადო საღებავით (2 ფენა).	მ2	41.00
60	ლითონის ნაჭედი, დეკორატიული ელემენტების მარკირება, ფრთხილად მოხსნა და სახელოსნოში ტრანსპორტირება (აივნის მოაჯირი, ფანჯრის ცხაური, ეზოს ღობის ჭიშკარი)	მ2	22.00
61	ლითონის ნაჭედი, დეკორატიული ელემენტების გაწმენდა ზეთოვანი საღებავის ფენისგან, რესტავრაცია, დამუშავება და ახლიდან შეღებვა ანტიკოროზიული საღებავით (აივნის მოაჯირი, ფანჯრის ცხაური, ეზოს ღობის ჭიშკარი)	მ2	22.00
62	რესტავრირებული და შეღებილი ლითონის ნაჭედი, დეკორატიული ელემენტების მოწყობა ადგილზე (აივნის მოაჯირი, სადარბაზოს კარის ცხაური, ეზოს ღობის ჭიშკარი)	მ2	22.00
63	ლითონის ნაჭედი, დეკორატიული ელემენტების დამზადება, დაგრუნტვა, შეღებვა ანტიკოროზიული ზეთოვანი საღებავით და მოწყობა (წინფრა)	მ2	1.60
64	დაზიანებული კედლის ფრაგმენტების გადაწყობა მეორადი ქართული აგურის 40% დამატებით	მ2	41.00
65	კედლის ფრაგმენტების საფასადე ზედაპირის აღდგენა მეორადი ქართული აგურის წყობით	მ2	11.00
66	კედლის ზედა (სხვენის და პარაპეტის) ნაწილში აგურის კედლის გადაწყობა ქართული აგურის წყობის მოწყობით	მ3	15.00
67	კედლის ზედა (სხვენის) ნაწილში კედლის ნაწილის დაშლა და ახლიდან მოწყობა მეორადი, წითელი აგურის დამატებით	მ3	1.20
68	ღობის კედლის ბაზალტის ქვის კვადრის ზედაპირის გაწმენდა და რესტავრაცია	მ2	31.00
69	ბაზალტის ფილის (კვ-4სმ.) დათარახება და კედლის ცოკოლზე მოწყობა	მ2	15.00
70	ცოკოლზე ბაზალტის ქვის ქუდის მოწყობა კვ-7სმ*4სმ	გრძ.მ	26.00
	ე) პარაპეტის რეაბილიტაცია		
71	პარაპეტის კედელზე დაზიანებული ნალესობის მოხსნა	მ2	38.50
72	პარაპეტის გამოფიტული მრუდხაზოვანი კედლის გადაწყობა აგურით, 30% მეორადი აგურის დამატებით	მ3	1.65
73	პარაპეტის გამოფიტული გლუვი კედლის გადაწყობა აგურით, 30% მეორადი აგურის დამატებით	მ3	29.40
74	პარაპეტის ბრტყელი კედლების შელესვა ქვ-ცემენტის ხსნარით	მ2	25.80
75	პარაპეტის კედლის მრუდხაზოვანი კედლის შელესვა ქვ-ცემენტის ხსნარით	მ2	9.20
76	პარაპეტის თარაზული ზედა პირის შელესვა ქვიშა-ცემენტის ხსნარით	მ2	21.00
77	პარაპეტის ზურგის პირის შელესვა ქვიშა-ცემენტის ხსნარით	მ2	59.00
78	პარაპეტის ბრტყელი კედლების დამუშავება ბადით, დაგრუნტვა და შეღებვა მაღალი ხარისხის ფასადის საღებავით	მ2	52.00
79	პარაპეტის მრუდხაზოვანი კედლის დამუშავება ბადით, დაგრუნტვა და შეღებვა მაღალი ხარისხის ფასადის საღებავით	მ2	9.50
	ვ) ხის კარ-ფანჯარა		
80	ხის გულებიანი კარის ბლოკების მარკირება და ფრთხილი მოშლა	მ2	81.00

81	ხის ფანჯრის ბლოკების მარკირება და ფრთხილი მოშლა	მ2	55.00
82	კარ ფანჯრის ჩარჩოების რესტავრაცია	გრძ.მ	97.00
83	ხის გულებიანი კარის ალათების რესტავრაცია	მ2	36.00
84	ინტერიერში, კარ-ფანჯრის ხის ჩარჩოების ლოკალური გაწმენდა საღებავის ფენისგან, რესტავრაცია და დაგრუნტვა.	მ2	198.00
85	ხის ფანჯრის ალათების რესტავრაცია	მ2	18.00
86	სწორხაზოვანი მოხაზულობის, კარ- ფანჯრის ჩარჩოების დამზადება კარგად გამომშრალი მაგარი ჯიშის ხისგან, დაგრუნტვა და მოწყობა	გრძ.მ	38.00
87	სწორხაზოვანი მოხაზ., ფანჯრის ალათების (ალათები 14მმ.-იანი მინაპაკეტის გათვალისწინებით) დამზადება კარგად გამომშრალი მაგარი ჯიშის ხისგან, დაგრუნტვა და მოწყობა	მ2	55.00
88	სწორხაზოვანი მოხაზულობის, კარის ალათების (ალათები 14მმ.-იანი მინაპაკეტის) დამზადება მაგარი ჯიშის, კარგად გამომშრალი ხისგან, დაგრუნტვა და მოწყობა ადგილზე.	მ2	97.00
89	ფანჯრის გულიანი დარაბების გაწმენდა რესტავრაცია, დაგრუნტვა და მოწყობა	მ2	22.00
90	ფანჯრის გულიანი ახალი დარაბების დამზადება დაგრუნტვა და მოწყობა	მ2	24.00
91	ახალი და რესტავრირებული კარ-ფანჯრების და დარაბების დამუშავება, დაგრუნტვა და შეღებვა სელის ზეთის საღებავით	მ2	286.00
92	ხის რაფების გაწმენდა საღებავის ფენისგან, რესტავრაცია და დაგრუნტვა	მ2	14.00
93	ხის რაფების დამზადება კარგად გამომშრალი ხისგან, დაგრუნტვა და მოწყობა ადგილზე.	მ2	12.00
94	ხის რაფების დამუშავება ხარისხიანად, შეღებვა სელის ზეთის საღებავით	მ2	26.00
95	რკინა-კავეულის (ფურნიტურის) შეძენა და მოწყობა ფანჯრებისათვის (გაჩარხვით დამზადებული ღერძიანი საკეტი სახელურით)	კომლ	24.00
96	რკინა-კავეულის (ფურნიტურის) შეძენა და მოწყობა კარებისათვის (ხარისხიანი, შესაბამისი სტილის)	კომლ	18.00
97	ინტერიერში, საფასადე კარ-ფანჯრის წირთხლებზე, ჩარჩოების ირგვლივ ნალესობის ჩამოხსნა	მ2	47.00
98	ფანჯრების მოწყობის შემდეგ ღიობის შიდა წირთხლების შეკეთება ლესვით გაჯის ხსნარით, დამუშავება და შეღებვა (დაგრუნტვა და 2 ფენა ფასადის საღებავი)	მ2	61.50
99	გარედან კარ-ფანჯრის წირთხლების სუფთად შელესვა ქვიშა-ცემენტის ხსნარით,	მ2	22.00
100	გარედან კარ-ფანჯრის წირთხლების დამუშავება და შეღებვა მაღალი ხარისხის საფასადო საღებავით, სიგანე - 16 სმ	მ2	22.00
	ზ) ეზოს ფასადი		
101	გვიანდელი ლითონის კონსტრუქციის კიბის დაშლა	მ2	25.90
102	აივან-შუშაბანდის უკან საფასადო კედელზე ამორტიზირებული სადენების და გაყვანილობის მოხსნა	გრძ.მ	23.00
103	ეზოს ფასადზე გამოსული გამწოვის აირსადენი მილების ფრთხილი დემონტაჟი (დ-25სმ)	გრძ.მ	11.40
104	გამწოვის აირსადენი მილების ახლიდან მოწყობა ინტერიერში გადატანით	გრძ.მ	11.40
105	ამოშენებული აგურის კედლების დაშლა	მ3	0.55
106	აივან-შუშაბანდის უკან საფასადო კედლის ბრტყელ ზედაპირზე დაზიანებული ნალესობის მოხსნა და ახლიდან შელესვა ქვიშა-ცემენტის ან გაჯით	მ2	58.50
107	დაზიანებული აგურის კედლის ფრაგმენტების გადაწყობა	მ3	3.40
108	აგურის კედლის შელესვა ქვ-ცემენტის ხსნარით	მ2	22.50
109	სარდაფში ჩასასვლელი დაზიანებული საფეხურების დაშლა	მ3	1.35
110	საფეხურების აღდგენა ბაზალტის მთლიანი ქვით 18სმ*28სმ*107სმ	ცალი	8.00
111	სარდაფის სართულზე იატაკის რეაბილიტაცია ქვ-ცემენტის მოჭიმვის მოწყობით	მ2	17.40
112	ლითონის კიბის კონსტრუქციის და მოაჯირის დამზადება და მონტაჟი (კასაური- შველერი 160მმ-იანი - 6.0 მ., კვადრატი 12მმ*12მმ - 30 მეტრი; ზოლოვანა-16მმ*8მმ -17 მეტრი, მოზაიკური საფეხურები 17სმ*28სმ*1200სმ - 8 ცალი, ხის სახელური - 6მ.)	ცალი	1.00
113	არსებული ქვის საფეხურიანი და ნაჭედი ლითონის დეკორატიულმოაჯირიანი კიბის მარკირება-დაშლა, გაწმენდა, რესტავრაცია და ახლიდან მოწყობა (კასაური- შველერი 160მმ-იანი - 6.0 მ., ნაჭედი ლითონის დეკორატიული მოაჯირი - 4.6 მ2; ზოლოვანა-16მმ*8მმ -6 მეტრი, ბაზალტის ქვის მასიური საფეხურები 17სმ*29სმ*1200სმ - 8ცალი, ხის სახელური - 6მ.)	ცალი	1.00
114	ლითონის კიბის კონსტრუქციის დამუშავება, დაგრუნტვა და შეღებვა ანტიკოროზიული საღებაავით	მ2	25.90
115	ხის კიბის კონსტრუქციის, მოაჯირის და საფეხურების მარკირება და ფრთხილი დაშლა	მ2	16.00
116	კიბის კონსტრუქციის და საფეხურების დამზადება მაგარი ჯიშის ხისგან, დაგრუნტვა და მოწყობა (სისქე-4სმ)	მ2	26.00
117	კიბის მოაჯირის რიკულების დამზადება გამოჩარხვით (არსებული ნიმუშის მიხედვით) მაგარი ჯიშის ხისგან, დაგრუნტვა და მოწყობა (სისქე-4სმ)	ცალი	46.00
118	კიბის კონსტრუქციის და საფეხურების დამუშავება, დაგრუნტვა და შეღებვა იატაკის ზეთოვანი საღებავით 3 ფენა	მ2	45.00
119	კიბის სახელურის და რიკულების დამუშავება, დაგრუნტვა და შეღებვა ზეთოვანი საღებავით 2 ფენა	მ2	54.00
120	კიბის ხის პროფილიანი სახელურის დამზადება, დამუშავება და შეღებვა ზეთოვანი საღებავით (5სმ*5სმ)	გრძ.მ	43.00
121	ხის შუშაბანდების ფრთხილი დაშლა	მ2	28.50
122	აივნის ხის ჭვირული მოაჯირის მარკირება და ფრთხილი დაშლა	მ2	20.00
123	აივნის ხის პროფილიანი ძელის და ქვედა ძელის მოხსნა 14სმ*7სმ	გრძ.მ	26.50
124	აივნის ხის დაზიანებული ლამფის და შუბლის ფიცრის მოხსნა	მ2	120.00
125	აივნის დაზიანებული იატაკის ფიცრის მოხსნა	მ2	104.00
126	აივნის სართულშუა და სხვენის გადახურვის კოჭების გასწორება 50% ახალი კოჭების ჩანაცვლებით 10სმ*20სმ	გრძ.მ	44.00
127	ხის რიგელის მოხსნა 14სმ*16სმ	გრძ.მ	51.00
128	ხის წაკვეთილწიბოიანი სვეტების მარკირება და მოხსნა (სიგრძე-15სმ*15სმ*416სმ)	ცალი	19.00

129	ახალი ხის ნარიბანდიანი ლამფის დამზადება და მოწყობა აივნის და შუშაბანდის ჭერზე და შუბლზე	მ2	114.00
130	ახალი ხის შიპიანი იატაკის ფიცრის (სისქე45მმ) დამზადება და მოწყობა აივანზე და შუშაბანდზე, ბგერაიზოლაციის მოწყობით (მინერალური ქვაბამბით სისქ. 100მმ)	მ2	76.00
131	ხის საფეხურების და შუბლის ფიცრის მოწყობა აივნის დონეებს შორის (საფეხური 28სმ*17სმ)	გრძ.მ.	7.98
132	ხის პროფილიანი პლინტუსების მოწყობა აივან შუშაბანდზე (სიმაღლე - 6სმ)	გრძ.მ	62.00
133	აივნის ხის ჭვირული მოაჯირის გაწმენდა საღებავის ფენისგან, რესტავრაცია და ახლიდან მოწყობა	მ2	14.50
134	აივნის ხის პროფილიანი ძელის და ქვედა ძელის გაწმენდა საღებავის ფენისგან, რესტავრაცია და ახლიდან მოწყობა 14სმ*7სმ	გრძ.მ	23.00
135	ხის რიგელის გაწმენდა საღებავის ფენისგან, რესტავრაცია და ახლიდან მოწყობა 14სმ*16სმ	გრძ.მ	14.00
136	ხის წაკვეთილწიბოიანი სვეტების გაწმენდა საღებავის ფენისგან, რესტავრაცია და ახლიდან მოწყობა (კვ-15სმ*15სმ; სიმაღლე-332 სმ)	ც /მ2	7 /13.02
137	ხის წაკვეთილწიბოიანი სვეტების გაწმენდა საღებავის ფენისგან, რესტავრაცია და ახლიდან მოწყობა (კვ-15სმ*15სმ; სიმაღლე-360სმ)	ც /მ2	2 /3.8
138	სვეტის პროფილირებული კაპიტელის და ლილვის რესტავრაცია და მოწყობა	ცალი	10.00
139	აივნის ხის ჭვირული მოაჯირის დამზადება უკორძო მასალით და მოწყობა	მ2	7.80
140	აივნის ხის პროფილიანი ძელის და ქვედა ძელის დამზადება და მოწყობა 14სმ*7სმ	გრძ.მ	32.00
141	ხის წაკვეთილწიბოიანი რიგელის დამზადება და მოწყობა 14სმ*16სმ	გრძ.მ	28.00
142	ხის წაკვეთილწიბოიანი სვეტების დამზადება, დაგრუნტვა და მოწყობა მაგარი ჯიშის ხის -"ლისტვინიცა" (კვ-15სმ*15სმ; სიმაღლე-332 სმ)	ც /მ2	10 /18.6
143	ხის წაკვეთილწიბოიანი სვეტების დამზადება, დაგრუნტვა და მოწყობა მაგარი ჯიშის ხის -"ლისტვინიცა" (კვ-15სმ*15სმ; სიმაღლე-360სმ)	ც /მ2	3 /6.05
144	ხის გულებიანი მოაჯირის დამზადება, დაგრუნტვა და მოწყობა მაგარი ჯიშის ხის -"ლისტვინიცა"	მ2	7.60
145	სვეტის პროფილირებული კაპიტელის და ლილვის დამზადება და მოწყობა	ცალი	6.00
146	ხის შუშაბანდების დამზადება, დაგრუნტვა და მოწყობა (მაგარი ჯიშის ხის -"ლისტვინიცა")	მ2	22.30
147	შუშაბანდის ნაწილში ჭვირული მოაჯირის უკან დათბუნების მოწყობისთვის ხის პანელის მოწყობა წინასწარ დაგრუნტვით (სისქე-10მმ)	მ2	18.00
148	შუშაბანდის ნაწილში მოაჯირის პანელის უკან დათბუნების მოწყობისთვის თბოიზოლაციის ფილის XPS მოწყობა (სისქე-20მმ)	მ2	18.00
149	შუშაბანდის ნაწილში თბოიზოლაციის პანელის უკან შეფიცვრის მოწყობა შიპიანი გარანდული ფიცრით (სისქე-20მმ)	მ2	18.00
150	აივან-შუშაბანდის მოჯირის მოწყობისთვის საჭირო ხის შტაპიკის დამზადება და მოწყობა კვ-40მ*20მმ	გრძ.მ	60.00
151	ხის შუბლის ფიცრის დამზადება და მოწყობა სისქე-25მმ	მ2	16.00
152	აივან შუშაბანდების ხის ნაკეთობათა დამუშავება და შეღებვა სელის ზეთის საღებავით (გრუნტის ფენა და ორი ფენა საღებავი)	მ2	267.80
153	აივან შუშაბანდების ხის ლამფის და შუბლის დამუშავება და შეღებვა სელის ზეთის საღებავით (გრუნტის ფენა და ორი ფენა საღებავი)	მ2	114.00
154	აივან შუშაბანდების ხის იატაკის დამუშავება და შეღებვა იატაკის ზეთოვანი საღებავით (გრუნტის ფენა და ორი ფენა საღებავი)	მ2	76.00
155	აივნის უკან კედლის შელესილი ნაწილების დამუშავება, დაგრუნტვა და შეღებვა ფასადის საღებავით - 2 ფენა	მ2	230.00
	თ) ეზოს მოწყობა და ღობე		
156	ბაზალტის ქვის ღობის კედლის გაწმენდა და ზედაპირის კონსერვაცია	მ2	10.30
157	ღობის კედლიდან ნალესობის ჩამოხსნა	მ2	15.00
158	ნალესი კედლების დამუშავება და შეღებვა ფასადის საღებავით	მ2	18.00
159	დაბუჩარდებულ ზედაპირიანი ბაზალტის ფილის თავსართების მოწყობა ღობის კედელზე, ქვის სისქე-8სმ	მ2	5.00
160	ღობის კედლის შელესვა ქვ-ცემენტის ხსნარით	მ2	15.00
161	ღობის კედლის ნალესი ზედაპირის დამუშავება, დაგრუნტვა და შეღებვა ფასადის საღებავით	მ2	15.00
162	ნაჭედი ლითონის დეკორატიული ღობის და ჭიშკრის ჩამოხსნა, რესტავრაცია, დაგრუნტვა-შეღებვა ანტიკოროზიული საღებავით და მოწყობა	მ2	12.25
163	ეზოს დაზიანებული ასფალტობეტონის ფენის მოხსნა 10 სმ.	მ2	46.00
164	მიწის მოჭრა ასფალტის ფენის ქვეშ 20სმ	მ3	4.00
165	წვრილფრაქციული ღორღის ფენის მოწყობა - 10სმ.	მ3	4.00
166	არმირებული ბეტონის ფენის მოწყობა - 10სმ. (არმატურა Ø10A500C - 230 kg)	მ3	7.10
167	ეზოს შიდა პერიმეტრზე დაბუჩარდებული ბაზალტის ქვის ფილების მოწყობა ქვიშა-ცემენტის ხსნარზე (სისქე-5სმ)	მ2	13.00
168	ეზოს ნატეხი ძელქვის მოკირწყვლის მოწყობა (სანიაღვრე ჭისკენ მცირე ქანობით) ქვიშა-ცემენტის ნარევზე;	მ2	58.00
169	სანიაღვრე არხის მოწყობა ეზოდან ქუჩამდე (ცხაურის და 100 მმ-იანი მილი ტროტუარის ქვეშ)	გრძ.მ	14.00
170	მასიური ქვის პროფილიანი საფეხურების მარკირება და დაშლა (საფ-15სმ * 30სმ)	გრძ.მ	7.20
171	მოზაიკური საფეხურების მარკირება და დაშლა (საფ-15სმ * 30სმ)	გრძ.მ	9.00
172	კიბის აგურის კედლების დაშლა და ახლიდან მოწყობა	მ3	3.50
173	მასიური ქვის პროფილიანი საფეხურების რესტავრაცია და მოწყობა 30 % ახალი საფეხურის ჩამატებით (საფ-15სმ * 30სმ)	გრძ.მ	8.00
174	მოზაიკური საფეხურების ახლიდან მოწყობა 30% ის ახლის დამატებით (საფ-15სმ * 30სმ)	გრძ.მ	12.00
175	ნაჭედი ლითონის დეკორატიული მოაჯირის მოხსნა, რესტავრაცია, დაგრუნტვა-შეღებვა ანტიკოროზიული საღებავით და ახლიდან მოწყობა	მ2	9.50
176	ლითონის დეკორატიული მოაჯირის დამზადება, დაგრუნტვა-შეღებვა ანტიკოროზიული საღებავით და მოწყობა	მ2	9.50

177	კიბის ბეტონის ბაზის შემოსვა ბაზალტის ფილით (სისქე-4სმ)	მ2	9.00
178	ლითონის ცხაურიანი სანიაღვრე ჭის მოწყობა	ცალი	1.00
	ი) სახურავის საფარის რესტავრაცია		
179	სახურავზე ამორტიზირებული თუნუქის ბურულის ფრთხილი დაშლა	მ2	450.00
180	თუნუქის ძველი ჟოლობის დემონტაჟი	გრძ.მ	65.00
181	ძველი თუნუქის ძაბრების დემონტაჟი და ახლის მოწყობა	ცალი	6.00
182	თუნუქის ბურულის მოხსნა პარაპეტიდან და საბუხრეებიდან	მ2	32.00
183	სახურავის ხის კონსტრუქციის შეკეთება და გაძლიერება 70% ახალი მასალის დამატებით. (დგარები, ნივნივები, ძელები, მაუერლატი და სხვ)	მ2	390.00
184	გადახურვის კონსტრუქციის შეფიცვრის რეაბილიტაცია 70 % ახალი ხის შეფიცვრის მასალის დამატებით და დაპრესილი ხის დიქტის მოწყობა,	მ2	420.00
185	სამერცხლურის ხის კონსტრუქციის რეაბილიტაცია 50% ახალი მასალის დამატებით	ცალი	3.00
186	სამერცხლურის შემოსვა დაფერილი თუნუქით	მ2	21.50
187	ჰიდროიზოლაციის ფენის (მემბრანის) მოწყობა (გერმეტიული ნაკერებით)	მ2	516.00
188	სახურავის ბურულის მოწყობა 0.5მმ-იანი მაღალი ხარისხის დაფერილი თუნუქით ორმაგი ჩამკეტებით	მ2	450.00
189	სახურავზე ღარების დამზადება და მოწყობა დაფერილი თუნუქით	გრძ.მ	18.50
190	დეკორატიული ძაბრების დამზადება და მოწყობა ფასადების მხარეს	ცალი	8.00
191	ახალი წრიული ჟოლობების დამზადება და მოწყობა დაღარული თუნუქით	გრძ.მ	96.00
192	შენობის პარაპეტის და პარაპეტის არქიტექტურული დეტალების შემოსვა გლუვი, ქარხნულად დაფერილი თუნუქით	მ2	35.00
193	სახურავზე საკვამურების და სავენტილაციო არხების თავებისთვის თუნუქის ქუდის დამზადება და მოწყობა	ცალი	5.00
194	ფასადის შვერილ ნაწილების (ლავგარდანი, ფანჯრის რაფა) მოსახვა გლუვი ქარხნულად დაფერილი თუნუქით	მ2	46.00
195	ხის აივანის გადახურვაზე დაზიანებული კრამიტის ბურულის ფრთხილი მოხსნა	მ2	86.00
196	ხის აივანის გადახურვის კონსტრუქციის დაშლა	მ2	78.00
197	ხის აივანის გადახურვის კონსტრუქციის ახლიდან მოწყობა	მ2	78.00
198	ხის აივანის გადახურვის კონსტრუქციაზე შეფიცვრის (30მმ-იანი) და დიქტის (10mm-iani) მოწყობა	მ2	82.00
199	სახურავის ბურულის მოწყობა 0.5მმ-იანი მაღალი ხარისხის დაფერილი თუნუქით (პროექტის მიხედვით)	მ2	86.00
	კ) ინტერიერი		
	სარდაფის სართული		
200	გაწმენდა ჩახერგილობისაგან	მ3	3.50
201	გაწმენდა დანალექი მიწისგან	მ3	7.00
202	სარდაფის სართულზე არსებული ტიხრების დაშლა და ახლიდან მოწყობა სისქე-17სმ	მ3	8.70
203	კედლის და ტიხრების შელესვა ქვ-ცემენტის ხსნარით	მ2	65.00
204	ბეტონის ფილის მოწყობისთვის არსებული მეტლახის იატაკის მოხსნა	მ2	35.00
205	დაზიანებული ქვ-ცემენტის მოჭიმვის მოშლა 7-10 სმ	მ2	55.00
206	დაზიანებული აგურის კედლების რესტავრაცია გადაწყობით	მ3	14.00
207	ბეტონის არმირებული ფილის მოწყობა სისქე 12სმ, არმირება d= 10მმ, ბიჯი 200მმ.	მ3	5.00
208	ქვიშა-ცემენტის მოჭიმვის მოწყობა (სისქე-5სმ)	მ2	55.00
209	სარდაფის სართულში ქართული აგურის იატაკის ფენის მოწყობა ქვიშა-ცემენტის სისქე-3სმ-იან ხსნარზე;	მ2	65.00
210	აგურის კედლის ნაკერების დამუშავება და ბზარების შევსება კირის ხსნარით	მ2	125.00
211	დაზიანებული საფეხურების დაშლა	მ3	4.50
212	საფეხურების ახლიდან მოწყობა	მ3	6.50
	პირველი და მეორე სართული:		
214	კედლებიდან დაზიანებული ნალესობის ჩამოხსნა	მ2	450.00
215	დაზიანებული კედლების გადაწყობა აგურით	მ3	12.00
216	დაზიანებული კედლების გამაგრება არმირების ბადით		კონსტრუქციაშია
217	კედლების შელესვა ქვ-ცემენტის ხსნარით	მ2	85.00
218	კედლების შელესვა გაჯით აგურის კედელზე	მ2	565.00
219	შელესილი კედლების დამუშავება ფითხითა და სამალიარო ბადით	მ2	950.00
220	დამუშავებული კედლების დაგრუნტვა და შეღებვა ინტერიერის საღებავით	მ2	950.00
221	ღიობის წირთხლებიდან დაზიანებული ნალესობის ჩამოხსნა	მ2	45.00
222	ღიობის წირთხლებზე დაზიანებული კედლების გადაწყობა ქართ. აგურით	მ3	2.50
223	წირთხლების შელესვა ქვ-ცემენტის ხსნარით	მ2	3.00

224	წირთხლების შელესვა გაჯით აგურის კედელზე	მ2	41.00
225	წირთხლების დამუშავება ფითხითა და სამალიარო ბადით	მ2	75.00
226	დამუშავებული წირთხლების დაგრუნტვა და შეღებვა ინტერიერის საღებავით	მ2	75.00
227	ჭერიდან დაზიანებული ბიაზის ჩამოხსნა	მ2	86.00
228	ჭერიდან დაზიანებული ნალესობის ჩამოხსნა	მ2	306.00
229	ჭერიდან დაზიანებული მოტკეჩვის მოხსნა და ახლის მოწყობა	მ2	210.00
230	ჭერის შელესვა გაჯით	მ2	392.00
231	ჭერის დამუშავება ფითხითა და სამალიარო ბადით	მ2	392.00
232	დამუშავებული ჭერის დაგრუნტვა და შეღებვა ინტერიერის საღებავით	მ2	392.00
233	დაზიანებული პროფილირეული კარნიზების ჩამოხსნა, სიმაღლე-22სმ	გრძ.მ /მ2	95 /20.9
234	პროფილირეული კარნიზების ლოკალური რესტავრაცია	გრძ.მ /მ2	120 /26.4
235	პროფილირეული კარნიზების აღდგენა მოჭიმვით, სიმაღლე-22სმ	გრძ.მ /მ2	95 /20.9
236	პროფილირეული კარნიზების დამუშავება, დაგრუნტვა და შეღებვა ინტერიერის საღებავით	მ2	75.00
237	ხის კიბეების შეკეთება შესასვლელში და კიბის უჯრედში (პროფილიანი საფეხურით სისქე-40მმ)	მ2	23.50
238	ხის კიბეების გაწმენდა, დამუშავება და ახლიდან შეღებვა იატაკის ზეთოვანი საღებავით	მ2	42.60
239	გვიანდელი ლამინირებული იატაკის ფენის დაშლა	მ2	64.00
240	სართულშუა გადახურვის პარკეტის იატაკის დაშლა	მ2	140.00
241	სართულშუა გადახურვის ხის იატაკის დაშლა		კონსტრუქციაშია
242	ხის კოჭების თარაზული გასწორება (10სმ*20სმ) და გაძლიერება	გრძ.მ	50.40
243	ხის იატაკის მოწყობა იატაკის შიპიანი ფიცარით 45მმ., ბგერაიზოლაციის გათვალისწინებით (ქვაბამბა 10სმ.)	მ2	128.00
244	იატაკზე ხის პარკეტის მოწყობა პლინტუსებით	მ2	140.00
245	ხის იატაკების მოხვეწა და 4 ფენა ლაქის წასმა პლინტუსებიანად	მ2	268.00
	სველი წერტილების შეკეთება		
246	კედლებზე ძველი შელესილობის მოხსნა და ახლიდან შელესვა	მ2	224.00
247	კედლებიდან დაზიანებული კერამიკული ფილების მოსნა	მ2	75.00
248	კედლებზე ახალი კერამიკული ფილის აკვრა	მ2	95.00
249	იატაკიდან დაზიანებული კერამიკული ფილების და გამოფიტული დუღაბის მოხსნა	მ2	35.00
250	იატაკზე კერამიკული ფილის (მეტლახის) მოწყობა წებოცემენტის ხარისხიან ხსნარზე	მ2	35.00
251	კედლების და ჭერის დამუშავება და შეღებვა ნესტგამძლე საღებავით	მ2	188.00
252	ჭერზე ნესტგამძლე თაბაშირმუყაოს აკვრა, დამუშავება და შეღებვა	მ2	35.00
	სარეაბილიტაციო სამუშაოების პერიოდში დამატებით დაზიანებული ნაწილების შეკეთება:		
253	კარ ფანჯრის წირთხლების შელესვა გაჯის ხსნარით	მ2	20.00
254	დაზიანებული კედლების შელესვა გაჯის ხსნარით		35.00
255	წირთხლების და კედების დამუშავება შეფითხვნით და შეღებვა გრუნტით და 2 ფენა საღებავით	მ2	55.00
256	სველ წერტილებში კერამიკული ფილის აკვრა კედლებზე	მ2	28.00
257	სველ წერტილებში კერამიკული ფილის - მეტლახის იატაკის მოწყობა	მ2	40.00
258	ხის იატაკის რესტავრაცია-შეკეთება	მ2	25.00
259	ხის იატაკის მოხვეწა და ხარისხიანი ლაქის (ან საღებავის) წასმა	მ2	25.00
260	გვერდითა ფასადის კიბის თავზე არსებული ახალი წინაფრის პროფილრირებული თუნუქის გადახურვის მოხსნა და ახლის მოწყობა ხარისხიანი (ორშრიანი) გამჭირვალე კარბოლუსით (ლითონის კონსტრუქციის შეკეთებით, ლითონის ზედაპირის ფართი = 19.6მ2)	მ2	18.00
	ლ) საერთო ნაწილი		
261	ბაზალტის ქვის 10 სმ-იან ფილაში ამოთლილი ღარებიანი ქვით წყალსაწრეტი არხების მოწყობა ქუჩის ფასადების მხარეს-ფეხსავალ ადგილას (ფილის კვ-35სმ*10სმ)	გრძ.მ	5.00
262	ინვენტარული ხარაჩოს დაშლა ქუჩისპირა და ეზოს ფასადებიდან	მ2	1370.00
263	დროებითი ღობეს დაშლა, სიმ-2.2მ	მ2	198.00
264	დამცავივი ბადის ჩამოხსნა ფასადიდან	მ2	1370.00
265	სამშენებლო ნაგავის ზიდვა ხელის საზიდრებით 40მ	მ3	210.00
266	სამშენებლო ნაგავის ჩატვირთვა და გაზიდვა ნაგავსაყრელზე თვითმცლელით	ტ	350.00

პროექტის მთავარი არქიტექტორი - მ. ბოჭოიძე

03. 2023წ.

საცხოვრებელი სახლი შ. ნიშნიანიძის ქუჩა №2, ს.კ. 01.18.03.017.009

რესტავრაცია-რეაბილიტაციის პროექტის არქიტექტურული ნაწილი

რიგითი №	ნახაზების ჩამონათვალი	ფურცლის №
1	შენობის მიმდებარე ტოპოგეგმა მ-1 : 200	სტ-2
2	გენგეგმა მ - 1:200	პრ - 1
3	სარდაფის სართულის გეგმა; მ. – 1 : 100	პრ - 2
4	I სართულის გეგმა მ.- მ .-1 : 100	პრ - 3
5	II სართულის გეგმა მ.- 1 : 100	პრ - 4
6	სახურავის გეგმა მ.- 1 : 100	პრ - 5
7	ეზოს მოწყობის გეგმა მ.- 1 : 75	პრ - 6
8	ჭრილი 1 – 1; მ.- 1 : 100	პრ - 7
9	ჭრილი 2 – 2; მ.- 1 : 100	პრ - 8
10	ჭრილი 3 – 3 ; მ.- 1 : 100	პრ - 9
11	ჭრილი 4 – 4; მ.- 1 : 75	პრ - 10
12	ჭრილი 5 – 5; მ.- 1 : 75	პრ - 11
13	ფასადი 1 – 4 ღერძებში, ხედი ნიშნიანიძის ქუჩის მხრიდან მ.- 1 : 75	პრ - 12
14	ფასადი 5 – 1 ღერძებში, ხედი ბარათაშვილის ქუჩის მხრიდან მ.- 1 : 100	პრ - 13
15	გვერდითა ფასადი ე – ა ღერძებში, მ.- 1 : 100	პრ - 14
16	არქიტექტურული დეტალები - ხის აივანები მ. – 1 : 15	პრ - 15
17	დეკ. ლითონის არქიტექტ. ნაკეთობები-ჭიშკარი, აივანი, მოაჯირი, ცხაური	პრ - 16
18	სარდაფის სართულის გეგმა მესაკუთრების ჩვენებით და ფართებით, მ. – 1 : 100	პრ - 17
19	I სართულის გეგმა მესაკუთრების ჩვენებით და ფართებით, მ.- 1 : 100	პრ - 18
20	II სართულის გეგმა მესაკუთრების ჩვენებით და ფართებით, მ.- 1 : 100	პრ - 19
21	საფასადე განშლა, ხედი ბარათაშვილის ქ.-ის მხრიდან	პრ - 20
22	საფასადე განშლა, ხედი ნიშნიანიძის ქ.-ის მხრიდან	პრ - 21
23	გადახურვის კონსტრუქციის კვანძები	პრ - 22
24	I სართულის გეგმა კარ-ფანჯრის ნუმერაციით და განმარტებით	პრ - 23
25	II სართულის გეგმა კარ-ფანჯრის ნუმერაციით და განმარტებით	პრ - 24
26	ხის ნაკეთობათა სპეციფიკაცია (ფანჯარა 1, 2, 3, 4, 5 და 6)	პრ - 25
27	ხის ნაკეთობათა სპეციფიკაცია (შუშაბანდი 1, 2, 3,)	პრ - 26
28	ხის ნაკეთობათა სპეციფიკაცია (კარი 1, 2, 3, 4, 5 და 6)	პრ - 27
29	იატაკის ტიპები და კვანძები	პრ - 28

თბილისი 2023წ.

თბილისი, შოთა ნიშნიანიძის ქ. №2

გენგეგმა

მ. 1:150

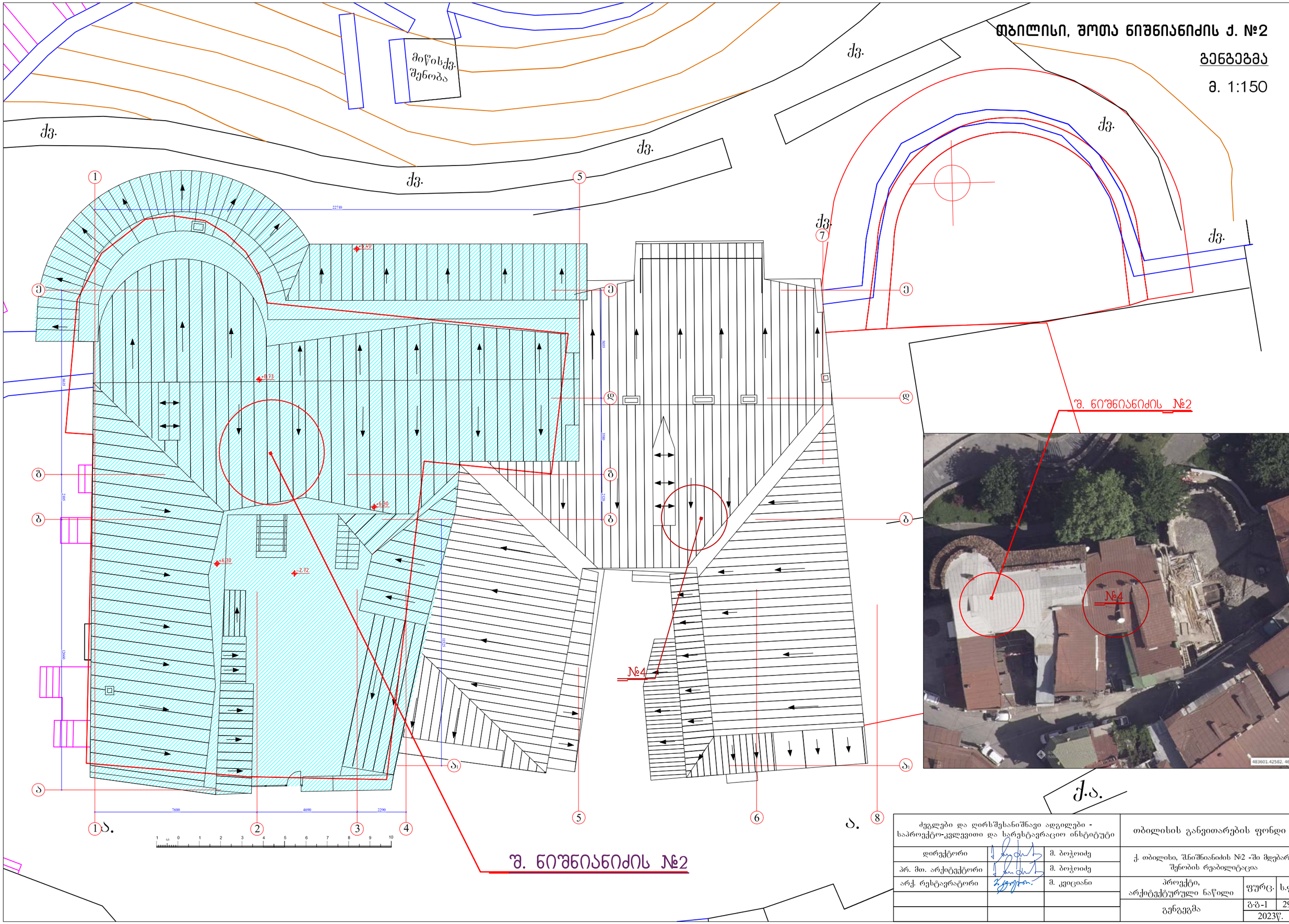

ძეგლები და ღირსშესანიშნავი ადგილები - საპროექტო-კვლევითი და სარესტავრაციო ინსტიტუტი			თბილისის განვითარების ფონდი
დირექტორი		მ. ბოჭოიძე	ქ. თბილისი, შ.ნიშნიანიძის №2 -ში მდებარე შენობის რეაბილიტაცია
პრ. მთ. არქიტექტორი		მ. ბოჭოიძე	
არქ. რესტავრატორი		მ. კვიციანი	პროექტი, არქიტექტურული ნაწილი — ფურც. 3 ს.ფ.
			გენგეგმა — ბ.ბ-1 29
			2023წ.

თბილისი, შოთა ნიშნიანიძის ქ. №2

სარდაფის სართულის გეგმა

მ. 1:100

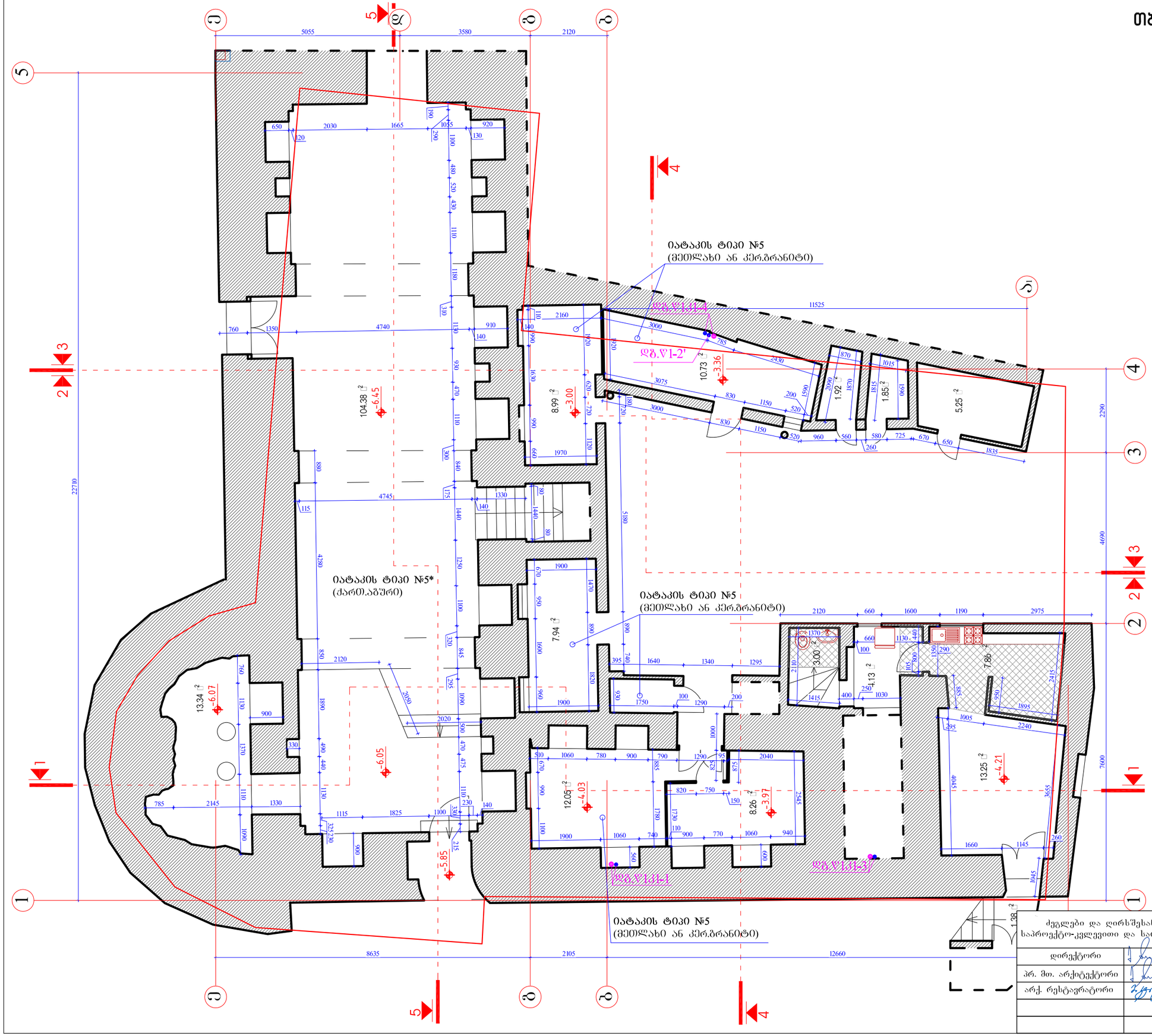

ძეგლები და ღირსშესანიშნავი ადგილები - საპროექტო-კვლევითი და სარესტავრაციო ინსტიტუტი			თბილისის განვითარების ფონდი
დირექტორი		მ. ბოჭოიძე	ქ. თბილისი, შ.ნიშნიანიძის №2 -ში მდებარე შენობის რეაბილიტაცია
პრ. მთ. არქიტექტორი		მ. ბოჭოიძე	
არქ. რესტავრატორი		მ. კვიციანი	პროექტი, არქიტექტურული ნაწილი — ფურც. 2, ს.ფ. 29
			სარდაფის სართულის გეგმა — პრ- 2
			2023წ.

თბილისი, შოთა ნიშნიანიძის ქ. №2

პირველი სართულის გეგმა

მ. 1:100

ეზოს მოკირწყვლის ფენილი

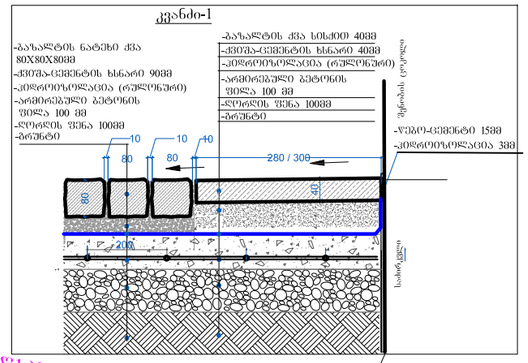

შენიშვნა:

- შენობის ორგვლივ მოეწყოს ინვენტარული ხარაჩო და დამცავი ბადე უსაფრთხოების ნორმების გათვალისწინებით;
- უნდა მოხდეს აივნების და სასხვენო გადახურვის კონსტრუქციების გახსნა-გაშომვლება და ხის კონსტრუქციების დამატებით დათვალიერება;
- დაზიანებული და ამორტიზირებული კონსტრუქციული ელემენტები შეიცვალოს და განახლდეს ახალი მასალით ან დამატებით გაძლიერდეს ჩამატებებით;
- შენობიდან უნდა მოისხნას არსებული დაზიანებული საინჟინრო ქსელები;
- უნდა მოხდეს მარკირება და შემდეგ ჩამოისხნას ხის კარ-ფანჯრები და ლითონის ნაჭედი ცხაურები, გადარჩევის შემდეგ დასაწყობდეს უსაფრთხო ადგილას რესტავრაციისა და შკან დაბრუნების მიზნით;
- გახსნა-გაშენდის სამუშაოები უნდა განხორციელდეს აკუратულად, კედლის ზედაპირების ხელმეტი დაზიანების გარეშე უსაფრთხოების ზომების გათვალისწინებით;
- ხის ავიან-შუშაბანდების აღდგენა-რესტავრაციის სამუშაოები უნდა განხორციელდეს თანამედროვეობით, უსაფრთხოების ზომების გათვალისწინებით;
- ხის ნაკეთობა შეიღებოს სელის ზეთის საღებავით შესაბამისი კლიმატური პირობების გათვალისწინებით (არც სიცივე და არც მაღალი სიცხე არ არის რეკომენდირებული ღებვის პერიოდისთვის), შელებვამდე საღებავის შერე შეთანხმდეს არ. ავტორთან;
- ეზოში გათვალისწინებულია ეზოს ტერიტორიის ზედაპირის მოშანდაკება-კეთილმოწყობის სამუშაოები.
- ზომები მოცემულია - სანტიმეტრებში.

ძეგლები და ღირსშესანიშნავი ადგილები - საპროექტო-კვლევითი და სარესტავრაციო ინსტიტუტი			თბილისის განვითარების ფონდი
დირექტორი		მ. ბოჭოიძე	ქ. თბილისი, შნიშნიანიძის №2 -ში მდებარე შენობის რეაბილიტაცია
პრ. მთ. არქიტექტორი		მ. ბოჭოიძე	
არქ. რესტავრატორი		მ. კვიციანი	პროექტი, არქიტექტურული ნაწილი: ფურც. ს.ფ.
			პირველი სართულის გეგმა: პრ- 3 / 29
			2023წ.

თბილისი, შოთა ნიშნიანიძის ქ. №2

მეორე სართულის გეგმა

მ. 1:100

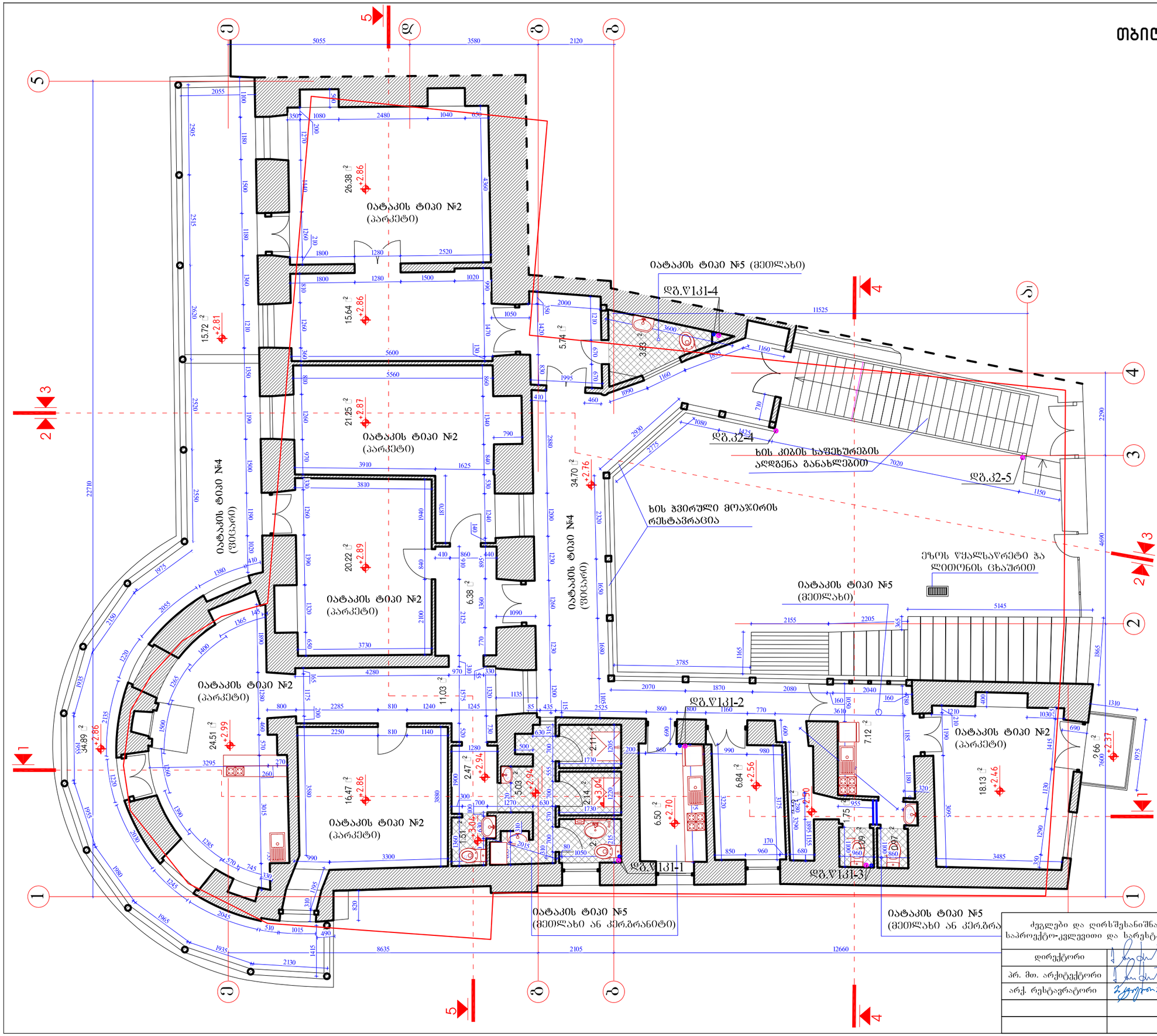

შენიშვნა:

- შენობის ირგვლივ მოეწყოს ინვენტარული ხარაჩო და დამცავი ბადე შსაფრთხოების ნორმების გათვალისწინებით;
- უნდა მოხდეს აივნების და სასხვენო გადახურვის კონსტრუქციების გახსნა-გაშიშვლება და ხის კონსტრუქციების დამატებით დათვალიერება;
- დაზიანებული და ამორტიზირებული კონსტრუქციული ელემენტები შეიცვალოს და განახლდეს ახალი მასალით ან დამატებით გაძლიერდეს ჩამატებებით;
- შენობიდან უნდა მოიხსნას არსებული დაზიანებული საინჟინრო ქსელები;
- უნდა მოხდეს მარკირება და შემდეგ ჩამოიხსნას ხის კარ-ფანჯრები და ლითონის ნაჯდი ცხაურები, გადარჩევის შემდეგ დასაწყობდეს შსაფრთხო ადგილას რესტავრაციისა და შკან დაბრუნების მიზნით;
- გახსნა-გაწმენდის სამუშაოები უნდა განხორციელდეს აკურატულად, კედლის ზედაპირების ხელმეტი დაზიანების გარეშე შსაფრთხოების ზომების გათვალისწინებით;
- ხის ავიან-შუშაბანდების აღდგენა-რესტავრაციის სამუშაოები უნდა განხორციელდეს თანამიმდევრობით, შსაფრთხოების ზომების გათვალისწინებით;
- ხის ნაკეთობა შეიღებოს სელის ზეთის საღებავით შესაბამისი კლიმატური პირობების გათვალისწინებით (არც სიცივე და არც მაღალი სიცხე არ არის რეკომენდირებული ღებვის პერიოდისთვის), შეღებვამდე საღებავის ფერი შეთანხმდეს პრ. ავტორთან;
- ეზოში გათვალისწინებულია ეზოს ტერიტორიის ზედაპირის მოშანდაკება-კეთილმოწყობის სამუშაოები.
- ზომები მოცემულია - სანტიმეტრებში.

ძეგლები და ღირსშესანიშნავი ადგილები - საპროექტო-კვლევითი და სარესტავრაციო ინსტიტუტი			თბილისის განვითარების ფონდი
დირექტორი		მ. ბოჭოიძე	ქ. თბილისი, შ.ნიშნიანიძის №2 -ში მდებარე შენობის რეაბილიტაცია
პრ. მთ. არქიტექტორი		მ. ბოჭოიძე	
არქ. რესტავრატორი		მ. კვიციანი	პროექტი, არქიტექტურული ნაწილი — ფურც. 29 / ს.ფ.
			მეორე სართულის გეგმა — პრ- 4 / 2023წ.

თბილისი, შოთა ნიშნიანიძის ქ. №2
სახურავის გეგმა

მ. 1:100

შენიშვნა:

- გათვალისწინებულია გადახურვის ხის კონსტრუქციის რეაბილიტაცია-გაძლიერება დაზიანებული და შესუსტებული ნაწილის განახლებით და ახალი მასალის მნიშვნელოვანი დამატებით;
- სახურავის საფარი (გურული) სრულად უნდა განახლდეს მაღალი ხარისხის საფარით (ძარხნულად დაფერილი 0.5 მმ-იანი თუნუქი);
- თუნუქის ფერი და ტექსტურა უნდა შეთანხმდეს პროექტის ავტორთან;
- უნდა აღდგეს აბურის საბუხრეები და მოეწყოს მათი თუნუქის ჟოლობი;
- პარაპეტთან მიმდებარე ღარი (ე.წ. „იანდავა“) მოეწყოს თუნუქის მთლიანი გაუჭრელი რულონით;
- ფასადის ნაწილში ლავგარდანის და ფანჯრის რაფებზე მოეწყოს თუნუქის მოსახვა.
- წყალსაწრეტი ძაბრი, ღარები და ჟოლობები შესრულდეს დაფერილი თუნუქით, წრიული მილები შესარულდეს დაღარული ფორმით და გაუკეთდეს გოფრირებული მუხლები;
- ზომები მოცემულია - სანტიმეტრებში.

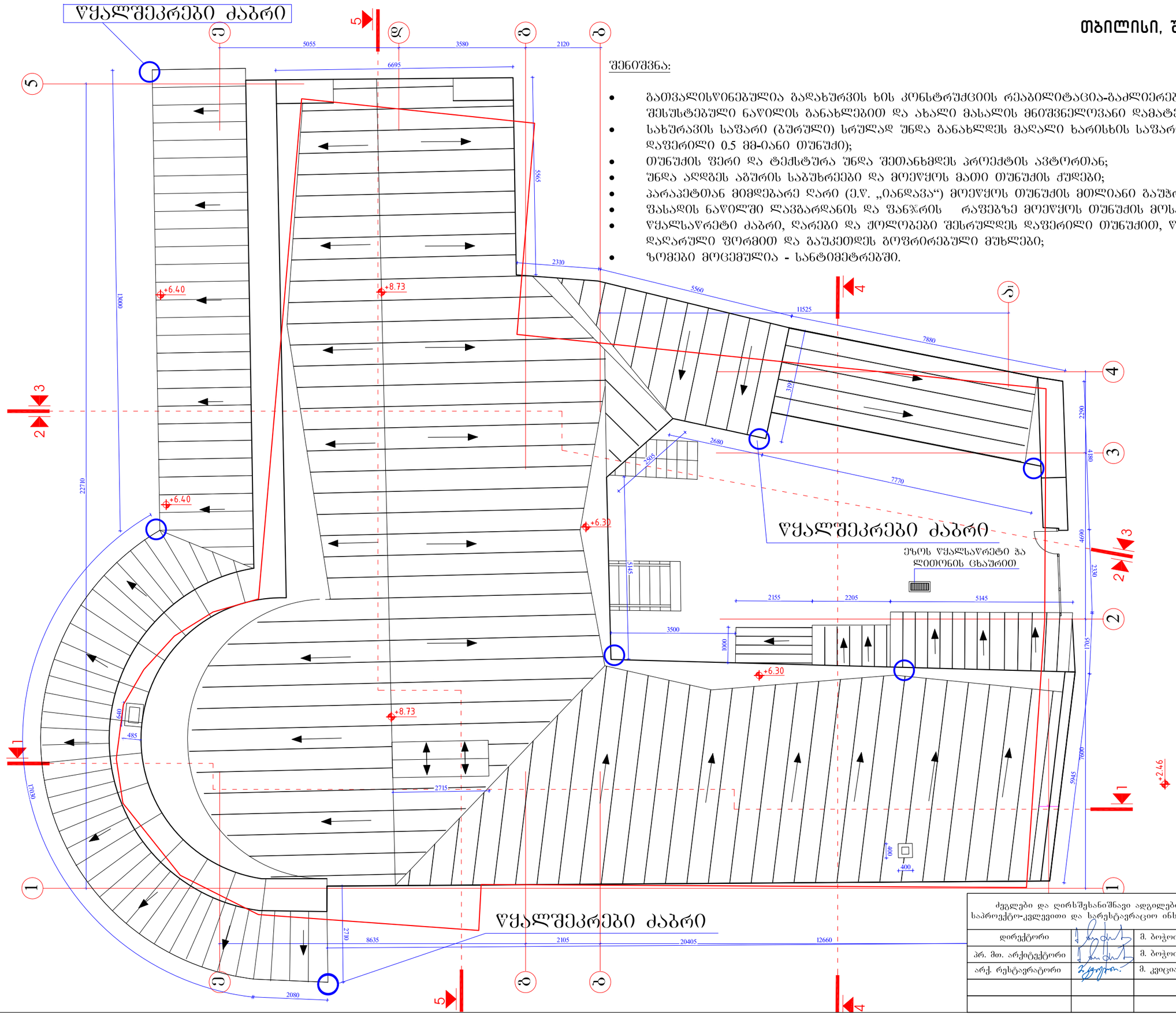

ძეგლები და ღირსშესანიშნავი ადგილები - საპროექტო-კვლევითი და სარესტავრაციო ინსტიტუტი			თბილისის განვითარების ფონდი
დირექტორი		მ. ბოჭოიძე	ქ. თბილისი, შ.ნიშნიანიძის №2 -ში მდებარე შენობის რეაბილიტაცია
პრ. მთ. არქიტექტორი		მ. ბოჭოიძე	
არქ. რესტავრატორი		მ. კვიციანი	პროექტი, არქიტექტურული ნაწილი — ფურც. 5 / ს.ფ. 29
			სახურავის გეგმა — პრ- 5 / 2023წ.

თბილისი, შოთა ნიშნიანიძის ქ. №2
ეზოს მოკირწყვლის გეგმა   მ. 1:75

წყალსაწრეტი ქოლობი

ეზოს წყალსაწრეტი და ლითონის ცხაური

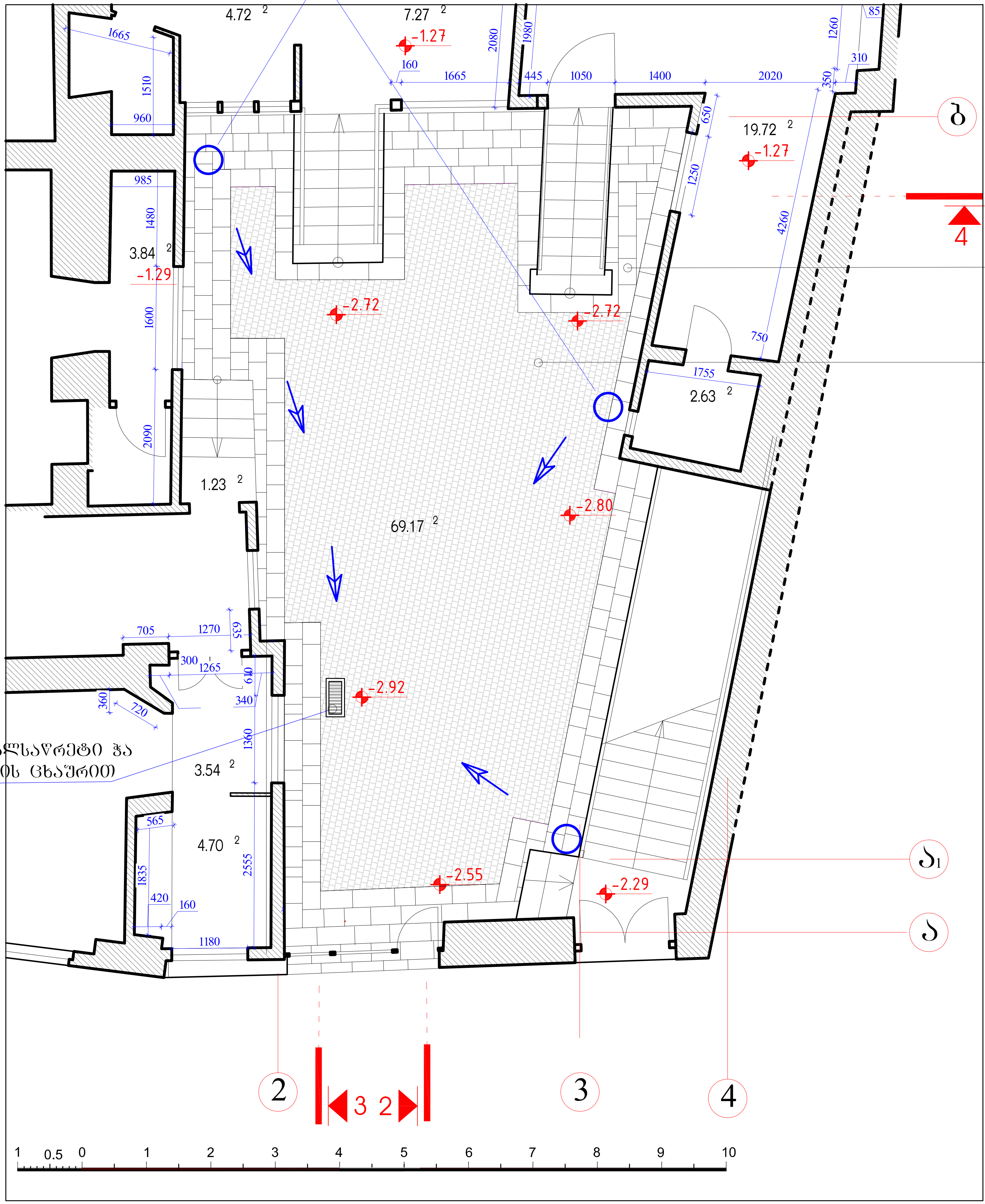

ბაზალტის ქვა 4X28X30-50სმ



"ბრუშჩატკა" 8X8X8 სმ



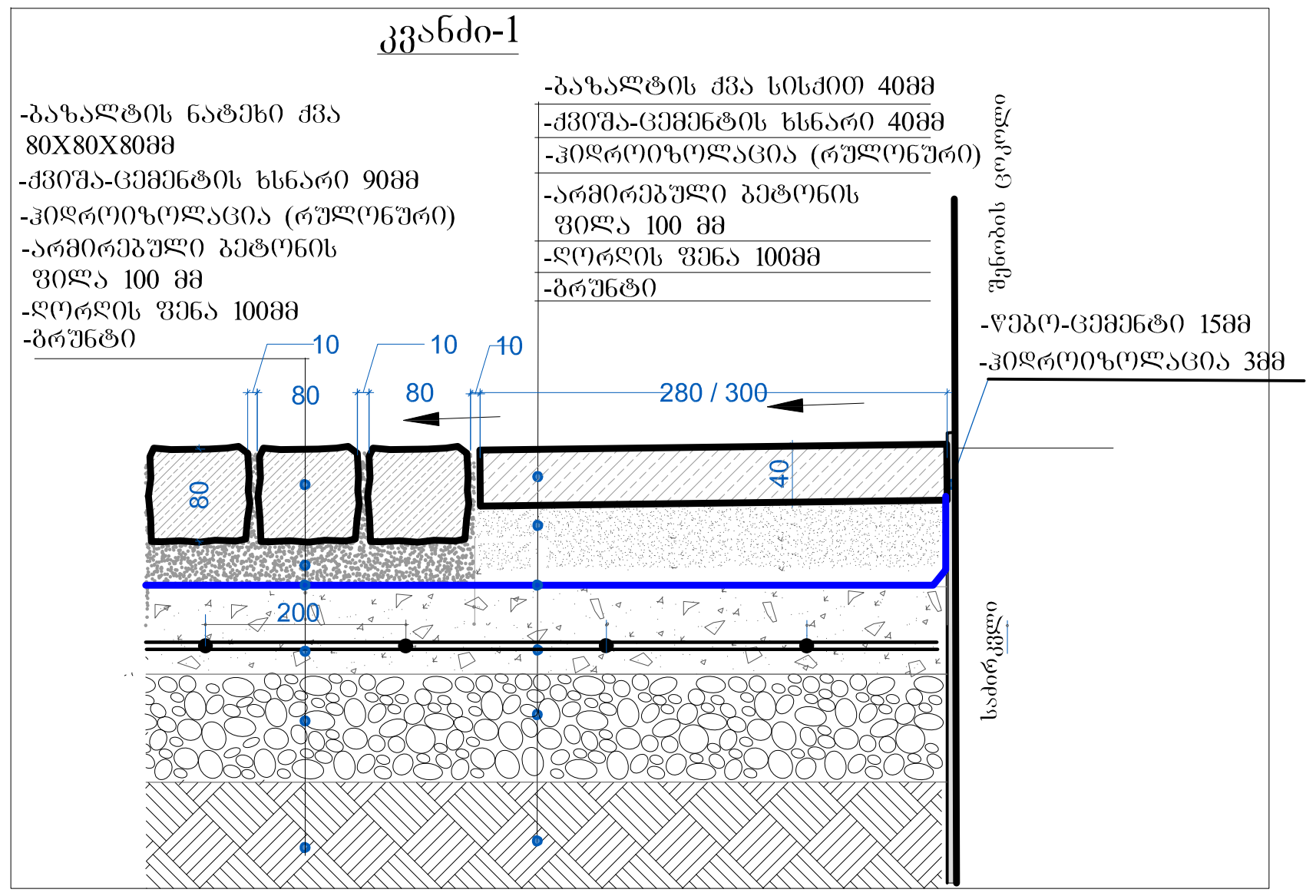

ძეგლები და ღირსშესანიშნავი ადგილები - საპროექტო-კვლევითი და სარესტავრაციო ინსტიტუტი			თბილისის განვითარების ფონდი		
დირექტორი		მ. ბოჭოიძე	ქ. თბილისი, შ.ნიშნიანიძის №2 -ში მდებარე შენობის რეაბილიტაცია		
პრ. მთ. არქიტექტორი		მ. ბოჭოიძე			
არქ. რესტავრატორი		მ. კვიციანი	პროექტი, არქიტექტურული ნაწილი	ფურც.	ს.ფ.
			ეზოს მოკირწყვლის გეგმა	პრ- 6	29
				2023წ.	

თბილისი, შოთა ნიშნიანიძის ქ. №2

ჭრილი 1-1
მ. 1:100

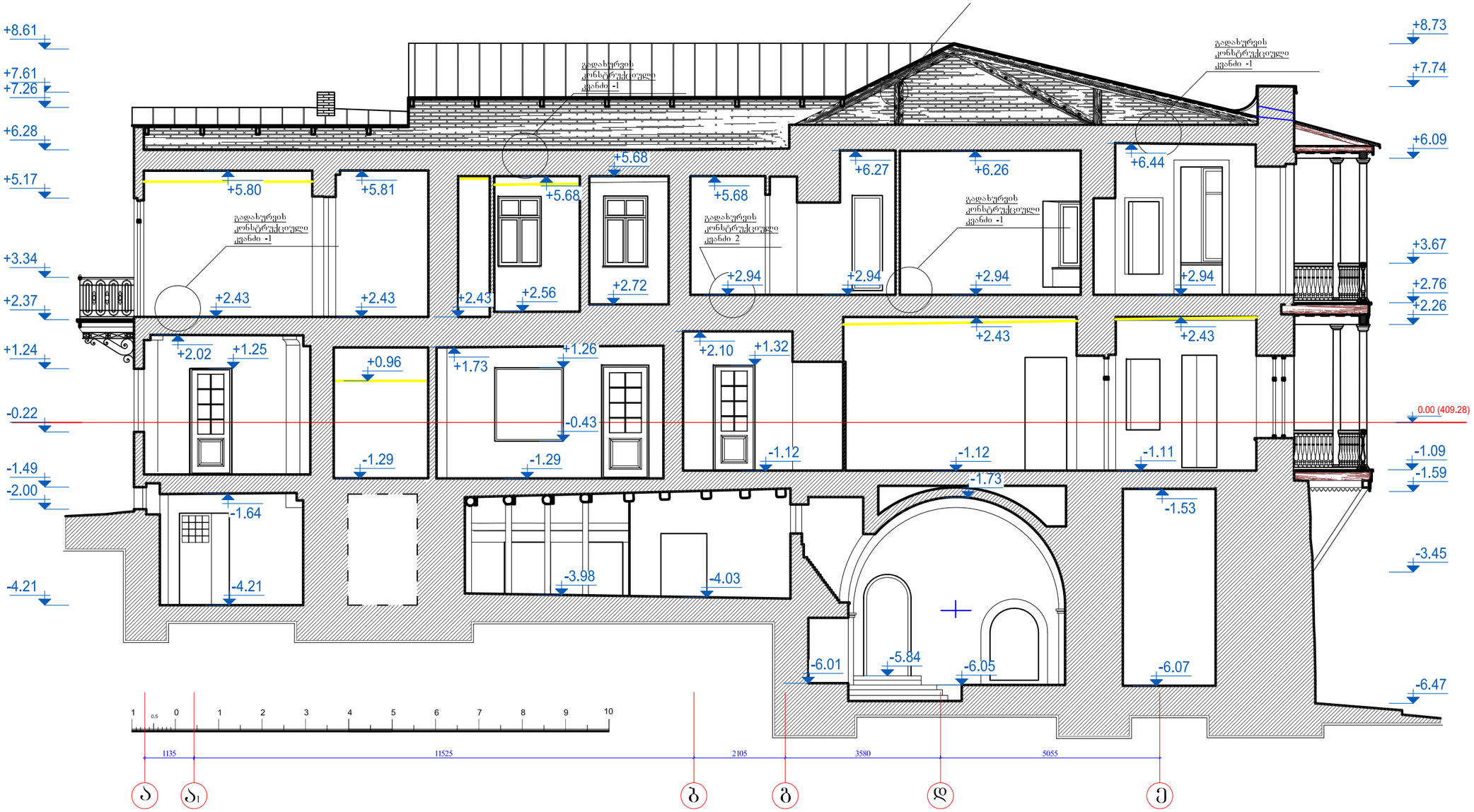

შენიშვნა:

- ინტერიერში და აივნების შკან კედლის დაზიანებული ნალესობა ჩამოიხსნას და ახლიდან შეილესოს იგივე მასალით (გაჯით ან ძვ-ცემენტის ხსნარით);
- გაწმენდის შედეგად გამოვლენილი კედლის დაზიანებული წყობები შეკეთდესან გადაიწყოს.
- კედლები დამუშავდეს ხარისხიანი ფითხით სამალიარო გადის გამოქნებით;
- კედლის და ჭერის ფიზიკური მდგომარეობა გადამოწმდეს მოსახსნელი ნაწილების მოხსნის შემდეგ;
- სარესტავრაციო-სამდებრო სამუშაო უნდა განხორციელდეს კვალიფიციური ხელოსან-რესტავრატორების მიერ;
- შესაღები ზედაპირების საბოლოო ფერი დაზუსტდეს სამუშაოების პროცესში პროექტის მთავარ არქიტექტორთან;
- შიდა კიბის საფეხურები შეკეთდეს, ტერასის ლითონის მოაჯირი გაიწმინდოს და შეიღებოს ანტიკოროზიული საღებავით;
- გათვალისწინებულია სხვენის გადახურვის კონსტრუქციის გაძლიერება შეკეთება და შეფიცვრის შეკეთება-დამატებები ხის მასალით, მოეწყოს ჰიდროიზოლაციის ფენა დაპრესილი დაფის მეშვეობით; სახურავის ბურული მოეწყოს მაღალი ხარისხის დაფერილი თუნუქის მასალით, ორმაგი ჩამკეტებით;
- ზომები მოცემულია სანტიმეტრებში, ნიშნულები მეტრებში.

პირობითი აღნიშვნები:

მოსახსნელი ნაწილი

ძეგლები და ღირსშესანიშნავი ადგილები - საპროექტო-კვლევითი და სარესტავრაციო ინსტიტუტი			თბილისის განვითარების ფონდი
დირექტორი		მ. ბოჭოიძე	ქ. თბილისი, შ.ნიშნიანიძის №2 -ში მდებარე შენობის რეაბილიტაცია
პრ. მთ. არქიტექტორი		მ. ბოჭოიძე	
არქ. რესტავრატორი		მ. კვიციანი	პროექტი, არქიტექტურული ნაწილი — ფურც. 7 — ს.ფ. 29
			ჭრილი 1-1 — 2023წ.

თბილისი, შოთა ნიშნიანიძის ქ. №2

ჭრილი 2-2
მ. 1:100

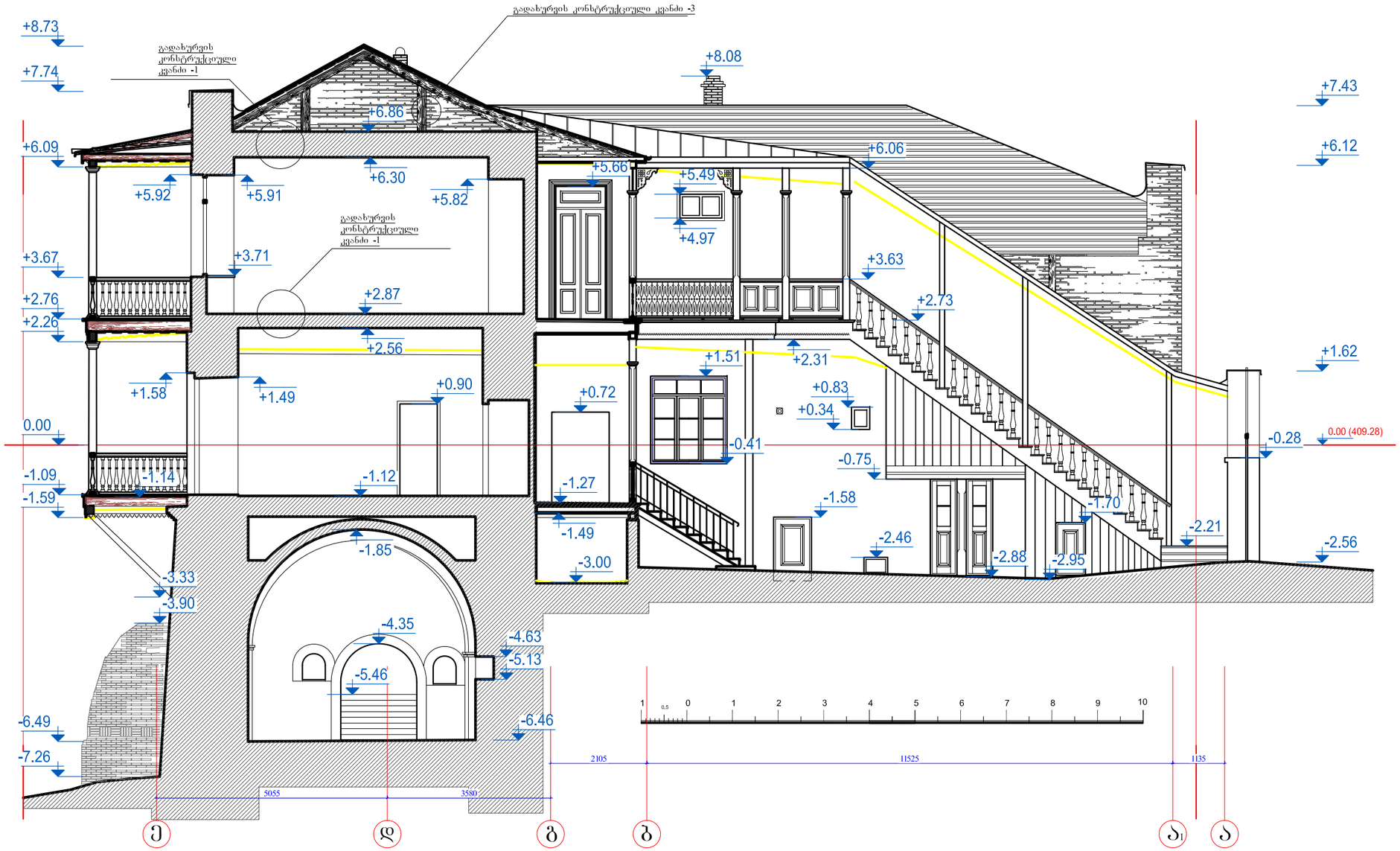

შენიშვნა:

- ინტერიერში და აივნების შპან კედლის დაზიანებული ნალესობა ჩამოიხსნას და ახლიდან შეილესოს იგივე მასალით (გაჯით ან ძვ-ცემენტის ხსნარით);
- გაწმენდის შედეგად გამოვლენილი კედლის დაზიანებული წყობები შეკეთდესან გადაიწყოს.
- კედლები დამუშავდეს ხარისხიანი ფითხით სამალიარო ბადის გამოყენებით;
- კედლის და ჭერის ფიზიკური მდგომარეობა გადამოწმდეს მოსახსნელი ნაწილების მოხსნის შემდეგ;
- სარესტავრაციო-სამღებრო სამუშაო უნდა განხორციელდეს კვალიფიციური ხელოსან-რესტავრატორების მიერ;
- შესაღები ზედაპირების საბოლოო ფერი დაზუსტდეს სამუშაოების პროცესში პროექტის მთავარ არქიტექტორთან;
- შიდა კიბის საფეხურები შეკეთდეს, ტერასის ლითონის მოაჯირი გაიწმინდოს და შეიღებოს ანტიკოროზიული საღებავით;
- გათვალისწინებულია სხვენის გადახურვის კონსტრუქციის გაძლიერება შეკეთება და შეფიცვრის შეკეთება-დამატებები ხის მასალით, მოეწყოს ჰიდროიზოლაციის ფენა დაპრესილი დაფის მეშვეობით; სახურავის ბურული მოეწყოს მაღალი ხარისხის დაფერილი თუნუქის მასალით, ორმაბი ჩამკეტებით;
- ზომები მოცემულია სანტიმეტრებში, ნიშნულები მეტრებში.

პირობითი აღნიშვნები:

მოსახსნელი ნაწილი

ძეგლები და ღირსშესანიშნავი ადგილები - საპროექტო-კვლევითი და სარესტავრაციო ინსტიტუტი			თბილისის განვითარების ფონდი	
დირექტორი		მ. ბოჭოიძე	ქ. თბილისი, შ.ნიშნიანიძის №2 -ში მდებარე შენობის რეაბილიტაცია	
პრ. მთ. არქიტექტორი		მ. ბოჭოიძე		
არქ. რესტავრატორი		მ. კვიციანი	პროექტი, არქიტექტურული ნაწილი	ფურც. 8 / ს.ფ. 29
			ჭრილი 2-2	2023წ.

თბილისი, შოთა ნიშნიანიძის ქ. №2

ჭრილი 3-3
მ. 1:100

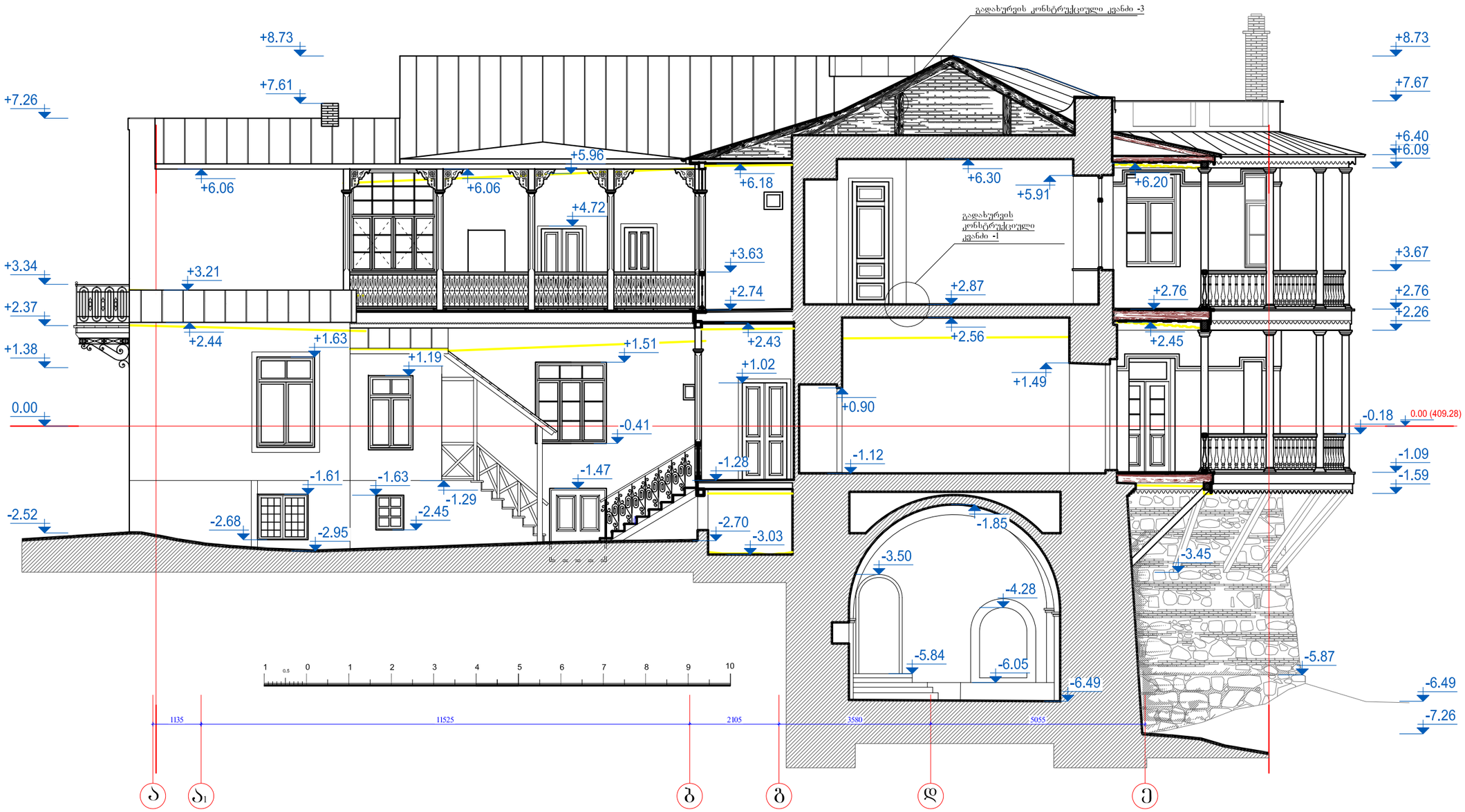

შენიშვნა:

- ინტერიერში და აივნების უკან კედლის დაზიანებული ნალესობა ჩამოიხსნას და ახლიდან შეილესოს იგივე მასალით (გაჯით ან ძვ-ცემენტის ხსნარით);
- გაწმენდის შედეგად გამოვლენილი კედლის დაზიანებული წყობები შეკეთდესან გადაიწყოს.
- კედლები დამუშავდეს ხარისხიანი ფითხით სამალიარო ბადის გამოყენებით;
- კედლის და ჭერის ფიზიკური მდგომარეობა გადამოწმდეს მოსახსნელი ნაწილების მოხსნის შემდეგ;
- სარესტავრაციო-სამდებრო სამუშაო უნდა განხორციელდეს კვალიფიციური ხელოსან-რესტავრატორების მიერ;
- შესაღები ზედაპირების საბოლოო ფერი დაზუსტდეს სამუშაოების პროცესში პროექტის მთავარ არქიტექტორთან;
- შიდა კიბის საფეხურები შეკეთდეს, ტერასის ლითონის მოაჯირი გაიწმინდოს და შეიღებოს ანტიკოროზიული საღებავით;
- გათვალისწინებულია სხვენის გადახურვის კონსტრუქციის გაძლიერება შეკეთება და შეფიცვრის შეკეთება-დამატებები ხის მასალით, მოეწყოს ჰიდროიზოლაციის ფენა დაპრესილი დაფის მეშვეობით; სახურავის ბურული მოეწყოს მაღალი ხარისხის დაფერილი თუნუქის მასალით, ორმაგი ჩამკეტებით;
- ზომები მოცემულია სანტიმეტრებში, ნიშნულები მეტრებში.

პირობითი აღნიშვნები:

მოსახსნელი ნაწილი

ძეგლები და ღირსშესანიშნავი ადგილები - საპროექტო-კვლევითი და სარესტავრაციო ინსტიტუტი			თბილისის განვითარების ფონდი
დირექტორი		მ. ბოჭოიძე	ქ. თბილისი, შ.ნიშნიანიძის №2 -ში მდებარე შენობის რეაბილიტაცია
პრ. მთ. არქიტექტორი		მ. ბოჭოიძე	
არქ. რესტავრატორი		მ. კვიციანი	პროექტი, არქიტექტურული ნაწილი — ფურც. 29 / ს.ფ.
			ჭრილი 3-3 — პრ- 9 / 2023წ.

თბილისი, შოთა ნიშნიანიძის ქ. №2

ჭრილი 4-4
მ. 1:75

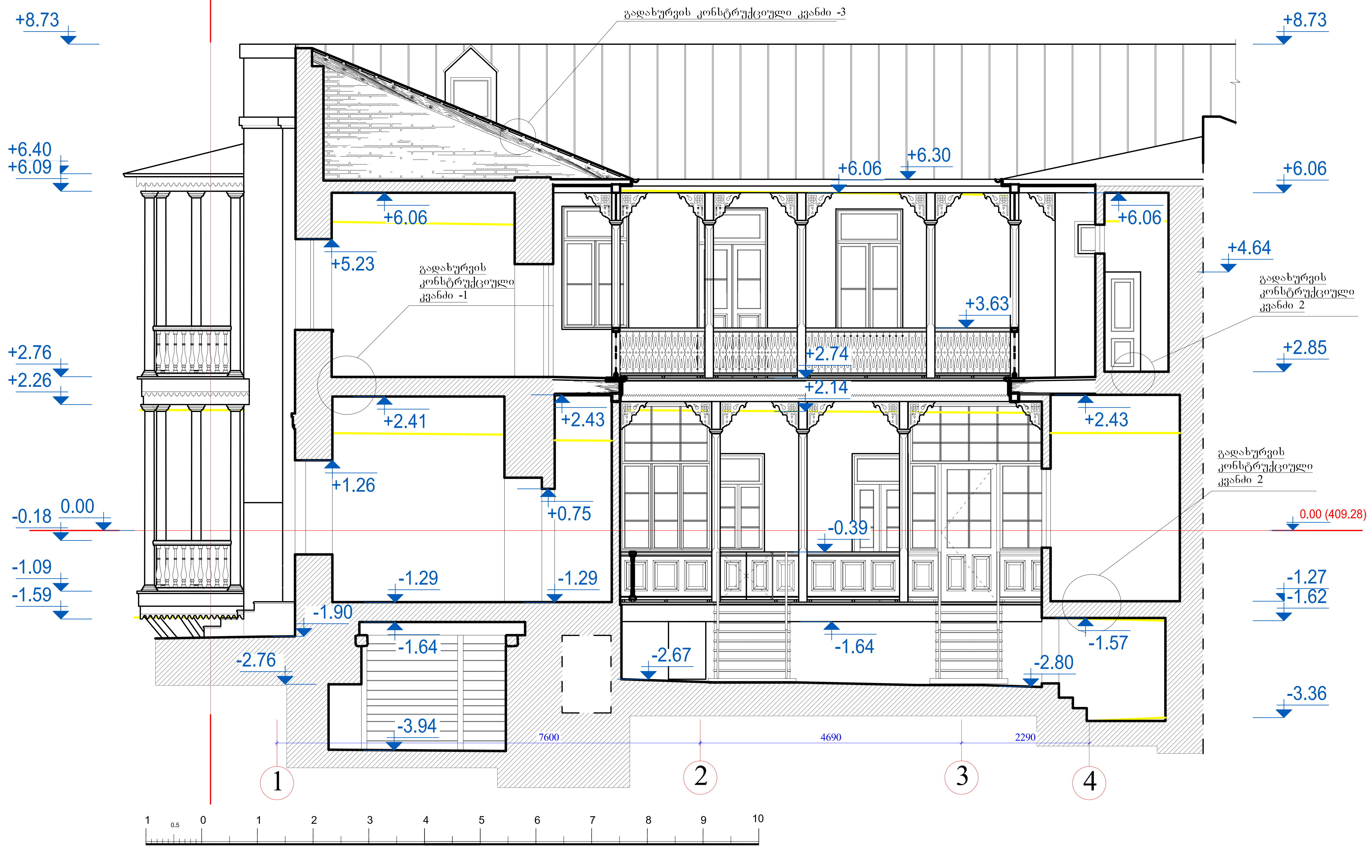

შენიშვნა:

- ინტერიერში და აივნების უკან კედლის დაზიანებული ნალესობა ჩამოიხსნას და ახლიდან შეილესოს იგივე მასალით (გაჯით ან ქვ-ცემენტის ხსნარით);
- გაწმენდის შედეგად გამოვლენილი კედლის დაზიანებული წყობები შეკეთდესან გადაიწყოს.
- კედლები დამუშავდეს ხარისხიანი ფითხით სამალიარო ბადის გამოყენებით;
- კედლის და ჭერის ფიზიკური მდგომარეობა გადამოწმდეს მოსახსნელი ნაწილების მოხსნის შემდეგ;
- სარესტავრაციო-სამღებრო სამუშაო უნდა განხორციელდეს კვალიფიციური ხელოსან-რესტავრატორების მიერ;
- შესაღები ზედაპირების საბოლოო ფერი დაზუსტდეს სამუშაოების პროცესში პროექტის მთავარ არქიტექტორთან;
- შიდა კიბის საფეხურები შეკეთდეს, ტერასის ლითონის მოაჯირი გაიწმინდოს და შეიღებოს ანტიკოროზიული საღებავით;
- გათვალისწინებულია სხვენის გადახურვის კონსტრუქციის გაძლიერება შეკეთება და შეფიცვრის შეკეთება-დამატებები ხის მასალით, მოეწყოს ჰიდროიზოლაციის ფენა დაპრესილი დაფის მეშვეობით; სახურავის ბურული მოეწყოს მაღალი ხარისხის დაფერილი თუნუქის მასალით, ორმაგი ჩამკეტებით;
- ზომები მოცემულია სანტიმეტრებში, ნიშნულები მეტრებში.

პირობითი აღნიშვნები:

მოსახსნელი ნაწილი

ძეგლები და ღირსშესანიშნავი ადგილები - საპროექტო-კვლევითი და სარესტავრაციო ინსტიტუტი			თბილისის განვითარების ფონდი		
დირექტორი		მ. ბოჭოიძე	ქ. თბილისი, შ.ნიშნიანიძის №2 -ში მდებარე შენობის რეაბილიტაცია		
პრ. მთ. არქიტექტორი		მ. ბოჭოიძე			
არქ. რესტავრატორი		მ. კვიციანი	პროექტი, არქიტექტურული ნაწილი	ფურც.	ს.ფ.
			ჭრილი 4-4	პრ- 10	29
				2023წ.	

თბილისი, შოთა ნიშნიანიძის ქ. №2

ჭრილი 5-5
მ. 1:75



პირობითი აღნიშვნები:

მოსახსნელი ნაწილი

შენიშვნა:

- ინტერიერში და აივნების უკან კედლის დაზიანებული ნალესობა ჩამოიხსნას და ახლიდან შეილესოს იგივე მასალით (გაჯით ან ქვ-ცემენტის ხსნარით);
- გაწმენდის შედეგად გამოვლენილი კედლის დაზიანებული წყობები შეკეთდესან გადაიწყოს.
- კედლები დამუშავდეს ხარისხიანი ფითხით სამალიარო ბადის გამოყენებით;
- კედლის და ჭერის ფიზიკური მდგომარეობა გადამოწმდეს მოსახსნელი ნაწილების მოხსნის შემდეგ;
- სარესტავრაციო-სამღებრო სამუშაო უნდა განხორციელდეს კვალიფიციური ხელოსან-რესტავრატორების მიერ;
- შესაღები ზედაპირების საბოლოო ფერი დაზუსტდეს სამუშაოების პროცესში პროექტის მთავარ არქიტექტორთან;
- შიდა კიბის საფეხურები შეკეთდეს, ტერასის ლითონის მოაჯირი გაიწმინდოს და შეიღებოს ანტიკოროზიული საღებავით;
- გათვალისწინებულია სხვენის გადახურვის კონსტრუქციის გაძლიერება შეკეთება და შეფიცვრის შეკეთება-დამატებები ხის მასალით, მოეწყოს ჰიდროიზოლაციის ფენა დაარესილი დაფის მეშვეობით; სახურავის ბურული მოეწყოს მაღალი ხარისხის დაფერილი თუნუქის მასალით, ორმაგი ჩამკეტებით;
- ზომები მოცემულია სანტიმეტრებში, ნიშნულები მეტრებში.

ძეგლები და ღირსშესანიშნავი ადგილები - საპროექტო-კვლევითი და სარესტავრაციო ინსტიტუტი			თბილისის განვითარების ფონდი		
დირექტორი		მ. ბოჭოიძე	ქ. თბილისი, შ.ნიშნიანიძის №2 -ში მდებარე შენობის რეაბილიტაცია		
პრ. მთ. არქიტექტორი		მ. ბოჭოიძე	პროექტი, არქიტექტურული ნაწილი	ფურც.	ს.ფ.
არქ. რესტავრატორი		მ. კვიციანი		პრ- 11	29
			ჭრილი 5-5	2023წ.	

თბილისი, შოთა ნიშნიანიძის ქ. №2

ფასადი ნიშნიანიძის ქ-ის მხრიდან

მ. 1:75

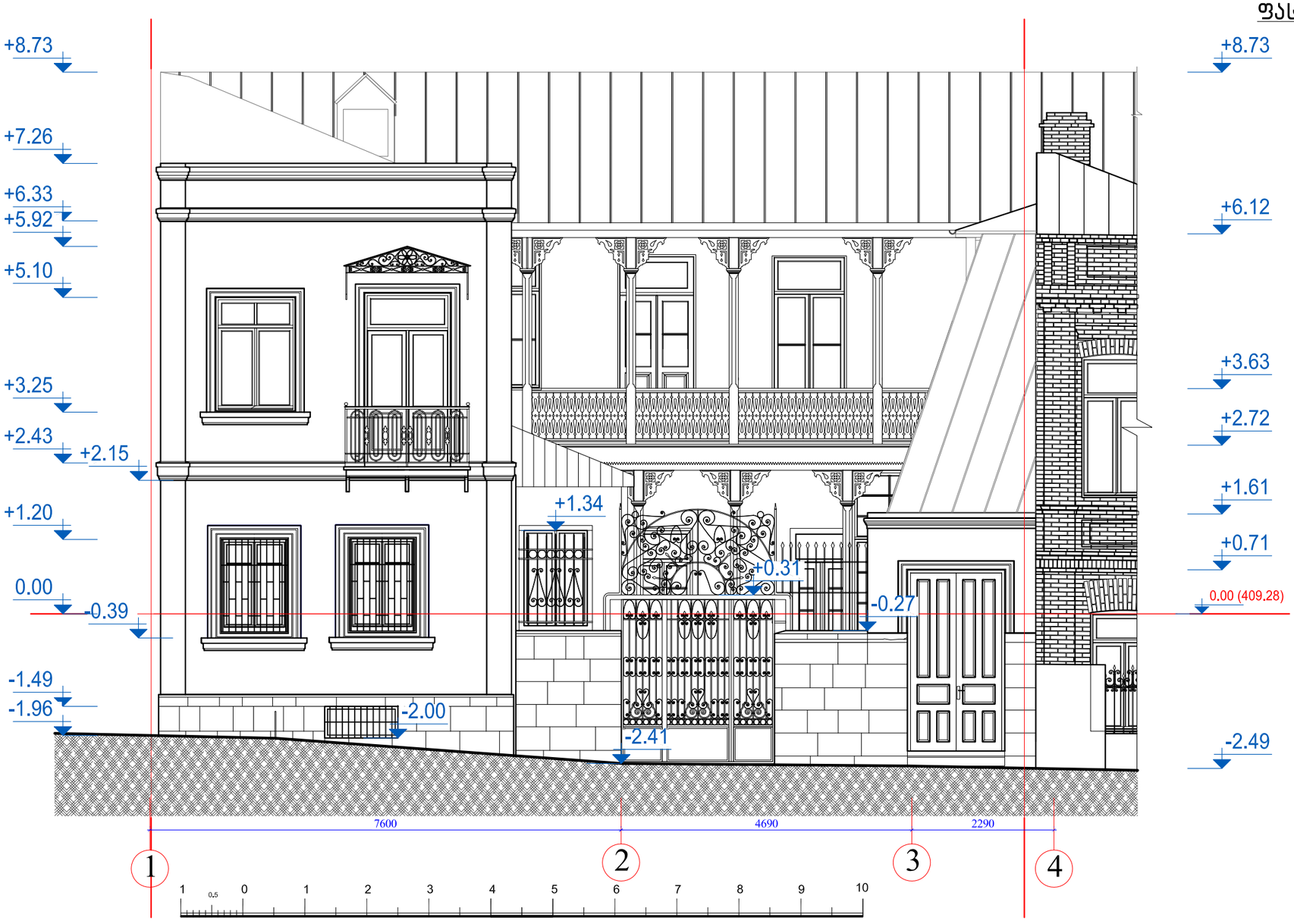

შენიშვნა:

- ფასადებზე, შენობის ირგვლივ მოეწყოს ინვენტარული ხარაჩო და დამცავი ბადე შსაფრთხოების ნორმების გათვალისწინებით;
- ფასადის კედლის ზედაპირზე დაზიანებული ნალესობა მოიხსნას და ახლიდან შეილესოს ძვ-ცემენტის ხსნარით; კედლის ზედაპირი დამუშავდეს ფასადის ფითხით სამალიარო ბადეზე, დაიბრუნტოს სილიკატური ბრუნტით და შეიღებოს 2 ფენა მაღალი ხარისხის ფასადის საღებავით;
- ფასადის კედლის ნალესობა მოიხსნას დაზიანებულ და გამოფიტულ ნაწილებში, ნალესობის მოხსნა კედლიდან შესრულდეს ძალიან ფრთხილად ხელის მექანიკური იარაღებით;
- ფასადის ფროფილირებული ზედაპირები - პროფილირებული კარნიზი და ფანჯრის ღიობის საპირეები აღდგეს ძვ/შა-ცემენტის ხსნარით მოჭიმვით, თარგის მეშვეობით;
- ფასადის პროფილირებული ნაწილები და დეტალები რესტავრაციამდე დაზუსტდეს ადგილზე და მათი ფორმა შეთანხმდეს პროექტის ავტორთან;
- შუშაბანდების და აივნის აღდგენა-რესტავრაციის სამუშაოები უნდა განხორციელდეს თანამიმდევრობით შსაფრთხოების ზომების დაცვით;
- კარ-ფანჯრები დამზადდეს ახლიდან მაბარი ჯიშის (ან მასთან მიახლოებული) ხის მასალისგან ორმაგი მინის გათვალისწინებით და მოეწყოს ადგილზე პროექტის მიხედვით
- ხის ნაკეთობა დაიბრუნტოს და შეიღებოს სელის ზეთის საღებავით;
- ფასადების სამღებრო სამუშაოები შესრულდეს შესაბამისი კლიმატური პირობების გათვალისწინებით (არც სიცივე და არც მაღალი სიცხე არ არის რეკომენდირებული ღებვის პერიოდისთვის), ფერი შეთანხმდეს პრ. ავტორთან;
- ზომები მოცემულია - სანტიმეტრებში.

პირობითი აღნიშვნები:

მოსახსნელი ნაწილი

ძეგლები და ღირსშესანიშნავი ადგილები - საპროექტო-კვლევითი და სარესტავრაციო ინსტიტუტი			თბილისის განვითარების ფონდი
დირექტორი		მ. ბოჭოიძე	ქ. თბილისი, შ.ნიშნიანიძის №2 -ში მდებარე შენობის რეაბილიტაცია
პრ. მთ. არქიტექტორი		მ. ბოჭოიძე	
არქ. რესტავრატორი		მ. კვიციანი	პროექტი, არქიტექტურული ნაწილი — ფურც. 12 / ს.ფ. 29
			ფასადი ნიშნიანიძის ქუჩის მხრიდან — 2023წ.

თბილისი, შოთა ნიშნიანიძის ქ. №2

ფასადი ბარათაშვილის ქუჩის მხრიდან

მ. 1:100

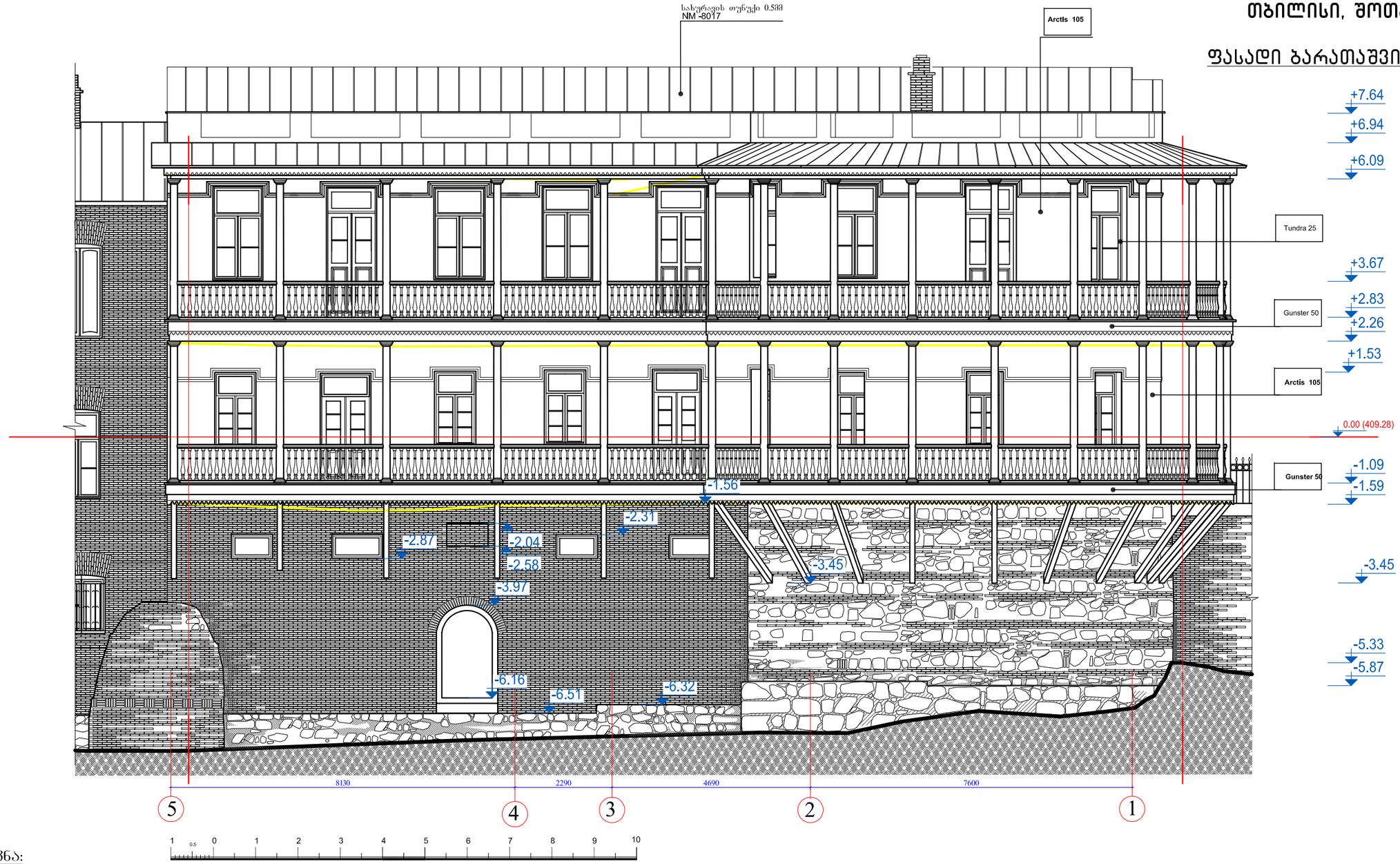

შენიშვნა:

- ფასადებზე, შენობის ირგვლივ მოეწყოს ინვენტარული ხარაჩო და დამცავი ბადე უსაფრთხოების ნორმების გათვალისწინებით;
- ფასადის კედლის ზედაპირზე დაზიანებული ნალესობა მოიხსნას და ახლიდან შეილესოს ქვ-ცემენტის ხსნარით; კედლის ზედაპირი დამუშავდეს ფასადის ფითხით სამალიარო ბადეზე, დაიბრუნტოს სილიკატური ბრუნტით და შეიღებოს 2 ფენა მაღალი ხარისხის ფასადის საღებავით;
- ფასადის კედლის ნალესობა მოიხსნას დაზიანებულ და გამოფიტულ ნაწილებში, ნალესობის მოხსნა კედლიდან შესრულდეს ძალიან ფრთხილად ხელის მექანიკური იარაღებით;
- ფასადის ფროფილირებული ზედაპირები - პროფილირებული კარნიზი და ფანჯრის ღიობის საპირეები აღდგეს ქვიშა-ცემენტის ხსნარით მოჭიმვით, თარბის მეშვეობით;
- ფასადის პროფილირებული ნაწილები და დეტალები რესტავრაციამდე დაზუსტდეს ადგილზე და მათი ფორმა შეთანხმდეს პროექტის ავტორთან;
- შეშაბანდების და აივნის აღდგენა-რესტავრაციის სამუშაოები უნდა განხორციელდეს თანამიმდევრობით უსაფრთხოების ზომების დაცვით;
- კარ-ფანჯრები დამზადდეს ახლიდან მაბარი ჯიშის (ან მასთან მიახლოებული) ხის მასალისგან ორმაგი მინის გათვალისწინებით და მოეწყოს ადგილზე პროექტის მიხედვით
- ხის ნაკეთობა დაიბრუნტოს და შეიღებოს სელის ზეთის საღებავით;
- ფასადების სამღებრო სამუშაოები შესრულდეს შესაბამისი კლიმატური პირობების გათვალისწინებით (არც სიცივე და არც მაღალი სიცხე არ არის რეკომენდირებული ღებვის პერიოდისთვის), ფერი შეთანხმდეს პრ. ავტორთან;
- ზომები მოცემულია - სანტიმეტრებში.

პირობითი აღნიშვნები:

მოსახსნელი ნაწილი

ძეგლები და ღირსშესანიშნავი ადგილები - საპროექტო-კვლევითი და სარესტავრაციო ინსტიტუტი			თბილისის განვითარების ფონდი
დირექტორი		მ. ბოჭოიძე	ქ. თბილისი, შ.ნიშნიანიძის №2 -ში მდებარე შენობის რეაბილიტაცია
პრ. მთ. არქიტექტორი		მ. ბოჭოიძე	
არქ. რესტავრატორი		მ. კვიციანი	პროექტი, არქიტექტურული ნაწილი — ფურც. 13 / ს.ფ. 29
			ფასადი ბარათაშვილის ქუჩის მხრიდან — 2023წ.

თბილისი, შოთა ნიშნიანიძის ქ. №2

ფასადი "ე – ა " ღერძებს შორის

მ. 1:100

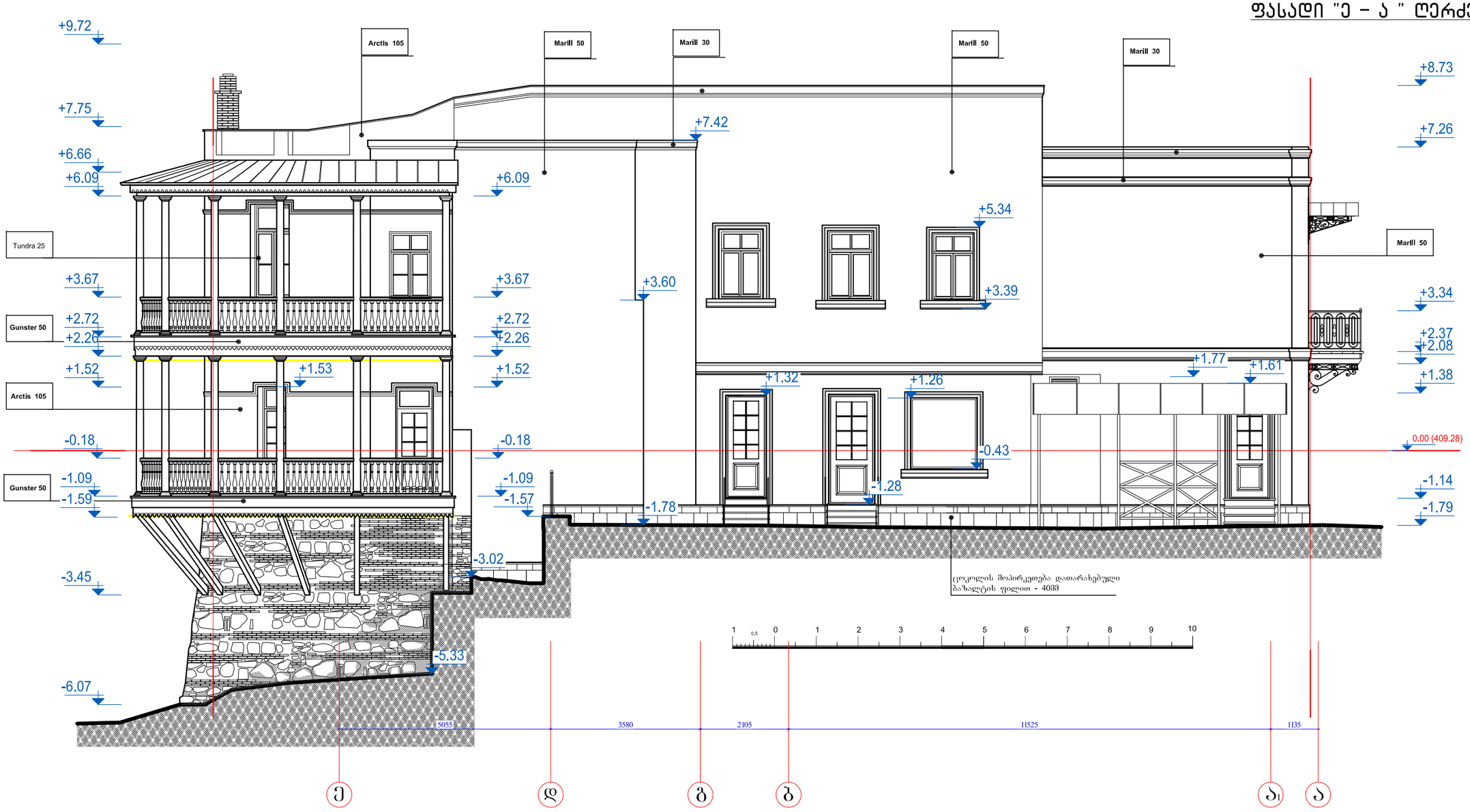

შენიშვნა:

- ფასადებზე, შენობის ირგვლივ მოეწყოს ინვენტარული ხარაჩო და დამცავი ბადე უსაფრთხოების ნორმების გათვალისწინებით;
- ფასადის კედლის ზედაპირზე დაზიანებული ნალესობა მოიხსნას და ახლიდან შეილესოს ძვ-ცემენტის ხსნარით; კედლის ზედაპირი დამუშავდეს ფასადის ფითხით სამალიარო ბადეზე, დაიბრუნტოს სილიკატური ბრუნტით და შეიღებოს 2 ფენა მაღალი ხარისხის ფასადის საღებავით;
- ფასადის კედლის ნალესობა მოიხსნას დაზიანებულ და გამოფიტულ ნაწილებში, ნალესობის მოხსნა კედლიდან შესრულდეს ძალიან ფრთხილად ხელის მექანიკური იარაღებით;
- ფასადის ფროფილირებული ზედაპირები - პროფილირებული კარნიზი და ფანჯრის ღიობის საპირეები აღდგეს ძვიშა-ცემენტის ხსნარით მოჭიმვით, თარგის მეშვეობით;
- ფასადის პროფილირებული ნაწილები და დეტალები რესტავრაციამდე დაზუსტდეს ადგილზე და მათი ფორმა შეთანხმდეს პროექტის ავტორთან;
- შუშაბანდების და აივნის აღდგენა-რესტავრაციის სამუშაოები უნდა განხორციელდეს თანამიმდევრობით უსაფრთხოების ზომების დაცვით;
- კარ-ფანჯრები დამზადდეს ახლიდან მაგარი ჯიშის (ან მასთან მიახლოებული) ხის მასალისგან ორმაგი მინის გათვალისწინებით და მოეწყოს ადგილზე პროექტის მიხედვით
- ხის ნაკეთობა დაიბრუნტოს და შეიღებოს სელის ზეთის საღებავით;
- ფასადების სამღებრო სამუშაოები შესრულდეს შესაბამისი კლიმატური პირობების გათვალისწინებით (არც სიცივე და არც მაღალი სიცხე არ არის რეკომენდირებული ღებვის პერიოდისთვის), ფერი შეთანხმდეს პრ. ავტორთან;
- ზომები მოცემულია - სანტიმეტრებში.

პირობითი აღნიშვნები:

მოსახსნელი ნაწილი

ძეგლები და ღირსშესანიშნავი ადგილები - საპროექტო-კვლევითი და სარესტავრაციო ინსტიტუტი			თბილისის განვითარების ფონდი
დირექტორი		მ. ბოჭოიძე	ქ. თბილისი, შ.ნიშნიანიძის №2 -ში მდებარე შენობის რეაბილიტაცია
პრ. მთ. არქიტექტორი		მ. ბოჭოიძე	
არქ. რესტავრატორი		მ. კვიციანი	პროექტი, არქიტექტურული ნაწილი — ფურც. — ს.ფ.
			ფასადი "ე -ა" ღერძებს შორის — პრ- 14 — 29
			2023წ.

თბილისი, შოთა ნიშნიანიძის ქ. №2

ხის ფანჯარა მ. 1:15

ფანჯარა კვანძებით

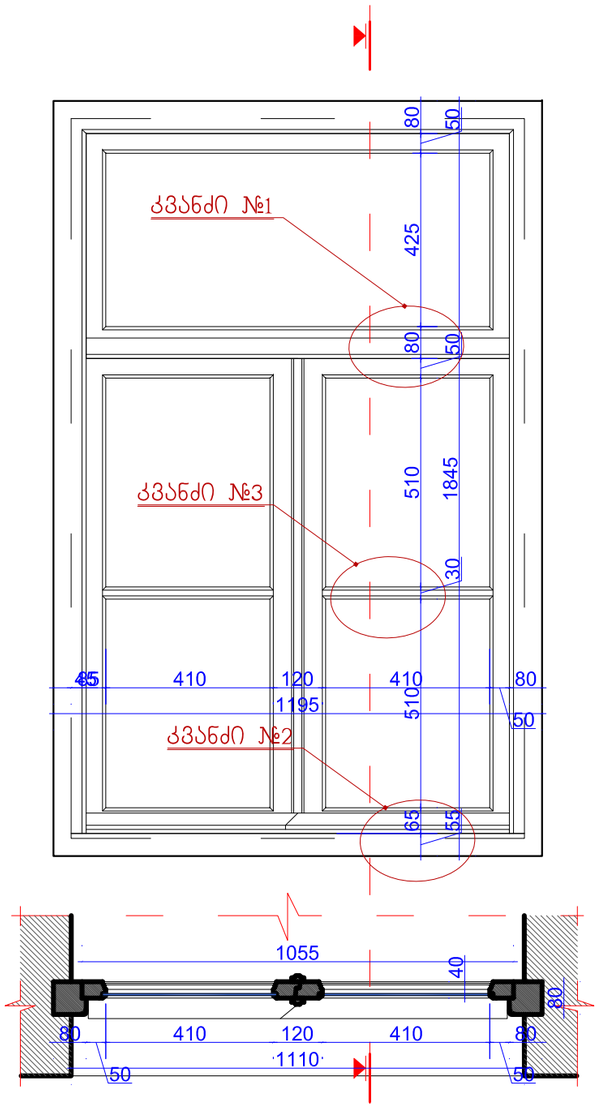

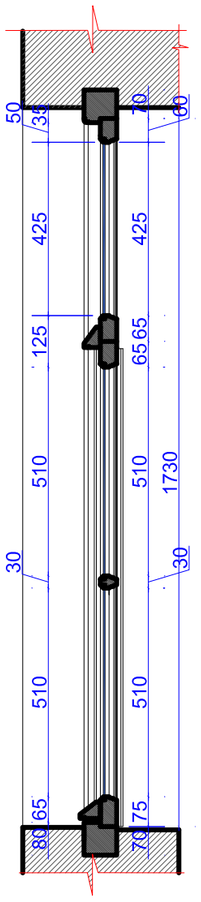

კვანძი №1

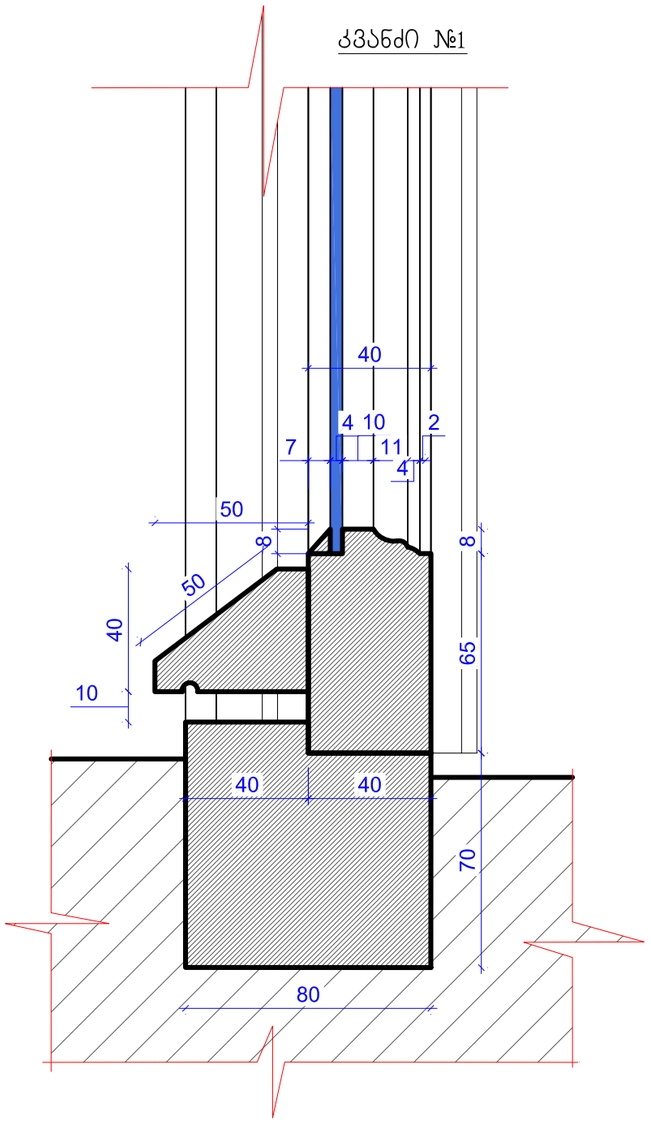

კვანძი №2

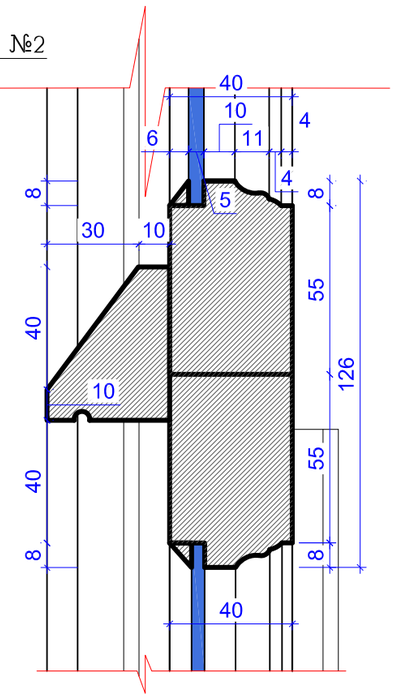

კვანძი №3

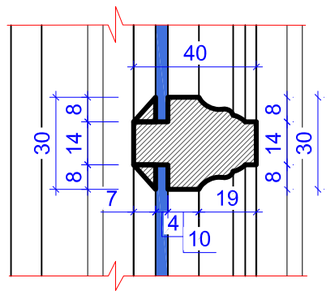

შენიშვნა:

- ნაკეთობა შესრულდეს კარგად გამომშრალი მაღალი ხარისხის ხის მასალისგან;
- დამზადებული ნაკეთობა შეიღებოს 2 ფენა სელის ზეთის საღებავით მონტაჟამდე და 1 თხელი ფენით დამონტაჟების შემდეგ;
- შეღებვა უნდა შესრულდეს კარგი ხარისხის მრგვალი ფუნჯით, საღებავის წასმა უნდა მოხდეს საღებავის თხელი ფენის კარგად გაჯიმვით;
- საღებავის ფერი შეირჩეს პროექტის არქიტექტორთან შეთანხმებით;
- ზომები მოცემულია მილიმეტრებში.

ძეგლები და ღირსშესანიშნავი ადგილები - საპროექტო-კვლევითი და სარესტავრაციო ინსტიტუტი			თბილისის განვითარების ფონდი
დირექტორი		მ. ბოჭოიძე	ქ. თბილისი, შ.ნიშნიანიძის №2 -ში მდებარე შენობის რვაბილიტაცია
პრ. მთ. არქიტექტორი		მ. ბოჭოიძე	
არქ. რესტავრატორი		მ. კვიციანი	პროექტი, არქიტექტურული ნაწილი / ფურც. / ს.ფ.
			ხის ფანჯარა კვანძებით / პრ- 15 / 29
			2023წ.

თბილისი, შოთა ნიშნიანიძის ქ. №2
ხის აივნების ფრაგმენტები მ. 1:15

ხის აივანი ბარათაშვილის ქუჩის მხრიდან მ. 1:2

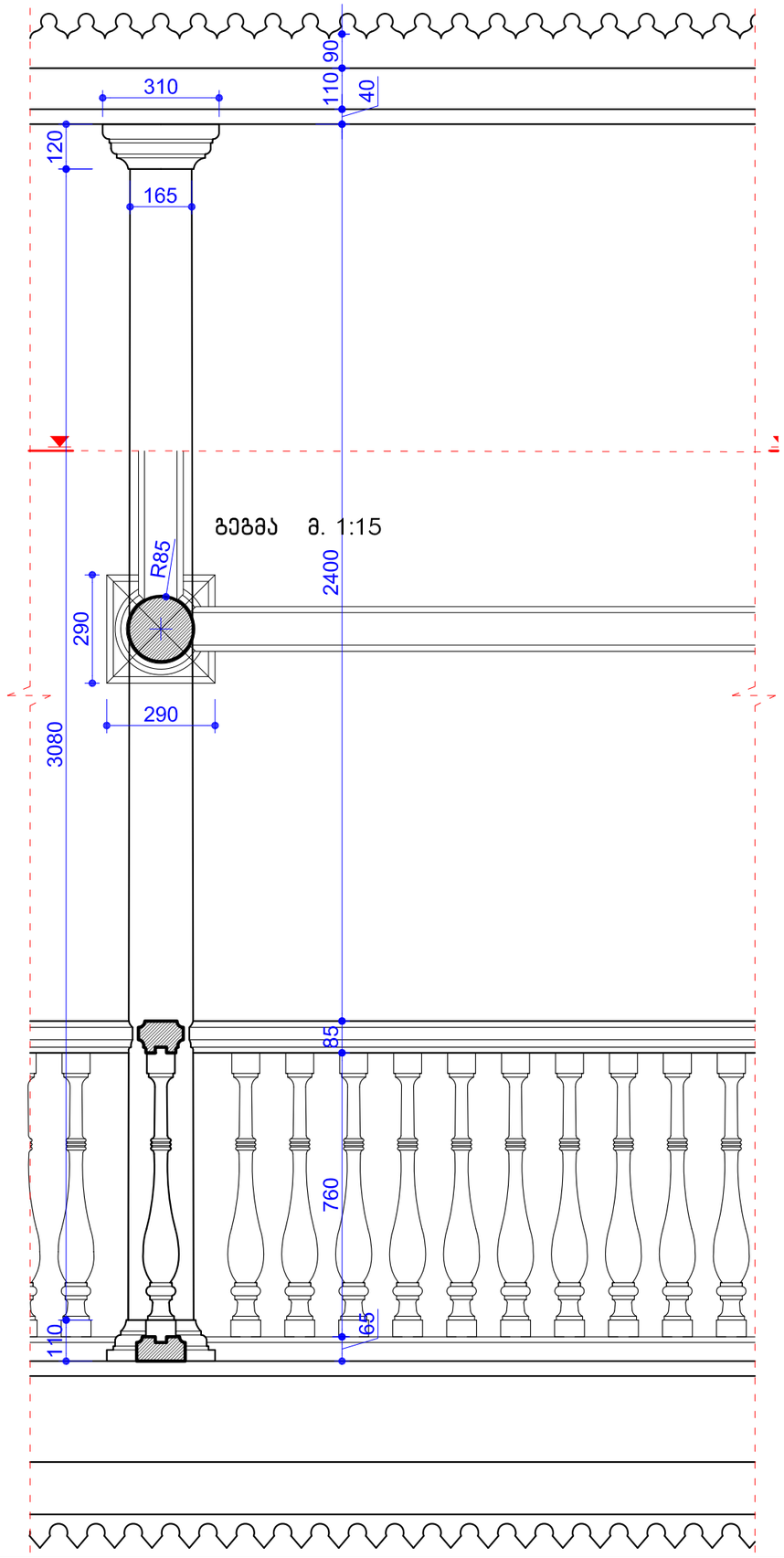

გეგმა მ. 1:15

შიდა ეზოს ხის აივანი მ. 1:15

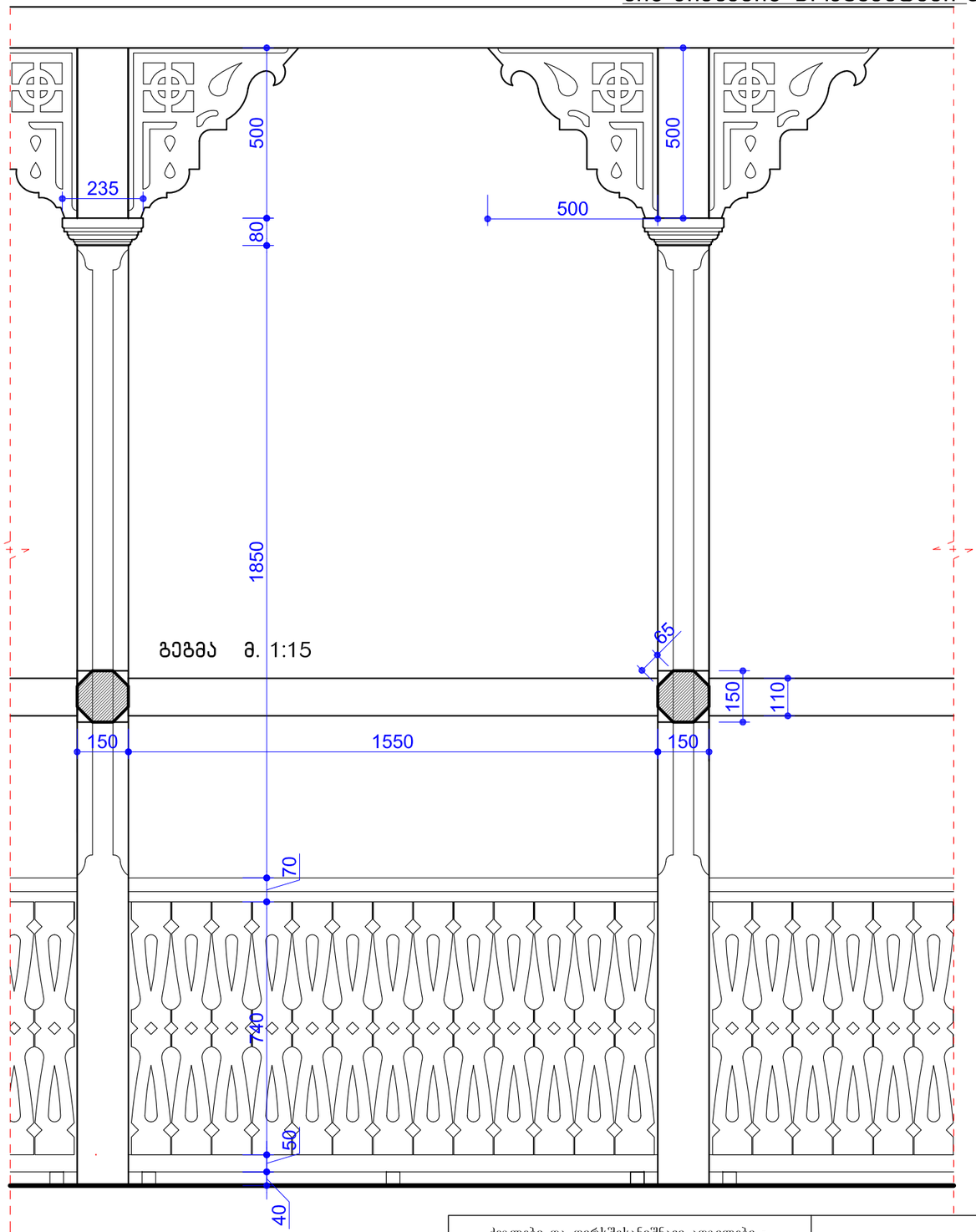

გეგმა მ. 1:15

ქეგლები და ღირს'შესანიშნავი ადგილები - საპროექტო-კვლევითი და სარესტავრაციო ინსტიტუტი			თბილისის განვითარების ფონდი
დირექტორი		მ. ბოჭოიძე	ქ. თბილისი, შ.ნიშნიანიძის №2 -ში მდებარე შენობის რეაბილიტაცია
პრ. მთ. არქიტექტორი		მ. ბოჭოიძე	
არქ. რესტავრატორი		მ. კვიციანი	პროექტი, არქიტექტურული ნაწილი — ფურც. 29 / ს.ფ.
			ხის აივნები — პრ- 16 / 2023წ.

თბილისი, შოთა ნიშნიანიძის ქ. №2

ხის აივანი ბარათაშვილის ქუჩის მხრიდან
არქიტექტურული დეტალები, კვანძები

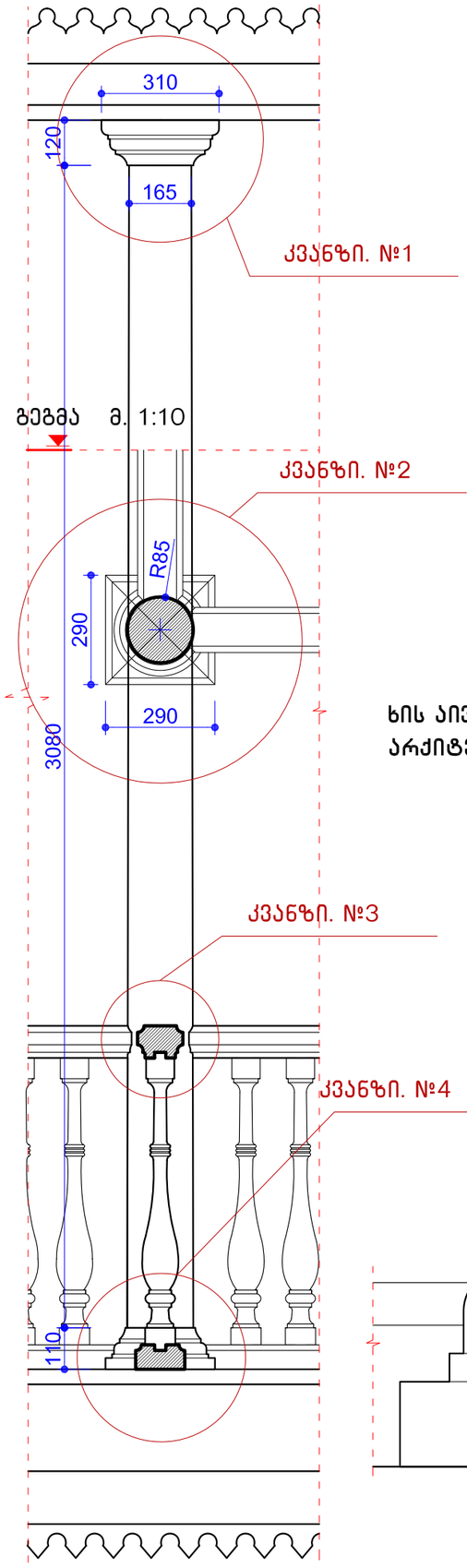

კვანძი №2 მ. 1:2

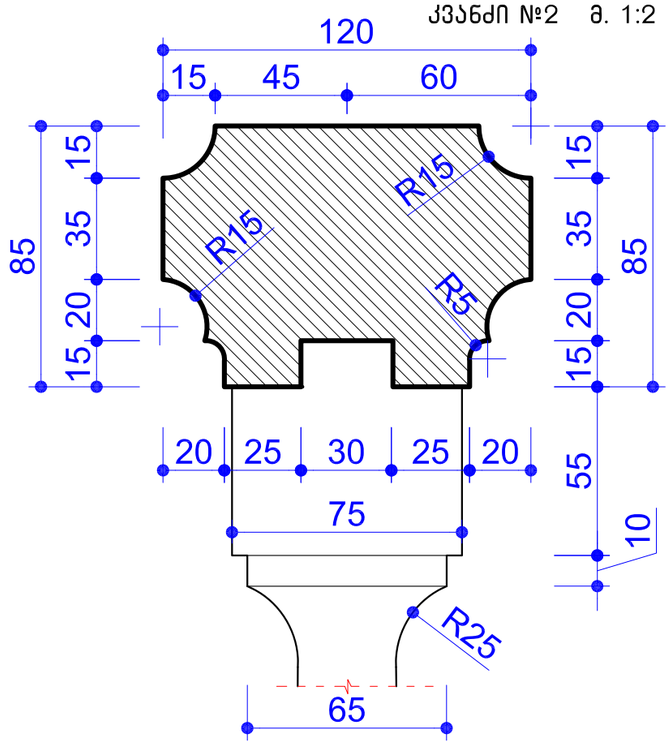

კვანძი №1 მ. 1:2

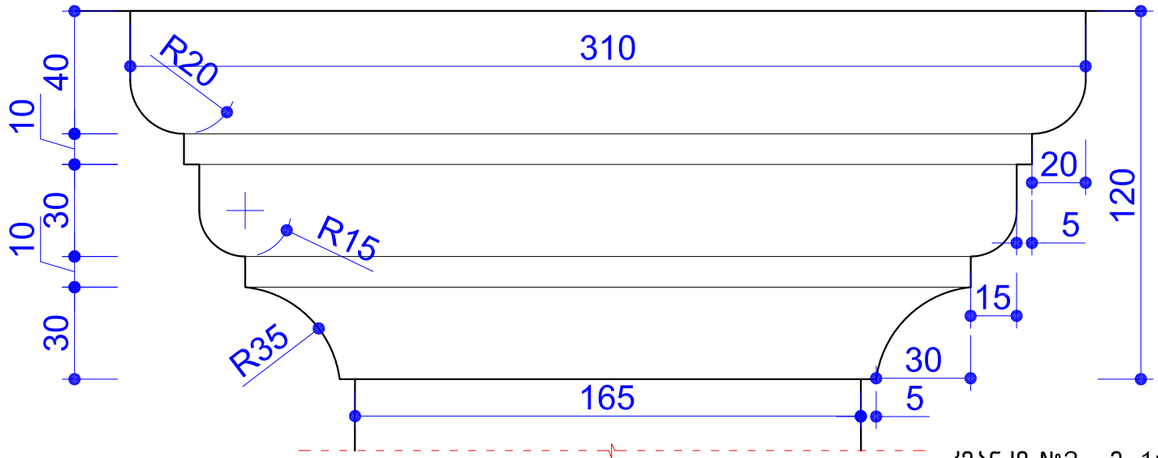

კვანძი №3 მ. 1:2

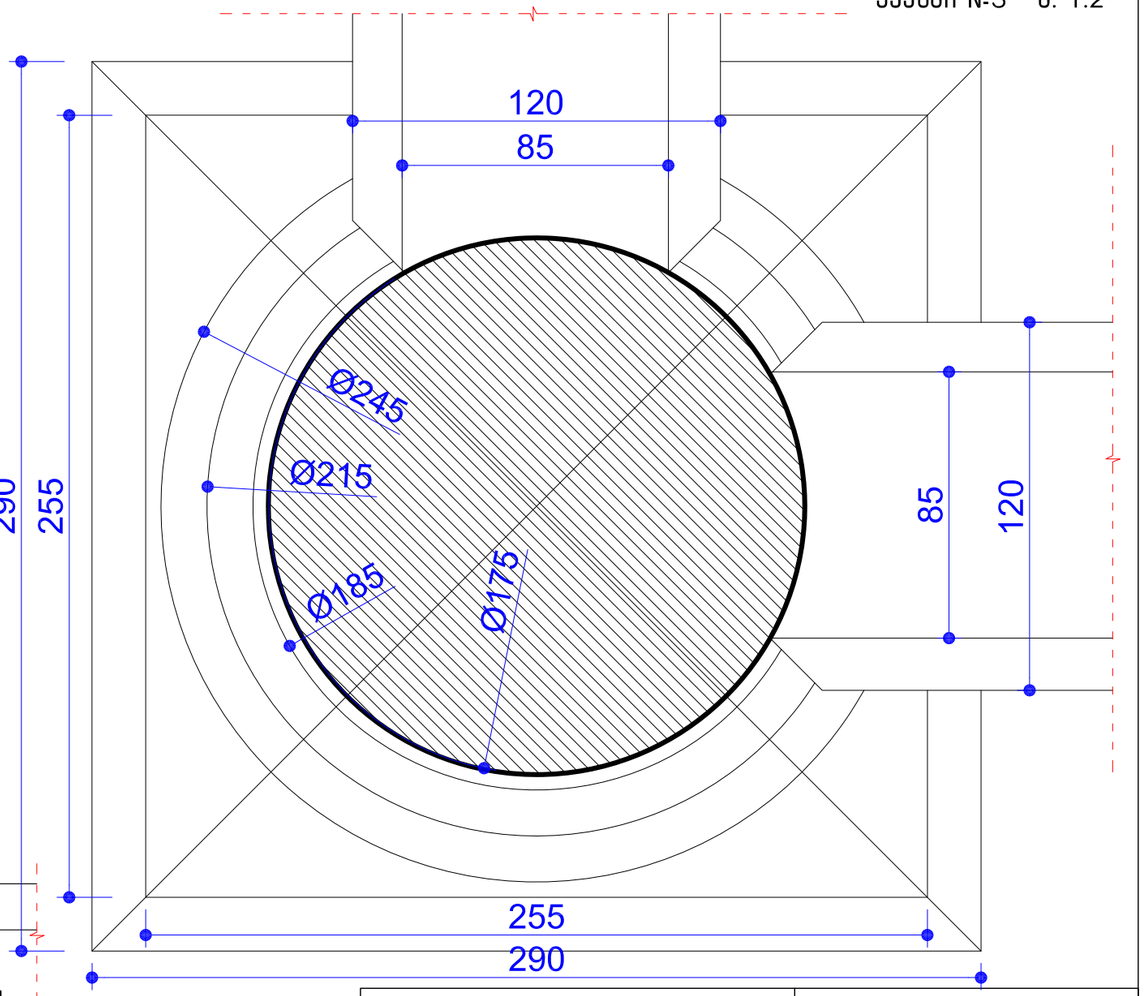

კვანძი №4 მ. 1:2

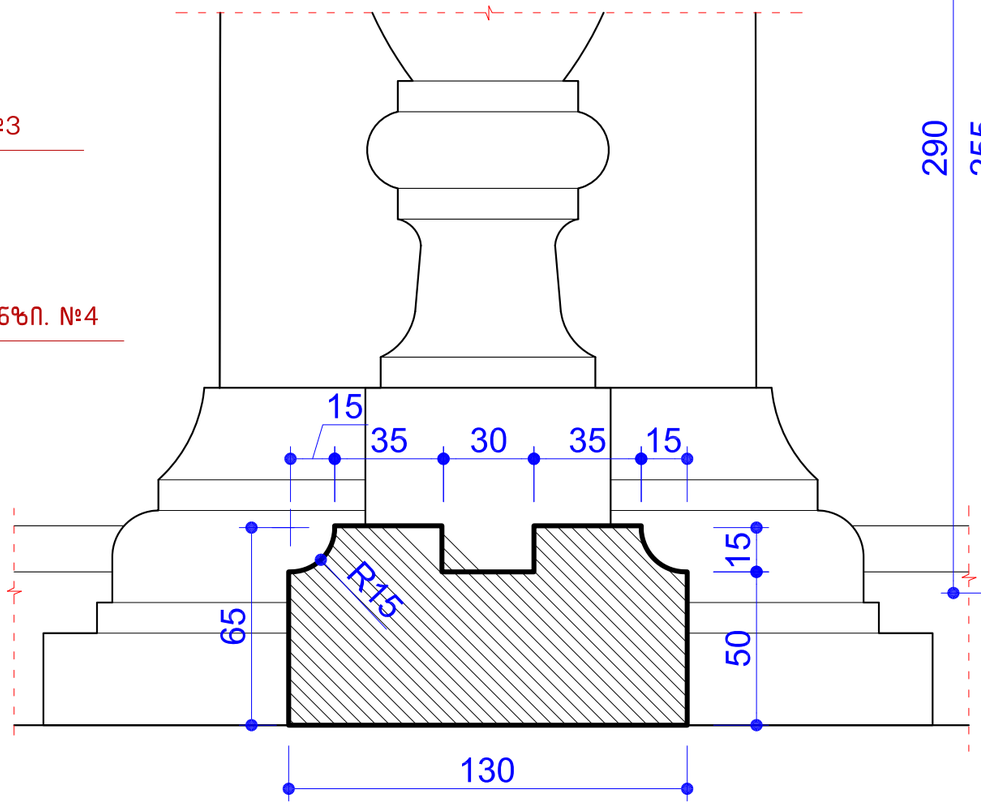

ძეგლები და ღირსშესანიშნავი ადგილები - საპროექტო-კვლევითი და სარესტავრაციო ინსტიტუტი			თბილისის განვითარების ფონდი
დირექტორი		მ. ბოჭოიძე	ქ. თბილისი, შ.ნიშნიანიძის №2 -ში მდებარე შენობის რეაბილიტაცია
პრ. მთ. არქიტექტორი		მ. ბოჭოიძე	
არქ. რესტავრატორი		მ. კეცციანი	პროექტი, არქიტექტურული ნაწილი / ფურც. / ს.ფ.
			აივნის არქიტექტ. დეტალები / პრ-16/1 / 29
			2023წ.

ხის აივანი ეზოს მხრიდან
არქიტექტურული დეტალები, კვანძები

თბილისი, შოთა ნიშნიანიძის ქ. №2

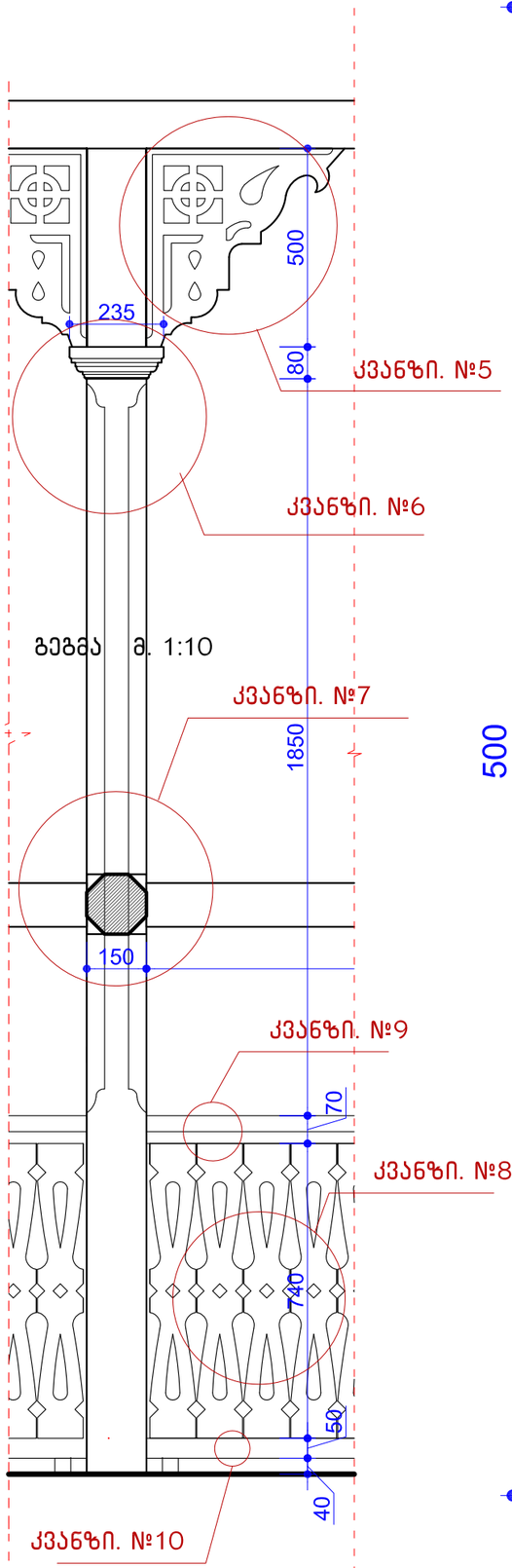

გეგმა მ. 1:10

კვანძი №5 მ. 1:2

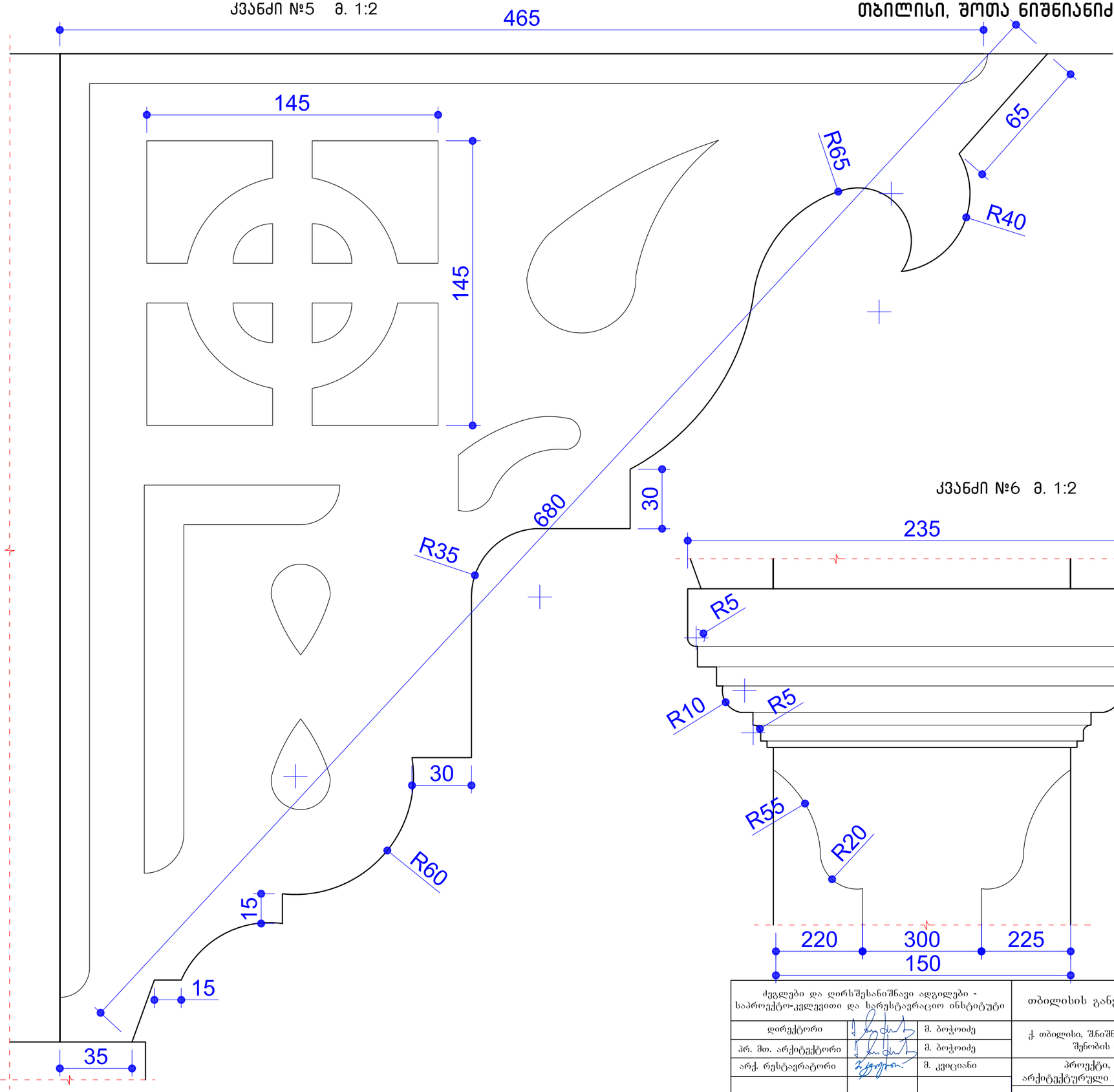

კვანძი №6 მ. 1:2

ძეგლები და ღირსშესანიშნავი ადგილები - საპროექტო-კვლევითი და სარესტავრაციო ინსტიტუტი			თბილისის განვითარების ფონდი
დირექტორი		მ. ბოჭოიძე	ქ. თბილისი, შნიშნიანიძის №2 -ში მდებარე შენობის რეაბილიტაცია
პრ. მთ. არქიტექტორი		მ. ბოჭოიძე	
არქ. რესტავრატორი		მ. კვიციანი	პროექტი, არქიტექტურული ნაწილი — ფურც. 29 / ს.ფ.
			ხის აივნის არქიტ. დეტალები — პრ-16/2 / 2023წ.

ხის აივანი ეზოს მხრიდან
არქიტექტურული დეტალები მ. 1:2

თბილისი, შოთა ნიშნიანიძის ქ. №2

კვანძი №8 მ. 1:2

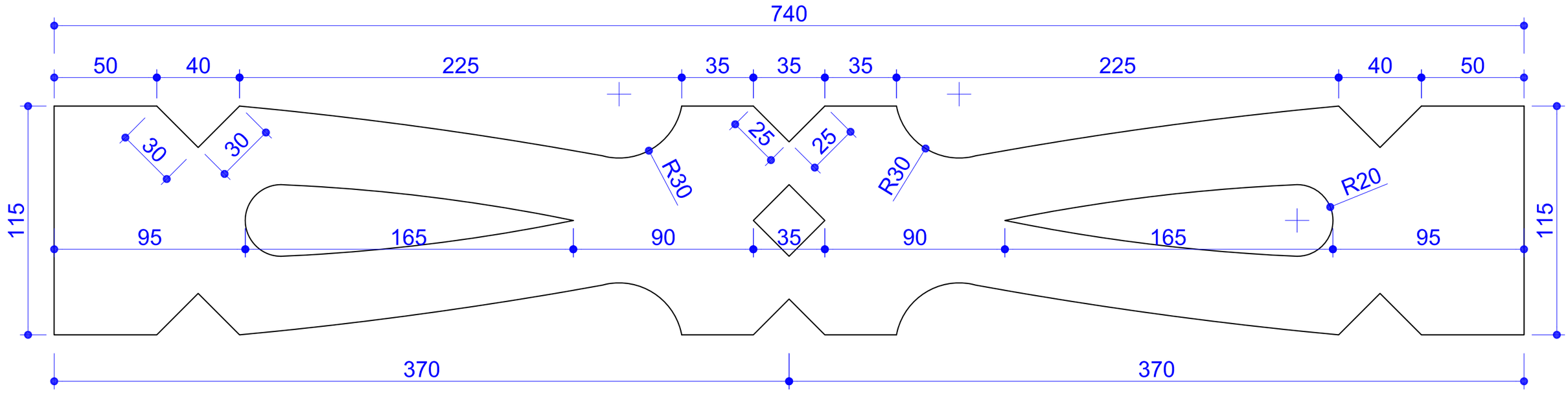

კვანძი №7 მ. 1:2

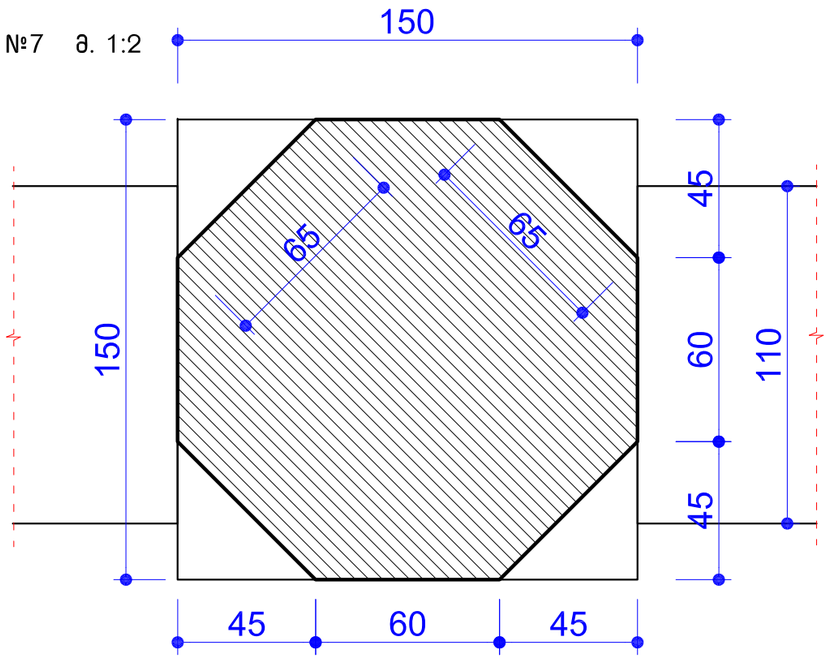

კვანძი №9 მ. 1:2

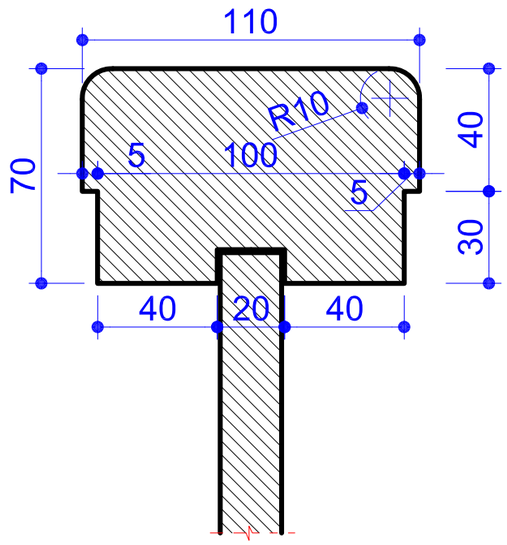

კვანძი №10 მ. 1:2

ძეგლები და ღირსშესანიშნავი ადგილები - საპროექტო-კვლევითი და სარესტავრაციო ინსტიტუტი			თბილისის განვითარების ფონდი
დირექტორი		მ. ბოჭოიძე	ქ. თბილისი, შ.ნიშნიანიძის №2 -ში მდებარე შენობის რეაბილიტაცია
პრ. მთ. არქიტექტორი		მ. ბოჭოიძე	
არქ. რესტავრატორი		მ. კვიციანი	პროექტი, არქიტექტურული ნაწილი — ფურც. 29 / ს.ფ.
			ხის აივნის არქიტ. დეტალები — პრ-16/3 / 2023წ.

თბილისი, შოთა ნიშნიანიძის ქ. №2

ფასადზე არსებული ალაყაფის კარი, ლითონის აივანი, ფანჯრის ცხაურის,წიფრა

ხის აივანი ბარათაშვილის ქუჩის მხრიდან მ. 1:2

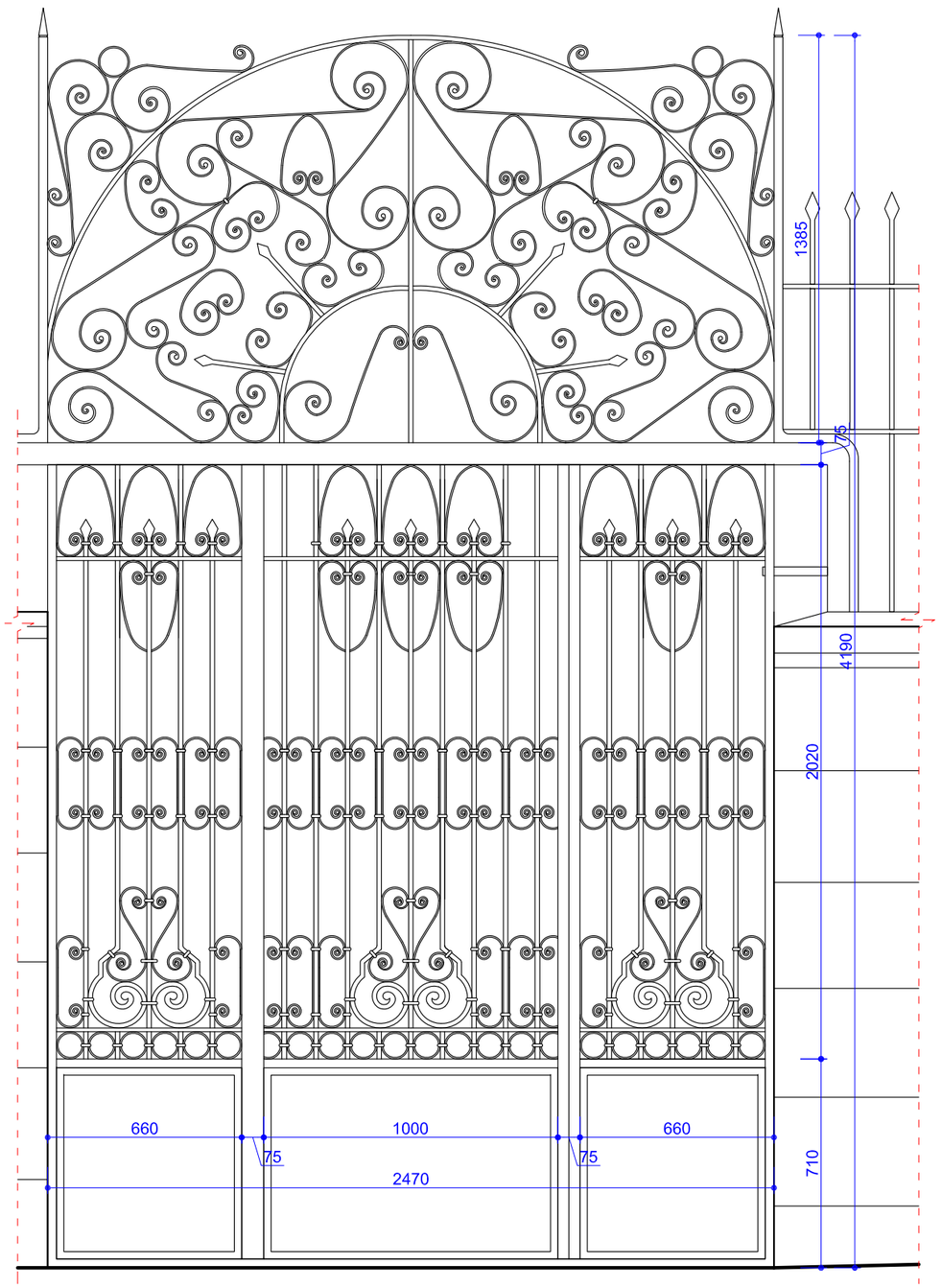

ლითონის აივანი მ. 1:15

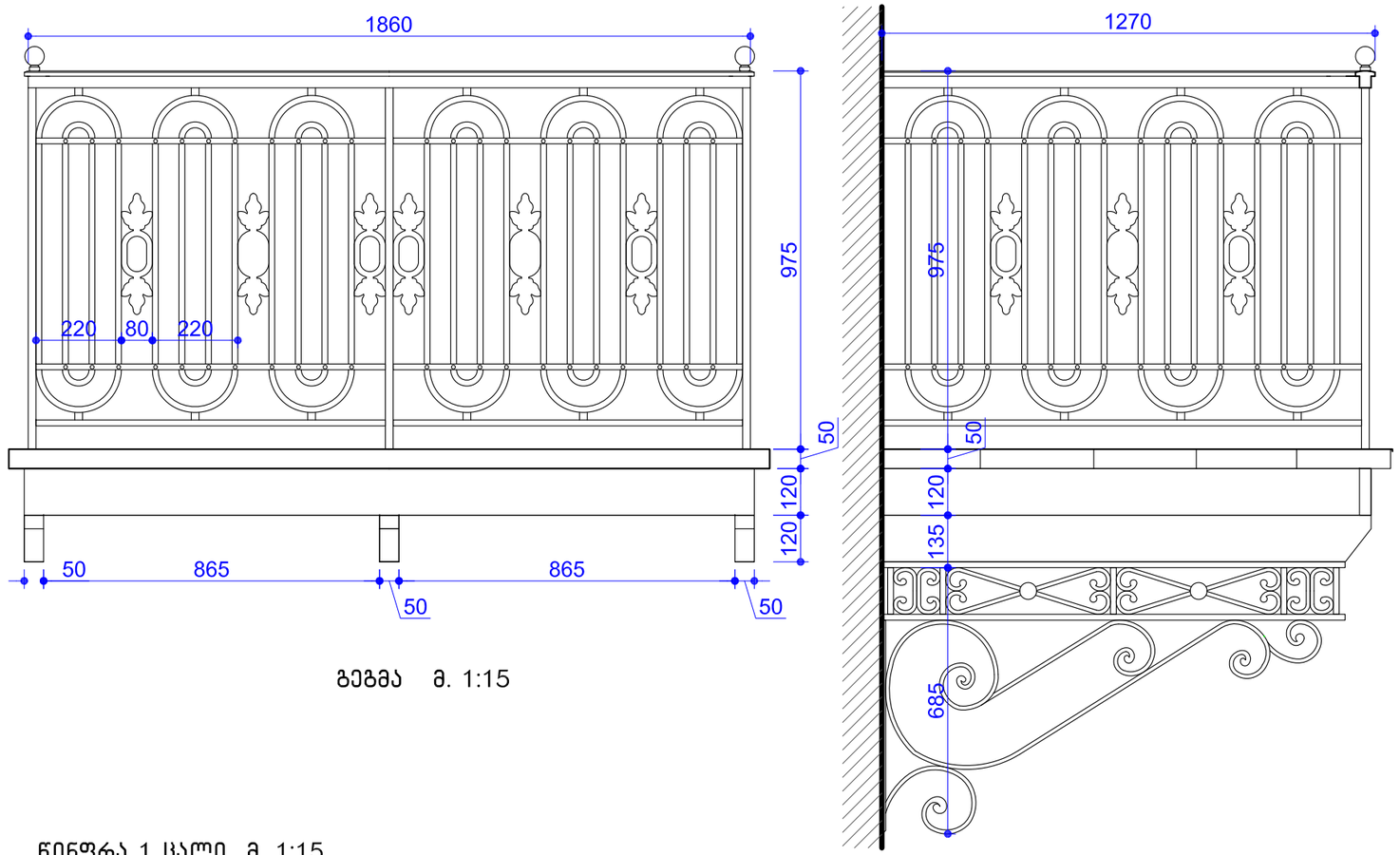

გეგმა მ. 1:15

წიფრა 1 ცალი მ. 1:15

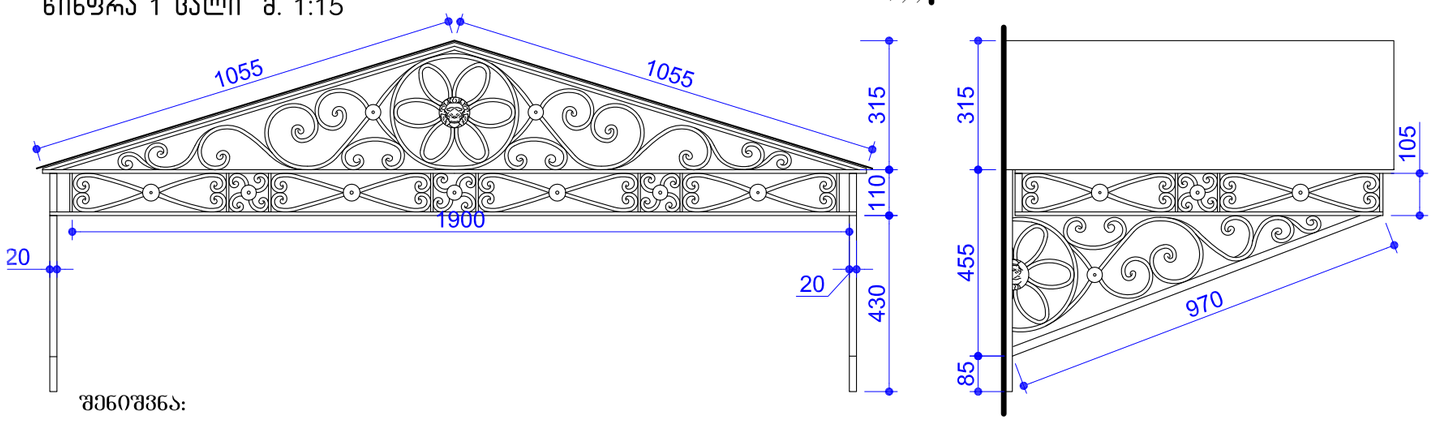

შენიშვნა:

- გაბარიტული ზომები გადამოწმდეს ადგილზე;
- წინფრის ღეროები შესრულდეს კვადრატული კვეთის მასიური ლითონით; შეიღებოს და 2 ფენა ზეთოვანი საღებავით და დამონტაჟდეს. დამონტაჟების შემდეგ შეიღებოს ერთი ფენა საღებავით
- ზომები მოცემულია მილიმეტრებში.

ძეგლები და ღირსშესანიშნავი ადგილები - საპროექტო-კვლევითი და სარესტავრაციო ინსტიტუტი			თბილისის განვითარების ფონდი
დირექტორი		მ. ბოჭოიძე	ქ. თბილისი, შ.ნიშნიანიძის №2 -ში მდებარე შენობის რეაბილიტაცია
პრ. მთ. არქიტექტორი		მ. ბოჭოიძე	
არქ. რესტავრატორი		მ. კვიციანი	პროექტი, არქიტექტურული ნაწილი — ფურც. 29 / ს.ფ.
			ლითონის დეტალები — პრ- 17 / 2023წ.

თბილისი, შოთა ნიშნიანიძის ქ. №2

სარდაფის გეგმა (მესაკუთრეების ჩვენებით)

მ. 1:100

მესაკუთრეები:

- რესტორანი
- 2. რუსუდანი
- 3. ინდოელების რესტორანი
- 5. ლალი რაზმაძე, ზურა ფორჩხიძე
- 6. ლიუზა

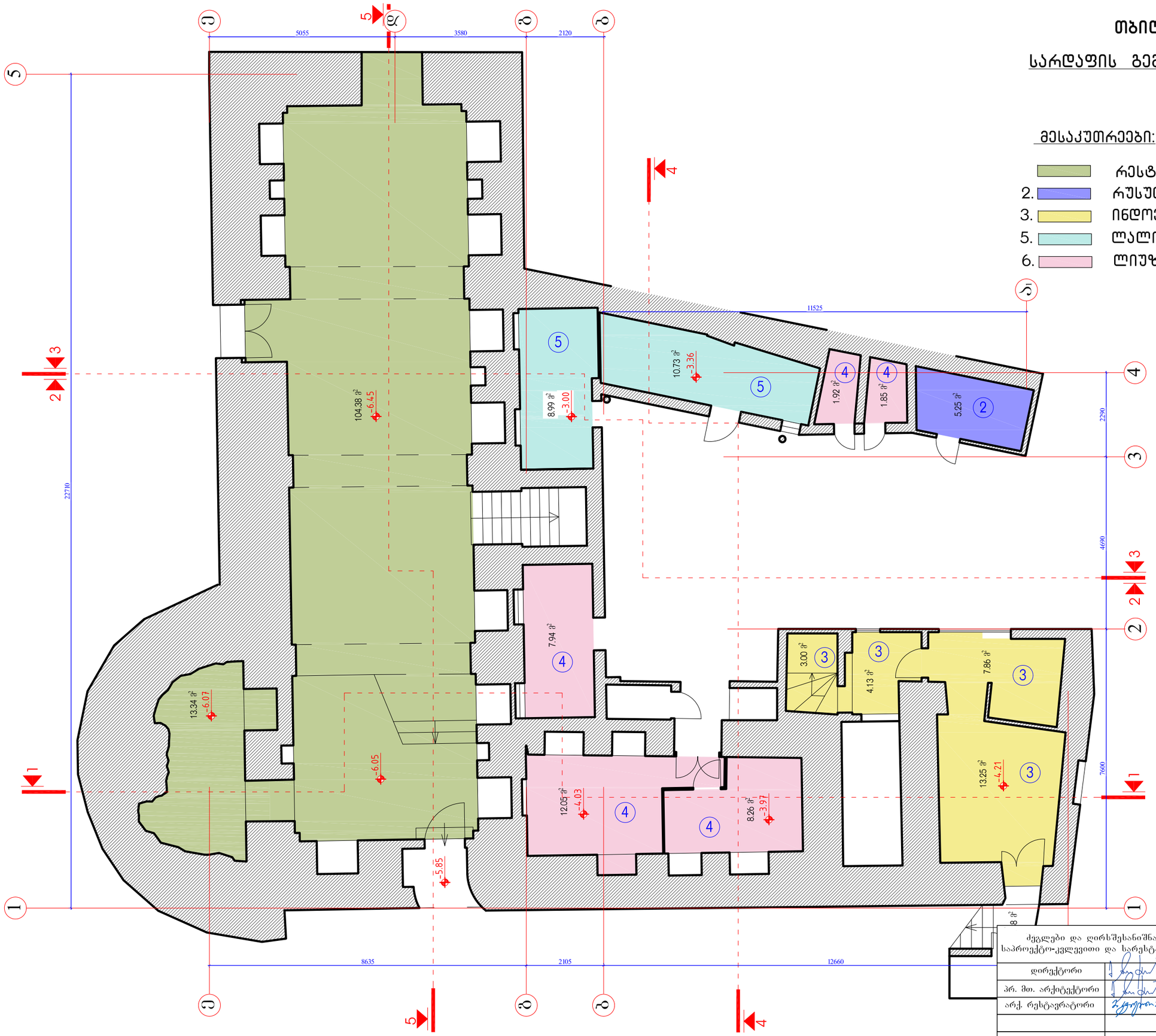

ძეგლები და ღირსშესანიშნავი ადგილები - საპროექტო-კვლევითი და სარესტავრაციო ინსტიტუტი			თბილისის განვითარების ფონდი	
დირექტორი		მ. ბოჭოიძე	ქ. თბილისი, შ.ნიშნიანიძის №2 -ში მდებარე შენობის რეაბილიტაცია	
პრ. მთ. არქიტექტორი		მ. ბოჭოიძე		
არქ. რესტავრატორი		მ. კვიციანი	პროექტი, არქიტექტურული ნაწილი	ფურც. ს.ფ.
			სარდაფის სართულის გეგმა	პრ- 18 29
				2023წ.

თბილისი, შოთა ნიშნიანიძის ქ. №2

პირველი სართულის გეგმა (ბინის მესაკუთრეების ჩვენებით)

მ. 1:100

ბინის მესაკუთრეები:

4. ლიუბა
5. ლალი რაზმაძე, ზურა ფორჩხიძე
6. ხალიჩები
7. სალონი

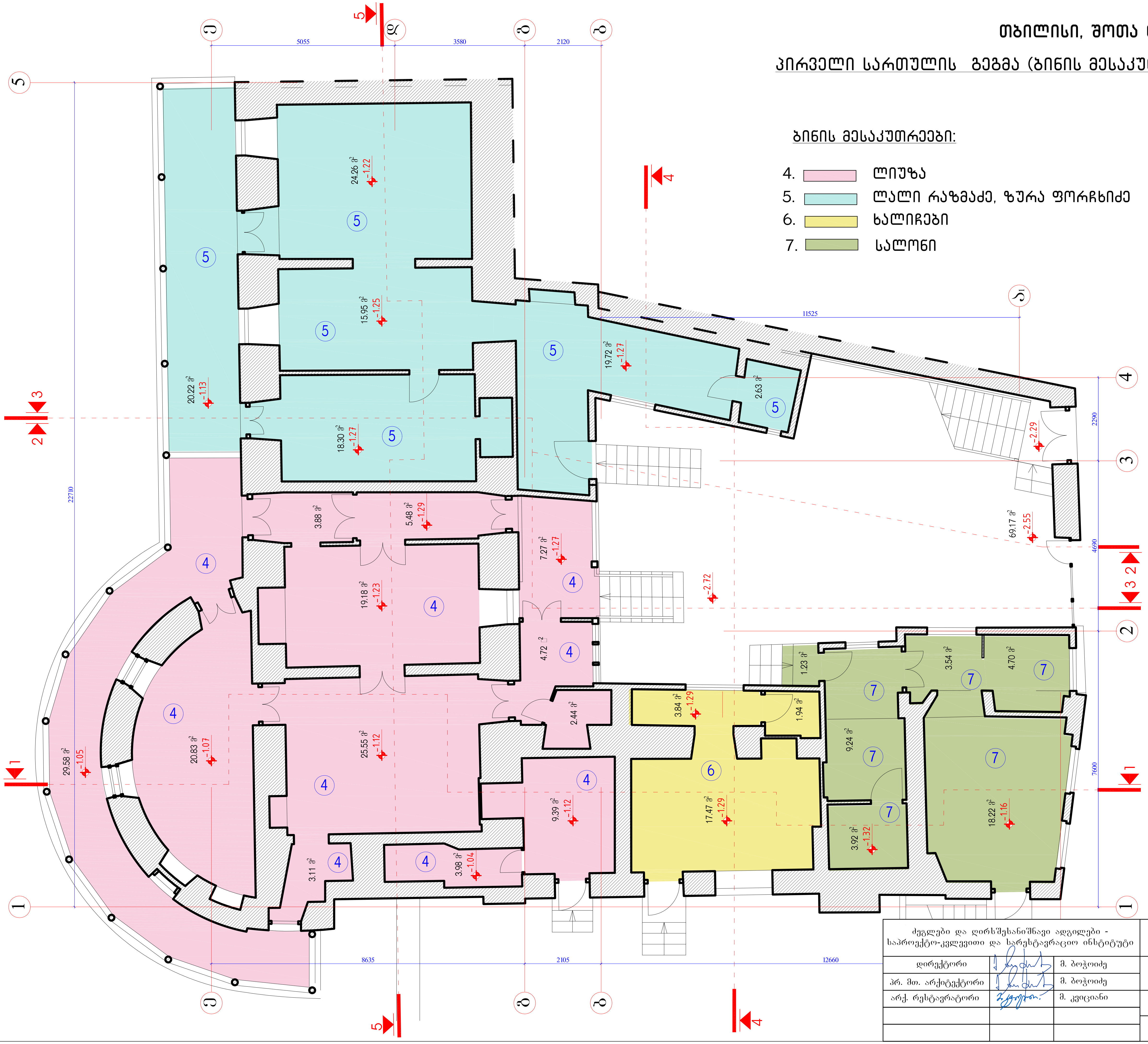

ძეგლები და ღირსშესანიშნავი ადგილები - საპროექტო-კვლევითი და სარესტავრაციო ინსტიტუტი			თბილისის განვითარების ფონდი		
დირექტორი		მ. ბოჭოიძე	ქ. თბილისი, შ.ნიშნიანიძის №2 -ში მდებარე შენობის რეაბილიტაცია		
პრ. მთ. არქიტექტორი		მ. ბოჭოიძე			
არქ. რესტავრატორი		მ. კვიციანი	პროექტი, არქიტექტურული ნაწილი	ფურც.	ს.ფ.
			პირველი სართულის გეგმა	პრ- 19	29
				2023წ.	

თბილისი, შოთა ნიშნიანიძის ქ. №2

მეორე სართულის გეგმა (ბინის მესაკუთრეების ჩვენებით)

მ. 1:100

ბინის მესაკუთრეები:

1. ლიკა
2. რუსუდანი
5. ლალი რაზმაძე, ზურა ფორჩხიძე

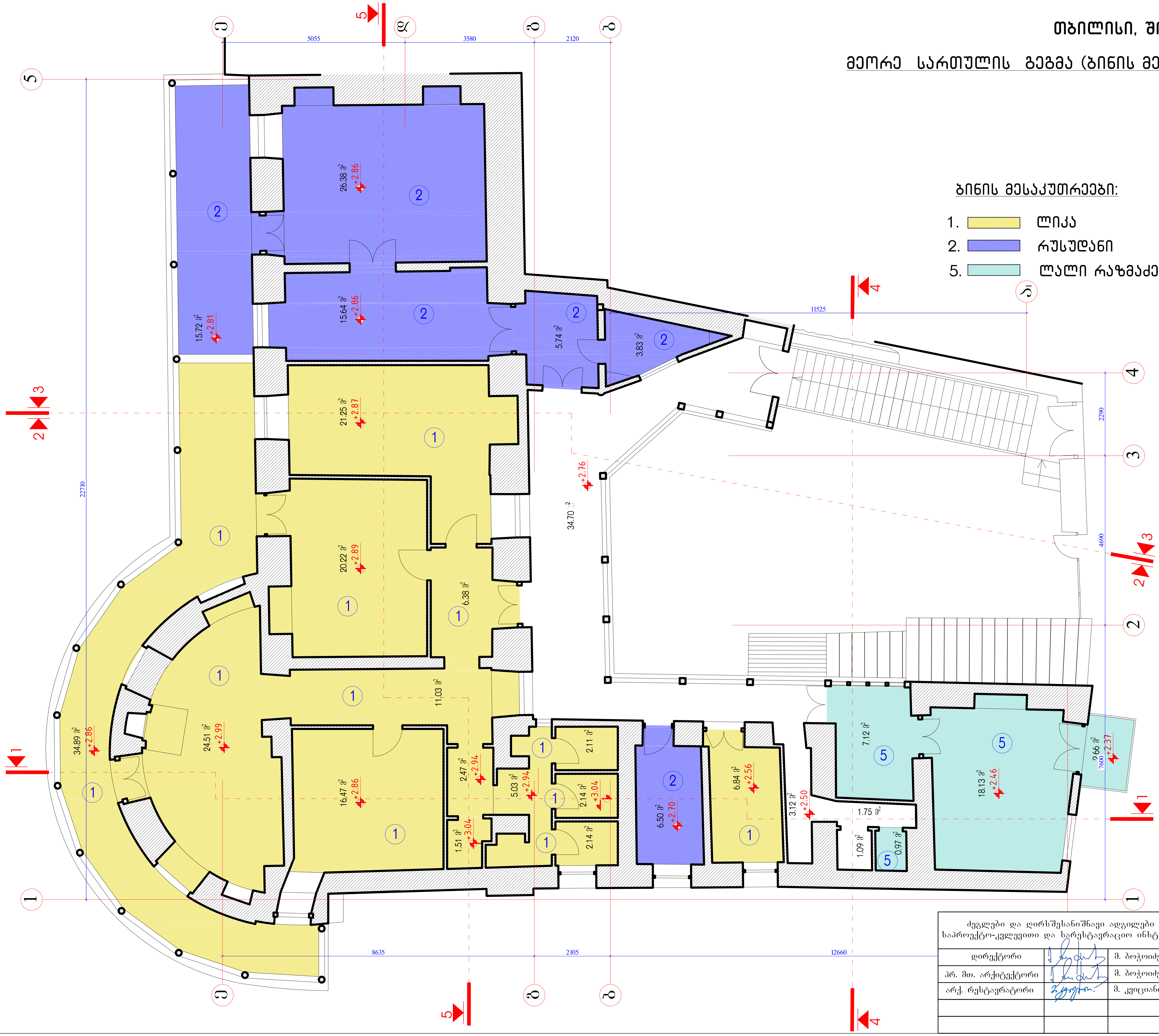

ძეგლები და ღირსშესანიშნავი ადგილები - საპროექტო-კვლევითი და სარესტავრაციო ინსტიტუტი			თბილისის განვითარების ფონდი		
დირექტორი		მ. ბოჭოიძე	ქ. თბილისი, შ.ნიშნიანიძის №2 -ში მდებარე შენობის რეაბილიტაცია		
პრ. მთ. არქიტექტორი		მ. ბოჭოიძე			
არქ. რესტავრატორი		მ. კვიციანი	პროექტი, არქიტექტურული ნაწილი	ფურც.	ს.ფ.
			მეორე სართულის გეგმა	პრ- 20	29
				2023წ.	

ფასადი ბარათაშვილის ქ- ის მხრიდან (განშლა)

მ. 1:75



ძეგლები და ღირსშესანიშნავი ადგილები - საპროექტო-კვლევითი და სარესტავრაციო ინსტიტუტი			თბილისის განვითარების ფონდი		
დირექტორი		მ. ბოჭოიძე	ქ. თბილისი, შ.ნიშნიანიძის №2- №4 -ში მდებარე შენობების რეაბილიტაცია		
პრ. მთ. არქიტექტორი		მ. ბოჭოიძე			
არქ-რესტავრატორი		მ. კვიციანი	ანაზომი	ფურც.	ს.ფ.
			ფასადის განშლა	ან-21	27
				2023 წ.	

თბილისი, შოთა ნიშნიანიძის ქ. №2 და №4

ფასადი ნიშნიანიძის ქ-ის მხრიდან (განშლა) მ. 1:100





ძეგლები და ღირს/შესანიშნავი ადგილები - საპროექტო-კვლევითი და სარესტავრაციო ინსტიტუტი		
დირექტორი		მ. ბოჭოიძე
პრ. მთ. არქიტექტორი		მ. ბოჭოიძე
არქ. რესტავრატორი		მ. კვიციანი

თბილისის განვითარების ფონდი		
ქ. თბილისი, შ.ნიშნიანიძის №2 -ში მდებარე შენობის რეაბილიტაცია		
პროექტი	ფურც.	ს.ფ.
ფასადის განშლა	ან -22	20
	2023 წ.	

თბილისი, შოთა ნიშნიანიძის ქ. №2

გადახურვის კონსტრუქციული კვანძები

მ. 1:10

იატაკის ფიცარი
საიზოლაციო ფენა

გადახურვის კონსტრუქციული
კვანძი -1.1

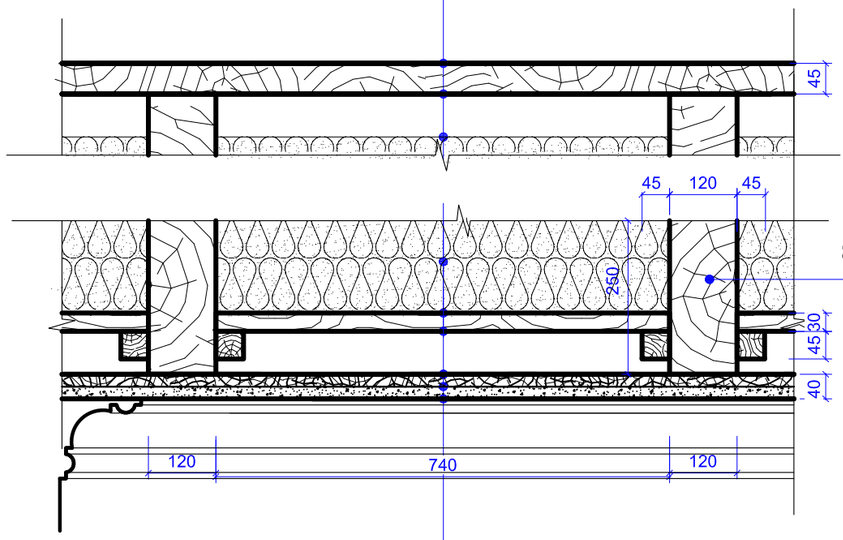

სართულშუა
გადახურვის კოჭი 250X120

გადახურვის
კონსტრუქციული
კვანძი 1

საიზოლაციო ფენა
შეშივცვრა
ლარტყა
კოჭი
მოტკეჩვა
შელესვა
ბიაზის მოჭივა

ხის იატაკზე სანკვანძებში იატაკის
მოწყობის სქემა

კერამიკული ფილა
წებოცემენტი
მოჭიმული იატაკი
საზოლაციო ფენა
შ ფილა

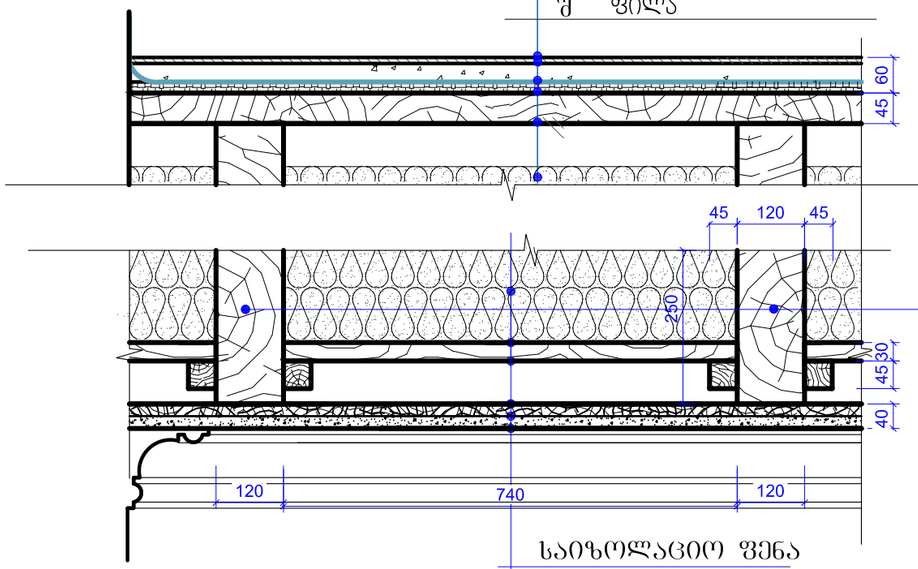

გადახურვის კონსტრუქციული
კვანძი -2

საიზოლაციო ფენა
შეშივცვრა
ლარტყა
კოჭი
მოტკეჩვა
შელესვა
ბიაზის მოჭივა

სართულშუა
გადახურვის კოჭი 250X120

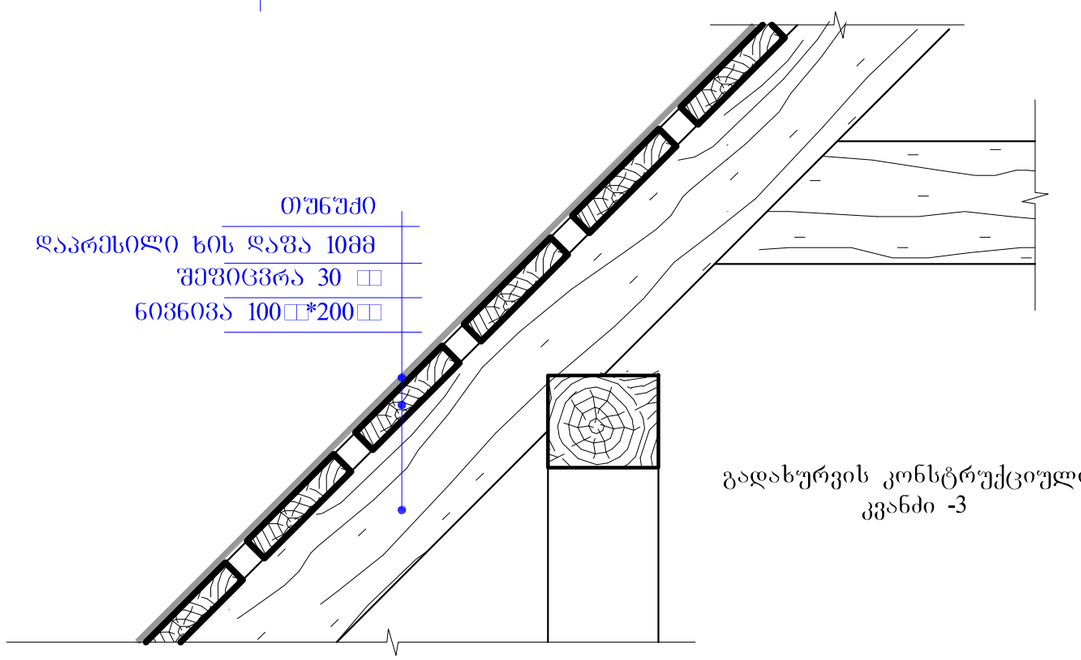

თუნუქი
დაპრესილი ხის დაფა 10მმ
შეშივცვრა 30 □□
ნივნივა 100□□*200□□

გადახურვის კონსტრუქციული
კვანძი -3

ძეგლები და ღირსშესანიშნავი ადგილები - საპროექტო-კვლევითი და სარესტავრაციო ინსტიტუტი			თბილისის განვითარების ფონდი	
დირექტორი		მ. ბოჭოიძე	ქ. თბილისი, შ.ნიშნიანიძის №2 -ში მდებარე შენობის რეაბილიტაცია	
პრ. მთ. არქიტექტორი		მ. ბოჭოიძე		
არქ. რესტავრატორი		მ. კვიციანი	პროექტი, არქიტექტურული ნაწილი	ფურც. ს.ფ.
			გადახურვის კონსტრუქციული კვანძები	პრ- 23 29
				2023წ.

სართულშუა გადახურვის (იატაკის და ჭერის) ტიპები

მ. 1:10

სართულშუა გადახურვის იატაკის ტიპი №1

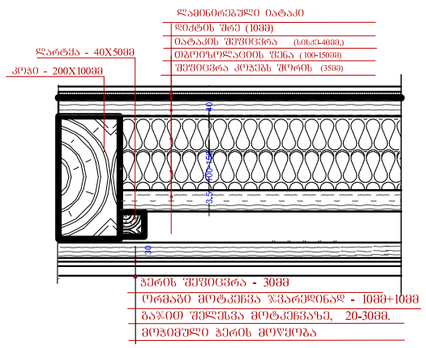

სართულშუა გადახურვის იატაკის ტიპი №2

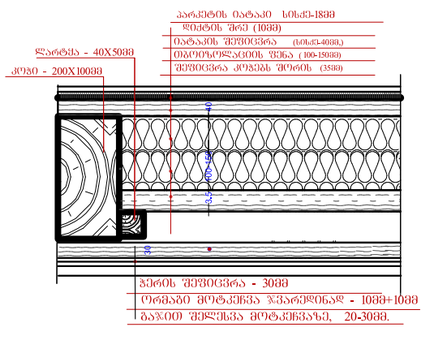

ხის ტიხრის მოწყობის სქემა

ხის ტიხრის კვეთი 1 – 1

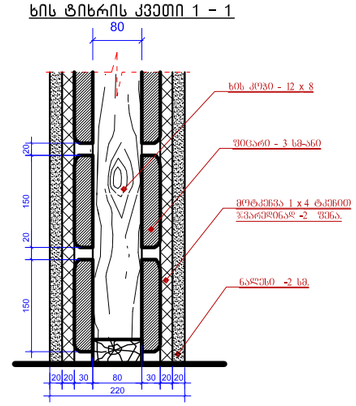

სართულშუა გადახურვის იატაკის ტიპი №3

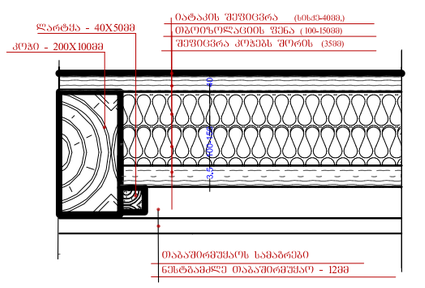

სართულშუა (ან სხვენის) გადახურვის იატაკის ტიპი №4

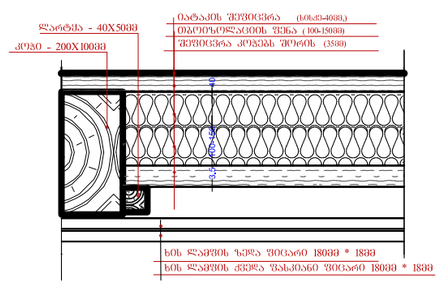

გეგმის ფრაგმენტი

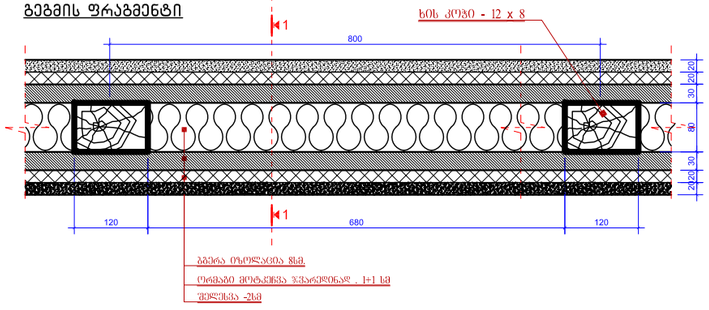

იატაკის ტიპი №5
იატაკის მოწყობა სარდაფში და სველ წერტილებში.

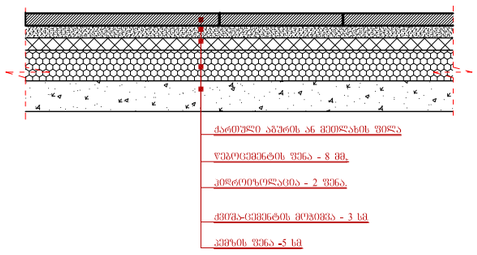

სახშავის მოწყობის ფრაგმენტი

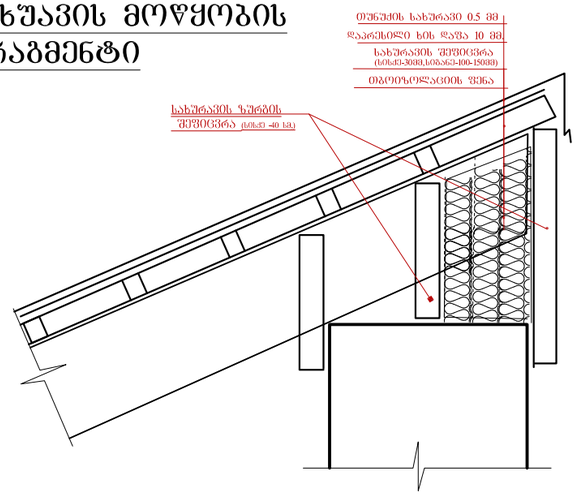

ძეგლები და ღირსშესანიშნავი ადგილები - საპროექტო-კვლევითი და სარესტავრაციო ინსტიტუტი			თბილისის განვითარების ფონდი	
დირექტორი		მ. ბოჭოიძე	ქ. თბილისი, შ.ნიშნიანიძის №2 -ში მდებარე შენობის რეაბილიტაცია	
პრ. მთ. არქიტექტორი		მ. ბოჭოიძე		
არქ. რესტავრატორი		მ. კვიციანი	პროექტი, არქიტექტურული ნაწილი	ფურც. ს.ფ.
			სართულშუა გადახურვის ტიპები	პრ- 24 29
				2023წ.

თბილისი, შოთა ნიშნიანიძის ქ. №2

გეგმები კარ-ფანჯრის ნუმერაციის სქემის ჩვენებით

პირველი სართულის გეგმა

მ. 1:150

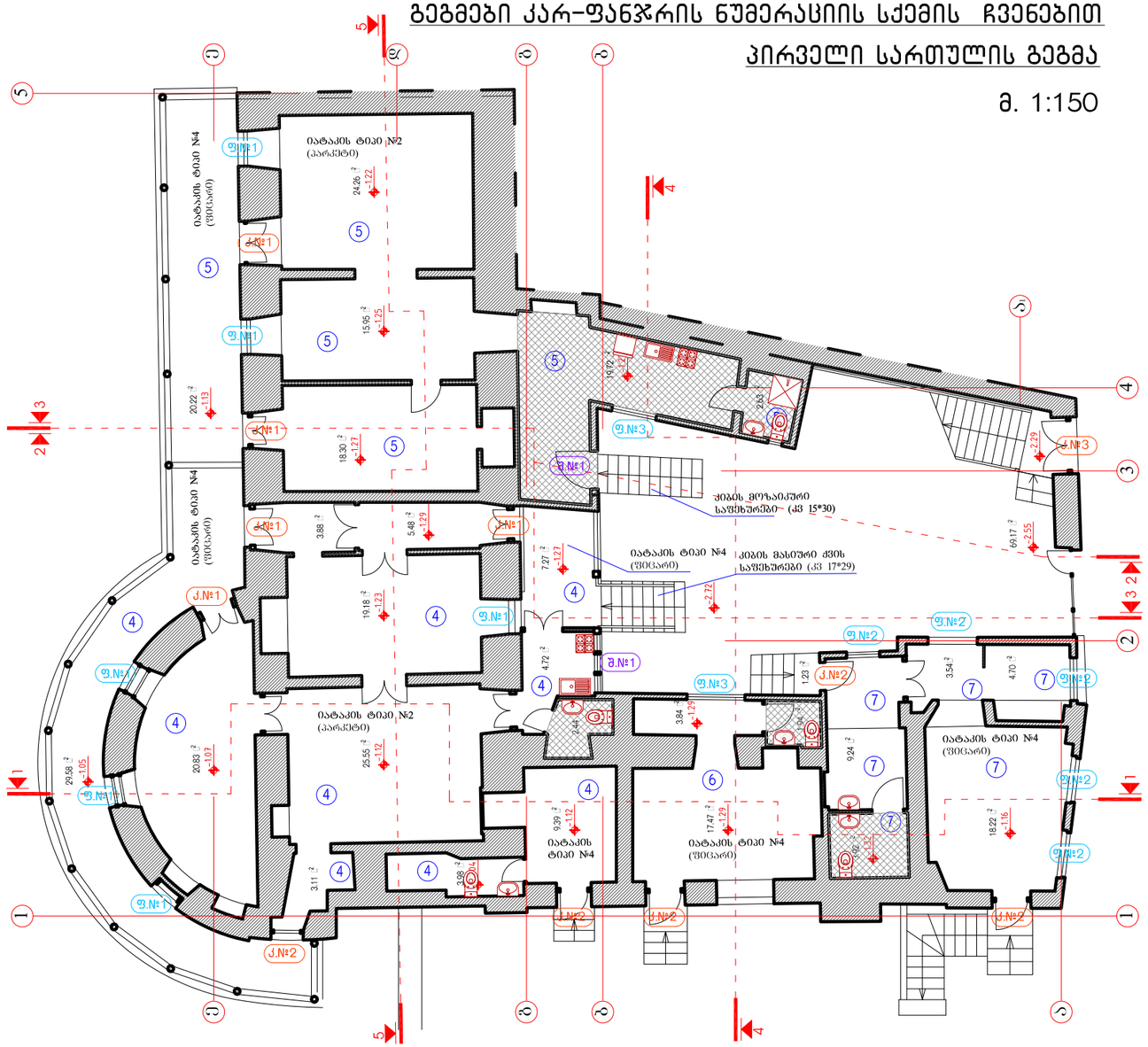

სარდაფის სართულის გეგმა

მ. 1:150

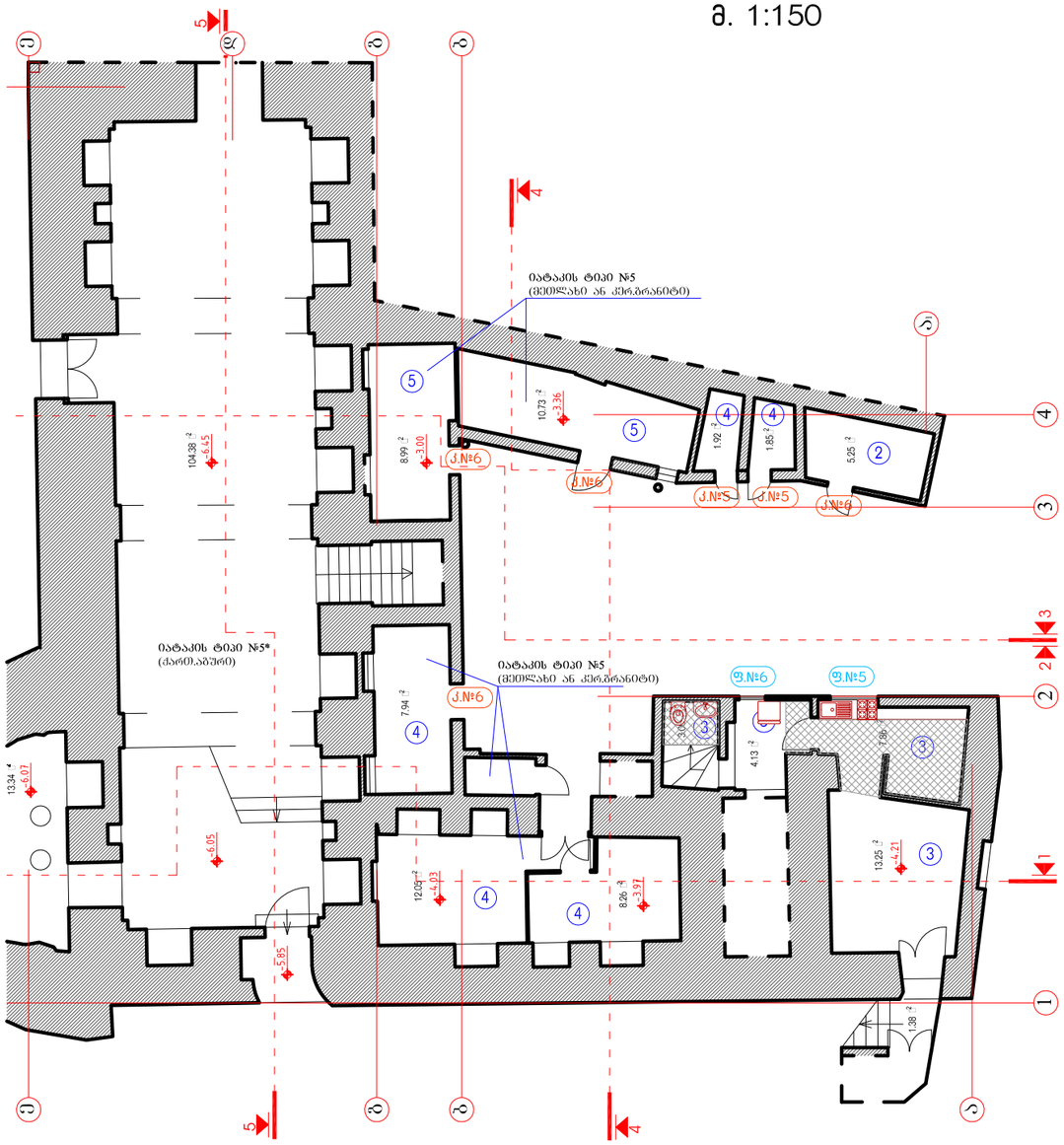

კარ-ფანჯრის რესტავრაცია (განმარტება)

- სარესტავრაციო ნაკეთობაზე არსებული ფურნიტურა (სახელური, ჩამკეტი, ანჯამები და სხვ.) ფრთხილად მოიხსნას, დაზიანებები შეკეთდეს, თუ შეკეთებას არ ექვემდებარება შეიცვალოს ანალოგიურის მსგავსი ახლით;
- ხის ნაკეთობა კარგად გაიწმინდოს ძველი საღებავის ფენებისგან გამწმენდი ხსნარისა და სამშენებლო აირბამაცხელებელის მეშვეობით;
- მოხდეს ხის ნაკეთობის დაზიანებული ნაწილების რესტავრაცია ამოგრეზვით და ხის ჩანართებისა და ჩაკრებების მეშვეობით;
- რესტავრირებული ნაკეთობა კარგად დამუშავდეს მაღალი ხარისხის ხის ფითხით და დაზუმფარდეს, დაიბრუნტოს სელის ზეთის საღებავის თხელი ფენით და შემდეგ შეიღებოს სელის ზეთის საღებავით;
- შეღებვა მოხდეს დახურულ სუფთა სივრცეში მრგვალი ფუნჯის მეშვეობით საღებავის ფენის კარგად გაწელვით. (საღებავის 2 ან 3 ფენა).შემონული ადგილები შესრულდეს 4 მმ-იანი მინის ჩასმით.

კარ-ფანჯრის ბლოკის გამოცვლა (განმარტება)

- ძლიერ დაზიანებული ან გვიანდელი, ძეგლისთვის შეუფერებელი ხის ნაკეთობა დაზიანებული ჩარჩოს ჩათვლით ფრთხილად მოიხსნას (იხე რომ მინიმალურად მოხდეს კედლის ღირთხლების დაზიანება);
- ნაკეთობაზე არსებული ფურნიტურა (სახელური, ჩამკეტი, ანჯამები და სხვ.) ფრთხილად მოიხსნას, დაზიანებები შეკეთდეს, თუ შეკეთებას არ ექვემდებარება შეიცვალოს ანალოგიურის მსგავსი ახლით;
- ახალი ნაკეთობა დამზადდეს არსებულის ანალოგიით ან პროექტის მიხედვით მაბარი ჯიშის მშრალი ხის მასალისგან; ნაკეთობა არ უნდა იყოს შედგენილი და უნდა შესრულდეს მთლიანი ხის ხარისხიანი მასალისგან;
- ახალი ნაკეთობა სუფთად დამუშავდეს მაღალი ხარისხით და დაიბრუნტოს სელის ზეთის საღებავით, შემდეგ შეიღებოს სელის ზეთის საღებავით;
- შეღებვა მოხდეს დახურულ სუფთა სივრცეში მრგვალი ფუნჯის მეშვეობით საღებავის ფენის კარგად გაწელვით. (საღებავის 2 ან 3 ფენა). შემონული ადგილები შესრულდეს 4 მმ-იანი მინით.

ძეგლები და ღირსშესანიშნავი ადგილები - საპროექტო-კვლევითი და სარესტავრაციო ინსტიტუტი			თბილისის განვითარების ფონდი	
დირექტორი		მ. ბოჭოიძე	ქ. თბილისი, შ.ნიშნიანიძის №2 -ში მდებარე შენობის რეაბილიტაცია	
პრ. მთ. არქიტექტორი		მ. ბოჭოიძე		
არქ. რესტავრატორი		მ. კვიციანი	პროექტი, არქიტექტურული ნაწილი	ფურც. ს.ფ.
			გეგმები ნუმერაციის ჩვენებით	პრ- 25 29
				2023წ.

თბილისი, შოთა ნიშნიანიძის ქ. №2

გეგმა კარ-ფანჯრის ნუმერაციის სქემის ჩვენებით

მეორე სართულის გეგმა

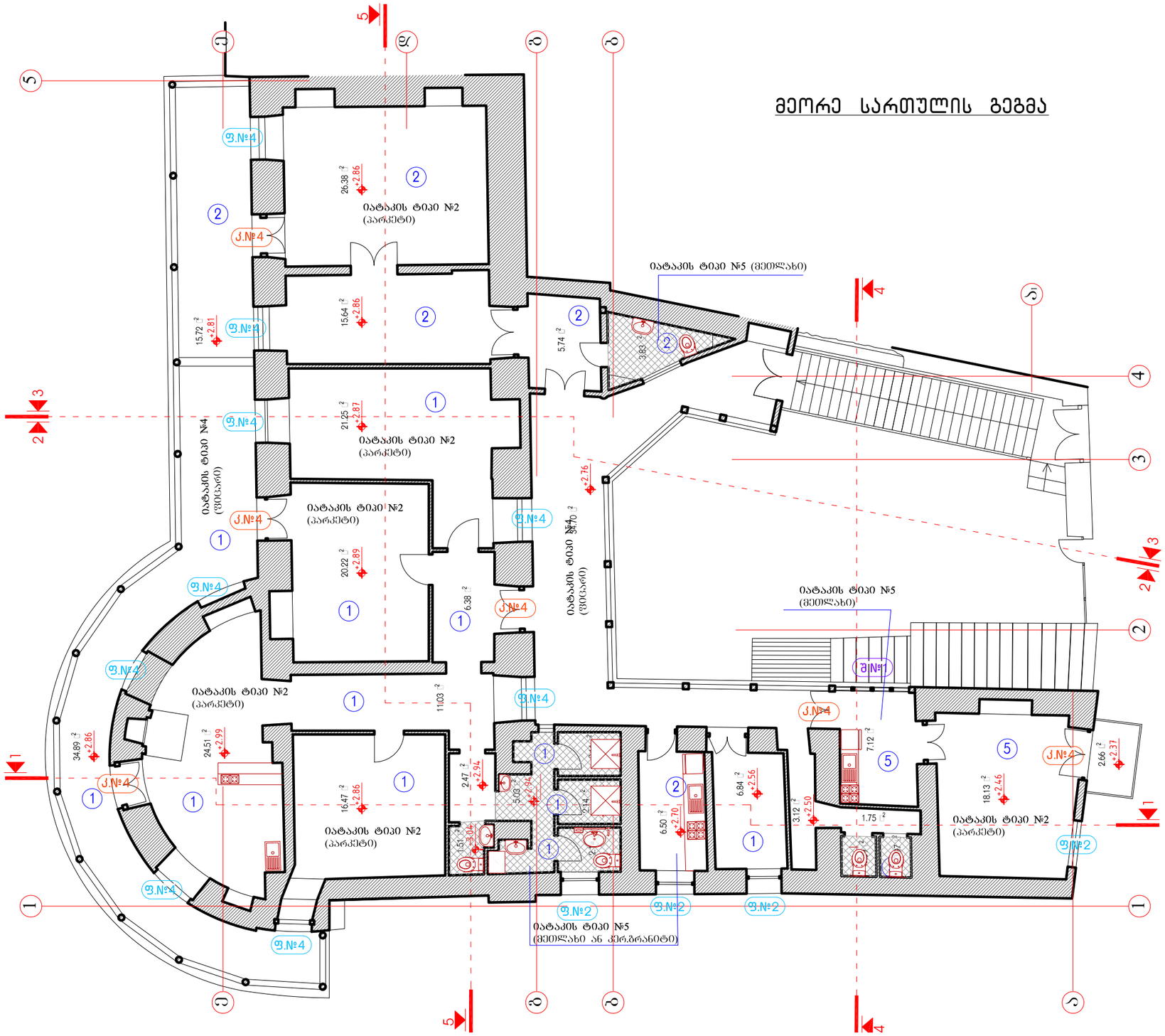

კარ-ფანჯრის რესტავრაცია (განმარტება)

- სარესტავრაციო ნაკეთობაზე არსებული ფურნიტურა (სახელური, ჩამკეტი, ანჯამები და სხვ.) ფრთხილად მოიხსნას, დაზიანებები შეკეთდეს, თუ შეკეთებას არ ექვემდებარება შეიცვალოს ანალოგიურის მსგავსი ახლით;
- ხის ნაკეთობა კარგად გაიწმინდოს ძველი საღებავის ფენებისგან გამწმენდი ხსნარისა და სამშენებლო აირგამაცხელებელის მეშვეობით;
- მოხდეს ხის ნაკეთობის დაზიანებული ნაწილების რესტავრაცია ამოგობვით და ხის ჩანართებისა და ჩაკერებების მეშვეობით;
- რესტავრირებული ნაკეთობა კარგად დამუშავდეს მაღალი ხარისხის ხის ფითხით და დაზუმფარდეს, დაიბრუნტოს სელის ზეთის საღებავის თხელი ფენით და შემდეგ შეიღებოს სელის ზეთის საღებავით;
- შეღებვა მოხდეს დახურულ სუფთა სივრცეში მრგვალი ფუნჯის მეშვეობით საღებავის ფენის კარგად გაწელვით. (საღებავის 2 ან 3 ფენა).შემონული ადგილები შესრულდეს 4 მმ-იანი მინის ჩასმით.

კარ-ფანჯრის ბლოკის გამოცვლა (განმარტება)

- ძლიერ დაზიანებული ან გვიანდელი, ძებლისთვის შეუფერებელი ხის ნაკეთობა დაზიანებული ჩარჩოს ჩათვლით ფრთხილად მოიხსნას (ისე რომ მინიმალურად მოხდეს კედლის ღრეთხლეჩის დაზიანება);
- ნაკეთობაზე არსებული ფურნიტურა (სახელური, ჩამკეტი, ანჯამები და სხვ.) ფრთხილად მოიხსნას, დაზიანებები შეკეთდეს, თუ შეკეთებას არ ექვემდებარება შეიცვალოს ანალოგიურის მსგავსი ახლით;
- ახალი ნაკეთობა დამზადდეს არსებულის ანალოგიით ან პროექტის მიხედვით მაბარი ჯიშის მშრალი ხის მასალისგან; ნაკეთობა არ უნდა იყოს შედგენილი და უნდა შესრულდეს მთლიანი ხის ხარისხიანი მასალისგან;
- ახალი ნაკეთობა სუფთად დამუშავდეს მაღალი ხარისხით და დაიბრუნტოს სელის ზეთის საღებავით, შემდეგ შეიღებოს სელის ზეთის საღებავით;
- შეღებვა მოხდეს დახურულ სუფთა სივრცეში მრგვალი ფუნჯის მეშვეობით საღებავის ფენის კარგად გაწელვით. (საღებავის 2 ან 3 ფენა). შემონული ადგილები შესრულდეს 4 მმ-იანი მინით.

ძეგლები და ღირსშესანიშნავი ადგილები - საპროექტო-კვლევითი და სარესტავრაციო ინსტიტუტი			თბილისის განვითარების ფონდი
დირექტორი		მ. ბოჭოიძე	ქ. თბილისი, შ.ნიშნიანიძის №2 -ში მდებარე შენობის რეაბილიტაცია
პრ. მთ. არქიტექტორი		მ. ბოჭოიძე	
არქ. რესტავრატორი		მ. კვიციანი	პროექტი, არქიტექტურული ნაწილი: ფურც. 29; ს.ფ.
			გეგმა ნუმერაციის ჩვენებით: პრ- 26; 2023წ.

ხის ნაკეთობათა სპეციფიკაცია

ესკიზი	ინდექსი	სართ.	ზომა (მ)		რა ოდ.	ფართი (მ2)	
			H	L		ერთ	სულ
ფ-1 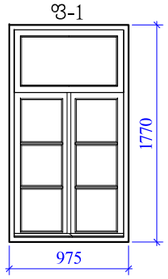	ფ-1	I სართული	1.77	0.98	6	1.73	10.41

შენიშვნა:
- გაბარიტული ზომები გადამოწმდეს ადგილიზე;
- ფანჯარა დამზადდეს კარგად გამომშრალი მაღალი ხარისხის ხის მასალისგან;
- შეიღებოს 2 ფენა სელის ზეთის საღებავით მონტაჟამდე და 1 თხელი ფენით დამონტაჟების შემდეგ;
- საღებავის ფერი შეთანხმდეს პროექტის არქიტექტორთან

ესკიზი	ინდექსი	სართ.	ზომა (მ)		რაოდ.	ფართი (მ2)	
			H	L		ერთ	სულ
ფ-2 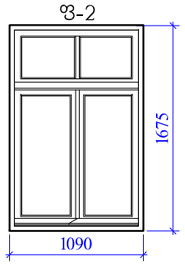	ფ-2	I- II სართული	1.68	1.09	9.00	1.83	16.48

შენიშვნა:
- გაბარიტული ზომები გადამოწმდეს ადგილიზე;
- ფანჯარა დამზადდეს კარგად გამომშრალი მაღალი ხარისხის ხის მასალისგან;
- შეიღებოს 2 ფენა სელის ზეთის საღებავით მონტაჟამდე და 1 თხელი ფენით დამონტაჟების შემდეგ;
- საღებავის ფერი შეთანხმდეს პროექტის არქიტექტორთან

ესკიზი	ინდექსი	სართ.	ზომა (მ)		რაოდ.	ფართი (მ2)	
			H	L		ერთ	სულ
ფ-3 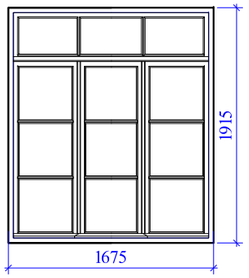	ფ-3	I სართული	1.92	1.68	2.00	3.23	6.45

შენიშვნა:
- გაბარიტული ზომები გადამოწმდეს ადგილიზე;
- ფანჯარა დამზადდეს კარგად გამომშრალი მაღალი ხარისხის ხის მასალისგან;
- შეიღებოს 2 ფენა სელის ზეთის საღებავით მონტაჟამდე და 1 თხელი ფენით დამონტაჟების შემდეგ;
- საღებავის ფერი შეთანხმდეს პროექტის არქიტექტორთან

ხის ნაკეთობათა სპეციფიკაცია

ესკიზი	ინდექსი	სართ.	ზომა (მ)		რა ოდ.	ფართი (მ2)	
			H	L		ერთ	სულ
ფ-4 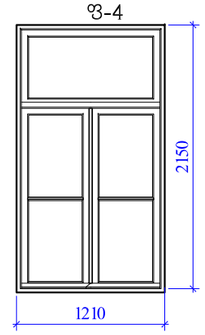	ფ-4	II სართული	2.15	1.21	7	2.60	18.21

შენიშვნა:
- გაბარიტული ზომები გადამოწმდეს ადგილიზე;
- ფანჯარა დამზადდეს კარგად გამომშრალი მაღალი ხარისხის ხის მასალისგან;
- შეიღებოს 2 ფენა სელის ზეთის საღებავით მონტაჟამდე და 1 თხელი ფენით დამონტაჟების შემდეგ;
- საღებავის ფერი შეთანხმდეს პროექტის არქიტექტორთან

ესკიზი	ინდექსი	სართ.	ზომა (მ)		რაოდ.	ფართი (მ2)	
			H	L		ერთ	სულ
ფ-5 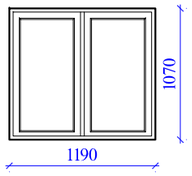	ფ-5	სარდაფის სართული	1.07	1.19	1.00	1.27	1.27

შენიშვნა:
- გაბარიტული ზომები გადამოწმდეს ადგილიზე;
- ფანჯარა დამზადდეს კარგად გამომშრალი მაღალი ხარისხის ხის მასალისგან;
- შეიღებოს 2 ფენა სელის ზეთის საღებავით მონტაჟამდე და 1 თხელი ფენით დამონტაჟების შემდეგ;
- საღებავის ფერი შეთანხმდეს პროექტის არქიტექტორთან

ესკიზი	ინდექსი	სართ.	ზომა (მ)		რაოდ.	ფართი (მ2)	
			H	L		ერთ	სულ
ფ-6 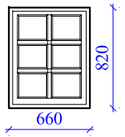	ფ-6	სარდაფის სართული	0.82	0.66	1.00	0.54	0.54

შენიშვნა:
- გაბარიტული ზომები გადამოწმდეს ადგილიზე;
- ფანჯარა დამზადდეს კარგად გამომშრალი მაღალი ხარისხის ხის მასალისგან;
- შეიღებოს 2 ფენა სელის ზეთის საღებავით მონტაჟამდე და 1 თხელი ფენით დამონტაჟების შემდეგ;
- საღებავის ფერი შეთანხმდეს პროექტის არქიტექტორთან

ძეგლები და ღირსშესანიშნავი ადგილები - საპროექტო-კვლევითი და სარესტავრაციო ინსტიტუტი			თბილისის განვითარების ფონდი
დირექტორი		მ. ბოჭოიძე	ქ. თბილისი, შ.ნიშნიანიძის №2 -ში მდებარე შენობის რეაბილიტაცია
პრ. მთ. არქიტექტორი		მ. ბოჭოიძე	
არქ. რესტავრატორი		მ. კვიციანი	პროექტი, არქიტექტურული ნაწილი — ფურც. 29 / ს.ფ.
			ფანჯრების სპეციფიკაცია — პრ- 27 / 2023წ.

ხის ნაკეთობათა სპეციფიკაცია

ესკიზი	ინდექსი	სართ.	ზომა (მ)		რა ოდ.	ფართი (მ2)	
			H	L		ერთ	სულ
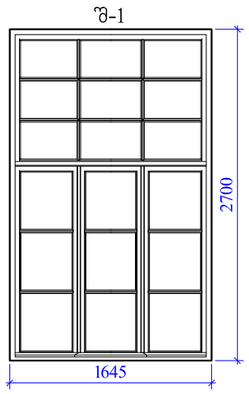	Შ-1	II სართული	2.70	1.65	1	4.45	4.45

შენიშვნა:
- გაბარიტული ზომები გადამოწმდეს ადგილიზე;
- შუშაბანდის ფანჯარა დამზადდეს კარგად გამომშრალი მაღალი ხარისხის ხის მასალისგან, ხის ჯიში - ლარიქსი; ახალი ნაკეთობა დამზადდეს მშრალი ხის მასალისგან არსებულის ანალოგიით ან პროექტის მიხედვით;
- შეიღებოს 2 ფენა სელის ზეთის საღებავით მონტაჟამდე და 1 თხელი ფენით დამონტაჟების შემდეგ; შელებვა მოხდეს დახურულ სუფთა სივრცეში მრგვალი ფუნჯის მეშვეობით, საღებავის ფენის თანაბრად გაჯიმვით;
- საღებავის ფერი შეთანხმდეს პროექტის არქიტექტორთან.

ესკიზი	ინდექსი	სართ.	ზომა (მ)		რაოდ.	ფართი (მ2)	
			H	L		ერთ	სულ
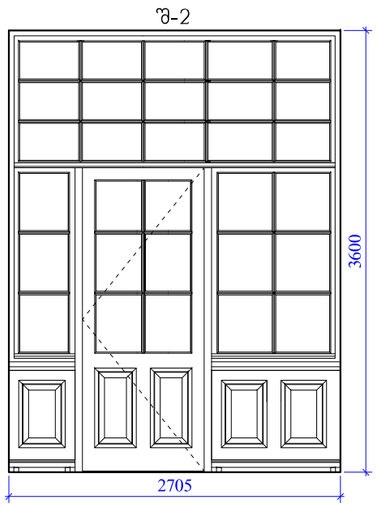	Შ-2	I სართული	3.60	2.71	1.00	9.76	9.76

შენიშვნა:
- გაბარიტული ზომები გადამოწმდეს ადგილიზე;
- შუშაბანდის კარ-ფანჯარა დამზადდეს კარგად გამომშრალი მაღალი ხარისხის ხის მასალისგან;
- შეიღებოს 2 ფენა სელის ზეთის საღებავით მონტაჟამდე და 1 თხელი ფენით დამონტაჟების შემდეგ;
- საღებავის ფერი შეთანხმდეს პროექტის არქიტექტორთან

ხის ნაკეთობათა სპეციფიკაცია

ესკიზი	ინდექსი	სართ.	ზომა (მ)		რა ოდ.	ფართი (მ2)	
			H	L		ერთ	სულ
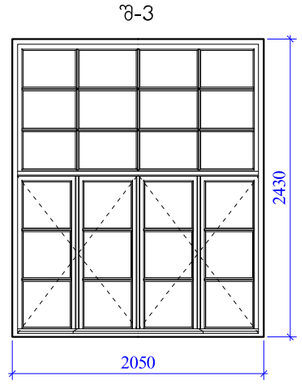	Შ-3	II სართული	2.43	2.05	1	4.98	4.98

შენიშვნა:
- გაბარიტული ზომები გადამოწმდეს ადგილიზე;
- შუშაბანდის ფანჯარა დამზადდეს კარგად გამომშრალი მაღალი ხარისხის ხის მასალისგან;
- შეიღებოს 2 ფენა სელის ზეთის საღებავით მონტაჟამდე და 1 თხელი ფენით დამონტაჟების შემდეგ;
- საღებავის ფერი შეთანხმდეს პროექტის არქიტექტორთან

ძეგლები და ღირს.შესანიშნავი ადგილები - საპროექტო-კვლევითი და სარესტავრაციო ინსტიტუტი			თბილისის განვითარების ფონდი		
დირექტორი		მ. ბოჭოიძე	ქ. თბილისი, შ.ნიშნიანიძის №2 -ში მდებარე შენობის რეაბილიტაცია		
პრ. მთ. არქიტექტორი		მ. ბოჭოიძე			
არქ. რესტავრატორი		მ. კვიციანი	პროექტი, არქიტექტურული ნაწილი	ფურც.	ს.ფ.
			შუშაბანდების სპეციფიკაცია	პრ- 28	29
				2023წ.	

ხის ნაკეთობათა სპეციფიკაცია

ესკიზი	ინდექსი	სართ.	ზომა (მ)		რაოდ.	ფართი (მ2)	
			H	L		ერთ	სულ
კ-1 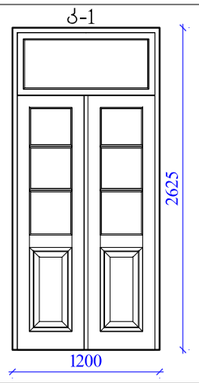	კ-1	I სართული	2.64	1.20	5	3.17	15.84

შენიშვნა:
• ღიობის გაბარიტული ზომები შემსრულებლის მიერ გადამოწმდეს ადგილზე;
• ორფრთიანი გულებიან-მინიანი კარი დამზადდეს კარგად გამომშრალი მაღალი ხარისხის ხის მასალისგან, ხის ჯიში - ლარიქსი; ახალი ნაკეთობა დამზადდეს მშრალი ხის მასალისგან არსებულის ანალოგიით ან პროექტის მიხედვით;
• შეიღებოს 2 ფენა სელის ზეთის საღებავით მონტაჟამდე და 1 თხელი ფენით დამონტაჟების შემდეგ; შელებვა მოხდეს დახურულ სუშთა სივრცეში მრგვალი ფუნჯის მეშვეობით, საღებავის ფენის თანაბრად გაჯიმვით;
• საღებავის ფერი შეთანხმდეს პროექტის არქიტექტორთან.

ესკიზი	ინდექსი	სართ.	ზომა (მ)		რაოდ.	ფართი (მ2)	
			H	L		ერთ	სულ
კ-2 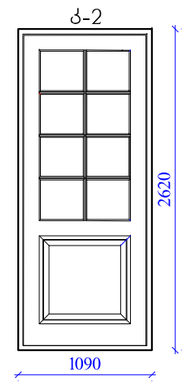	კ-2	I სართული	2.62	1.09	5.00	2.86	14.28

შენიშვნა:
• ერთფრთიანი გულებიანი კარი დამზადდეს კარგად გამომშრალი მაღალი ხარისხის ხის მასალისგან, ხის ჯიში - ლარიქსი; ახალი ნაკეთობა დამზადდეს მშრალი ხის მასალისგან არსებულის ანალოგიით ან პროექტის მიხედვით;
• შეიღებოს 2 ფენა სელის ზეთის საღებავით მონტაჟამდე და 1 თხელი ფენით დამონტაჟების შემდეგ; შელებვა მოხდეს დახურულ სუშთა სივრცეში მრგვალი ფუნჯის მეშვეობით, საღებავის ფენის თანაბრად გაჯიმვით.

ესკიზი	ინდექსი	სართ.	ზომა (მ)		რაოდ.	ფართი (მ2)	
			H	L		ერთ	სულ
კ-3 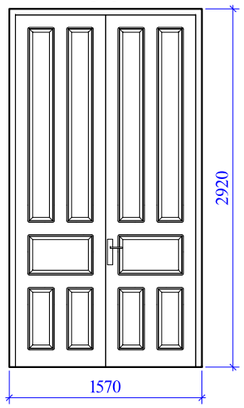	კ-3	I სართული	2.92	1.57	1.00	4.58	4.58

შენიშვნა:
• ორფრთიანი გულებიანი კარი დამზადდეს კარგად გამომშრალი მაღალი ხარისხის ხის მასალისგან, ხის ჯიში - ლარიქსი; ახალი ნაკეთობა დამზადდეს მშრალი ხის მასალისგან არსებულის ანალოგიით ან პროექტის მიხედვით;
• შეიღებოს 2 ფენა სელის ზეთის საღებავით მონტაჟამდე და 1 თხელი ფენით დამონტაჟების შემდეგ; შელებვა მოხდეს დახურულ სუშთა სივრცეში მრგვალი ფუნჯის მეშვეობით, საღებავის ფენის თანაბრად გაჯიმვით.

ხის ნაკეთობათა სპეციფიკაცია

ესკიზი	ინდექსი	სართ.	ზომა (მ)		რაოდ.	ფართი (მ2)	
			H	L		ერთ	სულ
კ-4 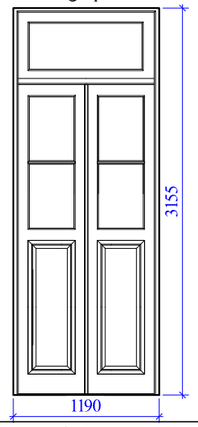	კ-4	II სართული	3.16	1.19	6	3.76	22.56

შენიშვნა:
• ღიობის გაბარიტული ზომები შემსრულებლის მიერ გადამოწმდეს ადგილზე;
• ორფრთიანი გულებიანი კარი დამზადდეს კარგად გამომშრალი მაღალი ხარისხის ხის მასალისგან, ხის ჯიში - ლარიქსი; ახალი ნაკეთობა დამზადდეს მშრალი ხის მასალისგან არსებულის ანალოგიით ან პროექტის მიხედვით;
• შეიღებოს 2 ფენა სელის ზეთის საღებავით მონტაჟამდე და 1 თხელი ფენით დამონტაჟების შემდეგ; შელებვა მოხდეს დახურულ სუშთა სივრცეში მრგვალი ფუნჯის მეშვეობით, საღებავის ფენის თანაბრად გაჯიმვით;
• საღებავის ფერი შეთანხმდეს პროექტის არქიტექტორთან.

ესკიზი	ინდექსი	სართ.	ზომა (მ)		რაოდ.	ფართი (მ2)	
			H	L		ერთ	სულ
კ-5 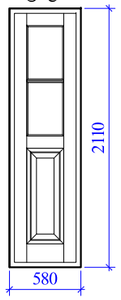	კ-1	სარდაფის სართული	2.11	0.58	2.00	1.22	2.45

შენიშვნა:
• ერთფრთიანი გულებიანი კარი დამზადდეს კარგად გამომშრალი მაღალი ხარისხის ხის მასალისგან, ხის ჯიში - ლარიქსი; ახალი ნაკეთობა დამზადდეს მშრალი ხის მასალისგან არსებულის ანალოგიით ან პროექტის მიხედვით;
• შეიღებოს 2 ფენა სელის ზეთის საღებავით მონტაჟამდე და 1 თხელი ფენით დამონტაჟების შემდეგ; შელებვა მოხდეს დახურულ სუშთა სივრცეში მრგვალი ფუნჯის მეშვეობით, საღებავის ფენის თანაბრად გაჯიმვით.

ესკიზი	ინდექსი	სართ.	ზომა (მ)		რაოდ.	ფართი (მ2)	
			H	L		ერთ	სულ
კ-6 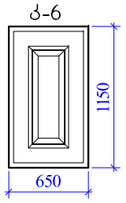	კ-6	სარდაფის სართული	1.15	0.68	5.00	0.78	3.91

შენიშვნა:
• ერთფრთიანი გულებიანი კარი დამზადდეს კარგად გამომშრალი მაღალი ხარისხის ხის მასალისგან, ხის ჯიში - ლარიქსი; ახალი ნაკეთობა დამზადდეს მშრალი ხის მასალისგან არსებულის ანალოგიით ან პროექტის მიხედვით;
• შეიღებოს 2 ფენა სელის ზეთის საღებავით მონტაჟამდე და 1 თხელი ფენით დამონტაჟების შემდეგ; შელებვა მოხდეს დახურულ სუშთა სივრცეში მრგვალი ფუნჯის მეშვეობით, საღებავის ფენის თანაბრად გაჯიმვით.

ძეგლები და ღირსშესანიშნავი ადგილები - საპროექტო-კვლევითი და სარესტავრაციო ინსტიტუტი			თბილისის განვითარების ფონდი
დირექტორი		მ. ბოჭოიძე	ქ. თბილისი, შ.ნიშნიანიძის №2 -ში მდებარე შენობის რეაბილიტაცია
პრ. მთ. არქიტექტორი		მ. ბოჭოიძე	
არქ. რესტავრატორი		მ. კვიციანი	პროექტი, არქიტექტურული ნაწილი — ფურც. / ს.ფ.
			კარების სპეციფიკაცია — პრ- 29 / 29
			2023წ.

თბილისი, შ. ნიშნიანიძის ქ. №2 (საცხოვრებელი სახლი)

რესტავრაცია-რეაბილიტაციის პროექტი

მოპირკეთების სპეციფიკაცია

შენობის ფასადის და ინტერიერის მოპირკეთების უწყისი (შიდა და გარე კედლები), **სახურავის მოწყობა და ეზოს მოპირკეთების უწყისი**

რიგითი №	განზომილება	საფასადე კედლები ფართი მ2	შესასრულებელი სამუშაო
1	2	3	4
საფასადე კედლები			
1	მ2	144.00	აგურის (ან ქვის) წყობიანი კედლების გაწმენდა ხელით ჯაგრისით და შოვების გამოწმენდა გამოფიტული ხსნარისგან
2	მ2	76.00	აგურის (ან ქვის) წყობიანი კედლების ნაკერების შევსება ახალი ქვ-ცემენტის რთული ხსნარით
3	მ2	506.00	კედლებიდან დაზიანებული ნალესის ფრთხილი ჩამოხსნა
4	მ3	67.60	კედლის დაზიანებული ფრაგმენტების გადაწყობა ქართული აგურის წყობით ქვ-ცემენტის ხსნარზე
5	მ3	3.35	კედლის ფრაგმენტების აღდგენა ქართული აგურის წყობით ქვ-ცემენტის ხსნარზე
6	მ2	506.00	შენობის კედლების ახლიდან შელესვა გლუვი ლესვით ქვ-ცემენტის ხსნარით
7	მ2	0.00	შენობის კედლების ახლიდან შელესვა თხელრუსტირებული ლესვით ქვ-ცემენტის ხსნარით
8	მ2	740.00	შელესილი კედლების დამუშავება ფასადის სპეციალური ფითხით და ფითხში ჩაძირული სამალიარე ბადით
9	მ2	740.00	კედლების დაგრუნტვა სილიკატური გრუნტით და შეღებვა 2 პირი ხარისხიანი ფასადის საღებავით
10	მ2	17.00	კედლების ქვედა ნაწილებში (ცოკოლის დონეზე) დაბუჩარდებული ბაზალტის ქვის ფილის მოპირკეთების მოწყობა
სახურავის საფარის რესტავრაცია			
21	მ2	536	სახურავის მოწყობა დაფერილი თუნუქის ბურულით (0.5მმ-იანი) ხის კონსტრუქციაზე (ჰიდროიზოლაციის ფენის გათვალისწინებით)
	მ2	21.5	სამერცხლურის შემოსვა დაფერილი თუნუქით
	გრძ.მ	65	საწვიმარი ჟოლობები (კანელურებიანი)
	ცალი	6	ძაბრი
	ცალი	12	საწვიმარი ჟოლობების მუხლები (გოფრირებული)
ეზოს მოკირწყვლა			
22	მ2	13	ეზოს მოკირწყვლა ბაზალტის ქვის მართკუთხა ფილებით პროექტის მიხედვით (ქვის სისქე - 5 სმ)
	მ2	58	ეზოს მოკირწყვლა კვადრატული ბაზალტის ძელქვით (10სმ*10სმ*10სმ)

რიგითი №	განზომილება	საფასადე კედლები ფართი მ2	შესასრულებელი სამუშაო
5	6	7	8
ინტერიერის კედლები			
11	მ2	0	კედლებიდან თაბაშირმუყაოს ჩამოხსნა
12	მ2	450.00	კედლებიდან დაზიანებული ნალესობის ჩამოხსნა
13	მ3	12.00	გამოფიტული და დაზიანებული აგურის კედლის ფრაგმენტების გადაწყობა
14	მ2	691	კედლის და წირთხლების ლესვა გაჯის (ან ქვიშა-ცემენტის) ხსნარით
15	მ2	1025.00	კედლების დამუშავება შეფითხვნით ბადეზე
16	მ2	1025.00	კედლის ზედაპირის დაგრუნტვა და შეღებვა ინტერიერის საღებავით
17	მ2	65.00	ხის ტიხრის კონსტრუქციიდან მოტკეჩვის მოხსნა და ახლიდან მოწყობა
18	მ3	8.70	ხის კონსტრუქციის ტიხრების დაშლა და ახლიდან მოწყობა (სისქე 18-22სმ)
19	მ2	65.00	ტკეჩის ბადეზე ტიხრის შელესვა გაჯით
იატაკი			
23	მ2	204.00	ხის ფიცრის იატაკი
	მ2	64.00	ლამინირებული იატაკი
	მ2	140.00	პარკეტის იატაკი
	მ2	75.00	მეთლახის ფილის იატაკი სველ წერილებში
	მ2	65.00	ქართული აგურის იატაკი
ჭერი			
24	მ2	114.00	ფიცრის ჭერი ნარიბანდიანი ლამფის ფიცრით
	მ2	392.00	ლესვით შესრულებული ჭერი ოთახებში

პროექტის მთავარი არქიტექტორი - მ. ბოჭოიძე

03. 2023წ.

ქ. თბილისი, შ. ნიშნიანიძის ქუჩა №2

რენდერი - ფოტომონტაჟი 1

არსებული სიტუაცია

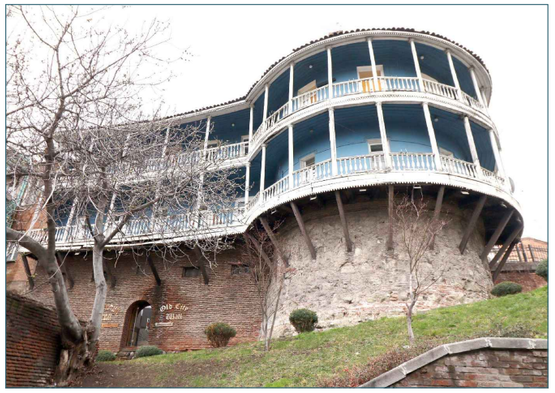



მომიჯნავე შენობა -
ნიშნიანიძის ქ. №4

საპროექტო შენობა -
ნიშნიანიძის ქ. №2

პარაპეტი, შელესილი
და შეღებილი Arctis 105



გალავნის ძველი კონტრფორსი,
რესტავრაცია, დამუშავება

ქართული აგურის ჯედელი
რესტავრაცია, დამუშავება

ქალაქის ძველი ბურჯი,
რესტავრაცია, დამუშავება

თბილისი 2023 წ.

ქ. თბილისი, შ. ნიშნიანიძის ქუჩა №2

რენდერი - ფოტომონტაჟი 2



საპროექტო შენობა - ნიშნიანიძის ქ. №2

პარაპეტი, შელესილი და შეღებილი Arctis 105

ჯედლის ნალესობა დამუშავება და შეღებვა Arctis 105

ხის პარ-ფანჯარა შეღებილი - Tundra 25

ხის დეკორატიული აივანი შეღებილი - Gunster 50

მომიჯნავე შენობა - ნიშნიანიძის ქ. №4

გალავნის ძველი კონტრფორსი, რესტავრაცია, დამუშავება

ქართული აგურის ჯედელი რესტავრაცია, დამუშავება

ქალაქის ძველი ბურჯი, რესტავრაცია, დამუშავება

.87

თბილისი 2023 წ.

ქ. თბილისი, შ. ნიშნიანიძის ქუჩა №2

რენდერი - ფოტომონტაჟი 3



მომიჯნავე შენობა - ნიშნიანიძის ქ. №4

საპროექტო შენობა - ნიშნიანიძის ქ. №2

ქალაქის ძველი ბურჯი, რესტავრაცია, დამუშავება

თბილისი 2023 წ.

ქ. თბილისი, შ. ნიშნიანიძის ქუჩა №2 და №4

რენდერი - ფოტომონტაჟი



თბილისი 2023 წ.