1 სართული გეგმა

მიწის ნაკვეთის ფართი 1098 კვ.მ

კ1 = საანგარიშო ფართი 614.04
კ1 = 614.04/1098
კ1=0.5

614.4 კვ.მ

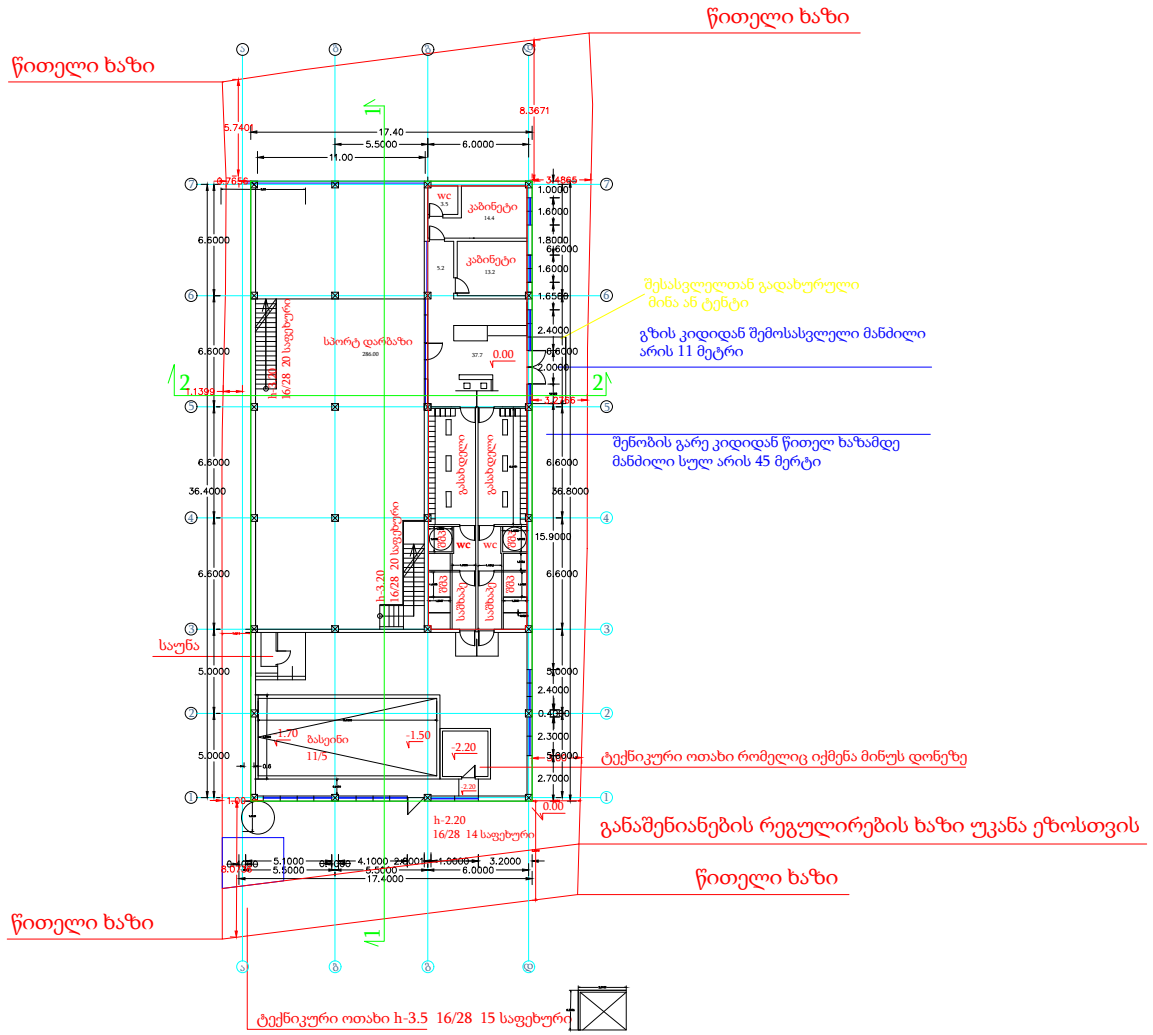

ფორმატი A-4	თბილისი 2024 წ.

ექსპლიკაცია

პირობითი აღნიშვნები

- საკადასტრო საზღვარი
- არქიტექტურული ნიშნული

შენიშვნები

ნახაზზე ზომები მოცემულია მეტრებში

მშენებლობის პროცესში პროექტში ნებისმიერი სახის ცვლილება შეთანხმებულ იქნას ავტორთან

ფუნქცია:
სპორტული დარბაზი/კომპლექსი

დამკვეთი:
ზურაბ ციხიშვილი (P/N: 01001006588)

მისამართი:
ქ.თბილისი,გლდანის დასახლება. შოთა მიქატაძის #7 ს/კ. 01.11.11.020.019

	გვარი	ხელმოწერა
პრ.მთ.არქ.	მ.ღუღუნიშვილი	
შეასრულა	მ.ღუღუნიშვილი	

არქიტექტურული პროექტი

მასშტაბი	თარიღი	ფურცელი	ფურცლები
1:----	--.--.2025	--	--

გადახურვის გეგმა

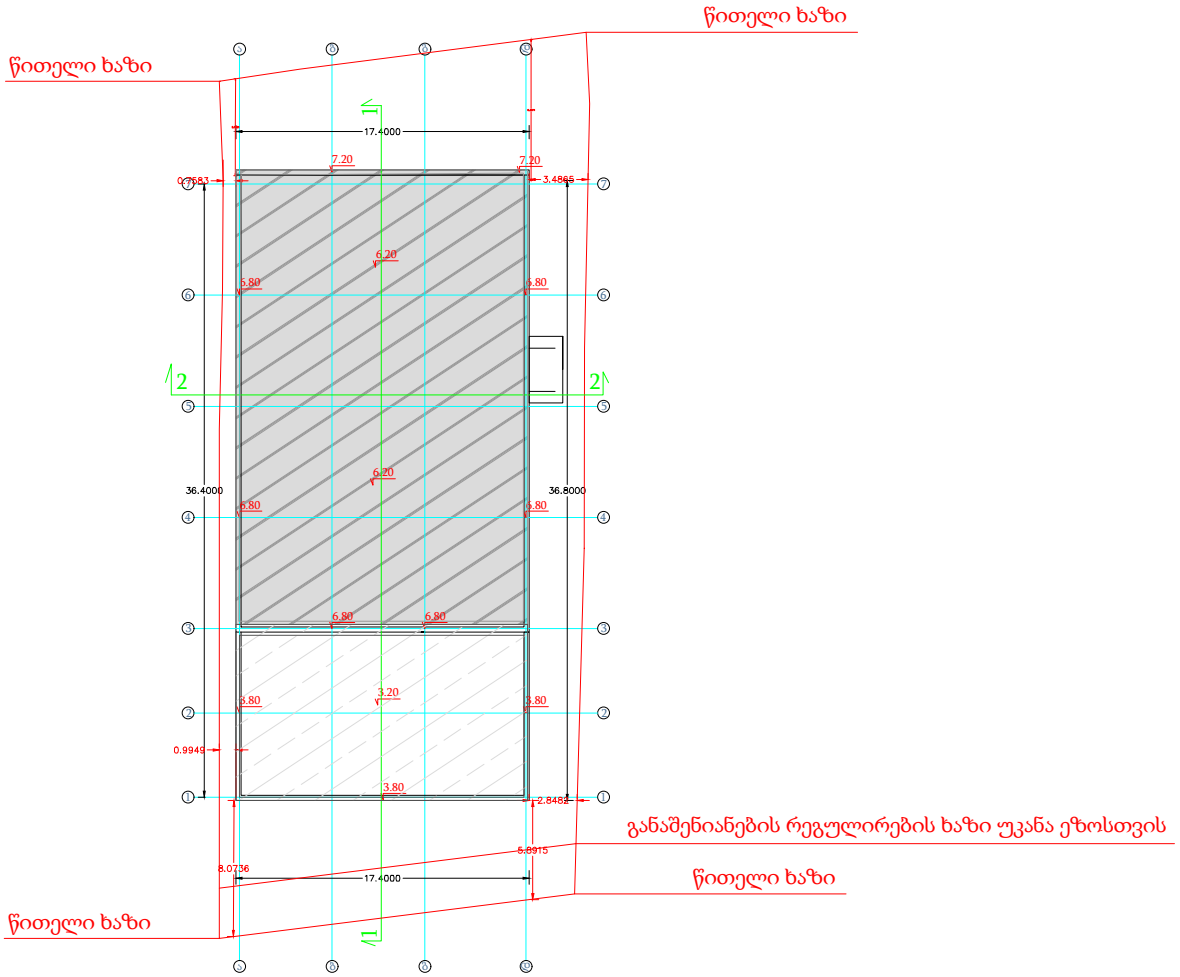

ფორმატი A-4	თბილისი 2024 წ.

ექსპლიკაცია

პირობითი აღნიშვნები

საკადასტრო საზღვარი

არქიტექტურული ნიშნული

შენიშვნები

ნახაზზე ზომები მოცემულია მეტრებში

მშენებლობის პროცესში პროექტში ნებისმიერი სახის ცვლილება შეთანხმებულ იქნას ავტორთან

ფუნქცია:

სპორტული დარბაზი/კომპლექსი

დამკვეთი:

ზურაბ ციხიშვილი (P/N: 01001006588)

მისამართი:

ქ.თბილისი,გლდანის დასახლება. შოთა მიქატაძის #7 ს/კ. 01.11.11.020.019

	გვარი	ხელმოწერა
პრ.მთ.არქ.	მ.ღუღუნიშვილი	
შეასრულა	მ.ღუღუნიშვილი	

არქიტექტურული პროექტი

მასშტაბი	თარიღი	ფურცელი	ფურცლები
1:----	--.--.2025	--	--

ანტრესორის გეგმა

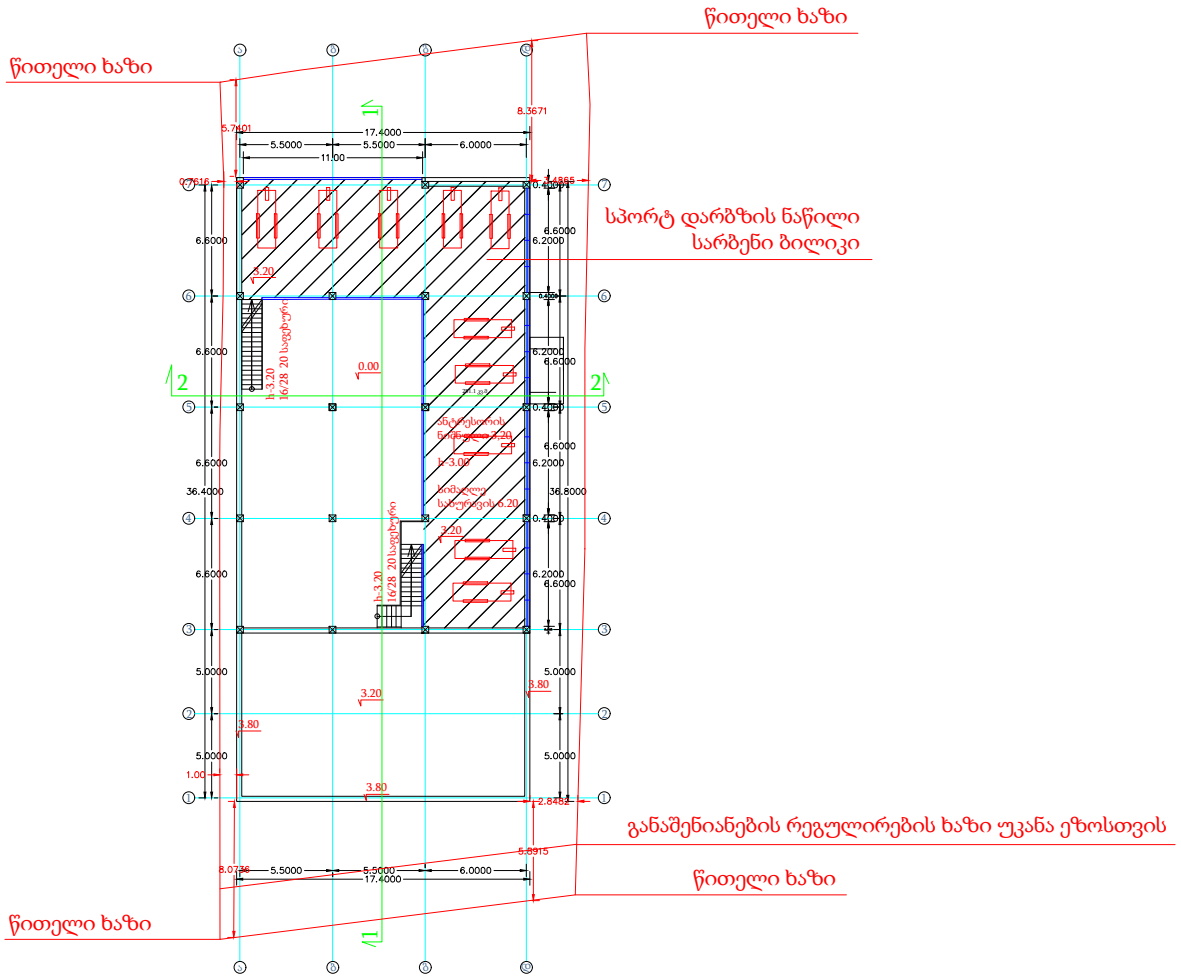

ფორმატი A-4	თბილისი 2024 წ.

ექსპლიკაცია

პირობითი აღნიშვნები

საკადასტრო საზღვარი

არქიტექტურული ნიშნული

შენიშვნები

ნახაზზე ზომები მოცემულია მეტრებში

მშენებლობის პროცესში პროექტში ნებისმიერი სახის ცვლილება შეთანხმებულ იქნას ავტორთან

ფუნქცია:	
სპორტული დარბაზი/კომპლექსი	
დამკვეთი:	
ზურაბ ციხიშვილი (P/N: 01001006588)	
მისამართი:	
ქ.თბილისი,გლდანის დასახლება. შოთა მიქატაძის #7 ს/კ. 01.11.11.020.019	

	გვარი	ხელმოწერა
პრ.მთ.არქ.	მ.ღუღუნიშვილი	
შეასრულა	მ.ღუღუნიშვილი	

არქიტექტურული პროექტი

მასშტაბი	თარიღი	ფურცელი	ფურცლები
1:----	--.--.2025	--	--

შენობა-ნაგებობის უსაფრთხოების წესებთან შესაბამისობის პროექტი

და

მისაწვდომობის ეროვნულ სტანდარტებთან შესაბამისობის პროექტი

სპორტული დარბაზი

ს.კ.: 01.11.11.020.019



პროექტი შედგენილია საქართველოს მთავრობის 2016 წლის 28 იანვრის №41 დადგენილების "ტექნიკური რეგლამენტის – შენობა-ნაგებობის უსაფრთხოების წესების " დამტკიცების თაობაზე
და საქართველოს მთავრობის 2020 წლის 4 დეკემბრის №732 დადგენილების "ტექნიკური რეგლამენტის – მისაწვდომობის ეროვნული სტანდარტების " დამტკიცების თაობაზე, მოთხოვნების
შესაბამისად.

საფუძველი:
საქართველოს მთავრობის 2019 წლის 31 მაისის №255 დადგენილება "მშენებლობის ნებართვის გაცემის და შენობა-ნაგებობის ექსპლუატაციაში მიღების წესისა და პირობების შესახებ"
21-ე მუხლის, მე-2 და მე-5 პუნქტით განსაზღვრული საექსპერტო შეფასებისთვის აუცილებელი სანებართვო დოკუმენტაციის შემადგენელი პროექტები

DC | GROUP

თბილისი
2025

შენობა-ნაგებობის უსაფრთხოების წესებთან შესაბამისობის ანალიზი

სპორტული დარბაზი
საოფისე და თავშეყრის დაკავებულობები
ქალაქი თბილისი, შოთა მიქატაძის ქუჩა N7
ს.კ.: 01.11.11.020.019

16 ოქტომბერი, 2025 წელი

შენობა-ნაგებობის უსაფრთხოების წესებთან შესაბამისობის ანალიზი წარმოადგენს არქიტექტურული პროექტის საქართველოს მთავრობის 2016 წლის 28 იანვრის №41 დადგენილებასთან ტექნიკურ რეგლამენტის–"შენობა-ნაგებობის უსაფრთხოების წესების“ დამტკიცების თაობაზე“ შესაბამისობის შეფასებას.

შენიშვნა:

შეფასების დროს გამოყენებულია საქართველოს მთავრობის 2016 წლის 28 იანვრის №41 დადგენილების ტექნიკურ რეგლამენტის–"შენობა-ნაგებობის უსაფრთხოების წესების“ დამტკიცების თაობაზე“ 2022 წლის რედაქტირებული ვერსია.

გამოყენებული წესები - **„შენობა-ნაგებობის უსაფრთხოების წესები“**

ჩამოთვალეთ შენობის დაკავებულებები და აღწერეთ თითოეული გამოყენება
თავშეყრის ჯგუფის ქვეჯგუფი **თვ-3** (მიმღები, სავარჯიშო დარბაზი, საუნა, საცურაო აუზი და გასახდელები +/-0.00 ნიშნულზე)
საქმიანი ჯგუფი **სქ** (კაბინეტები+/-0.00 ნიშნულზე, საოფისე სივრცე +3.20 ნიშნულზე)

კონსტრუქციის ტიპი:	
განსაზღვრეთ კონსტრუქციის არსებული შენობისთვის: მაგალითი: II-A, II-B, V-A, V-B	
განსაზღვრეთ კონსტრუქციის ტიპი ახალი შენობისთვის: მაგალითი: II-A, II-B, V-A, V-B	**II-B**
შერეული კონსტრუქციის შემთხვევაში მიუთითეთ ტიპები, რომელიც გამოყენებული იქნება, განსაზღვრეთ ტიპები და მათი მდებარეობა:	

სიმაღლის შეზღუდვები ცხრილი 503 -ის მიხედვით		
დაკავებულობები	**დასაშვები სართულიანობა**	**შემოთავაზებული სართულიანობა**
თავშეყრის ჯგუფის ქვეჯგუფი **თვ-3**	2	**1**
საქმიანი ჯგუფი **სქ**	3	**2**
	დასაშვები სიმაღლე	**შემოთავაზებული სიმაღლე**
შენობის სიმაღლე =	**16.8 მეტრი**	**6.30 მეტრი (მიწის დონის ნიშნული +/-0.00 = 531.35)**
მიწის დონის ზემოთ სართულ(ებ)ის რაოდენობა =	**2**	

ფართობის შეზღუდვები ცხრილი 503 -ის მიხედვით		
დაკავებულობები	**დასაშვები ფართობი (სართულზე)**	**შემოთავაზებული ფართობი (სართულზე)**
თავშეყრის ჯგუფის ქვეჯგუფი **თვ-3**	880 კვ.მ	**496.2 კვ.მ**
საქმიანი ჯგუფი **სქ**	2140 კვ.მ	**262.2 კვ.მ**
შემოთავაზებული ფართობების ჯამი =	**758.4 კვ.მ**	
სართულების რაოდენობა =	**2**	
შენობის საერთო ფართობი =	**905 კვ.მ**	

გარე კედლის ცეცხლმედეგობისა და ღიობისადმი მოთხოვნები

ცხრილების 602-ის და 705.8 -ის მიხედვით

გარე კედელი	**ხანძარსაწინააღმდეგო მანძილი** (მეტრი)	**ცეცხლმედეგობის ხარისხი** (საათი)		**კედლის ღიობების ფართობი** (კედლის %)					
		მოთხოვნილი	**გათვალისწინებული**	**დასაშვები**			**გათვალისწინებული**		
				დაცული	**დაუცველი საშხეფებით**	**დაუცველი**	**დაცული**	**დაუცველი საშხეფებით**	**დაუცველი**
1-3 ღერძებში	2.8-3.0	1	1	25%	25%	10%	-	-	8%
3-7 ღერძებში	3.1-3.4	0	0	შეუზღუდავია	შეუზღუდავია	შეუზღუდავია	-	-	არ იზღუდება
7-1 ღერძებში	0.72-0.94	1	1	დაუშვებელია	დაუშვებელია	დაუშვებელია	-	-	0%
ა-დ ღერძებში	5.8-8.0	0	0	დაუშვებელია	დაუშვებელია	დაუშვებელია	-	-	0%
დ-ა ღერძებში	5.7-8.0	0	0	შეუზღუდავია	შეუზღუდავია	შეუზღუდავია	-	-	არ იზღუდება

ხანძრისაგან დაცვის სისტემებისადმი მოთხოვნები							
დაკავებულობები/სივრცეები/გასასვლელი საშუალებები	**ავტოსახანძრო სისტემა**	**ალტერნატიული ავტომატური ცეცხლსაქრობი სისტემები**	**სახანძრო განგაშისა, კვამლაღმომჩენი და ცეცხლაღმომჩენი სისტემები**	**სახანძრო მილდგარების სისტემები**	**კვამლის საკონტროლო სისტემები**	**ხელის ცეცხლმაქრები**	**საავარიო განგაშის სისტემები**
თავშეყრის ჯგუფის ქვეჯგუფი **თვ-3**	**არა**	**არა**	**კი**	**კი**	-	**კი**	-
საქმიანი ჯგუფი **სქ**	**არა**	**არა**	**კი**	**კი**	-	**კი**	-
კიბის უჯრედი	-	-	-	-	-	-	-
ლიფტები	-	-	-	-	-	-	-
დერეფანი	-	-	**კი**	**კი**	-	**კი**	-
სახანძრო-სამაშველო სამსახურის მიერ გამოსაყენებელი მისაერთებლები				**არა**			
სახანძრო ტუმბოები და წყლის რეზერვუარი				**არა**			

განიავებისადმი მოთხოვნები		
დაკავებულობები/სივრცეები/გასასვლელი საშუალებები	**ბუნებრივი განიავება**	**მექანიკური განიავება**
თავშეყრის ჯგუფის ქვეჯგუფი **თვ-3**	**კი**	**კი**
საქმიანი ჯგუფი **სქ**	**კი**	**კი**
კიბის უჯრედი	-	-
ლიფტები	-	-
დერეფანი	**კი**	**კი**

თითოეული სართულიდან გასასვლელი საშუალება									
სართულები	დაკავებულობა და დაკავებულობის დატვირთვის ჯამური მაჩვენებელი	მოთხოვნილი გასასვლელების/გასასვლელთან მისადგომის რაოდენობა	გათვალისწინებული გასასვლელების/გასასვლელთან მისადგომის რაოდენობა და ტიპი	გასასვლელი საშუალებების სიგანე(მეტრი)					
				გზა-კიბეები		დერაფანი,		გასასვლელის გზა-კარი	
				მოთხოვნილი	გათვალისწინებული	მოთხოვნილი	გათვალისწინებული	მოთხოვნილი	გათვალისწინებული
მიწისპირა სართული +/-0.00 ნიშნული	**თვ-3, სქ დ.დ=165**	**2**	**2** შენობიდან გამოსასვლელი გზა-კარი	**-**	**-**	**1.20**	**1.63**	**0.82** (თითო)	**0.82 და 1.80**
მე-2 სართული +3.20 ნიშნული	**სქ დ.დ=25**	**2**	**2** შიგა გასასვლელთან მისადგომის გზა-კიბე	**0.90** (თითო)	**1.22 და 1.25**	**0.90** (გასავლელი)	**მინ. 0.90** (გასავლელი)	**0.82** (თითო)	**0.82** (თითო)

წყალსადენი სისტემის ფიქსირებული მოწყობილობების რაოდენობა ცხრილი 1602.1-ის მიხედვით												
სართულები	დაკავებულობა და დაკავებულობის დატვირთვის ჯამური მაჩვენებელი	ფიქსირებული მოწყობილობები(ცალი)										
		უნიტაზი		ტუალეტის ხელსაბანები		აბაზანა/შხაპი		სასმელი წყლის ფანტანი		სამომსახურეო ნიჟარა		სამზარეულოს ნიჟარა	
		მოთხოვნილი	გათვალისწინებული	მოთხოვნილი	გათვალისწინებული	მოთხოვნილი	გათვალისწინებული	მოთხოვნილი	გათვალისწინებული	მოთხოვნილი	გათვალისწინებული	მოთხოვნილი	გათვალისწინებული
მიწისპირა +/-0.00 ნიშნული	**თვ-3, სქ დ.დ=165**	2	3	2	3	-	6	1	4	1	1	-	-
მე-2 სართული +3.20 ნიშნული	**სქ დ.დ=25**	*შენობა-ნაგებობის უსაფრთხოების წესების **1602.3.2 ქვეთავის** მოთხოვნების დაცვით +3.20 ნიშნულზე არსებულ სქ ჯგუფის დამკავებლებს ემსახურება +/- ნიშნულზე მოწყობილი წყალსადენი სისტემის ფიქსირებული მოწყობილობები*											

1 გენგეგმა
მასშტაბი 1:150

ს/კ 01.11.11.020.012

ს/კ 01.11.11.020.040

ს/კ 01.11.11.020.011

4628400

485050

ასფალტი

მისასვლელი საცდელი 1200 მმ

შენიშვნა:
ბეტონზე მოსათვალი ხაზარაჩანინაათვლები დასვის სისტემების. მეკანიკური მოწყობილობების, გასასუფთავებლის წინაღობის და სხვა ვინრაა-ნაგებობის უსაფრთხოების ნესებით მოთხოვნილ სისტემების აღნიშვნების განლაგება და რაოდენობა პირადიმია.
ხანგრძლივნაათვლები დასვის სისტემების, მეკანიკურ მოწყობილობების გასასუფთავებლის წინაღობის და სხვა ანალოგიური სისტემების პროექტი ვიწრო დანიშნულების და განთრაფილების ბეტონის მიერ ვინრაა-ნაგებობის უსაფრთხოების ნესებით მითითებული მოთხოვნების და საქართველოს საგზაო ნორმატივების შესაბამისი საინსპექციო ანგარიშები უნდა წარედგინოს ინჟინერ-კონსულტანტს.

ბეტონზე მოსათვალი დასაშვებულობები, დასაშვებულობის ჯგუფები და დასაშვებულობის დატვირთვები. ასევე ელფენის და ასაკების ისტატისტიკური ანალიზების ნესებით, გასასუფთავებლად საჭირო განვლილები. გასასუფთავებლად საჭირო საერთო ბილიკების სიგანეები და სხვა ნესებთან შესაბამისობისთვის ანალიზების განსაზღვრულია საქართველოს მთავრობის 2016 წლის 28 იანვრის №41 დადგენილების "ბეტონის ნაგებობების უსაფრთხოების ნესების დამტკიცების თაობაზე" მიხედვით და ანალიზების დადგენილების შემდეგ ინფორმაციის გამოქვეყნების განსაზღვრულია საქართველოს

ფორმატი A-2	თბილისი 2025 წ.

მშენობა-ნაბებობების უსაფრთხოების კონსულტანტი
FLS Consultant
შპს "დიდი ბიჯები"
Ltd DC group
dcgroup2018.info@gmail.com

პირობითი აღნიშვნები

- მიწის ნაკვეთის საზღვარი
- ღერძის ხაზი
- ჯრიტის ხაზი
- ±0.00 | 6.00 — პროექტირებული ნიშნული
- მაღლიერებული ბეტონის ზედაპირი
- მსუბუქი ბეტონის ზედაპირი
- იზოლაციის ბეტონის ზედაპირი
- თბოიზოლაციის ზედაპირი
- 12% — დახრის მიმართულება (ქანობი)
- ორმაგაკეთილი ცემენტბეტონის ზედაპირი
- ერთმაგაკეთილი ცემენტბეტონის ზედაპირი
- თუჯისგრატი ჯვრების კვანძების (თპ-3)
- საძირკვლის ჯვრები (სძ)
- მაქსიმალური სავალი მანძილი
- ბარის თავისუფალი სიმაღლე (88)
- ოთხკუთხა ნოჯირი
- ბარის ცემენტბეტონის (ფთ)
- ბარის თავისუფალი სადენი (88)
- დაცავი ბეტონის ჯვრების კვანძების
- ოთხკუთხა დასაკეთებელი ელემენტის
- ფენა
  - სძ — 18 მ²
  - ფ.ფ. — 9.3
  - ფ.ფ. — 2
- ფარეთობი
- დაცავი ბეტონის ფენების ფარეთობის
- დაცავი ბეტონის ფენების
- მისასვლელის ნიშნები
- სახანძრო მანქანის ხელით სამართავის პოლიგონი
- ჯიხურული და ბორვანი მანძილის სისტემა
- ავტომატიზირებული სისტემა
- სახანძრო მილსადენის პარკი (I ხელი)
- ხელის ცეცხლმაქრი
- მეკანიკური მანიპულის სისტემა
- საკვანძო მანიპულის სისტემა
- წყლის ტუალეტი მანიპულატორის/ტუალეტისა

შენიშვნები

ნახაზზე ზომები მოცემულია მილიმეტრებში

მშენებლობის პროცესში პროექტში ნებისმიერი სახის ცვლილება შეთანხმებულ იქნას ავტორთან

ფუნქცია:		
სპორტული დარბაზი/კომპლექსი		
დამკვეთი:		
ზურაბ ციხიშვილი (პ/ნ 01001006588)		
მისამართი:		
ქ.თბილისი,გლდანის დასახლება შოთა მიქატაძის ქ. №7, ს/კ 01.11.11.020.019		
	გვარი	ხელმოწერა
პრ.მთ.არქ.	მ.ლუტუნიშვილი	
შეასრულა	მ.ლუტუნიშვილი	

გენგეგმა
წესებთან შესაბამისობა

მასშტაბი	თარიღი	ფურცელი	ფურცლები
1:150	14.02.2025	--	--

1 მინისპირა სართულის გეგმა
მასშტაბი 1:150

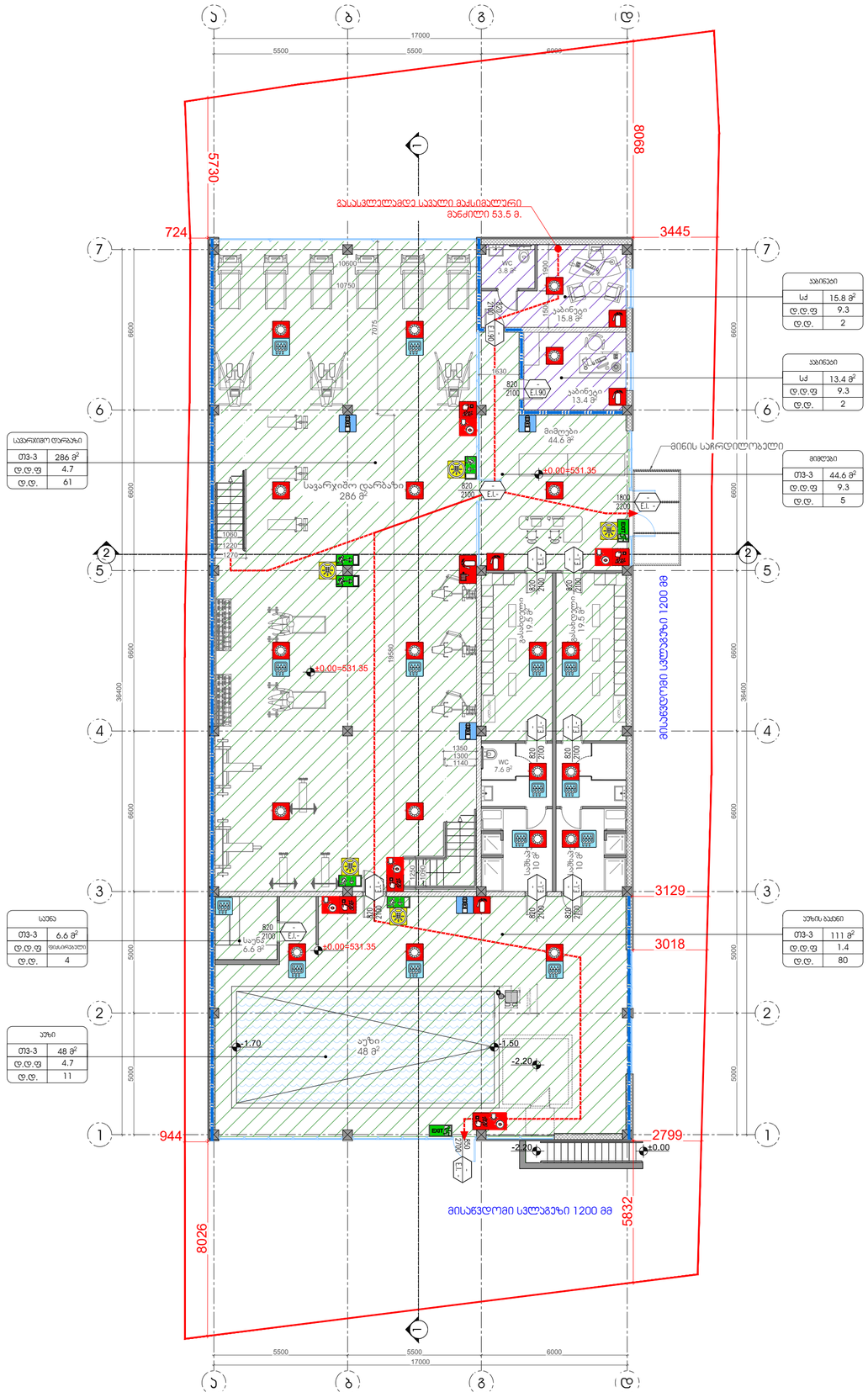

სველი წერტილი	
ოთ-3	15.8 მ²
დ.დ.ფ	9.3
დ.დ.	2

ოთახი	
სძ	13.4 მ²
დ.დ.ფ	9.3
დ.დ.	2

მისაღები	
ოთ-3	44.6 მ²
დ.დ.ფ	9.3
დ.დ.	5

სავარჯიშო დარბაზი	
ოთ-3	286 მ²
დ.დ.ფ	4.7
დ.დ.	61

საწყობი	
ოთ-3	6.6 მ²
დ.დ.ფ	დასაშვებია
დ.დ.	4

აუზი	
ოთ-3	48 მ²
დ.დ.ფ	4.7
დ.დ.	11

აუზის ბაქნები	
ოთ-3	111 მ²
დ.დ.ფ	1.4
დ.დ.	80

ზოგადი:
ბეგმაზე მოცემული ბანაკისანიწყალმდენი დაცის სისტემების, მექანიკური მოწყობილობების, გასასვლელის ნიშნების და სხვა შენოგა-ნაგებობის შესაფრხობების წესების მოთხოვნილი სისტემების აღნიშვნების გაწესებას და რაოდენობა პირობითია.
ხანძარსანიწყალმდენი დაცის სისტემების, მექანიკური მოწყობილობების გასასვლელის ნიშნების და სხვა აუსილებელი სახანძრო სისტემების კონტაქტი უნდა შეფრხებდეს და განთოგიცდეს შესაბამისი საქსპლუატაციო ბიტრ შენოგა-ნაგებობის შესაფრხობების წესებში მოთითებული მოთხოვნების და საქართველოს სამშენებლო კანონმდებლობით აღიარებული სტანდარტების
ბათოვნებით. აღნიშნული სისტემების კონტროტირებას ბათვალისწინებს საქართველოს მთავრობის 2016 წლის 28 იანვარს №41-ე დადგენილებასთან "ტექნიკური რეგლამენტის "შენობა ნაგებობის შესაფრხობების წესებთან დაგმკიცების თაობაზე" მიხედვით და აღნიშნული დადგენილების მიმდინარე რედაქციების გათვალისწინებით.

ბეგმაზე მოცემული დაკავებულობები, დაკავებულობის ჯგუფები და დაკავებულობის დატვირთვები, ასევე კედლების და კარების ცვსხლვედობების ხარისხების შესაბამისი აღნიშვნები, გასასვლელამდე სავალი მანძილები, გასასვლელისაკენ სავალი სარტო ბილიკების სიგრძეები და სხვა წესებთან შესაბამისობისთვის აუცილებელი გრაფიკული აღნიშვნები განსაზღვრულია საქართველოს მთავრობის 2016 წლის 28 იანვარს №41 დადგენილების "ტექნიკური რეგლამენტის "შენობა ნაგებობის შესაფრხობების წესებთან დაგმკიცების თაობაზე" მიხედვით და აღნიშნული დადგენილების მიმდინარე რედაქციების გათვალისწინებით.

ფორმატი A-2 | თბილისი 2025 წ.

შენობა-ნაგებობის უსაფრთხოების კონსულტანტი
FLS Consultant
შპს "ღისი ბიჯები"
Ltd DC group
dcgroup2018.info@gmail.com

პირობითი აღნიშვნები

- მინის ნაკეთის საზღვარი
- ღერძის ხაზი
- ჭრილის ხაზი
- ±0.00 | 6.00 — პრინციპული ნიშნული
- მონოლითური ბეტონის კედელი
- მსუბუქი ბლოკის კედელი
- იზოლაციის ბლოკის კედელი
- თაბაშირმუყაოს კედელი
- 12% — დახრის მიმართულება (ქანობი)
- ორკაპანიანი ცვხლმედეგების კედელი
- ერთკაპანიანი ცვხლმედეგების კედელი
- თვმგერის ჯვრების კვანძედეგი (ოთ-3)
- საძრნო ჯვრები (სძ)
- მაქსიმალური სავალი მანძილი

- მინის ნაკეთის საზღვარი
- მასასვლელის ნიშნები
- სახანძრო განგაშის ხელით სამართავის პულტები
- პრინციპული და ხარისხი ნიშნული
- ავტომატური სისტემა
- სახანძრო მილსადენის პარკუნი (I ტიპი)
- ხელის ცვხსაქრობი
- ბგაფნიანი განათების სისტემა
- საევაკუაციო განათების სისტემა
- ნყლის ფასადური მფრთვებიანი/ფრსაგნარი

- პარის თვრისუფალი სიმაღლე (88)
- ოთახის ნომერი
- პარის ცვხლმედეგობა (წთ)
- პარის თვრისუფალი სიგანე (88)
- დაკავებულობის ჯგუფი/კატეგორია
- ოთახის დანიშნულება/ფუნქცია

ფუნქცია	
სძ	18 მ²
დ.დ.ფ	9.3
დ.დ.	2

- ფარდობა
- დაკავებულობა
- დატვირთვის ფაქტორი
- დაკავებულობის დატვირთვა

შენიშვნები

ნახაზზე ზომები მოცემულია მილიმეტრებში

მშენებლობის პროცესში პროექტში ნებისმიერი სახის ცვლილება შეთანხმებულ იქნას ავტორთან

ფუნქცია:	
სპორტული დარბაზი/კომპლექსი	
დამკვეთი:	
ზურაბ ციხიშვილი (პ/ნ 01001006588)	
მისამართი:	
ქ.თბილისი,გლდანის დასახლება შოთა მიქატაძის ქ. №7, ს/კ 01.11.11.020.019	

	გვარი	ხელმოწერა
პრ.მთ.არქ.	მ.ლუტუნიშვილი	
შესრულა	მ.ლუტუნიშვილი	

სართულის გეგმა ±0.00 ნიშნულზე
წესებთან შესაბამისობა

მასშტაბი	თარიღი	ფურცელი	ფურცლები
1:150	14.02.2025	--	--

1 მე-2 სართულის გეგმა
მასშტაბი 1:150

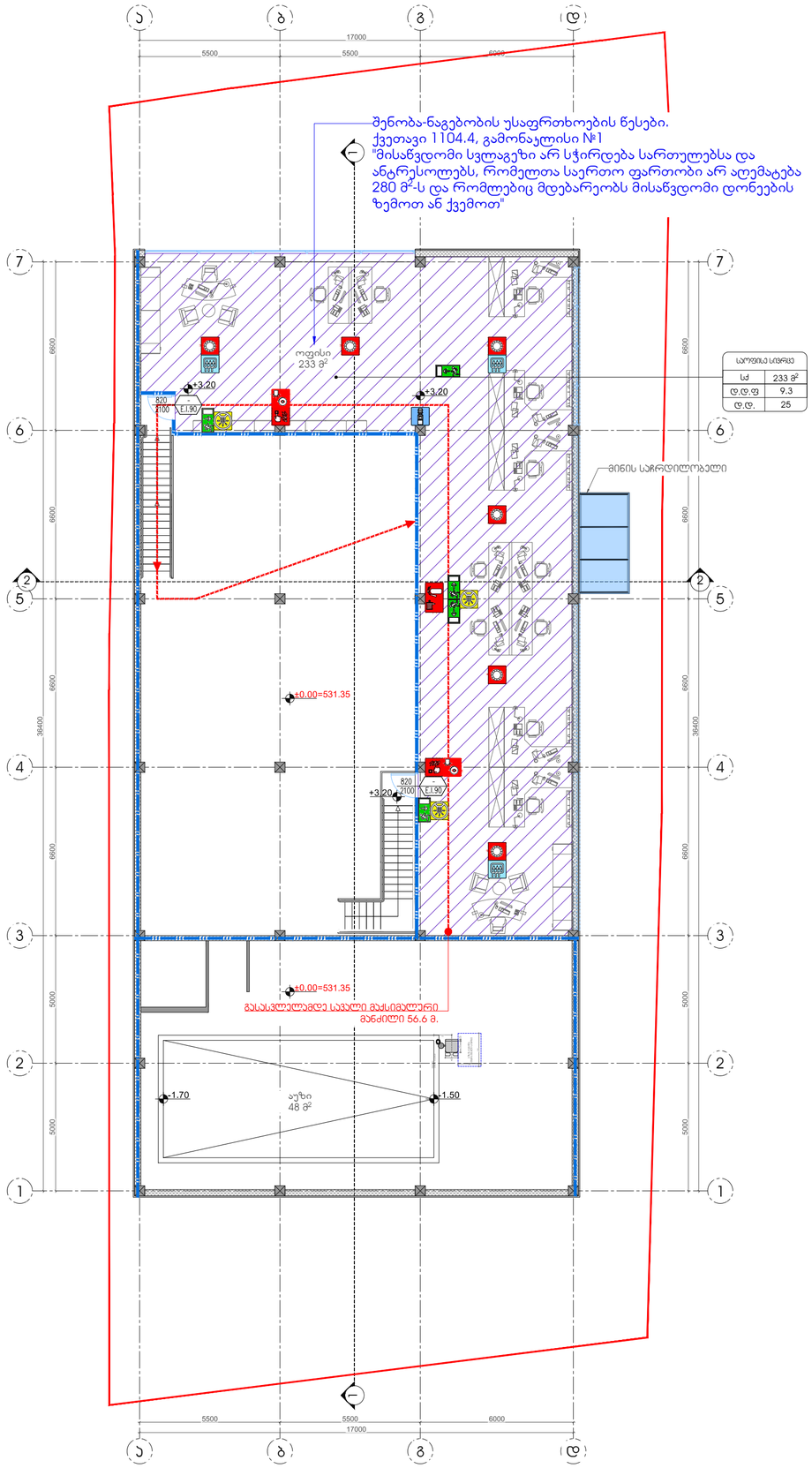

სართულის სივრცე	
სქ	233 მ²
დ.დ.ფ	9.3
დ.დ.	25

შენიშვნა:
ბეგებზე მოსულები ანაკრასანინაალმდეგო დაცის სისტემების, მექანიკური მოწყობილობების, გასასვლელის ნიშნების და სხვა შენობა-ნაგებობის უსაფრთხოების წესებით მოთხოვნილი სისტემების აღნიშვნების გაანლაგება და რაოდენობა პირობითია.
ხანაკრასანინაალმდეგო დაცის სისტემების, მექანიკური მოწყობილობების გასასვლელის ნიშნების და სხვა აუსილებელი სახანძრო სისტემების პროექტი ვნეს დამუშავდეს და განხორციელდეს შესაბამისი სპეციალისტების მიერ შენობა-ნაგებობის უსაფრთხოების წესებში მითითებული მოთხოვნების და საკანონმდებლო კანონმდებლობით აღიარებული სტანდარტების გამოყენებით. აღნიშნული სისტემების პროექტირებისას გამუალისწინებელ საკანონმდებლო მუსტროების 2016 წლის 28 იანვარის №41-ე დადგენილებასთან "ტექნიკურ რეგლამენტის "შენობა ნაგებობის უსაფრთხოების წესებთან შესაბამების შესახებ" მიხედვით და აღნიშნული დადგენილების შემდგომი რედაქციების გათვალისწინებით.

ბეგებზე მოსულები დაკავებულობები, დაკავებულობის ჯგუფები და დაკავებულობის დატვირთვები, ასევე კედლების და კარების ცეცხლმედეგობის ხარისხების შესაბამისი აღნიშვნები, გასასვლელამდე სავალი მანძილები, გასასვლელისაკენ სავალი სართიო ბილიკების სიგანეები და სხვა წესებთან შესაბამისობისთვის აუცილებელი გარაუიული აღნიშვნები განსაზღვრულია საქართველოს მუსტროების 2016 წლის 28 იანვარის №41 დადგენილების "ტექნიკურ რეგლამენტის "შენობა ნაგებობის უსაფრთხოების წესებთან დაბმა-კისების შესახებ" მიხედვით და აღნიშნული დადგენილების შემდგომი რედაქციების გათვალისწინებით.

ფორმატი A-2 | თბილისი 2025 წ.

შენობა-ნაგებობის უსაფრთხოების კონსულტანტი
FLS Consultant
შპს "ღისი ბიჯები"
Ltd DC group
dcgroup2018.info@gmail.com

პირობითი აღნიშვნები

- მინის ნაკეთის საზღვარი
- ღერძის ხაზი
- ჭრილის ხაზი
- ±0.00 | 6.00 — არსებულებრივი ნიშნულები
- ბაძლიერებელი ბეტონის კედელი
- მსუბუქი ბლოკის კედელი
- იზოლაციის ბლოკის კედელი
- თაბაშირმრავლის კედელი
- 12% — ღუნარის მიმართულება (ქანობი)
- ორწკაპიანი ცეცხლმედეგი კედელი
- ერწკაპიანი ცეცხლმედეგი კედელი
- თაბაშირის ბვრების კვარბვები (ტიპ-3)
- საჭიროი ზვრები (სქ)
- მაძიმებლური სავალი მანძილი
- გასასვლელის ნიშნები
- სახანძრო განგაშის ხელით სამართავის პულტები
- ჭისკალური და ბგრავი განგაშის სისტემა
- კვამლსადმოცემი სისტემა
- სახანძრო ბილტუნარის პარკეტი (I კლასი)
- ხელის ცეცხლმქრალი
- გვანტიური განათების სისტემა
- საევაკუაციო განათების სისტემა
- წყლის ტუალეტი მატერიალის/ტრისგანარი

820 | 2150 | 101 | EI 90
- პარის თავისუფალი სიმაღლე (მმ)
- ოთახის ნომერი
- პარის ცეცხლმედეგობა (წთ)
- პარის თავისუფალი სიგანე (მმ)

- დაკავებულობის ზვრების კვანტები
- ოთახის დაკანონებული ფუნქცია
- ფართობი
- დაკავებულობის დატვირთვის ფაქტორი
- დაკავებულობის დატვირთვა

ფუნქცია	
სქ	18 მ²
დ.დ.ფ	9.3
დ.დ.	2

შენიშვნები

ნახაზზე ზომები მოცემულია მილიმეტრებში

მშენებლობის პროცესში პროექტში ნებისმიერი სახის ცვლილება შეთანხმებულ იქნას ავტორთან

ფუნქცია:

სპორტული დარბაზი/კომპლექსი

დამკვეთი:

ზურაბ ციხიშვილი (პ/ნ 01001006588)

მისამართი:

ქ.თბილისი,გლდანის დასახლება შოთა მიქატაძის ქ. №7, ს/კ 01.11.11.020.019

	გვარი	ხელმოწერა
პრ.მთ.არქ.	მ.ლუღუნიშვილი	
შეასრულა	მ.ლუღუნიშვილი	

სართულის გეგმა +3.20 ნიშნულზე
წესებთან შესაბამისობა

მასშტაბი	თარიღი	ფურცელი	ფურცლები
1:150	14.02.2025	--	--

1 სახურავის გეგმა
მასშტაბი 1:150

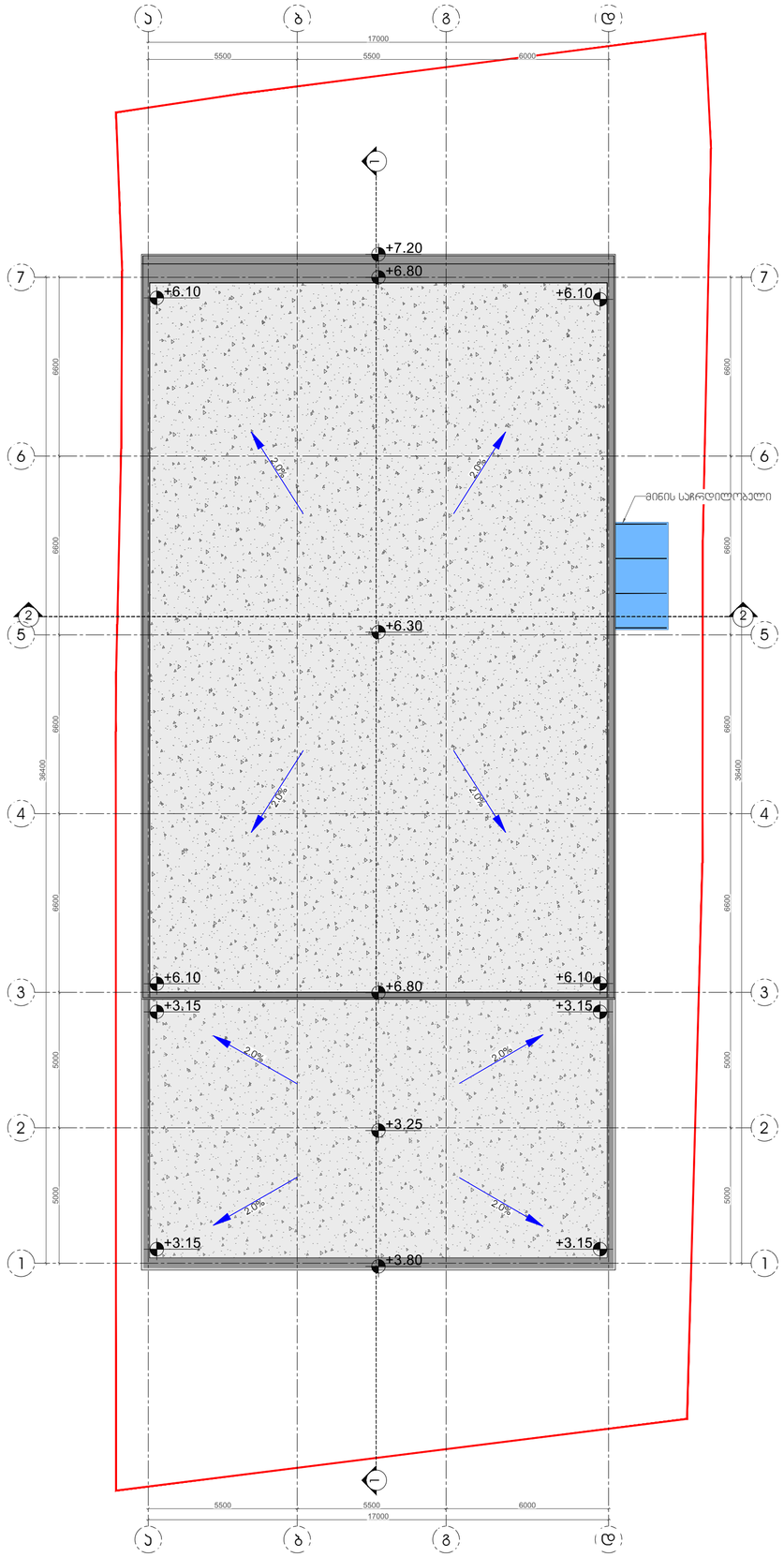

ფორმატი A-2 | თბილისი 2025 წ.

მენობა-ნაგებობის ასაფეთხოების კონსულტანტი
FLS Consultant
შპს "ღისი ბიჯები"
Ltd DC group
dcgroup2018.info@gmail.com

პირობითი აღნიშვნები

- მინის ნაკეთის საზღვარი
- ღერძის ხაზი
- ჭრილის ხაზი
- ±0.00 | 6.00 — პროექტირებული ნიშნული
- ბეტონის კედელი
- მსუბუქი ბლოკის კედელი
- იზოლაციის ბლოკის კედელი
- თაბაშირმუყაოს კედელი
- 12% — დახრის მიმართულება (ქანობი)
- ორკასეტიანი ცეცხლმედეგი კედელი
- ერთკასეტიანი ცეცხლმედეგი კედელი
- თაბაშირის ბმული ქვაბმული (ტიპ-3)
- საძირკვლის ბმული (სძ)
- მაძრობელური სავალი მანძილი
- 820 / 2150 | 101 | ს.ს. 90 — კარის თავისუფალი სიმაღლე (88); ორმხრივი ნოშენი; კარის ცეცხლმედეგობა (EI); კარის თავისუფალი სიგანე (88)
- დაცავაგებულობის ხმელეთქვაბები; ორმხრივის დასაბეტონებელი ფენქვაბი
- ფენქვაბი: სქ 18 მ³; დ.დ.მ 9.3; დ.დ. 2 — დაცავაგებულობის დაგებირების ფენქვაბი; დაცავაგებულობის დაგებირება
- მპყრობელობის ნიშნები
- ჯართან გაგზავნის ხელოვნური სანათურების პოლიციები
- პრიზელური და ავტომატი გაგზავნის სისტემა
- ავტომატიზირებული სისტემა
- სახანძრო მილსადენის პარკები (I ტიპი)
- ხელის ცეცხლმაქრი
- გაგნიანური გაგნიანების სისტემა
- საევაკუაციო გაგნიანების სისტემა
- წყლის დასველები მაქრომკვნის/ქრისანძანარი

შენიშვნები

ნახაზზე ზომები მოცემულია მილიმეტრებში

მშენებლობის პროცესში პროექტში ნებისმიერი სახის ცვლილება შეთანხმებულ იქნას ავტორთან

ფუნქცია:	
სპორტული დარბაზი/კომპლექსი	
დამკვეთი:	
ზურაბ ციხიშვილი (პ/ნ 01001006588)	
მისამართი:	
ქ.თბილისი,გლდანის დასახლება შოთა მიქატაძის ქ. №7, ს/კ 01.11.11.020.019	

	გვარი	ხელმოწერა
პრ.მთ.არქ.	მ.ლუღუნიშვილი	
შეასრულა	მ.ლუღუნიშვილი	

სახურავის გეგმა
წესებთან შესაბამისობა

მასშტაბი	თარიღი	ფურცელი	ფურცლები
1:150	14.02.2025	--	--

ᲨᲔᲜᲘᲨᲕᲜᲐ:
ᲜᲐᲮᲐᲖᲖᲔ ᲛᲝᲧᲕᲐᲜᲘᲚᲘ ᲐᲜᲐᲠᲐᲙᲐᲜᲘᲜᲐᲪᲐᲛᲓᲔᲒᲝ ᲓᲐᲪᲕᲘᲡ ᲡᲘᲡᲢᲔᲛᲔᲑᲘᲡ, ᲛᲔᲪᲐᲜᲘᲙᲣᲠᲘ ᲛᲝᲬᲧᲝᲑᲘᲚᲝᲑᲔᲑᲘᲡ, ᲒᲐᲜᲐᲗᲔᲑᲘᲡ ᲓᲐ ᲡᲮᲕᲐ ᲨᲔᲜᲝᲑᲔᲑᲘᲡ ᲜᲘᲨᲜᲔᲑᲘ ᲓᲐ ᲡᲮᲕᲐ ᲐᲡᲘᲜᲥᲠᲝᲜᲣᲚᲘ ᲡᲐᲮᲔᲚᲐᲠᲗᲝ ᲓᲐᲒᲔᲒᲛᲐᲠᲔᲑᲘᲡ ᲛᲘᲮᲔᲓᲕᲘᲗ ᲨᲔᲡᲠᲣᲚᲔᲑᲣᲚᲘ ᲡᲐᲛᲣᲨᲐᲝ ᲡᲐᲮᲔᲖᲔ ᲛᲝᲜᲐᲪᲔᲛᲔᲑᲘ ᲐᲠᲘᲡ ᲛᲝᲛᲖᲐᲓᲔᲑᲣᲚᲘ ᲛᲔᲜᲝᲑᲔᲑᲐ-ᲜᲐᲒᲔᲑᲝᲑᲘᲡ ᲨᲔᲡᲐᲑᲐᲛᲘᲡᲘ ᲞᲠᲝᲔᲥᲢᲘᲡ ᲛᲘᲮᲔᲓᲕᲘᲗ.
ᲮᲐᲜᲒᲠᲫᲚᲘᲕᲘ ᲥᲕᲔᲓᲐ ᲓᲐᲪᲕᲘᲡ ᲡᲘᲡᲢᲔᲛᲔᲑᲘᲡ, ᲛᲔᲪᲐᲜᲘᲙᲣᲠᲘ ᲛᲝᲬᲧᲝᲑᲘᲚᲝᲑᲔᲑᲘᲡ ᲒᲐᲜᲐᲗᲔᲑᲘᲡ ᲓᲐ ᲡᲮᲕᲐ ᲐᲡᲘᲜᲥᲠᲝᲜᲣᲚᲘ ᲡᲐᲮᲔᲚᲐᲠᲗᲝ ᲜᲘᲨᲜᲔᲑᲘᲡ ᲐᲠᲘᲡ ᲛᲝᲛᲖᲐᲓᲔᲑᲣᲚᲘ ᲛᲔᲜᲝᲑᲔᲑᲐ-ᲜᲐᲒᲔᲑᲝᲑᲘᲡ ᲨᲔᲡᲐᲑᲐᲛᲘᲡᲘ ᲞᲠᲝᲔᲥᲢᲘ ᲐᲜ ᲡᲮᲕᲐ ᲐᲡᲘᲜᲥᲠᲝᲜᲣᲚᲘ ᲡᲐᲮᲔᲚᲐᲠᲗᲝ ᲓᲐᲒᲔᲒᲛᲐᲠᲔᲑᲘᲡ ᲛᲘᲮᲔᲓᲕᲘᲗ ᲨᲔᲡᲠᲣᲚᲔᲑᲣᲚᲘ ᲡᲐᲛᲣᲨᲐᲝ ᲡᲐᲮᲔᲖᲔ ᲛᲝᲜᲐᲪᲔᲛᲔᲑᲘᲡ ᲐᲠᲘᲡ ᲛᲝᲛᲖᲐᲓᲔᲑᲣᲚᲘ ᲛᲔᲜᲝᲑᲔᲑᲐ-ᲜᲐᲒᲔᲑᲝᲑᲘᲡ ᲨᲔᲡᲐᲑᲐᲛᲘᲡᲘ ᲞᲠᲝᲔᲥᲢᲘᲡ ᲛᲘᲮᲔᲓᲕᲘᲗ.
ᲐᲮᲐᲚᲐᲨᲔᲜᲔᲑᲣᲚᲘ ᲡᲘᲡᲢᲔᲛᲘᲡ ᲛᲣᲨᲐᲝᲑᲘᲡᲐᲡ ᲓᲐᲪᲕᲘᲡ ᲡᲘᲡᲢᲔᲛᲔᲑᲘᲡ ᲐᲠᲩᲔᲕᲘᲡᲐᲡ ᲓᲐᲛᲐᲢᲔᲑᲘᲗ ᲨᲔᲡᲠᲣᲚᲓᲔᲑᲐ ᲛᲘᲜᲘᲛᲐᲚᲣᲠᲘ ᲛᲝᲗᲮᲝᲕᲜᲔᲑᲘᲗ ᲓᲐᲒᲔᲒᲛᲘᲚᲘ ᲞᲠᲝᲔᲥᲢᲘᲗ ᲒᲐᲗᲕᲐᲚᲘᲡᲬᲘᲜᲔᲑᲣᲚᲘ ᲐᲠᲐᲛᲔᲢᲠᲘᲣᲚᲘ ᲛᲐᲩᲕᲔᲜᲔᲑᲚᲔᲑᲘᲡ ᲛᲘᲮᲔᲓᲕᲘᲗ.

ᲑᲔᲜᲔᲤᲘᲪᲘᲠᲘᲡ ᲛᲘᲛᲗᲘᲗᲔᲑᲔᲑᲘ
ᲑᲔᲜᲔᲤᲘᲪᲘᲠᲘᲡ ᲛᲘᲛᲗᲘᲗᲔᲑᲔᲑᲘ ᲓᲐᲪᲕᲘᲡ ᲡᲘᲡᲢᲔᲛᲔᲑᲘᲡ, ᲛᲔᲪᲐᲜᲘᲙᲣᲠᲘ ᲛᲝᲬᲧᲝᲑᲘᲚᲝᲑᲔᲑᲘᲡ, ᲒᲐᲜᲐᲗᲔᲑᲘᲡ ᲓᲐ ᲡᲮᲕᲐ ᲡᲐᲕᲐᲚᲓᲔᲑᲣᲚᲝ ᲡᲐᲛᲣᲨᲐᲝᲔᲑᲘᲡ ᲛᲣᲨᲐᲝᲑᲘᲡᲐᲡ ᲐᲮᲚᲘᲡᲐᲒᲐᲜ ᲐᲪᲚᲔᲑᲘᲡ ᲨᲔᲡᲐᲫᲚᲝ ᲓᲐᲖᲘᲐᲜᲔᲑᲔᲑᲘᲡ ᲨᲔᲛᲗᲮᲕᲔᲕᲐᲨᲘ ᲛᲘᲡᲐᲪᲔᲛᲐᲓ ᲒᲐᲛᲝᲧᲔᲜᲔᲑᲣᲚᲘ ᲛᲐᲡᲐᲚᲔᲑᲘ ᲓᲐ ᲛᲐᲡᲐᲚᲔᲑᲘᲡ ᲓᲐᲛᲐᲢᲔᲑᲘᲗ ᲛᲐᲮᲐᲠᲔᲑᲘ ᲓᲐᲔᲠᲗᲔᲑᲐ ᲛᲔᲜᲝᲑᲔᲑᲘᲡ ᲛᲐᲡᲨᲢᲐᲑᲘᲡ ᲨᲔᲡᲐᲑᲐᲛᲘᲡᲘ ᲡᲘᲛᲪᲘᲠᲔᲔᲑᲘᲡ ᲐᲮᲐᲠᲘᲮᲔᲑᲘᲡ ᲨᲔᲡᲐᲑᲐᲛᲘᲡᲘ ᲐᲮᲚᲓᲔᲑᲘᲡ ᲓᲐᲒᲔᲒᲛᲘᲡᲐᲡ, ᲒᲐᲜᲐᲗᲔᲑᲘᲡ ᲓᲐᲒᲔᲒᲛᲘᲡᲐᲡ ᲓᲐ ᲡᲮᲕᲐ ᲡᲐᲭᲘᲠᲝ ᲓᲐᲛᲐᲢᲔᲑᲘᲗ ᲘᲜᲤᲝᲠᲛᲐᲪᲘᲘᲡ ᲛᲘᲬᲝᲓᲔᲑᲘᲡᲐᲡ ᲓᲐ ᲡᲮᲕᲐ ᲡᲐᲭᲘᲠᲝ ᲘᲜᲤᲝᲠᲛᲐᲪᲘᲘᲡ ᲛᲘᲬᲝᲓᲔᲑᲘᲡᲐᲡ ᲓᲐᲙᲐᲕᲨᲘᲠᲔᲑᲣᲚᲘ ᲓᲐᲕᲐᲚᲔᲑᲔᲑᲘ ᲓᲐ ᲞᲠᲝᲔᲥᲢᲘᲡ ᲛᲐᲠᲗᲕᲘᲡ ᲡᲘᲡᲢᲔᲛᲘᲡ ᲛᲣᲨᲐᲝᲑᲘᲡᲐᲡ ᲓᲐᲙᲐᲕᲨᲘᲠᲔᲑᲣᲚᲘ ᲡᲐᲛᲣᲨᲐᲝᲔᲑᲘ ᲓᲐ ᲞᲠᲝᲔᲥᲢᲘᲡ ᲛᲐᲠᲗᲕᲘᲡ ᲡᲘᲡᲢᲔᲛᲘᲡ ᲛᲣᲨᲐᲝᲑᲘᲡᲐᲡ ᲓᲐᲙᲐᲕᲨᲘᲠᲔᲑᲣᲚᲘ ᲡᲐᲛᲣᲨᲐᲝᲔᲑᲘ ᲨᲔᲡᲠᲣᲚᲓᲔᲑᲐ ᲡᲐᲥᲐᲠᲗᲕᲔᲚᲝᲡ ᲛᲗᲐᲕᲠᲝᲑᲘᲡ 2016 ᲬᲚᲘᲡ 28 ᲘᲐᲜᲕᲐᲠᲘᲡ №41-ᲘᲡ ᲓᲐᲓᲒᲔᲜᲘᲚᲔᲑᲘᲗ "ᲢᲔᲥᲜᲘᲙᲣᲠᲘ ᲠᲔᲒᲚᲐᲛᲔᲜᲢᲘᲡ ᲨᲔᲡᲐᲮᲔᲑ" ᲛᲝᲗᲮᲝᲕᲜᲘᲡ ᲓᲐ ᲐᲦᲜᲘᲨᲜᲣᲚᲘ ᲓᲐᲓᲒᲔᲜᲘᲚᲔᲑᲘᲡ ᲨᲔᲛᲓᲒᲝᲛᲘ ᲠᲔᲓᲐᲥᲢᲘᲠᲔᲑᲘᲡ ᲓᲐᲛᲢᲙᲘᲪᲔᲑᲘᲡ ᲗᲐᲛᲐᲨᲖᲔ" ᲛᲘᲮᲔᲓᲕᲘᲗ ᲓᲐ ᲐᲦᲜᲘᲨᲜᲣᲚᲘ ᲓᲐᲓᲒᲔᲜᲘᲚᲔᲑᲘᲡ ᲨᲔᲛᲓᲒᲝᲛᲘ ᲠᲔᲓᲐᲥᲢᲘᲠᲔᲑᲘᲡ ᲓᲐᲛᲢᲙᲘᲪᲔᲑᲘᲡ ᲗᲐᲛᲐᲨᲖᲔ ᲛᲘᲮᲔᲓᲕᲘᲗ.

ᲑᲔᲜᲔᲤᲘᲪᲘᲠᲘᲡ ᲛᲘᲛᲗᲘᲗᲔᲑᲔᲑᲘ
ᲑᲔᲜᲔᲤᲘᲪᲘᲠᲘᲡ ᲛᲘᲛᲗᲘᲗᲔᲑᲔᲑᲘ ᲓᲐᲪᲕᲘᲡ ᲡᲘᲡᲢᲔᲛᲔᲑᲘᲡ, ᲛᲔᲪᲐᲜᲘᲙᲣᲠᲘ ᲛᲝᲬᲧᲝᲑᲘᲚᲝᲑᲔᲑᲘᲡ, ᲒᲐᲜᲐᲗᲔᲑᲘᲡ ᲓᲐ ᲡᲮᲕᲐ ᲡᲐᲕᲐᲚᲓᲔᲑᲣᲚᲝ ᲡᲐᲛᲣᲨᲐᲝᲔᲑᲘᲡ ᲛᲣᲨᲐᲝᲑᲘᲡᲐᲡ ᲐᲮᲚᲘᲡᲐᲒᲐᲜ ᲐᲪᲚᲔᲑᲘᲡ ᲨᲔᲡᲐᲫᲚᲝ ᲓᲐᲖᲘᲐᲜᲔᲑᲔᲑᲘᲡ ᲨᲔᲛᲗᲮᲕᲔᲕᲐᲨᲘ ᲛᲘᲡᲐᲪᲔᲛᲐᲓ ᲒᲐᲛᲝᲧᲔᲜᲔᲑᲣᲚᲘ ᲛᲐᲡᲐᲚᲔᲑᲘ ᲓᲐ ᲛᲐᲡᲐᲚᲔᲑᲘᲡ ᲓᲐᲛᲐᲢᲔᲑᲘᲗ ᲛᲐᲮᲐᲠᲔᲑᲘ ᲓᲐᲔᲠᲗᲔᲑᲐ ᲛᲔᲜᲝᲑᲔᲑᲘᲡ ᲛᲐᲡᲨᲢᲐᲑᲘᲡ ᲨᲔᲡᲐᲑᲐᲛᲘᲡᲘ ᲡᲘᲛᲪᲘᲠᲔᲔᲑᲘᲡ ᲐᲮᲐᲠᲘᲮᲔᲑᲘᲡ ᲨᲔᲡᲐᲑᲐᲛᲘᲡᲘ ᲐᲮᲚᲓᲔᲑᲘᲡ ᲓᲐᲒᲔᲒᲛᲘᲡᲐᲡ, ᲒᲐᲜᲐᲗᲔᲑᲘᲡ ᲓᲐᲒᲔᲒᲛᲘᲡᲐᲡ ᲓᲐ ᲡᲮᲕᲐ ᲡᲐᲭᲘᲠᲝ ᲓᲐᲛᲐᲢᲔᲑᲘᲗ ᲘᲜᲤᲝᲠᲛᲐᲪᲘᲘᲡ ᲛᲘᲬᲝᲓᲔᲑᲘᲡᲐᲡ ᲓᲐᲙᲐᲕᲨᲘᲠᲔᲑᲣᲚᲘ ᲓᲐᲕᲐᲚᲔᲑᲔᲑᲘ ᲓᲐ ᲞᲠᲝᲔᲥᲢᲘᲡ ᲛᲐᲠᲗᲕᲘᲡ ᲡᲘᲡᲢᲔᲛᲘᲡ ᲛᲣᲨᲐᲝᲑᲘᲡᲐᲡ ᲓᲐᲙᲐᲕᲨᲘᲠᲔᲑᲣᲚᲘ ᲡᲐᲛᲣᲨᲐᲝᲔᲑᲘ ᲨᲔᲡᲠᲣᲚᲓᲔᲑᲐ ᲡᲐᲥᲐᲠᲗᲕᲔᲚᲝᲡ ᲛᲗᲐᲕᲠᲝᲑᲘᲡ 2016 ᲬᲚᲘᲡ 28 ᲘᲐᲜᲕᲐᲠᲘᲡ №41 ᲓᲐᲓᲒᲔᲜᲘᲚᲔᲑᲘᲗ "ᲢᲔᲥᲜᲘᲙᲣᲠᲘ ᲠᲔᲒᲚᲐᲛᲔᲜᲢᲘᲡ ᲨᲔᲡᲐᲮᲔᲑ" ᲛᲝᲗᲮᲝᲕᲜᲘᲡ ᲓᲐ ᲐᲦᲜᲘᲨᲜᲣᲚᲘ ᲓᲐᲓᲒᲔᲜᲘᲚᲔᲑᲘᲡ ᲨᲔᲛᲓᲒᲝᲛᲘ ᲠᲔᲓᲐᲥᲢᲘᲠᲔᲑᲘᲡ ᲓᲐᲛᲢᲙᲘᲪᲔᲑᲘᲡ ᲗᲐᲛᲐᲨᲖᲔ ᲛᲘᲮᲔᲓᲕᲘᲗ ᲓᲐ ᲐᲦᲜᲘᲨᲜᲣᲚᲘ ᲓᲐᲓᲒᲔᲜᲘᲚᲔᲑᲘᲡ ᲨᲔᲛᲓᲒᲝᲛᲘ ᲠᲔᲓᲐᲥᲢᲘᲠᲔᲑᲘᲡ ᲓᲐᲛᲢᲙᲘᲪᲔᲑᲘᲡ ᲗᲐᲛᲐᲨᲖᲔ ᲛᲘᲮᲔᲓᲕᲘᲗ.

1 ჭრილი 1-1
მასშტაბი 1:100

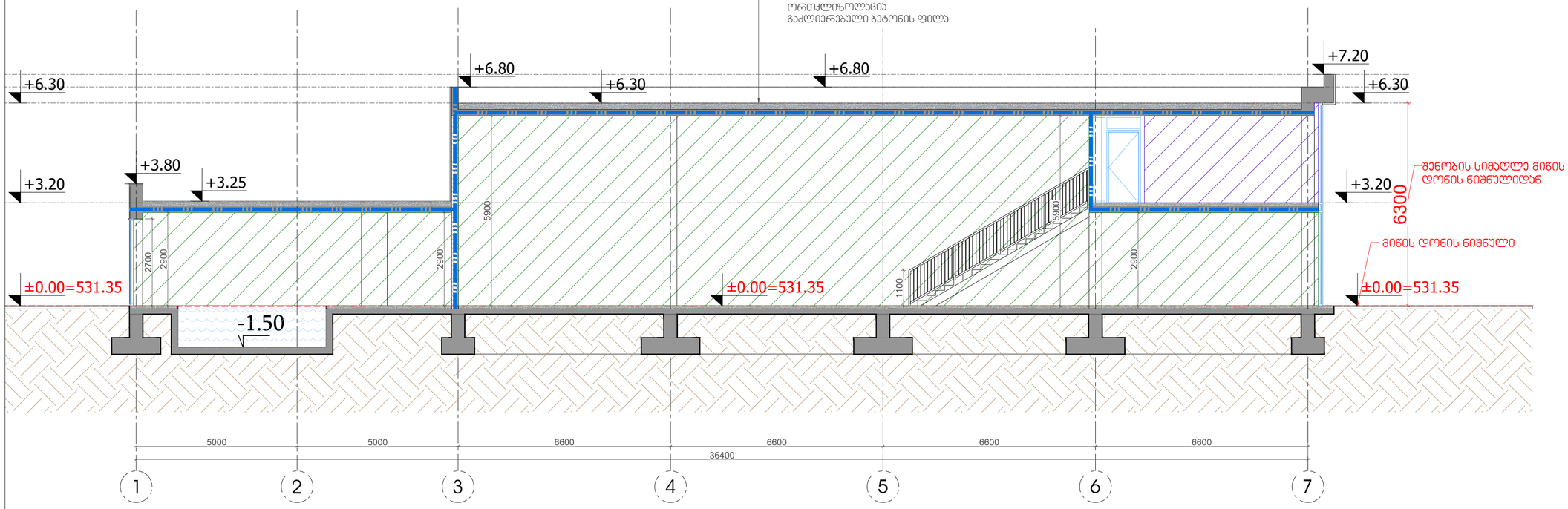

ფორმატი A-2 | თბილისი 2025 წ.

შენობა-ნაგებობის უსაფრთხოების კონსულტანტი
FLS Consultant
შპს "დიდი ბიჯები"
Ltd DC group
dcgroup2018.info@gmail.com

პირობითი აღნიშვნები

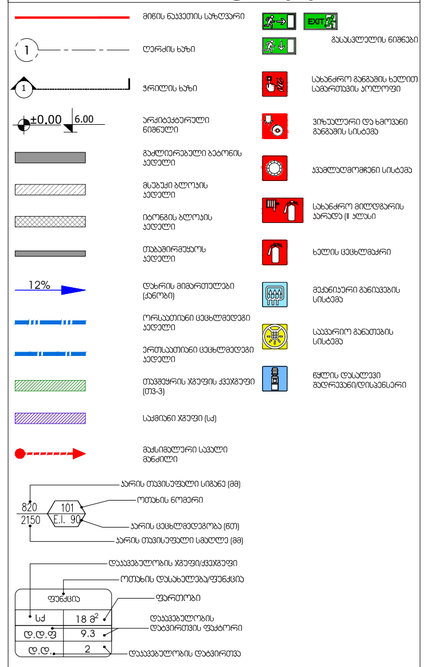

შენიშვნები

ნახაზზე ზომები მოცემულია მილიმეტრებში

მშენებლობის პროცესში პროექტში ნებისმიერი სახის ცვლილება შეთანხმებულ იქნას ავტორთან

ფუნქცია:	
სპორტული დარბაზი/კომპლექსი	
დამკვეთი:	
ზურაბ ციხიშვილი (პ/ნ 01001006588)	
მისამართი:	
ქ.თბილისი,გლდანის დასახლება შოთა მიქატაძის ქ. №7, ს/კ 01.11.11.020.019	

	გვარი	ხელმოწერა
პრ.მთ.არქ.	მ.ლუკუნიშვილი	
შეასრულა	მ.ლუკუნიშვილი	

ჭრილი 1-1
წესებთან შესაბამისობა

მასშტაბი	თარიღი	ფურცელი	ფურცლები
1:100	14.02.2025	--	--

ᲨᲔᲜᲘᲨᲕᲜᲐ:
ᲒᲔᲒᲛᲐᲖᲔ ᲛᲝᲧᲕᲔᲚᲘ ᲐᲜᲐᲠᲐᲩᲐᲜᲘᲜᲐᲣᲚᲝᲑᲔᲑᲔᲑᲘ ᲓᲐᲪᲕᲘᲡ ᲡᲘᲡᲢᲔᲛᲔᲑᲘᲡ, ᲛᲔᲥᲐᲜᲘᲙᲣᲠᲘ ᲛᲝᲬᲧᲝᲑᲘᲚᲝᲑᲘᲡ, ᲒᲐᲡᲐᲚᲔᲪᲘᲡ ᲓᲐ ᲡᲮᲕᲐ ᲨᲔᲜᲝᲑᲐ-ᲜᲐᲒᲔᲑᲝᲑᲘᲡ ᲣᲡᲐᲤᲠᲗᲮᲝᲔᲑᲘᲡ ᲬᲔᲡᲔᲑᲘᲗ ᲛᲝᲗᲮᲝᲕᲜᲘᲚᲘ ᲡᲘᲡᲢᲔᲛᲔᲑᲘᲡ ᲐᲦᲜᲘᲨᲕᲜᲔᲑᲘᲡ ᲒᲐᲜᲡᲐᲖᲦᲕᲐ ᲓᲐ ᲠᲐᲛᲝᲓᲔᲜᲝᲑᲐ ᲐᲘᲠᲠᲐᲖᲘᲐ.
ᲮᲐᲠᲕᲔᲖᲘᲡᲘᲜᲓᲘᲙᲐᲢᲝᲠᲘ ᲓᲐᲪᲕᲘᲡ ᲡᲘᲡᲢᲔᲛᲔᲑᲘᲡ, ᲛᲔᲥᲐᲜᲘᲙᲣᲠᲘ ᲛᲝᲬᲧᲝᲑᲘᲚᲝᲑᲘᲡ ᲒᲐᲡᲐᲚᲔᲪᲘᲡ ᲜᲘᲨᲜᲔᲑᲘᲡ ᲓᲐ ᲡᲮᲕᲐ ᲐᲡᲘᲜᲥᲠᲝᲜᲣᲚᲘ ᲡᲘᲡᲢᲔᲛᲔᲑᲘᲡ ᲞᲠᲝᲔᲥᲢᲘ ᲣᲜᲓᲐ ᲨᲔᲡᲠᲣᲚᲓᲔᲡ ᲓᲐ ᲒᲐᲜᲮᲝᲠᲪᲘᲔᲚᲓᲔᲡ ᲡᲐᲥᲐᲠᲗᲕᲔᲚᲝᲡ ᲙᲐᲜᲝᲜᲛᲓᲔᲑᲚᲝᲑᲘᲗ ᲓᲐᲛᲢᲙᲘᲪᲔᲑᲣᲚᲘ ᲛᲝᲬᲧᲝᲑᲘᲚᲝᲑᲘᲡ ᲓᲐ ᲡᲐᲥᲐᲠᲛᲝᲔᲑᲚᲘᲡ ᲛᲘᲔᲠ ᲨᲔᲛᲣᲨᲐᲕᲔᲑᲣᲚᲘ ᲐᲦᲭᲣᲠᲘᲚᲝᲑᲘᲡ ᲓᲐ ᲡᲐᲥᲛᲘᲡ ᲬᲐᲠᲛᲝᲔᲑᲘᲡ ᲨᲔᲛᲓᲔᲒ ᲒᲐᲜᲮᲝᲠᲪᲘᲔᲚᲔᲑᲣᲚᲘ ᲡᲐᲛᲨᲔᲜᲔᲑᲚᲝ ᲙᲐᲜᲝᲛᲓᲔᲑᲚᲝᲑᲘᲡ ᲛᲘᲗᲘᲗᲔᲑᲔᲑᲘᲡ ᲐᲠᲡᲔᲑᲘᲗ ᲒᲐᲜᲡᲮᲕᲐᲕᲔᲑᲣᲚᲘ ᲡᲐᲙᲘᲗᲮᲔᲑᲘ ᲒᲐᲛᲝᲧᲔᲜᲔᲑᲜᲘᲗ. ᲐᲛᲜᲘᲨᲕᲜᲔᲚᲘ ᲡᲘᲡᲢᲔᲛᲔᲑᲘᲡ ᲙᲠᲘᲢᲔᲠᲘᲣᲛᲔᲑᲘᲡᲐᲗᲕᲘᲡ ᲒᲐᲛᲝᲧᲔᲜᲔᲑᲣᲚᲘᲐ ᲡᲐᲥᲐᲠᲗᲕᲔᲚᲝᲡ ᲛᲗᲐᲕᲠᲝᲑᲘᲡ 2016 ᲬᲚᲘᲡ 28 ᲘᲐᲜᲕᲐᲠᲘᲡ №41-ᲘᲡ ᲓᲐᲓᲒᲔᲜᲘᲚᲔᲑᲐᲡᲗᲐᲜ "ᲢᲔᲥᲜᲘᲙᲣᲠᲘ ᲠᲔᲒᲚᲐᲛᲔᲜᲢᲘᲡ "ᲨᲔᲜᲝᲑᲐ ᲜᲐᲒᲔᲑᲝᲑᲘᲡ ᲣᲡᲐᲤᲠᲗᲮᲝᲔᲑᲘᲡ ᲬᲔᲡᲔᲑᲗᲐᲜ ᲨᲔᲡᲐᲑᲐᲛᲘᲡᲝᲑᲘᲡ ᲬᲔᲡᲔᲑᲘᲡ ᲓᲐᲛᲢᲙᲘᲪᲔᲑᲘᲡ ᲗᲐᲛᲐᲨᲘᲡ ᲨᲔᲡᲐᲮᲔᲑ" ᲛᲘᲗᲘᲗᲔᲑᲣᲚᲘ ᲓᲐᲡᲙᲕᲜᲘᲡ ᲐᲦᲜᲘᲨᲕᲜᲔᲑᲘᲡ ᲓᲐᲓᲒᲔᲜᲘᲚᲔᲑᲘᲡ ᲨᲔᲛᲓᲒᲝᲛᲘ ᲠᲔᲖᲘᲛᲘᲗ ᲛᲣᲨᲐᲝᲑᲔᲑᲘᲡ ᲬᲐᲠᲛᲝᲔᲑᲐᲡ ᲓᲐᲛᲢᲙᲘᲪᲔᲑᲣᲚᲘᲐ.

ᲒᲔᲒᲛᲐᲖᲔ ᲛᲝᲧᲕᲔᲚᲘ ᲓᲐᲙᲐᲕᲔᲑᲣᲚᲝᲑᲔᲑᲘᲡ, ᲓᲐᲙᲐᲕᲔᲑᲣᲚᲝᲑᲘᲡ ᲯᲒᲣᲤᲔᲑᲘᲡ ᲓᲐ ᲓᲐᲙᲐᲕᲔᲑᲣᲚᲝᲑᲘᲡ ᲪᲘᲪᲮᲚᲛᲔᲡᲘᲡᲓᲠᲝᲛᲘᲡ ᲮᲐᲠᲘᲡᲮᲔᲑᲘᲡ ᲨᲔᲡᲐᲑᲐᲛᲘᲡᲘ ᲐᲦᲜᲘᲨᲕᲜᲔᲑᲘ, ᲡᲐᲡᲐᲮᲐᲜᲔᲑᲘᲡ ᲓᲐ ᲙᲐᲠᲙᲐᲚᲘᲡ ᲪᲘᲪᲮᲚᲛᲔᲡᲓᲠᲝᲛᲘᲡ ᲮᲐᲠᲘᲡᲮᲔᲑᲘᲡ ᲨᲔᲡᲐᲑᲐᲛᲘᲡᲘ ᲐᲦᲜᲘᲨᲕᲜᲔᲑᲘ, ᲒᲐᲡᲐᲡᲐᲮᲔᲚᲔᲑᲐᲛᲓᲔ ᲡᲐᲕᲐᲚᲘ ᲒᲐᲜᲔᲑᲘᲡᲗᲕᲘᲡ, ᲒᲐᲡᲐᲡᲐᲮᲔᲚᲔᲑᲚᲘᲡᲐᲛᲓᲔ ᲡᲐᲕᲐᲚᲘ ᲡᲐᲠᲔᲙᲚᲝ ᲑᲘᲜᲔᲚᲔᲑᲘᲡ ᲨᲘᲒᲜᲐᲙᲔᲒᲔᲑᲘᲡ ᲓᲐ ᲡᲮᲕᲐ ᲬᲔᲡᲔᲑᲗᲐᲜ ᲨᲔᲡᲐᲑᲐᲛᲘᲡᲝᲑᲘᲡᲐᲗᲕᲘᲡ ᲐᲡᲣᲚᲔᲑᲘᲡ ᲒᲐᲠᲐᲜᲢᲘᲘᲡ ᲐᲦᲜᲘᲨᲕᲜᲔᲑᲘᲡ ᲒᲐᲜᲐᲮᲚᲔᲑᲣᲚᲘ ᲡᲐᲙᲐᲠᲗᲕᲔᲚᲝᲡ ᲛᲗᲐᲕᲠᲝᲑᲘᲡ 2016 ᲬᲚᲘᲡ 28 ᲘᲐᲜᲕᲐᲠᲘᲡ №41 ᲓᲐᲓᲒᲔᲜᲘᲚᲔᲑᲘᲡ "ᲢᲔᲥᲜᲘᲙᲣᲠᲘ ᲠᲔᲒᲚᲐᲛᲔᲜᲢᲘᲡ "ᲨᲔᲜᲝᲑᲐ ᲜᲐᲒᲔᲑᲝᲑᲘᲡ ᲣᲡᲐᲤᲠᲗᲮᲝᲔᲑᲘᲡ ᲬᲔᲡᲔᲑᲗᲐᲜ ᲨᲔᲡᲐᲑᲐᲛᲘᲡᲝᲑᲘᲡ ᲬᲔᲡᲔᲑᲘᲡ ᲓᲐᲛᲢᲙᲘᲪᲔᲑᲘᲡ ᲗᲐᲛᲐᲨᲘᲡ ᲨᲔᲡᲐᲮᲔᲑ" ᲛᲘᲮᲔᲓᲕᲘᲗ ᲓᲐ ᲐᲦᲜᲘᲨᲜᲔᲚᲘ ᲓᲐᲓᲒᲔᲜᲘᲚᲔᲑᲘᲡ ᲨᲔᲛᲓᲒᲝᲛᲘ ᲠᲔᲖᲘᲛᲘᲗ ᲛᲣᲨᲐᲝᲑᲔᲑᲘᲡ ᲬᲐᲠᲛᲝᲔᲑᲐᲡ ᲓᲐᲛᲢᲙᲘᲪᲔᲑᲣᲚᲘᲐ.

1 მიწისპირა სართულის გეგმა
მასშტაბი 1:150

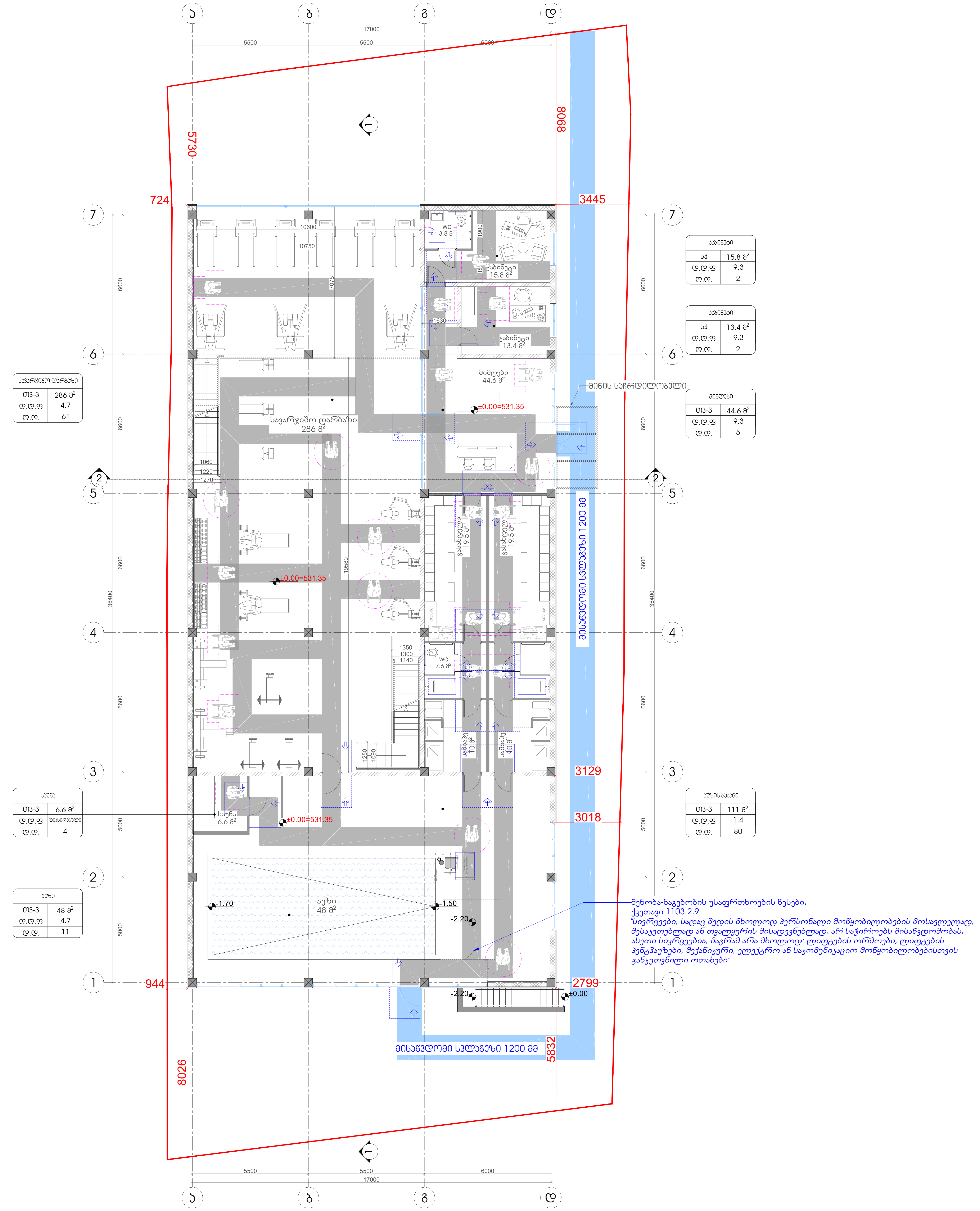

ფორმატი A-2	თბილისი 2025 წ.

შენობა-ნაგებობის უსაფრთხოების კონსულტანტი
FLS Consultant
შპს "დისი ჯგუფი"
Ltd DC group
dcgroup2018.info@gmail.com

პირობითი აღნიშვნები

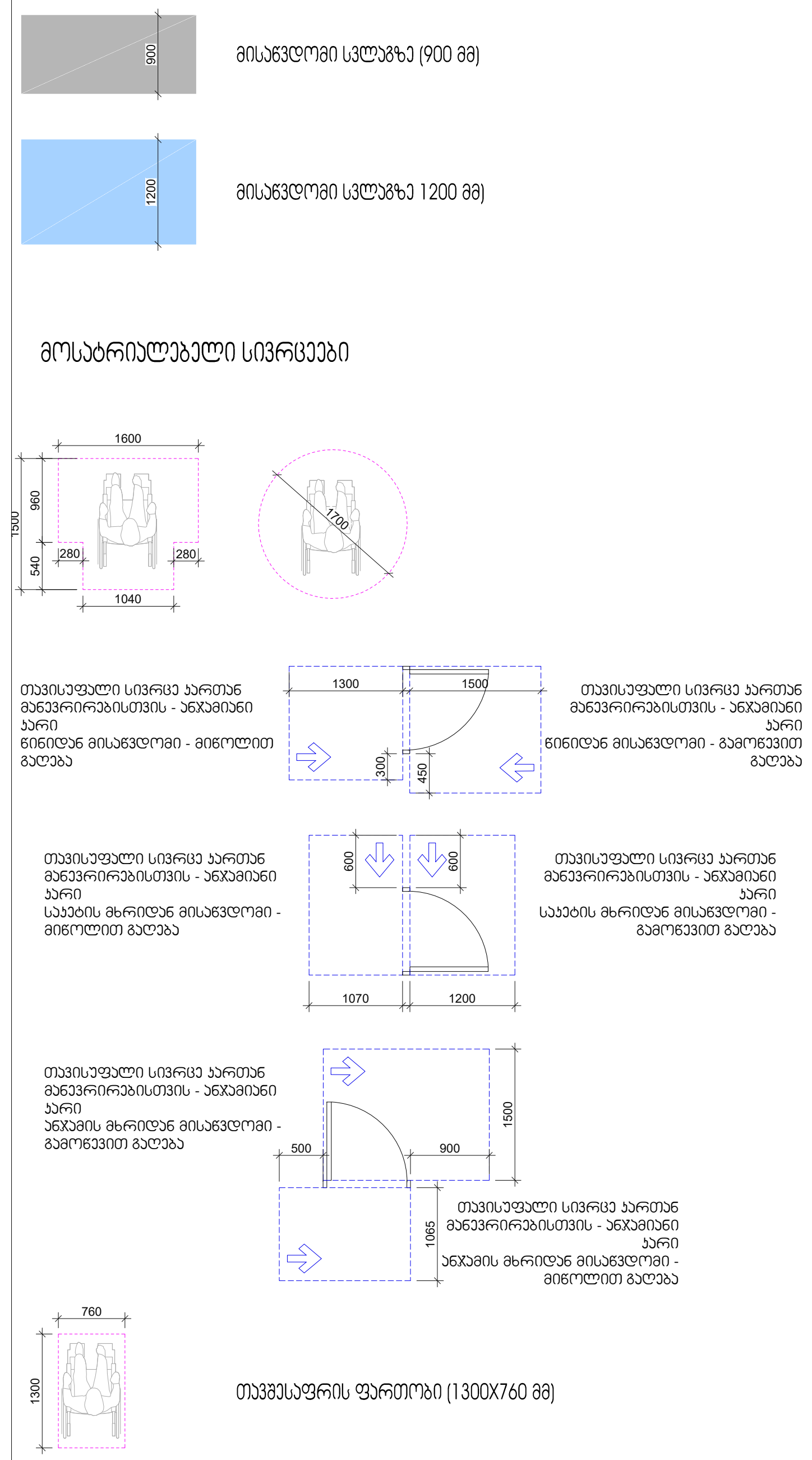

შენიშვნა:

იატაკის ზედაპირები უნდა მოეწყოს ისე, რომ იყოს მდგრადი, მყარი და არასრიალა.
6.5 მმ-ზე მაღალი, მაგრამ არაუმეტეს, 13 მმ-ზე მაღალი დონის ცვლილება უნდა დაიხაროს, არაუმეტეს 1:2 (5%) თანაფარდობით

შენიშვნები

ნახაზზე ზომები მოცემულია მილიმეტრებში

მშენებლობის პროცესში პროექტში ნებისმიერი სახის ცვლილება შეთანხმებული იქნას ავტორთან

ფუნქცია:			
სპორტული დარბაზი/კომპლექსი			
დამკვეთი:			
ზურაბ ციხიშვილი (პ/ნ 01001006588)			
მისამართი:			
ქ.თბილისი,გლდანის დასახლება შოთა მიქატაძის ქ. №7, ს/კ 01.11.11.020.019			
	გვარი	ხელმოწერა	
პრ.მთ.არქ.	მ.ლულუნიშვილი	მ. ლულუნიშვილი	
შეასრულა	მ.ლულუნიშვილი	მ. ლულუნიშვილი	
სართულის გეგმა ±0.00 ნიშნულზე მისაწვდომობა			
მასშტაბი	თარიღი	ფურცელი	ფურცლები
1:150	14.02.2025	--	--

შენიშვნა:
გეგმაზე მოცემული პირობითი აღნიშვნები და შენობის სივრცეების, ელემენტების მისაწვდომობასთან დაკავშირებული მითითებები შეესაბამება საქართველოს მთავრობის 2020 წლის 4 დეკემბრის N732-ე დადგენილების "ტექნიკური რეგლამენტის-"მისაწვდომობის ეროვნული სტანდარტების" დამტკიცების თაობაზე მოთხოვნებს. შემსრულებელმა შენობის სივრცეების, ელემენტების მოწყობისას უნდა იხელმძღვანელოს აღნიშნული ტექნიკური რეგლამენტის შესაბამისი მითითებებით და პროექტზე შედგენილი საექსპერტო შეფასებით.

1 მე-2 სართულის გეგმა
მასშტაბი 1:150

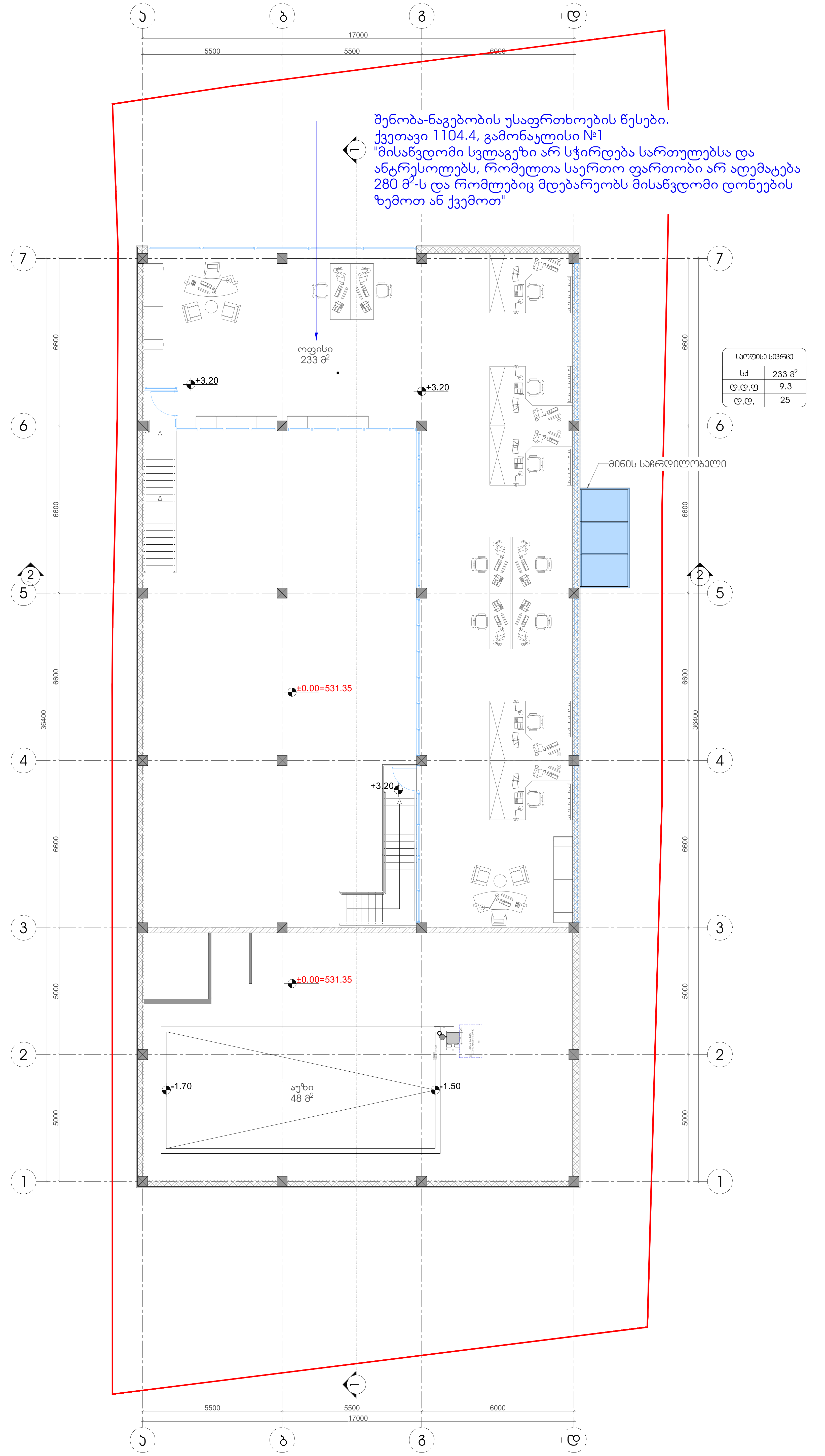

სართულის სარეკვე	
სძ	233 მ²
ტ.ტ.ფ	9.3
ტ.ტ.	25

ფორმატი A-2	თბილისი 2025 წ.

შენობა-ნაგებობის უსაფრთხოების კონსულტანტი
FLS Consultant
შპს "დისი ბრუპი"
Ltd DC group
dcgroup2018.info@gmail.com

პირობითი აღნიშვნები

მისაწვდომი სვლაგზა (900 მმ)

მისაწვდომი სვლაგზა 1200 მმ)

მოსაბრიალებელი სივრცეები

თავისუფალი სივრცე კართან მანევრირებისთვის - ანჯამიანი კარი წინიდან მისაწვდომი - მიწოლით გაღება

თავისუფალი სივრცე კართან მანევრირებისთვის - ანჯამიანი კარი წინიდან მისაწვდომი - გამოწევით გაღება

თავისუფალი სივრცე კართან მანევრირებისთვის - ანჯამიანი კარი საკეტის მხრიდან მისაწვდომი - მიწოლით გაღება

თავისუფალი სივრცე კართან მანევრირებისთვის - ანჯამიანი კარი საკეტის მხრიდან მისაწვდომი - გამოწევით გაღება

თავისუფალი სივრცე კართან მანევრირებისთვის - ანჯამიანი კარი ანჯამის მხრიდან მისაწვდომი - გამოწევით გაღება

თავისუფალი სივრცე კართან მანევრირებისთვის - ანჯამიანი კარი ანჯამის მხრიდან მისაწვდომი - მიწოლით გაღება

თავშესაფრის ფართობი (1300X760 მმ)

შენიშვნა:

იატაკის ზედაპირები უნდა მოეწყოს ისე, რომ იყოს მდგრადი, მყარი და არასრიალა.
6.5 მმ-ზე მაღალი, მაგრამ არაუმეტეს, 13 მმ-ზე მაღალი დონის ცვლილება უნდა დაიხაროს, არაუმეტეს 1:2 (5%) თანაფარდობით

შენიშვნები

ნახაზზე ზომები მოცემულია მილიმეტრებში

მშენებლობის პროცესში პროექტში ნებისმიერი სახის ცვლილება შეთანხმებულ იქნას ავტორთან

ფუნქცია:

სპორტული დარბაზი/კომპლექსი

დამკვეთი:

ზურაბ ციხიშვილი (პ/ნ 01001006588)

მისამართი:

ქ.თბილისი,გლდანის დასახლება
შოთა მიქატაძის ქ. №7, ს/კ 01.11.11.020.019

	გვარი	ხელმოწერა
პრ.მთ.არქ.	მ.ღუღუნიშვილი	
შეასრულა	მ.ღუღუნიშვილი	

სართულის გეგმა +3.20 ნიშნულზე
მისაწვდომობა

მასშტაბი	თარიღი	ფურცელი	ფურცლები
1:150	14.02.2025	--	--

შენიშვნა:
გეგმაზე მოცემული პირობითი აღნიშვნები და შენობის სივრცეების, ელემენტების მისაწვდომობასთან დაკავშირებული მითითებები შეესაბამება საქართველოს მთავრობის 2020 წლის 4 დეკემბრის N732-ე დადგენილების "ტექნიკური რეგლამენტის-"მისაწვდომობის ეროვნული სტანდარტების" დამტკიცების თაობაზე მოთხოვნებს.
შემსრულებელმა შენობის სივრცეების, ელემენტების მოწყობისას უნდა იხელმძღვანელოს აღნიშნული ტექნიკური რეგლამენტის შესაბამისი მითითებებით და პროექტზე შედგენილი საექსპერტო შეფასებით.

1 გზა-ჯიბის გეგმები
მასშტაბი 1:30

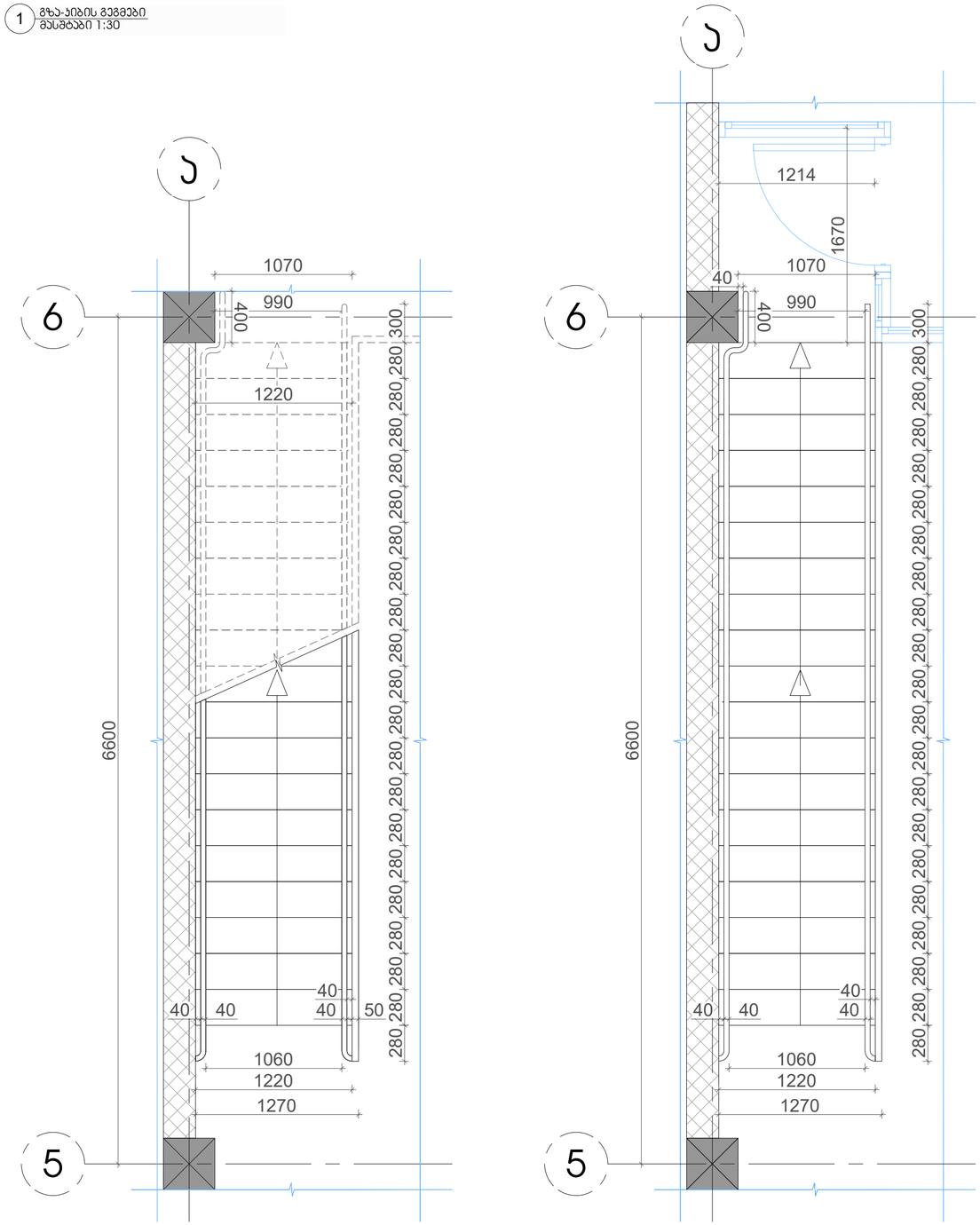

2 მოაჯირის ფრაგმენტული ნახაზი
მასშტაბი 1:20

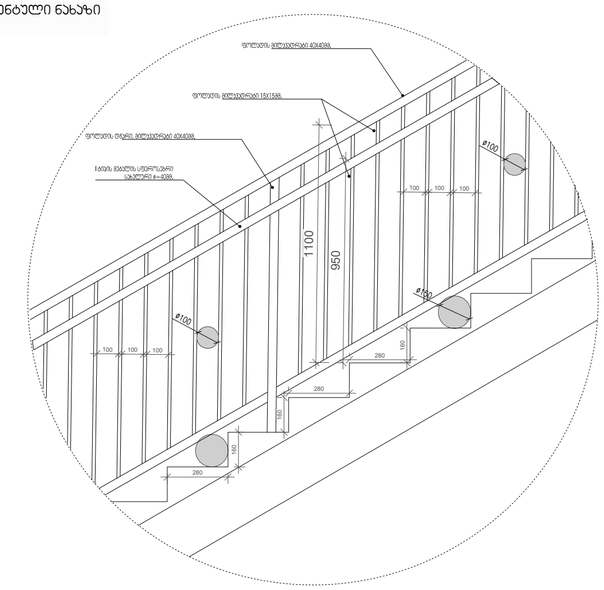

3 მოაჯირის დამაგრების დეტალი
მასშტაბი 1:15

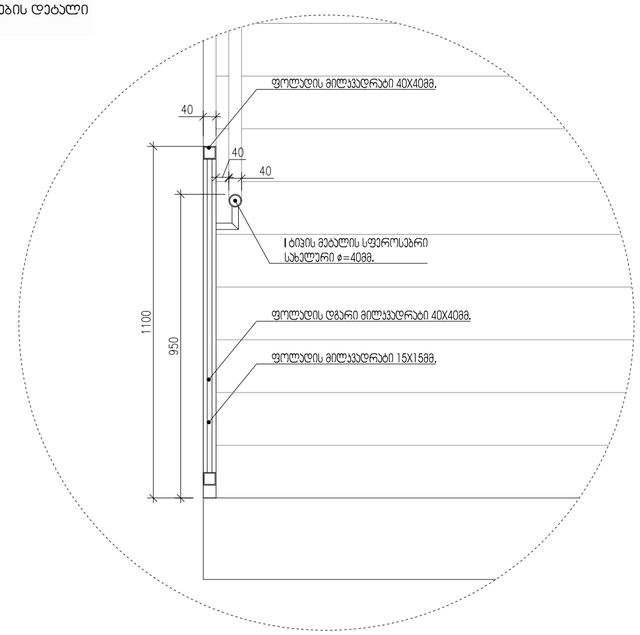

4 საბელურის დამაგრების დეტალი
მასშტაბი 1:7.5

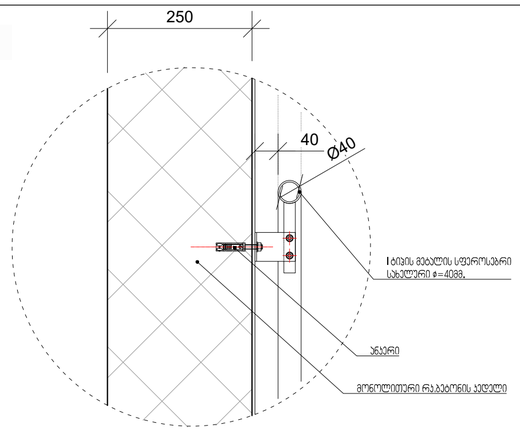

ფორმატი A-2	თბილისი 2025 წ.

მშენობა-ნაგებობის უსაფრთხოების კონსულტანტი
FLS Consultant
შპს "ღისი ბიჯები"
Ltd DC group
dcgroup2018.info@gmail.com

პირობითი აღნიშვნები

შენიშვნები

ნახაზზე ზომები მოცემულია მილიმეტრებში

მშენებლობის პროცესში პროექტში ნებისმიერი სახის ცვლილება შეთანხმებულ იქნას ავტორთან

ფუნქცია:		
სპორტული დარბაზი/კომპლექსი		
დამკვეთი:		
ზურაბ ციხიშვილი (პ/ნ 01001006588)		
მისამართი:		
ქ.თბილისი,გლდანის დასახლება შოთა მიქატაძის ქ. №7, ს/კ 01.11.11.020.019		
	გვარი	ხელმოწერა
პრ.მთ.არქ.	მ.ლუღუნიშვილი	
შეასრულა	მ.ლუღუნიშვილი	

გზა-ჯიბის დეტალები

მასშტაბი	თარიღი	ფურცელი	ფურცლები
	14.02.2025	--	--

1 ტუალეტის ნაკვეთურის გეგმა
მასშტაბი 1:20

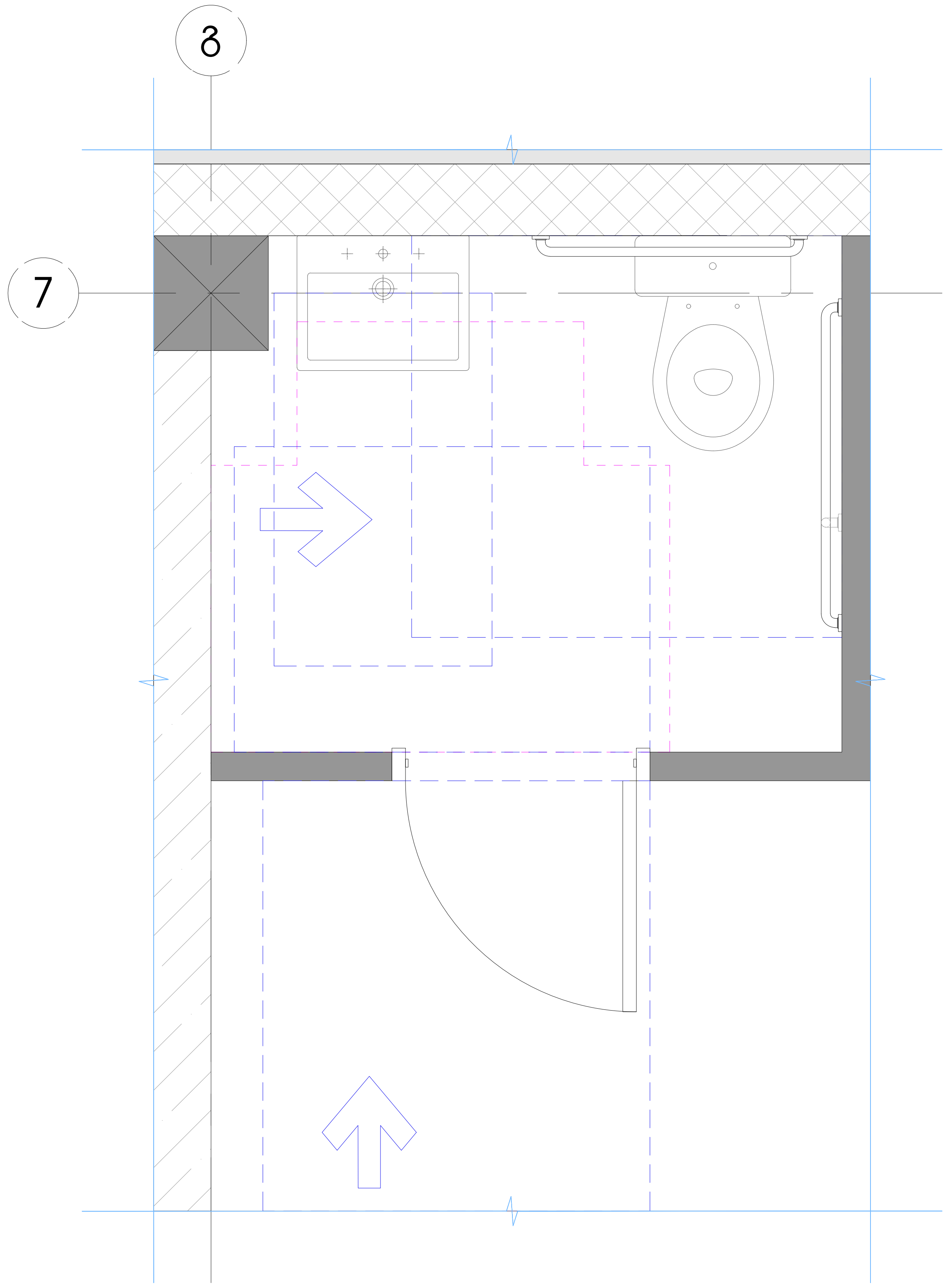

ხელსაბანის მდებარეობა

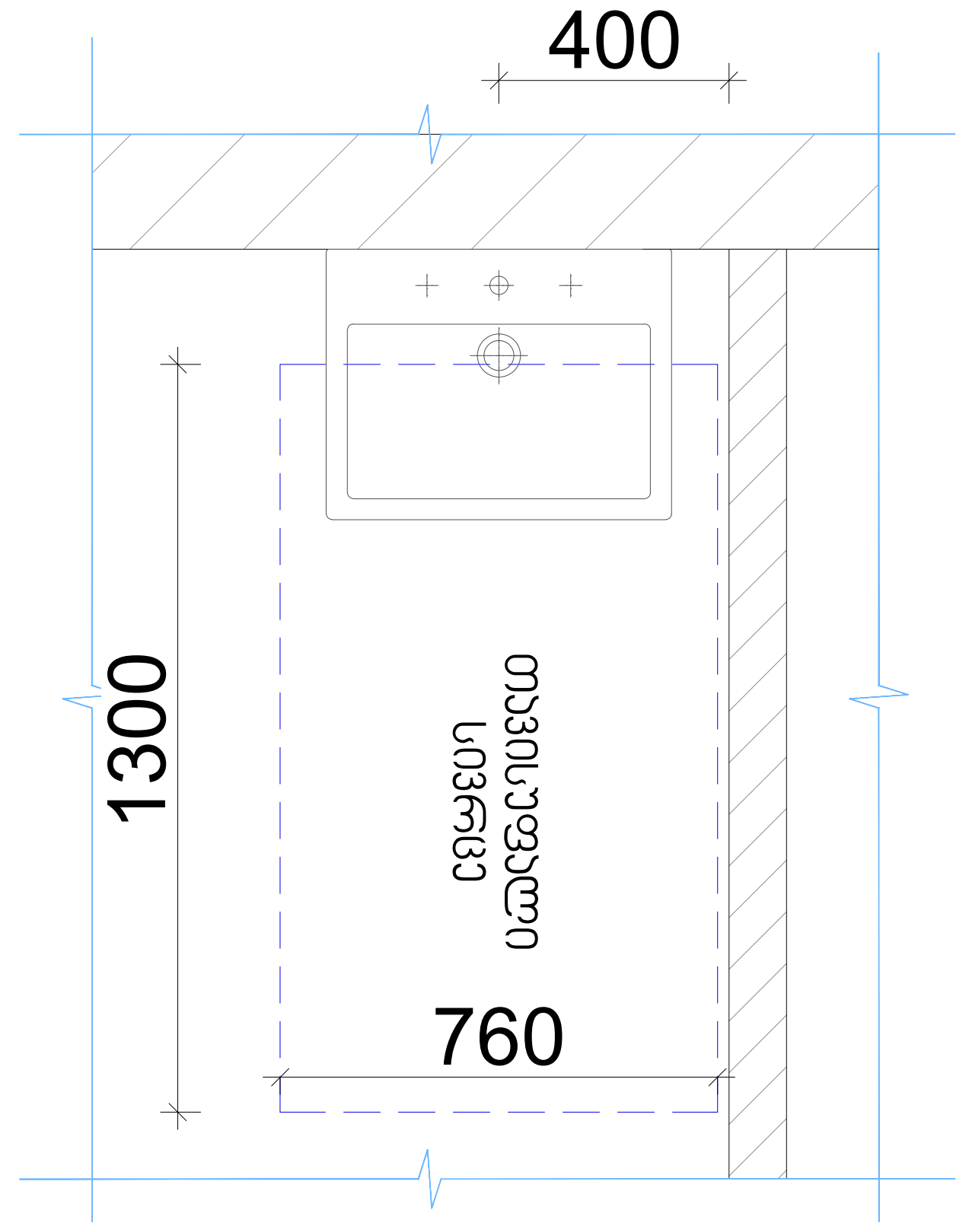

თავისუფალი სივრცე ფეხის ფალანგისთვის

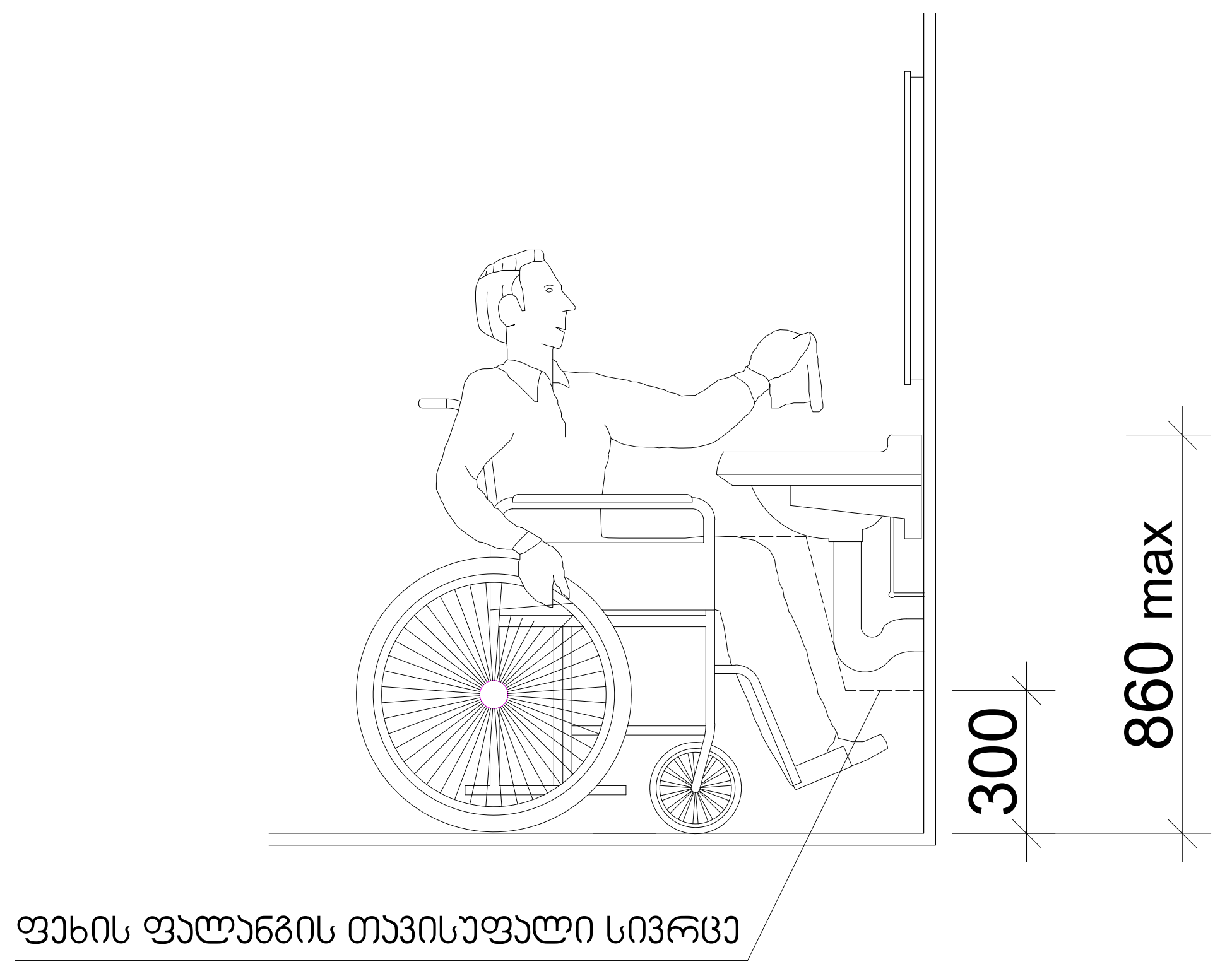

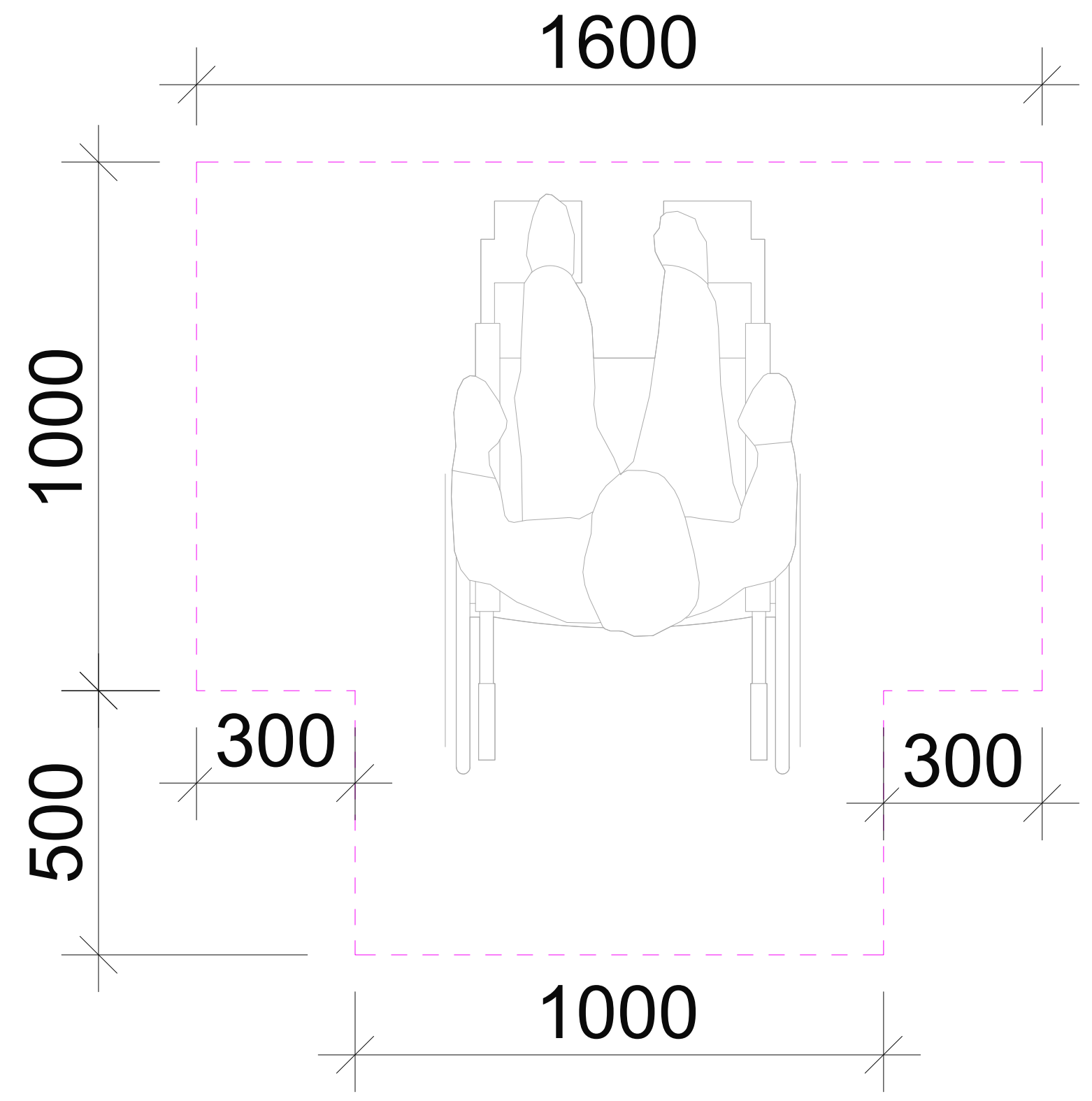

უნიტაზის და ხელმოსაჭიდი ძელების მდებარეობა

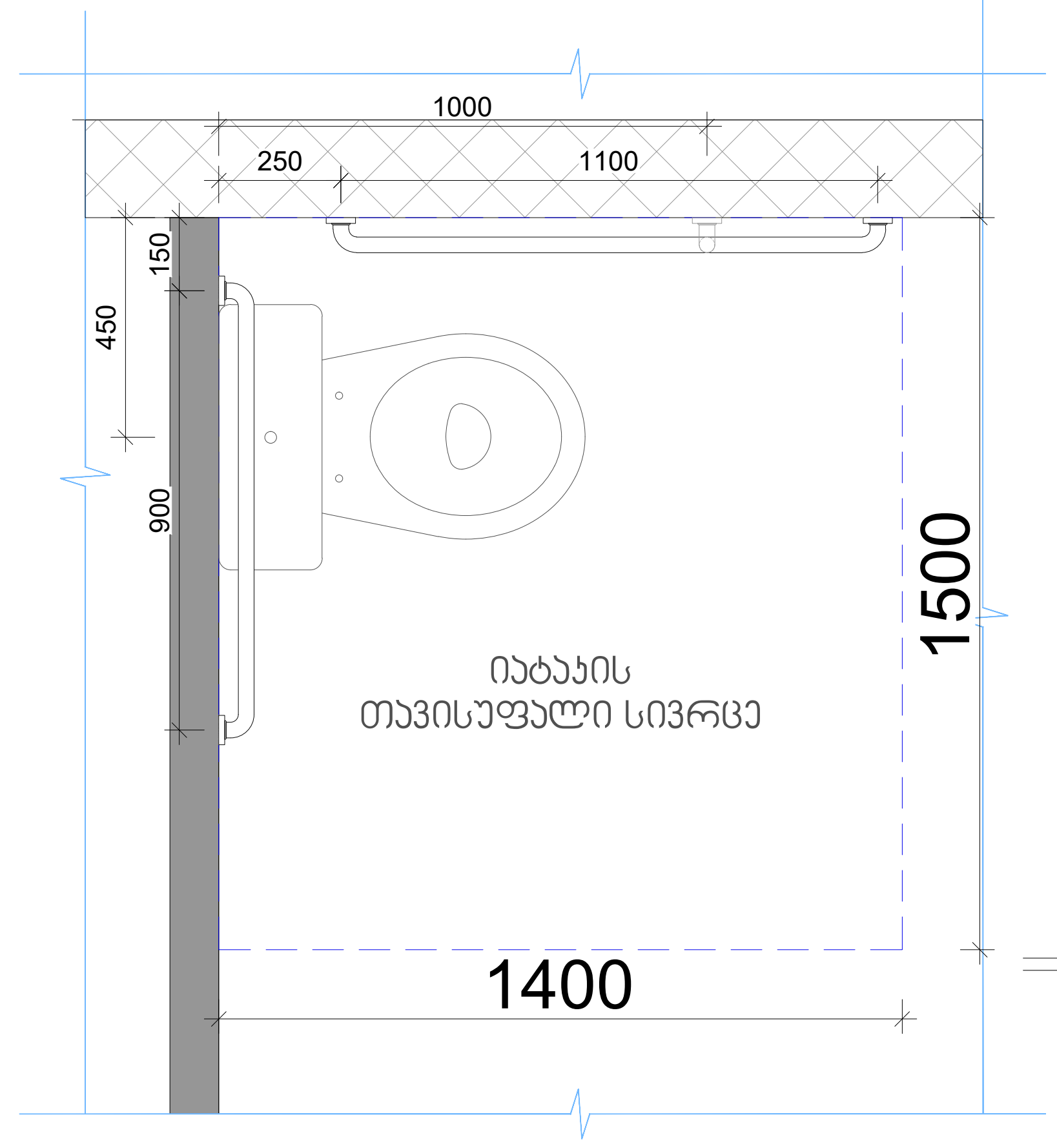

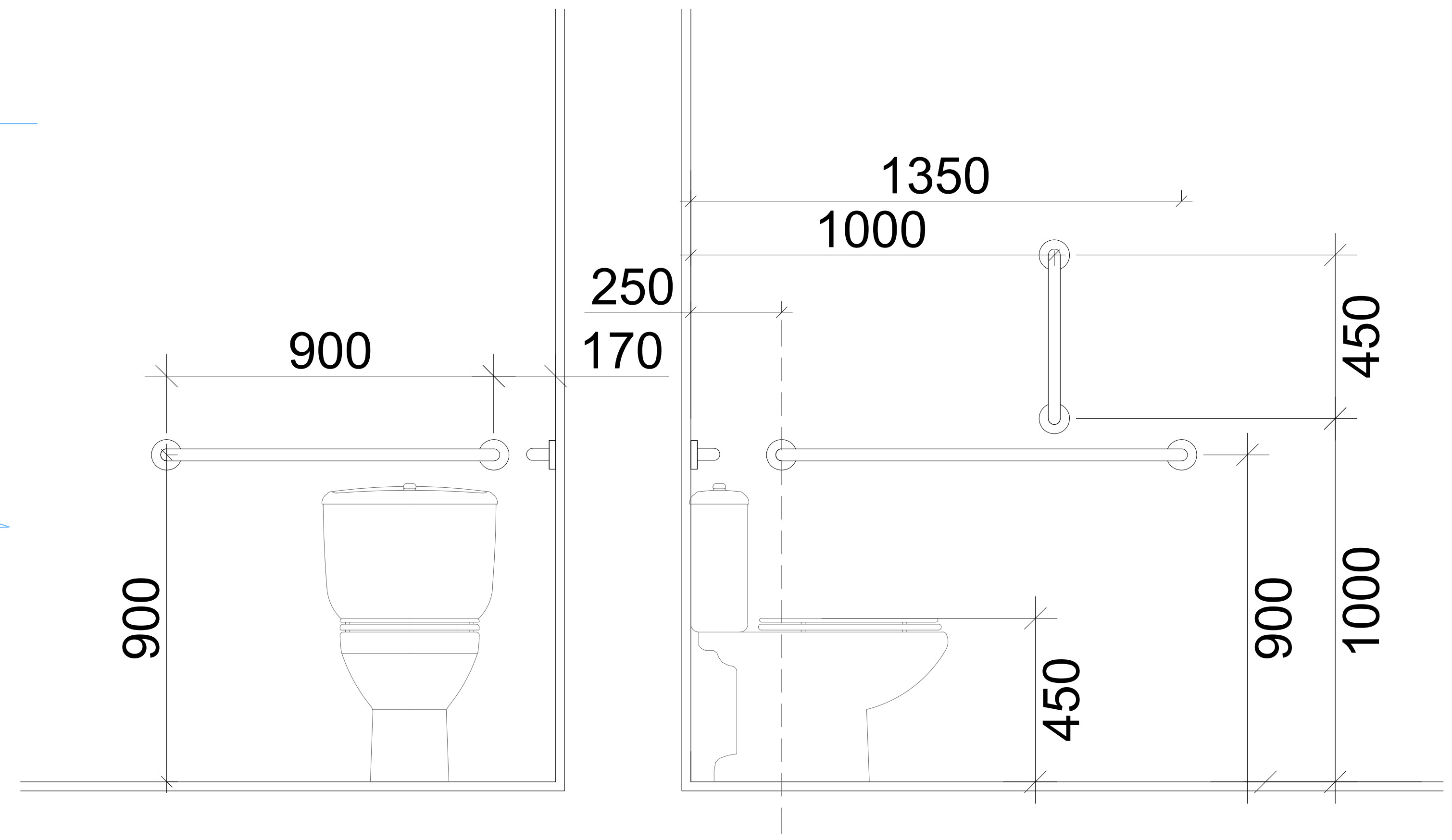

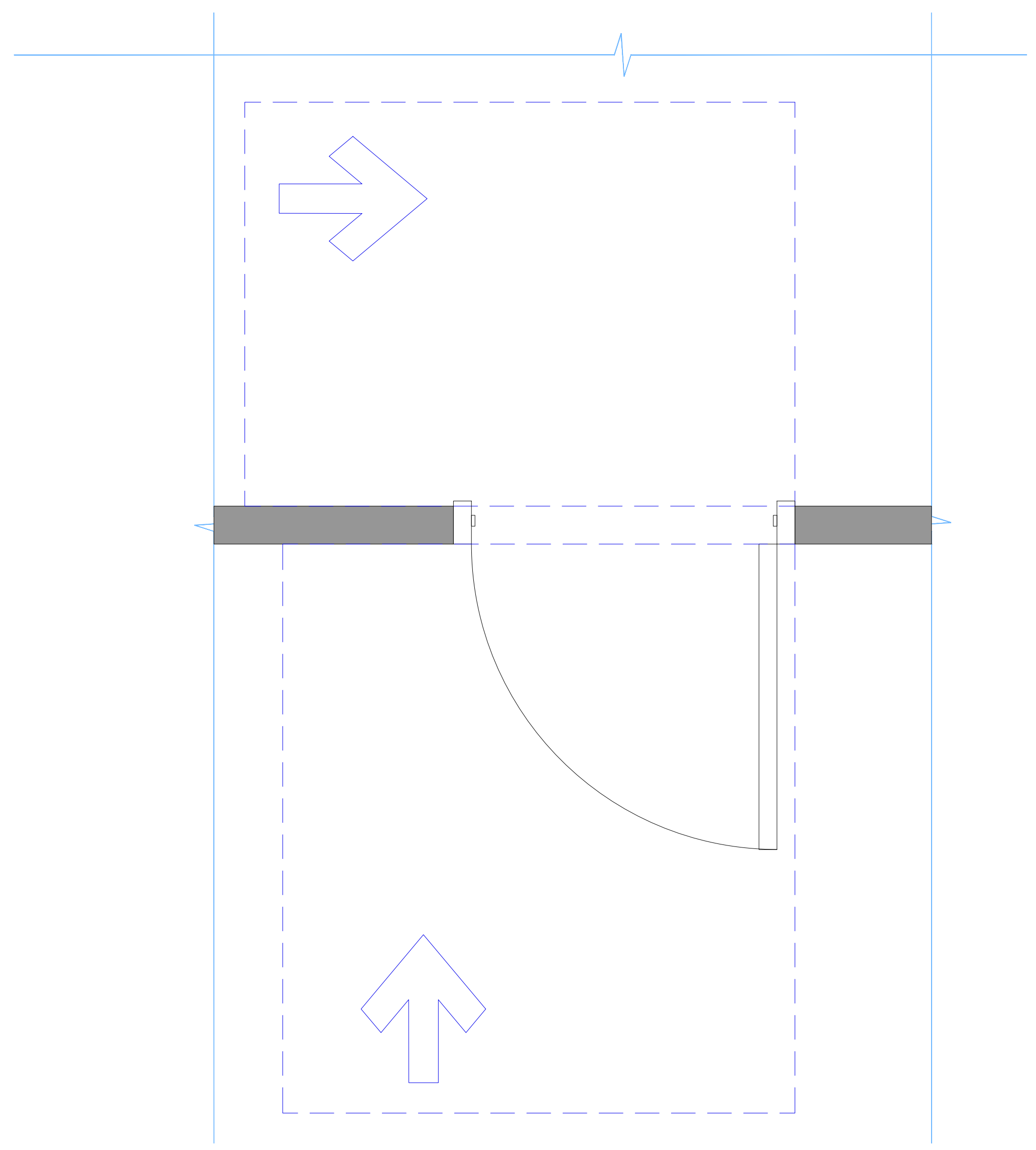

ფორმატი A-2	თბილისი 2025 წ.

შენობა-ნაგებობის უსაფრთხოების კონსულტანტი
FLS Consultant
შპს "დისი ბიუპი"
Ltd DC group
dcgroup2018.info@gmail.com

პირობითი აღნიშვნები

შენიშვნები

ნახაზზე ზომები მოცემულია მილიმეტრებში

მშენებლობის პროცესში პროექტში ნებისმიერი სახის ცვლილება შეთანხმებული იქნას ავტორთან

ფუნქცია:

სპორტული დარბაზი/კომპლექსი

დამკვეთი:

ზურაბ ციხიშვილი (პ/ნ 01001006588)

მისამართი:

ქ.თბილისი,გლდანის დასახლება
შოთა მიქატაძის ქ. №7, ს/კ 01.11.11.020.019

	გვარი	ხელმოწერა
პრ.მთ.არქ.	მ.ღუღუნიშვილი	მ. ღუღუნიშვილი
შეასრულა	მ.ღუღუნიშვილი	მ. ღუღუნიშვილი

ტუალეტის ნაკვეთურის დეტალები

მასშტაბი	თარიღი	ფურცელი	ფურცლები
	14.02.2025	--	--

ფორმატი A-2	თბილისი 2025 წ.

შენობა-ნაგებობის უსაფრთხოების კონსულტანტი
FLS Consultant
შპს "დიდი ბიჯები"
Ltd DC group
dcgroup2018.info@gmail.com

პირობითი აღნიშვნები

1 გასასვლელის ნიშნები
მასშტაბი 1:7.5

ნიშანი ამობურცული სიმბოლოებით
გარეთ გამავალ ყველა კართან

გასასვლელის განათებული ნიშანი

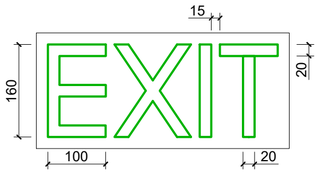

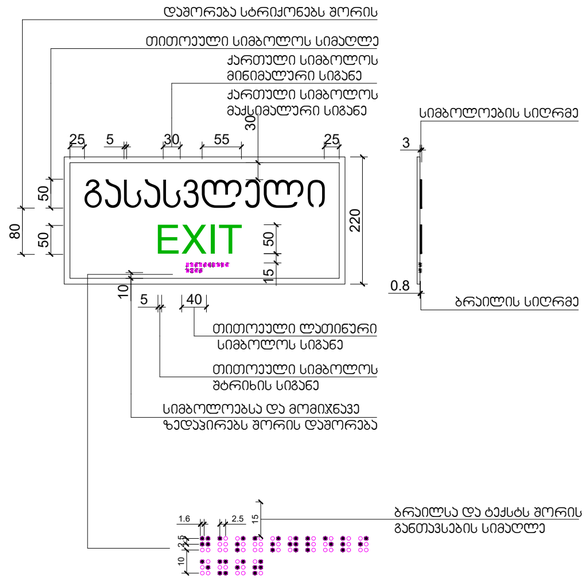

2 გასასვლელის ნიშნების განთავსება
მასშტაბი 1:20

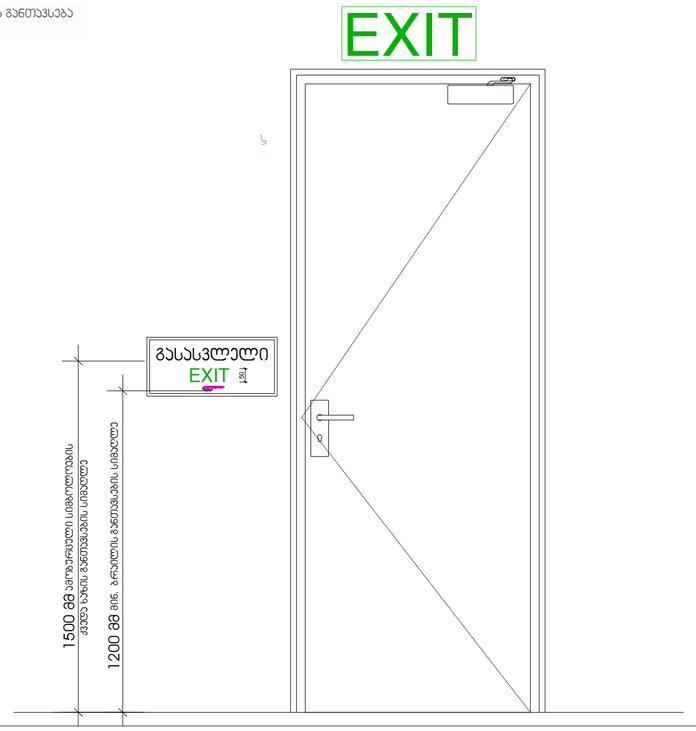

3 ტუალეტის ნიშნები
მასშტაბი 1:5

ნიშანი ჰიპტოგრამებით, ამობურცული ნიშნებით და ბრაილით
განთავსდება
მისაწვდომ ტუალეტებთან კარის მომიჯნავედ

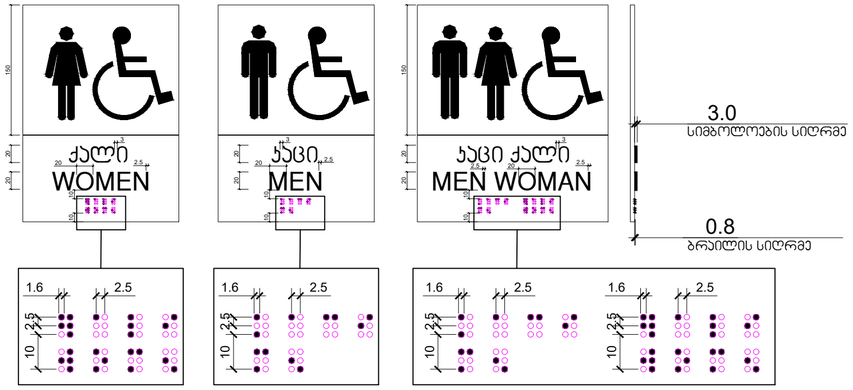

4 კარის ტიპისეული გასასვლელი და ზღურბლის დეტალები
მასშტაბი 1:50

კარი ზღურბლის
გარეშე მიმხურავით

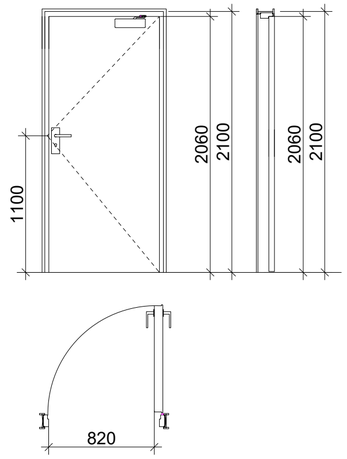

კარი ზღურბლით
მიმხურავის გარეშე

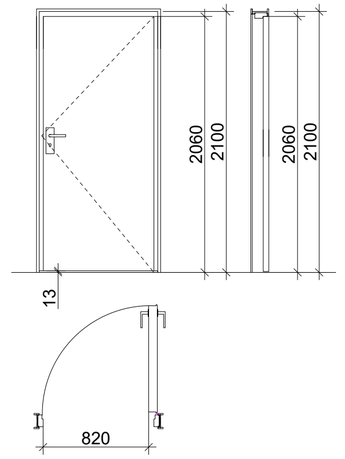

ზღურბლი მ. 1:1



კარი ზღურბლის და
მიმხურავის გარეშე

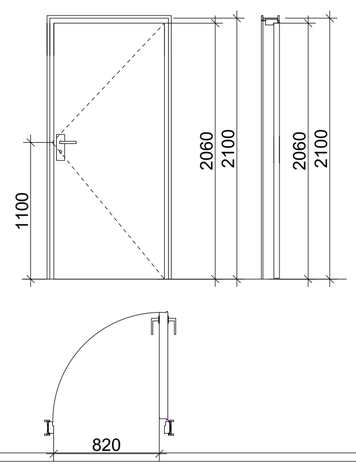

შენიშვნები

ნახაზზე ზომები მოცემულია მილიმეტრებში

მშენებლობის პროცესში პროექტში ნებისმიერი სახის ცვლილება შეთანხმებულ იქნას ავტორთან

ფუნქცია:	
სპორტული დარბაზი/კომპლექსი	
დამკვეთი:	
ზურაბ ციხიშვილი (პ/ნ 01001006588)	
მისამართი:	
ქ.თბილისი,გლდანის დასახლება შოთა მიქატაძის ქ. №7, ს/კ 01.11.11.020.019	

	გვარი	ხელმოწერა
პრ.მთ.არქ.	მ.ტუტუნიშვილი	
შეასრულა	მ.ტუტუნიშვილი	

მისაწვდომობის დეტალები

მასშტაბი	თარიღი	ფურცელი	ფურცლები
	14.02.2025	--	--

მიწის ნაკვეთის ფართი 1098 კვ.მ

გადაშენიანების ფართი 614.04

614.04 კვ.მ

მიწის ნაკვეთის ფართი 1098 კვ.მ

კ1 = საანგარიშო ფართი 614.04

კ1 = 614.04/1098

კ1= 0.55; კ1=0.5

614.04 კვ.მ

მიწის ნაკვეთის ფართი 1100 კვ.მ

კ3 = საანგარიშო ფართი 450.05

კ3= 450.05/1100=0.4 ; კ3= 0.4

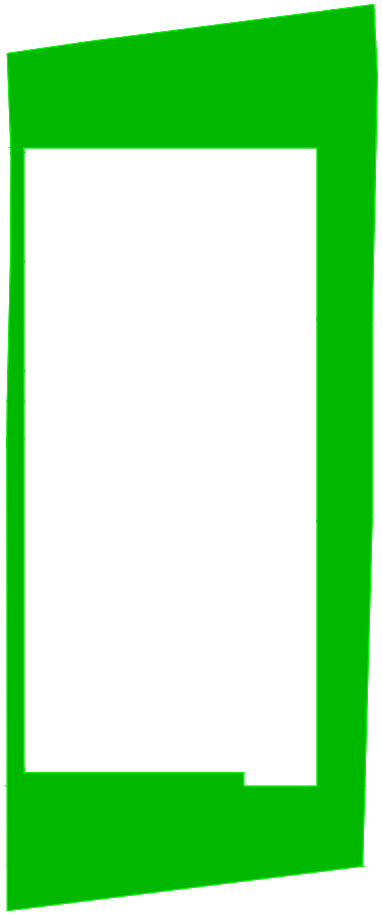

614.04 კვ.მ

252.6 კვ.მ

მიწის ნაკვეთის ფართი 1098 კვ.მ

კ2 = საანგარიშო ფართი 614.04

614.04+252.6=866.6

კ2= 866.6/1098=0.78 ; კ2= 0.8

ფორმატი A-4	თბილისი 2024 წ.

ექსპლიკაცია

პირობითი აღნიშვნები

საკადასტრო საზღვარი

არქიტექტურული ნიშნული

შენიშვნები

ნახაზზე ზომები მოცემულია მეტრებში

მშენებლობის პროცესში პროექტში ნებისმიერი სახის ცვლილება შეთანხმებულ იქნას ავტორთან

ფუნქცია:

სპორტული დარბაზი/კომპლექსი

დამკვეთი:

ზურაბ ციხიშვილი (P/N: 01001006588)

მისამართი:

ქ.თბილისი,გლდანის დასახლება. შოთა მიქატაძის #7 ს/კ. 01.11.11.020.019

	გვარი	ხელმოწერა
პრ.მთ.არქ.	მ.ღუღუნიშვილი	
შეასრულა	მ.ღუღუნიშვილი	

არქიტექტურული პროექტი

მასშტაბი	თარიღი	ფურცელი	ფურცლები
1:----	--.--.2025	--	--