შენობა-ნაგებობის უსაფრთხოების წესებთან შესაბამისობის ანალიზი

გამოყენებული წესები - „შენობა-ნაგებობის უსაფრთხოების წესები“

ჩამოთვალეთ შენობის დაკავებულებები და აღწერეთ თითოეული გამოყენება
სამედიცინო დაწესებულება სქ (ამბულატორია)
დამხმარე დს (სატუმბი და დამხმარე ოთახი)

კონსტრუქციის ტიპი:	
განსაზღვრეთ კონსტრუქციის ტიპი	I-B

სიმაღლის შეზღუდვები ცხრილი 503 -ის მიხედვით		
დაკავებულობები	დასაშვები სართულიანობა	შემოთავაზებული სართულიანობა
სამედიცინო დაწესებულება სქ	11 სართული	6 სართული
დამხმარე დს	11 სართული	2 სართული
	დასაშვები სიმაღლე	შემოთავაზებული სიმაღლე
შენობის სიმაღლე =	48.8	21.50
მიწის დონის ზემოთ სართულ(ებ)ის რაოდენობა	6 სართული	

ფართობის შეზღუდვები ცხრილი 503 -ის მიხედვით		
დაკავებულობები	დასაშვები ფართობი (სართულზე კვ.მ)	შემოთავაზებული ფართობი (ჯამური)
სამედიცინო დაწესებულება სქ	880	567
დამხმარე დს	880	120
შემოთავაზებული ფართობების ჯამი =	687	
სართულების რაოდენობა =	6 სართული	
შენობის საერთო ფართობი =	687	

გარე კედლის ცეცხლმედეგობისა და ღიობისადმი მოთხოვნები ცხრილების 602-ის და 705.8 -ის									
გარე კედელი	ხანძარსაწინააღმდეგო მანძილი (მეტრი)	ცეცხლმედეგობის ხარისხი		კედლის ღიობების ფართობი (კედლის %)					
		მოთხოვნილი	გათვალისწინებული	დასაშვები			გათვალისწინებული		
				დაცული	დაუცველი საშხეფებით	დაუცველი	დაცული	დაუცველი საშხეფებით	დაუცველი
ა-ე (ღერძებში)	>9	2	2	შეუზღუდავი	შეუზღუდავი	შეუზღუდავი		<100%	
ე-ა (ღერძებში)	>9	2	2	შეუზღუდავი	შეუზღუდავი	შეუზღუდავი		<100%	
1-7 (ღერძებში)	4.4	2	2	შეუზღდავია	შეუზღდავია	შეუზღდავია		45%	
7-1 (ღერძებში)	3.7	2	2	45%	15%	15%	0	<15%	0

ხანძრისაგან დაცვის სისტემებისადმი მოთხოვნები							
დაკავებულობები/ სივრცეები/გასასვლელი საშუალებები	ავტოსაშხეფი სისტემა	ალტერნატიული ავტომატური ცეცხლსაქრობი სისტემები	სახანძრო განგაშისა, კვამლაღმომჩენი და ცეცხლაღმომჩენი სისტემები	სახანძრო მილდგარების სისტემები	კვამლის საკონტროლო სისტემები	ხელის ცეცხლმაქრები	საავარიო განგაშის სისტემები
სამედიცინო დაწესებულება სქ	კი	-	კი	კი (სახანძრო კარადები III კლასი)	კი	კი	
დამხმარე დს	-	-	კი	-		კი	
კიბის უჯრედი			კი		კი (დაწნევის სისტემით)		კი
ლიფტები					კი დაწნევის სისტემით		
დერეფანი	კი		კი	კი (სახანძრო კარადები III კლასი)	კი (მექანიკური განიავების სისტემით)	კი	კი
სახანძრო-სამაშველო სამსახურის მიერ გამოსაყენებელი მისაერთებლები				კი			
სახანძრო ტუმბოები და წყლის რეზერვუარი				კი			

განიავებისადმი მოთხოვნები		
დაკავებულობები/სივრცეები/გასასვლელი საშუალებები	ბუნებრივი განიავება	ხელოვნური განიავება
სამედიცინო დაწესებულება სქ	კი	-
დამხმარე დს	კი	-
კიბის უჯრედი	კი	
ლიფტები	-	კი
დერეფანი	კი	კი

წყალსადენი სისტემის ფიქსირებული მოწყობილობების რაოდენობა-სამედიცინო ჯგუფი სქ ქვეჯგუფები ცხრილი 1602.1-ის მიხედვით									
სართულები	თავშეყრის ერთეულები	ფიქსირებული მოწყობილობები							
		უნიტაზი		ტუალეტის ხელსაბანები		აბაზანა/შხაპი		სამზარეულოს ნიჟარა	
		მოთხოვნილი	გათვალისწინებული	მოთხოვნილი	გათვალისწინებული	მოთხოვნილი	გათვალისწინებული	მოთხოვნილი	გათვალისწინებული
I; II; III;IV;V;VIსართული	(თითოეულ სართულზე)	1	1	1	1	1	1	1	1

პირობითი აღნიშვნები

	საკადასტრო საზღვარი
	მომიჯნავე საკადასტრო საზღვარი
	გასასვლელამდე სავალი მანძილი
	ცეცხმედეგობის ხარისხი 120წ.
	ცეცხმედეგობის ხარისხი 60წ.
	სასაწყობე ჯგუფი
	საქმიანი ჯგუფი
	მწვანე საფარი
ბ-ტიპი №3 სც-2 დდ-5 საცხ: 72,5 м2 საზ: 3,7 м2 ჯამი:76,2 м2	დასახელება - № - დაკავებულობის ჯგუფი დაკავებულობის დატვირთვა საცხოვრებელი ფართი საზააფხულო ფართი საერთო ფართი
EXIT	გასასვლელის განათებული ნიშანი
გასასვლელი EXIT exit	გასასვლელის ნიშანის განთავსების ადგილი.
0,00 +458,77 / +0,10 +458,87	მოჭიმული იატაკის ნიშნული კონსტრუქციული ნული ნიშნული
	აბსოლიტური ნული
	ხელით სამართავი სახანძრო განგაშის ღილაკი
	დამკავებელთა შეტყობინების სისტემა
	განაგაშის განათება
	ორმხრივი კავშირის სისტემა
	საავარიო განათება
	სახანძრო მილდგარის თავაკი
	ხელის ცეცხლმაქრი
	მექანიკური განიავების კვამლის კონტროლის სისტემა
	ავტო საშხეფი სისტემა
	კვამლზე მორეაგირე მაუწყებელი

მისაწვდომი სვლაგზი

მოსატრიალებელი სივრცეები

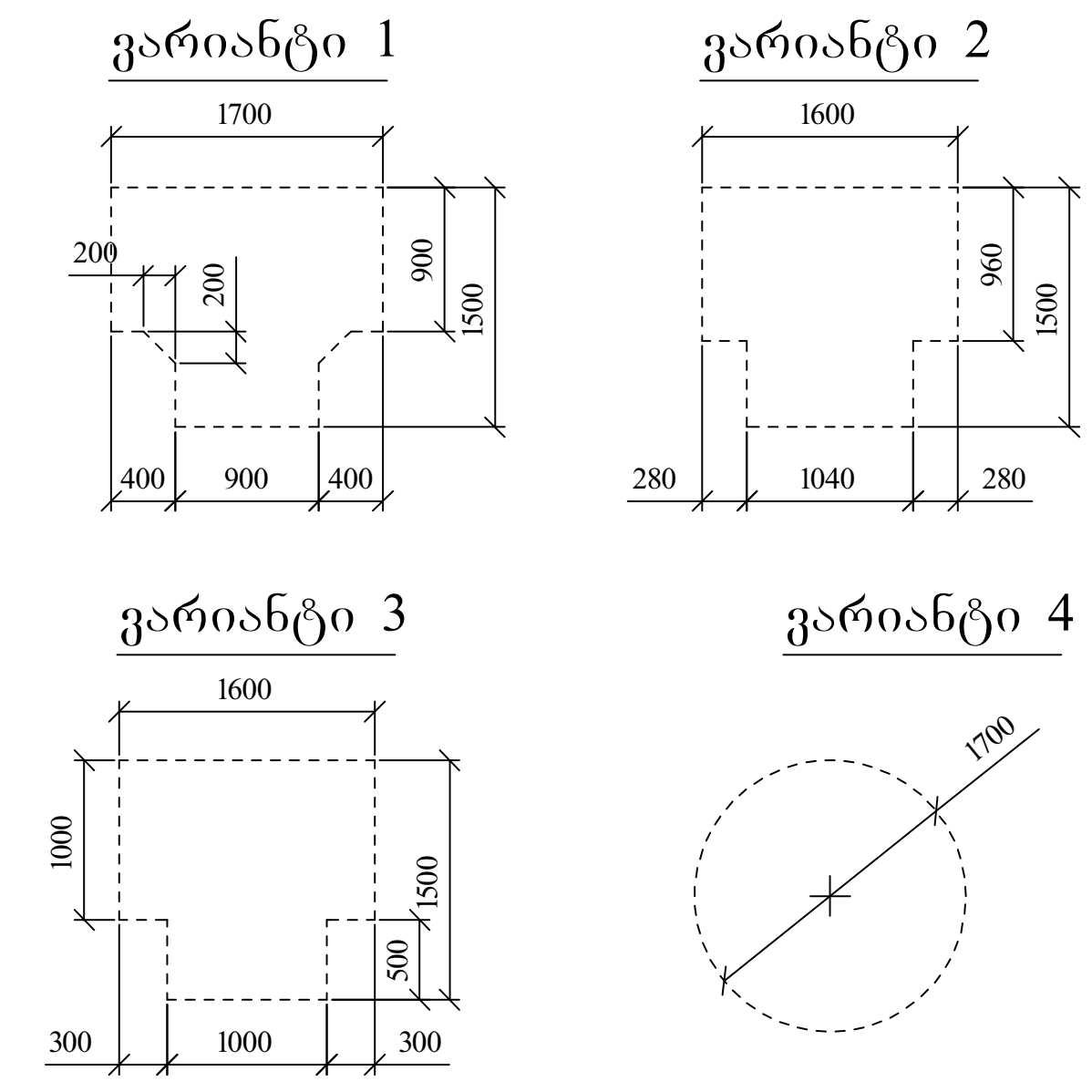

კარის წინ თავისუფალი სივრცე

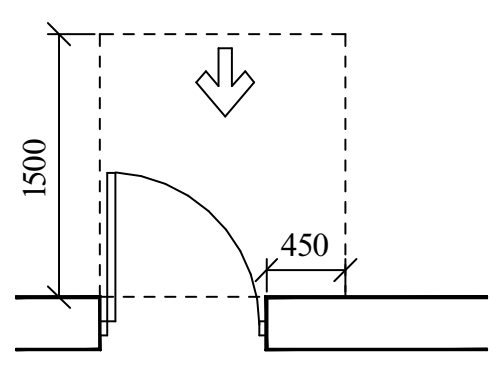

თავისუფალი სივრცე კართან მანევრირებისთვის
- ანჯამიანი კარი
წინიდან მისაწვდომი - გამოწევით გაღება

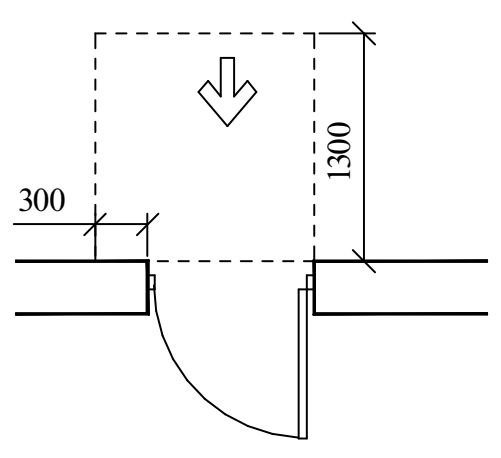

თავისუფალი სივრცე კართან მანევრირებისთვის
- ანჯამიანი კარი
წინიდან მისაწვდომი - მიწოლით გაღება

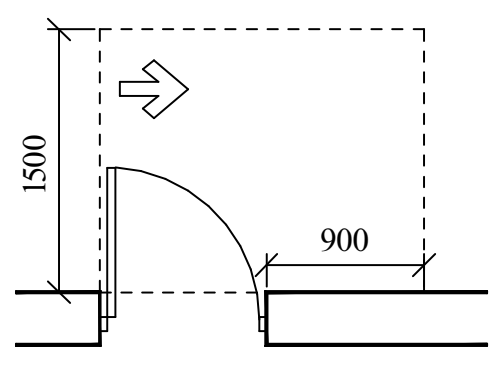

თავისუფალი სივრცე კართან მანევრირებისთვის
- ანჯამიანი კარი
ანჯამის მხრიდან მისაწვდომი - გამოწევით გაღება

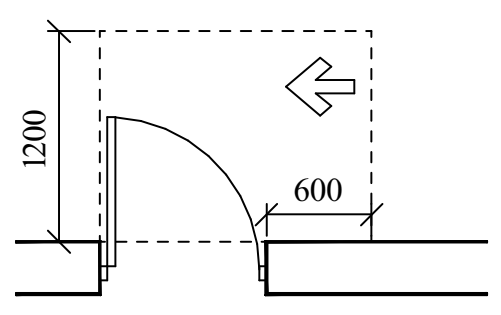

თავისუფალი სივრცე კართან მანევრირებისთვის
- ანჯამიანი კარი
საკეტის მხრიდან მისაწვდომი - გამოწევით გაღება

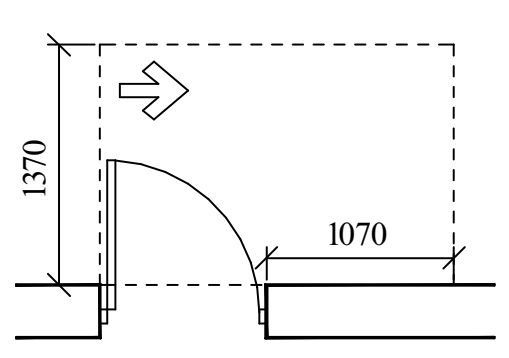

თავისუფალი სივრცე კართან მანევრირებისთვის
- ანჯამიანი კარი
ანჯამის მხრიდან მისაწვდომი - გამოწევით გაღება

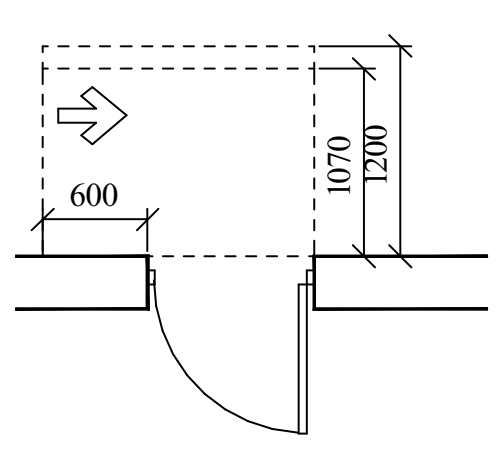

თავისუფალი სივრცე კართან მანევრირებისთვის
- ანჯამიანი კარი
საკეტის მხრიდან მისაწვდომი - მიწოლით გაღება
120 მინ. თუ მოწყობილია მიმხურავი

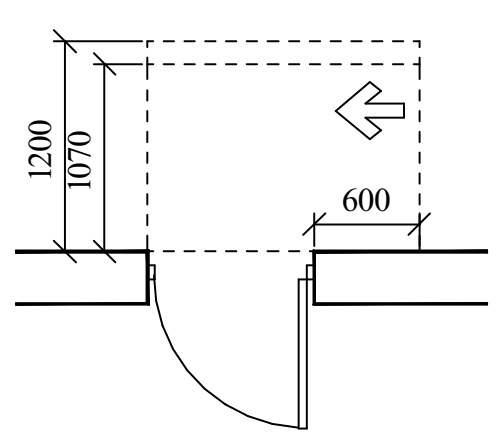

თავისუფალი სივრცე კართან მანევრირებისთვის
- ანჯამიანი კარი
ანჯამის მხრიდან მისაწვდომი - მიწოლით გაღება
120 მინ. თუ მოწყობილია მიმხურავი

შენიშვნა:ხანძარსაწინააღმდეგო დაცვის სისტემების დეტალური პროექტი წარმოდგენილი იქნება მშენებლობის დაწყებიდან 3 თვის ვადაში

	გასასვლელის განათებული ნიშანი
გასასვლელი EXIT	გასასვლელის ნიშანის განთავსების ადგილი.
±0,00 +458,77 / +0,10 +458,87	მოჭიმული იატაკის ნიშნული კონსტრუქციული ნული ნიშნული
	აბსოლიტური ნული

პრ. დასახელება

პოლიკლინიკა
ს.კ.- 01.10.06.014.088

დამკვეთი/შემსრულებელი

პრ.ავტორი	ლ.ჭკადუა	
შეასრულა	ლ.ჭკადუა	

პირობითი აღნიშვნები

		ფურცელი	გვერდი
2026		1	A.01.1

ლიფტი დაწნევის სისტემით

კიბის უჯრედი ბუნებრივი განიავებით

გენერატორის განთავსების ადგილი

III კლასის მილდგარი

III კლასის მილდგარი

±0.000

±0.000

±0.000

+0.148

+0.898

+0.90

+0.90

8.00%

8.00%

22.94

პანდუსი დეტალი

დამხმარე სათავსი	
	დს
	დ.ფ.27,9
ფართ.:	5.4
დ.დ.:	1

სატუმბო სადგური	
	დს
	დ.ფ.27,9
ფართ.:	12.5
დ.დ.:	1

ტომოგრაფია	
	სქ
	დ.ფ.9.3
ფართ.:	35.3
დ.დ.:	3

	სქ
	დ.ფ.9.3
ფართ.:	21.7
დ.დ.:	3

	სქ
	დ.ფ.9.3
ფართ.:	21.6
დ.დ.:	3

რენტგენი	
	სქ
	დ.ფ.9.3
ფართ.:	13.5
დ.დ.:	3

	სქ
	დ.ფ.9.3
ფართ.:	5.5
დ.დ.:	3

	სქ
	დ.ფ.9.3
ფართ.:	11.0
დ.დ.:	3

	სქ
	დ.ფ.9.3
ფართ.:	5.5
დ.დ.:	3

	დს
	დ.ფ.27,9
ფართ.:	12.0
დ.დ.:	1

	სქ
	დ.ფ.9.3
ფართ.:	31.4
დ.დ.:	4

ნაყინის ავეჯი (ასანყობი ბმმ³) 20.0 მ²

17.0 მ²

ჰოლი 63.5 მ²

4.1 მ²

1.6 მ²

4.5 მ²

5.4 მ²

3.7 მ²

1:100	ფურცელი: A-2
ექსპლიკაცია	
საკადასტრო საზღვარი	
მიმდინარე საკადასტრო საზღვარი	
განაშენიანების წითელ ხაზებზე	
ცვლილების ხარისხი 120%	
ცვლილების ხარისხი 60%	
საქმიანი ჯაჭვი	
ღიობამდე საათის ღერ.	
შენარჩ. საფარი	
EXIT გასასვლელის განათებული ნიშანი	
გასასვლელის ნიშანის განათების ადგილი.	
გასასვლელის განათებული ნიშანი	
გასასვლელის ნიშანის განათების ადგილი.	
მოქმედი იატაკის ნიშნული	
კონსტრუქციული წერტილი ნიშნული	
+0.00 +456.77 +0.19 +456.87	
აბსოლუტური ნიშნული	
არქ. დასახელება	
პროექტი	
ს.ს.- 01.10.06.014.088	
დამკვეთი/მშენებელი	
არქ. ხელმძღ.	ლ.ჩაჩუა
შემსრულ.	ლ.ჩაჩუა
გეგმა±0,00 ნიშნულზე	
2026	ფურცლების რაოდენობა: 2 / ფურცლის №: A.01.2

შენიშვნა:ხანძარსაწინააღმდეგო დაცვის სისტემების დეტალური პროექტი წარმოდგენილი იქნება მშენებლობის დაწყებიდან 3 თვის ვადაში

ლიფტი დაწნევის სისტემით

კიბის უჯრედი ბუნებრივი განიავებით

III კლასის მილდგარი

ლიფტი დაწნევის სისტემით

კიბის უჯრედი დაწნევის სისტემით

III კლასის მილდგარი

III კლასის მილდგარი

ტექნიკური პანდუსი (სატვირთო)

შენიშვნა:ხანძარსაწინააღმდეგო დაცვის სისტემების დეტალური პროექტი წარმოდგენილი იქნება მშენებლობის დაწყებიდან 3 თვის ვადაში

ლიფტი დაწნევის სისტემით

კიბის უჯრედი ბუნებრივი განიავებით

III კლასის მილდგარი

ლიფტი დაწნევის სისტემით

კიბის უჯრედი დაწნევის სისტემით

III კლასის მილდგარი

34.48

შენიშვნა:ხანძარსაწინააღმდეგო დაცვის სისტემების დეტალური პროექტი წარმოდგენილი იქნება მშენებლობის დაწყებიდან 3 თვის ვადაში

ლიფტი დაწნევის სისტემით

კიბის უჯრედი ბუნებრივი განიავებით

	სქ
	დ.ფ.9.3
ფართ.:	32.9
დ.დ.:	4

	სქ
	დ.ფ.9.3
ფართ.:	200.6
დ.დ.:	22

	სქ
	დ.ფ.9.3
ფართ.:	9.9
დ.დ.:	4

III კლასის მილდგარი

	სქ
	დ.ფ.9.3
ფართ.:	19.0
დ.დ.:	4

ლიფტი დაწნევის სისტემით

კიბის უჯრედი დაწნევის სისტემით

	სქ
	დ.ფ.9.3
ფართ.:	30.3
დ.დ.:	4

	სქ
	დ.ფ.9.3
ფართ.:	27.9
დ.დ.:	4

	სქ
	დ.ფ.9.3
ფართ.:	23.4
დ.დ.:	3

III კლასის მილდგარი

34.48

შენიშვნა:ხანძარსაწინააღმდეგო დაცვის სისტემების დეტალური პროექტი წარმოდგენილი იქნება მშენებლობის დაწყებიდან 3 თვის ვადაში

1:100	ფორმატი :A-2

ექსპლიკაცია

- საკაბელო სადენი
- მაშუქნელე საკაბელო სადენი
- ცისტერნაზე სველი შაბლონი
- ცცსპრინკლერის სართხლი 120C.
- ცცსპრინკლერის სართხლი 68C.
- საქშნი ჯაჭვი
- ღარსაბრე სათვის ფრ.
- შეკერე სიგარი
- EXIT გასასვლელის განათებული ნიშანი
- გასასვლელის ნიშანის განათების ადგილი.
- გასასვლელის განათებული ნიშანი
- გასასვლელის ნიშანის განათების ადგილი.
- მოძრავი იატაკის ნიშნული
- კონსტრუქციული ნული ნიშნული
- +0.00=+158.77 +0.10=+458.87 აბსოლიტური ნული

პრე. დასახელება

პროექტი
ს.ბ.- 01.10.06.014.088

დამკვეთი/მშენებელი

პრ.ხელმძღ.	ლ.ქასელი
შემსრულ.	ლ.ქასელი

გეგმა +10,20 ნიშნულზე

2026		ფურცელი 5	ფურცლების რაოდენობა A.01.5

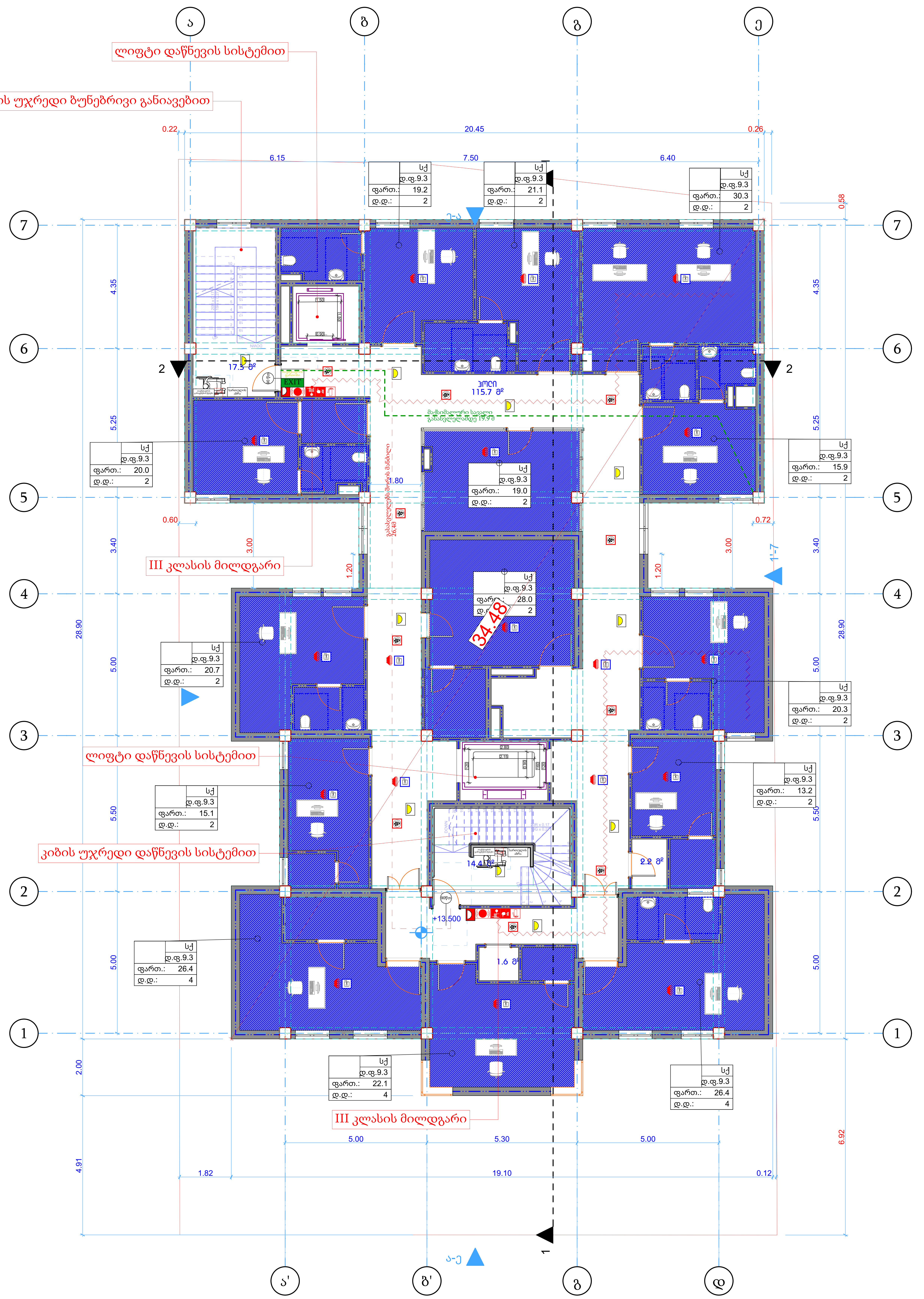

შენიშვნა:ხანძარსაწინააღმდეგო დაცვის სისტემების დეტალური პროექტი წარმოდგენილი იქნება მშენებლობის დაწყებიდან 3 თვის ვადაში

1:100	ფორმატი :A-2
ექსპლიკაცია	
	საკადასტრო საზღვარი
	მომიჯნავე საკადასტრო საზღვარი
	გასასვლელამდე სავალი მანძილი
	ცეცხმედეგობის ხარისხი 120წ.
	ცეცხმედეგობის ხარისხი 60წ.
	საქმიანი ჯგუფი
	დამხამრე სათავის დს.
	მწვანე საფარი
EXIT	გასასვლელის განათებული ნიშანი
გასასვლელი EXIT	გასასვლელის ნიშანის განთავსების ადგილი.
	გასასვლელის განათებული ნიშანი
	გასასვლელის ნიშანის განთავსების ადგილი.
±0,00 +458,77 +0,10 +458,87	მოჭიმული იატაკის ნიშნული კონსტრუქციული ნული ნიშნული
	აბსოლიტური ნული
პრ. დასახელება	
პოლიკლინიკა ს.კ.- 01.10.06.014.088	
დამკვეთი/შემსრულებელი	
პრ.ავტორი	ლ.ჭკადუა
შეასრულა	ლ.ჭკადუა
გეგმა +13,50 ნიშნულზე	
2026	ფურცელი 6 / გვერდი A.01.6

ლიფტი დაწნევის სისტემით

კიბის უჯრედი ბუნებრივი განიავებით

III კლასის მილდგარი

III კლასის მილდგარი

დაწნევის სისტემა

კიბის უჯრედი დაწნევის სისტემით

შენიშვნა:ხანძარსაწინააღმდეგო დაცვის სისტემების დეტალური პროექტი წარმოდგენილი იქნება მშენებლობის დაწყებიდან 3 თვის ვადაში

	სქ
	დ.ფ.9.3
ფართ.:	19.2
დ.დ.:	2

	სქ
	დ.ფ.9.3
ფართ.:	16.1
დ.დ.:	2

	სქ
	დ.ფ.9.3
ფართ.:	56.4
დ.დ.:	2

	სქ
	დ.ფ.9.3
ფართ.:	20.2
დ.დ.:	2

	სქ
	დ.ფ.9.3
ფართ.:	18.2
დ.დ.:	2

ა ბ გ ე

ა' ბ' გ დ

1 2 3 4 5 6 7

0.22 6.15 7.50 6.40 0.26 20.45

4.35 5.25 3.40 28.90 5.00 7-1 5.50 2.00 4.91

0.60 0.72 0.58 27.58 1'-7 6.92

1.82 5.00 19.10 5.30 5.00 0.12

2-ა ა-ე

17.3 მ² 47.7 მ² 22.2 მ²

მაქსიმალური სავალი გასასვლელამდე 47.4 მ

ლიფტის შახტი

EXIT

+16.800

1:100	ფორმატი :A-2
ექსპლიკაცია	
საკაბელო ხაზები	
მიმდინარე საკაბელო ხაზები	
გასასვლელამდე სავალი მანძილი	
ცეცხლმედეგობის საზღვრით EI30.	
ცეცხლმედეგობის საზღვრით EI60.	
საქშნი ჯაჭვი	
ღარშიმენ სათვის ფრ.	
შენარე სივრცი	
EXIT	გასასვლელის განათებული ნიშანი
გასასვლელი EXIT 1	გასასვლელის ნიშანის განათავსების ადგილი.
	გასასვლელის განათებული ნიშანი
	გასასვლელის ნიშანის განათავსების ადგილი.
	მოძრაობი იატაკის ნიშნული კონსტრუქციული ნიშნული
+0.00 +158.77	+0.10 +458.87 აბსოლიტური ნიშნული
პრ. დასახელება	
პროექტი	
ს.ბ.- 01.10.06.014.088	
დამკვეთი/მშენებელი	
პრ. ხელმძღვ.	ლ.ქასელი
შემსრულ.	ლ.ქასელი
გეგმა +16,80 ნიშნულზე	
2026	ფურცლების რაოდენობა 7
	ფურც. A.01.7

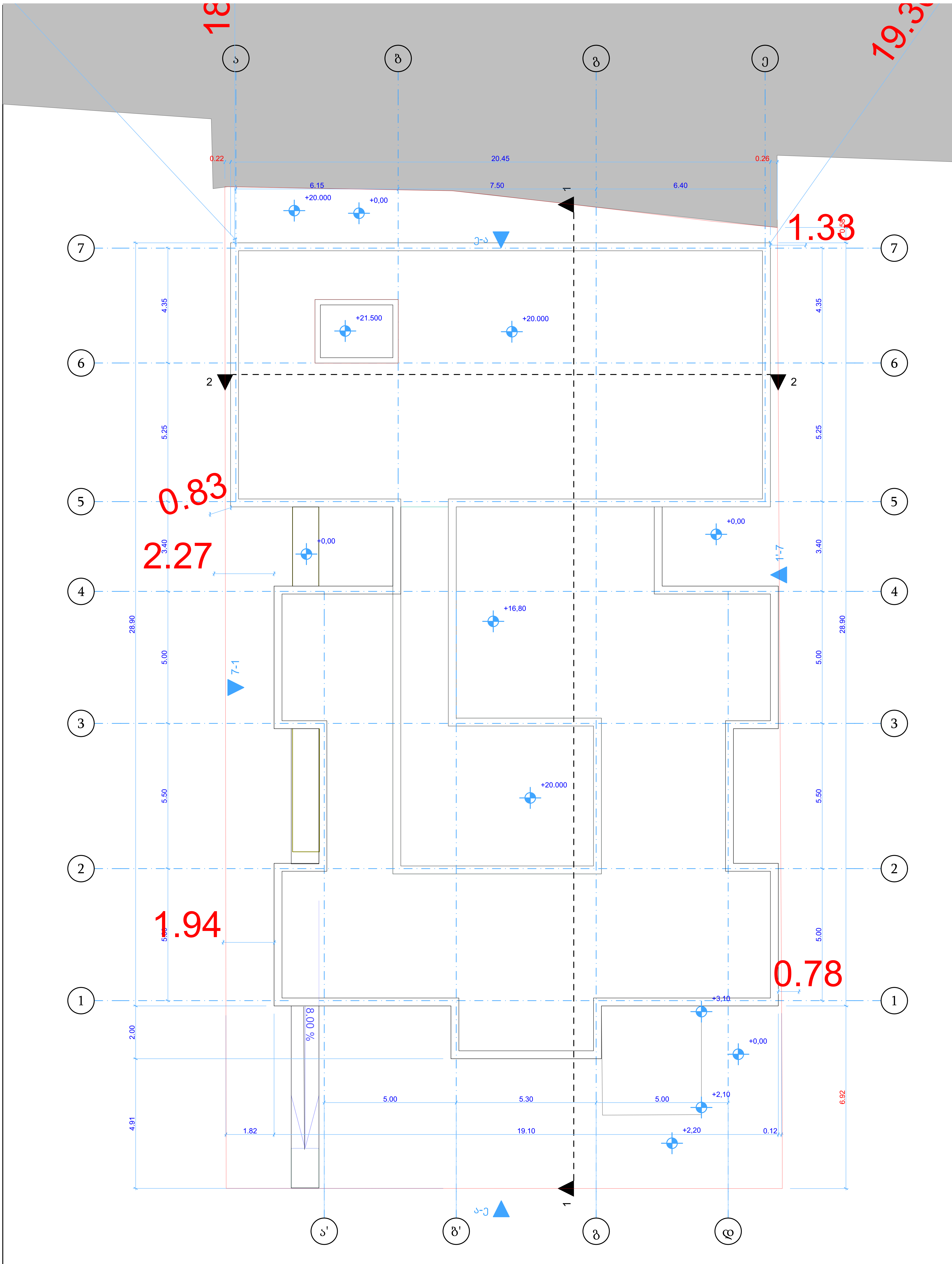

1:100 | ფორმატი :A-2

ექსპლიკაცია

	საკადასტრო საზღვარი
	მომიჯნავე საკადასტრო საზღვარი
	გასასვლელამდე სავალი მანძილი
	ცეცხმედეგობის ხარისხი 120წ.
	ცეცხმედეგობის ხარისხი 60წ.
	საქმიანი ჯგუფი
	დამხამრე სათავის დს.
	მწვანე საფარი
EXIT	გასასვლელის განათებული ნიშანი
გასასვლელი EXIT	გასასვლელის ნიშანის განთავსების ადგილი.
	გასასვლელის განათებული ნიშანი
	გასასვლელის ნიშანის განთავსების ადგილი.
±0,00 +458,77 / +0,10 +458,87	მოქიმული იატაკის ნიშნული კონსტრუქციული ნული ნიშნული
	აბსოლიტური ნული

პრ. დასახელება

პოლიკლინიკა
ს.კ.- 01.10.06.014.088

დამკვეთი/შემსრულებელი

პრ.ავტორი	ლ.ჭკადუა
შეასრულა	ლ.ჭკადუა

სახურავის გეგმა

		ფურცელი	გვერდი
2026		8	A.01.8

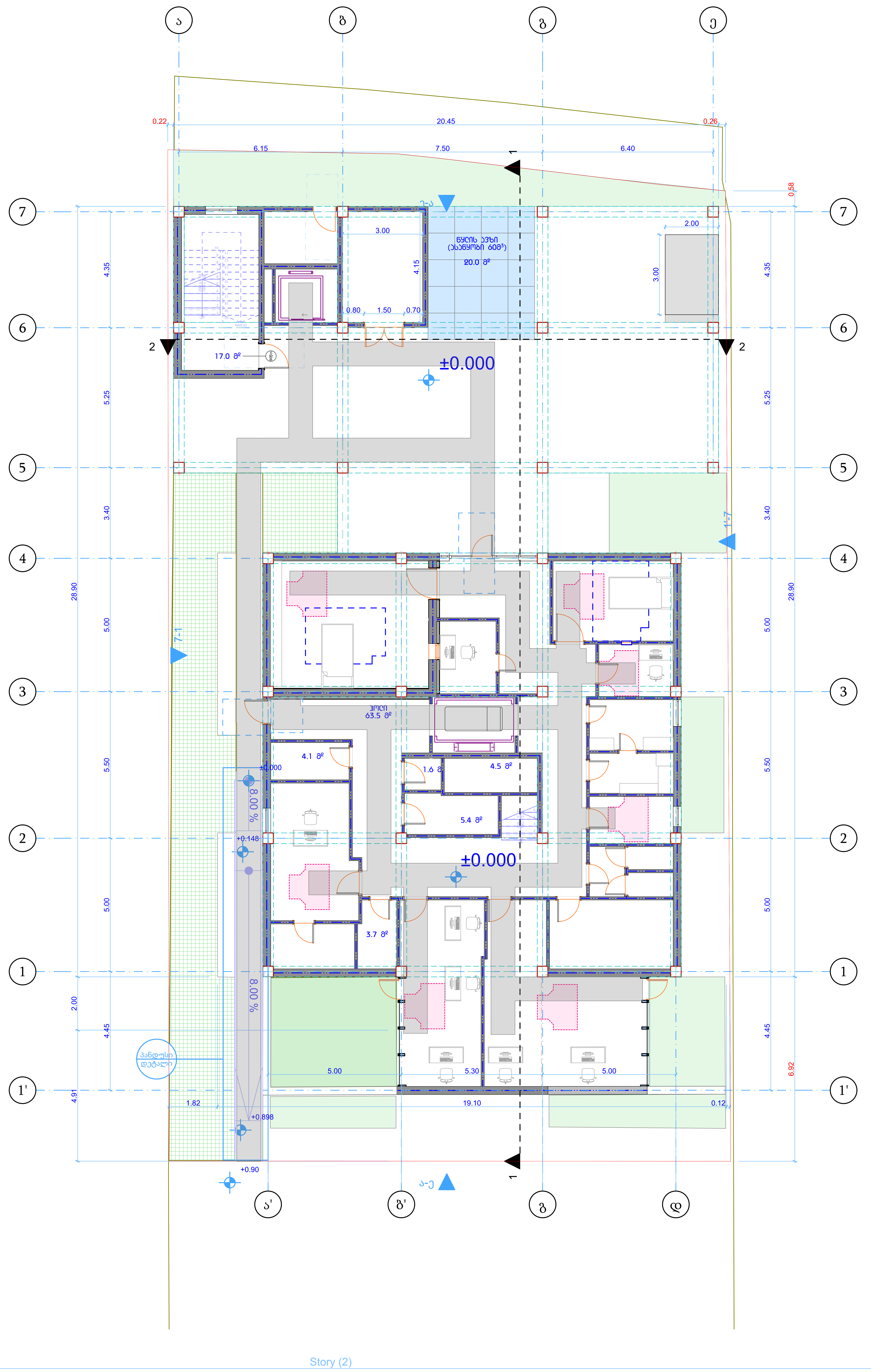

1:100	ფორმატი :A-2
ექსპლიკაცია	
	საკადასტრო საზღვარი
	მომიჯნავე საკადასტრო საზღვარი
	გასასვლელამდე სავალი მანძილი
	ცეცხმედეგობის ხარისხი 120წ.
	ცეცხმედეგობის ხარისხი 60წ.
	საქმიანი ჯგუფი
	დამხამრე სათავის დს.
	მწვანე საფარი
EXIT	გასასვლელის განათებული ნიშანი
გასასვლელი EXIT	გასასვლელის ნიშანის განთავსების ადგილი.
	გასასვლელის განათებული ნიშანი
	გასასვლელის ნიშანის განთავსების ადგილი.
±0,00 +458,77 +0,10 +458,87	მოჭიმული იატაკის ნიშნული კონსტრუქციული ნული ნიშნული
	აბსოლიტური ნული
პრ. დასახელება	
პოლიკლინიკა ს.კ.- 01.10.06.014.088	
დამკვეთი/შემსრულებელი	
პრ.ავტორი	ლ.ჭკადუა
შეასრულა	ლ.ჭკადუა
გეგმა 0,00 ნიშნულზე	
2026	ფურცელი 10 / გვერდი A.01.10.1

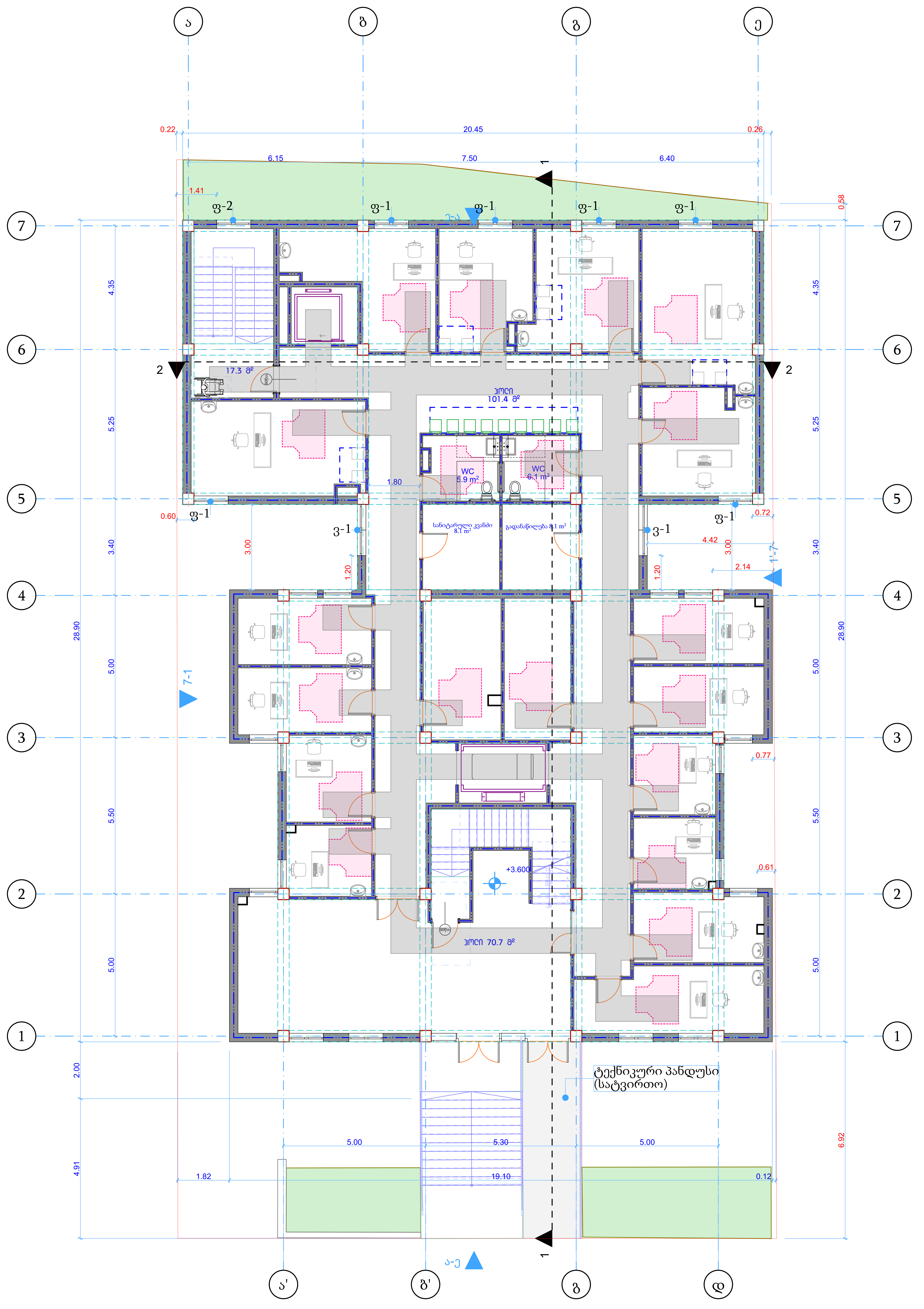

Ground Floor (1)

1:100	ფორმატი :A-2
ექსპლიკაცია	
	საკადასტრო საზღვარი
	მომიჯნავე საკადასტრო საზღვარი
	გასასვლელამდე სავალი მანძილი
	ცეცხმედეგობის ხარისხი 120წ.
	ცეცხმედეგობის ხარისხი 60წ.
	საქმიანი ჯგუფი
	დამხამრე სათავის დს.
	მწვანე საფარი
EXIT	გასასვლელის განათებული ნიშანი
გასასვლელი EXIT	გასასვლელის ნიშანის განთავსების ადგილი.
	გასასვლელის განათებული ნიშანი
	გასასვლელის ნიშანის განთავსების ადგილი.
±0,00 +458,77 / +0,10 +458,87	მოჭიმული იატაკის ნიშნული / კონსტრუქციული ნული ნიშნული
	აბსოლიტური ნული

პრ. დასახელება

პოლიკლინიკა
ს.კ.- 01.10.06.014.088

დამკვეთი/შემსრულებელი

არქიტექტორი	ლ.ჭკადუა	
შეასრულა	ლ.ჭკადუა	

გეგმა +3,60 ნიშნულზე

2026		ფურცელი 11	შიფრი A.01.10.2



Ведомость рабочих чертежей основного комплекта	
Ведомость ссылочных и прилагаемых документов	
Экспликация помещений. Ведомость отделки помещений	
Ведомость перемычек	
Ведомость элементов заполнения проемов	
Ведомость перегородок	
Ведомость элементов полов	
Ведомость элементов крылец и пандусов	
Ведомость элементов благоустройства	
Ведомость малых архитектурных форм	
План земляных масс	
План организации рельефа	
Экспликация полов	
План расположения оборудования	
План расположения санитарно-технических приборов	
План расположения светильников аварийного освещения	
План расположения эвакуационных знаков пожарной безопасности	
План расположения элементов систем пожарной сигнализации	
План расположения элементов систем оповещения о пожаре и управления эвакуацией людей при пожаре	
План расположения элементов системы охранной сигнализации	
План расположения элементов системы контроля и управления доступом	
План расположения элементов системы охранного телевидения	
План расположения элементов системы диспетчеризации	
План расположения элементов системы автоматизации	
План расположения элементов системы связи	
План расположения элементов системы радиофикации	
План расположения элементов системы коллективного приема телевидения	
План расположения элементов системы оперативной радиосвязи	
План расположения элементов системы сбора и передачи данных	
План расположения элементов системы видеодомофонной связи	
План расположения элементов системы беспроводного доступа	
План расположения элементов системы беспроводного доступа	
План расположения элементов системы беспроводного доступа

ЗАО "ПРОЕКТНЫЙ ЦЕНТР"	
Главный архитектор проекта	
Главный инженер проекта	
Начальник отдела	
Архитектор	
Инженер-конструктор	
Инженер-технолог	
Инженер-сметчик	
Чертежник	

Жилой дом по ул. Ленина в г. Ростове-на-Дону

Этажи 1, 2, 3, 4, 5, 6, 7

Стадия: Р | Лист: А-2 | Листов: 13

ООО "Архитектурное бюро"

Инв. № подл. | Подпись и дата | Взам. инв. №

Изм.	Кол.уч.	Лист	№ док.	Подпись	Дата

Ведомость ссылочных и прилагаемых документов

Обозначение	Наименование	Примечание

Ведомость рабочих чертежей основного комплекта

Обозначение	Наименование	Примечание
1-100	Общие данные. Ведомость ссылочных и прилагаемых документов. Ведомость рабочих чертежей основного комплекта. Экспликация помещений. Спецификация элементов заполнения проемов. Спецификация элементов заполнения проемов. Спецификация элементов заполнения проемов

2026	
14	
А.01.10.5	

Изм.	Кол.уч.
Подп.	Дата

Общие данные

Ц.э.- 01.10.06.014.088

Этап строительства

Количество листов

Разраб.	Ст.инженер
Гип	Ст.инженер
Н.контр.	

Общие данные

Стадия	Лист
Р	1

Условные обозначения

Граница земельного участка	
Линия отступа от границы участка	
Линия застройки	
Линия, обозначающая проезд	
Линия, обозначающая тротуар	
Линия, обозначающая отмостку	
Линия, обозначающая ограждение	
Линия, обозначающая бортовой камень	
Линия, обозначающая газон	
Линия, обозначающая асфальтобетонное покрытие	
Линия, обозначающая тротуарную плитку	
Линия, обозначающая брусчатку	
Линия, обозначающая щебеночное покрытие	
Линия, обозначающая грунтовое покрытие	
Линия, обозначающая бетонное покрытие	
Линия, обозначающая плодородный слой почвы	
Линия, обозначающая подземный газопровод	
Линия, обозначающая подземный водопровод	
Линия, обозначающая подземную канализацию	
Линия, обозначающая подземную электрическую сеть	
Линия, обозначающая подземную сеть связи	
Линия, обозначающая подземную сеть теплоснабжения	
Линия, обозначающая подземную сеть ливневой канализации	
Линия, обозначающая подземную сеть дренажа	
Линия, обозначающая подземную сеть пожаротушения	
Линия, обозначающая подземную сеть освещения	
Линия, обозначающая подземную сеть видеонаблюдения	
Линия, обозначающая подземную сеть охранной сигнализации	
Линия, обозначающая подземную сеть контроля доступа	
Линия, обозначающая подземную сеть автоматики	
Линия, обозначающая подземную сеть диспетчеризации	
Линия, обозначающая подземную сеть телемеханики	
Линия, обозначающая подземную сеть АСУТП	
Линия, обозначающая подземную сеть КИПиА	
Линия, обозначающая подземную сеть вентиляции	
Линия, обозначающая подземную сеть кондиционирования	
Линия, обозначающая подземную сеть холодоснабжения	
Линия, обозначающая подземную сеть паропровода	
Линия, обозначающая подземную сеть конденсатопровода	
Линия, обозначающая подземную сеть технологических трубопроводов	
Линия, обозначающая подземную сеть специальных трубопроводов	
Линия, обозначающая подземную сеть прочих трубопроводов	
Линия, обозначающая подземную сеть неизвестного назначения	
Линия, обозначающая подземную сеть, находящуюся в эксплуатации	
Линия, обозначающая подземную сеть, выведенную из эксплуатации	
Линия, обозначающая подземную сеть, находящуюся в консервации	
Линия, обозначающая подземную сеть, находящуюся в ремонте	
Линия, обозначающая подземную сеть, находящуюся в реконструкции	
Линия, обозначающая подземную сеть, находящуюся в капитальном ремонте	
Линия, обозначающая подземную сеть, находящуюся в текущем ремонте	
Линия, обозначающая подземную сеть, находящуюся в аварийном состоянии	
Линия, обозначающая подземную сеть, находящуюся в ограниченном режиме эксплуатации	
Линия, обозначающая подземную сеть, находящуюся в режиме временной эксплуатации	
Линия, обозначающая подземную сеть, находящуюся в режиме опытной эксплуатации	
Линия, обозначающая подземную сеть, находящуюся в режиме испытаний	
Линия, обозначающая подземную сеть, находящуюся в режиме наладки	
Линия, обозначающая подземную сеть, находящуюся в режиме пусконаладочных работ	
Линия, обозначающая подземную сеть, находящуюся в режиме ввода в эксплуатацию	
Линия, обозначающая подземную сеть, находящуюся в режиме приемки	
Линия, обозначающая подземную сеть, находящуюся в режиме сдачи	
Линия, обозначающая подземную сеть, находящуюся в режиме передачи	
Линия, обозначающая подземную сеть, находящуюся в режиме приема	
Линия, обозначающая подземную сеть, находящуюся в режиме сдачи-приемки	
Линия, обозначающая подземную сеть, находящуюся в режиме передачи-приемки	
Линия, обозначающая подземную сеть, находящуюся в режиме приема-передачи	
Линия, обозначающая подземную сеть, находящуюся в режиме сдачи-приемки-передачи	
Линия, обозначающая подземную сеть, находящуюся в режиме приема-передачи-сдачи	
Линия, обозначающая подземную сеть, находящуюся в режиме передачи-приемки-сдачи	
Линия, обозначающая подземную сеть, находящуюся в режиме сдачи-передачи-приемки	
Линия, обозначающая подземную сеть, находящуюся в режиме приемки-сдачи-передачи	
Линия, обозначающая подземную сеть, находящуюся в режиме передачи-сдачи-приемки	
Линия, обозначающая подземную сеть, находящуюся в режиме приемки-передачи-сдачи	
Линия, обозначающая подземную сеть, находящуюся в режиме сдачи-приемки-передачи	
Линия, обозначающая подземную сеть, находящуюся в режиме передачи-приемки-сдачи	
Линия, обозначающая подземную сеть, находящуюся в режиме приемки-сдачи-передачи	
Линия, обозначающая подземную сеть, находящуюся в режиме сдачи-передачи-приемки	
Линия, обозначающая подземную сеть, находящуюся в режиме передачи-приемки-сдачи	
Линия, обозначающая подземную сеть, находящуюся в режиме приемки-передачи-сдачи	
Линия, обозначающая подземную сеть, находящуюся в режиме сдачи-приемки-передачи

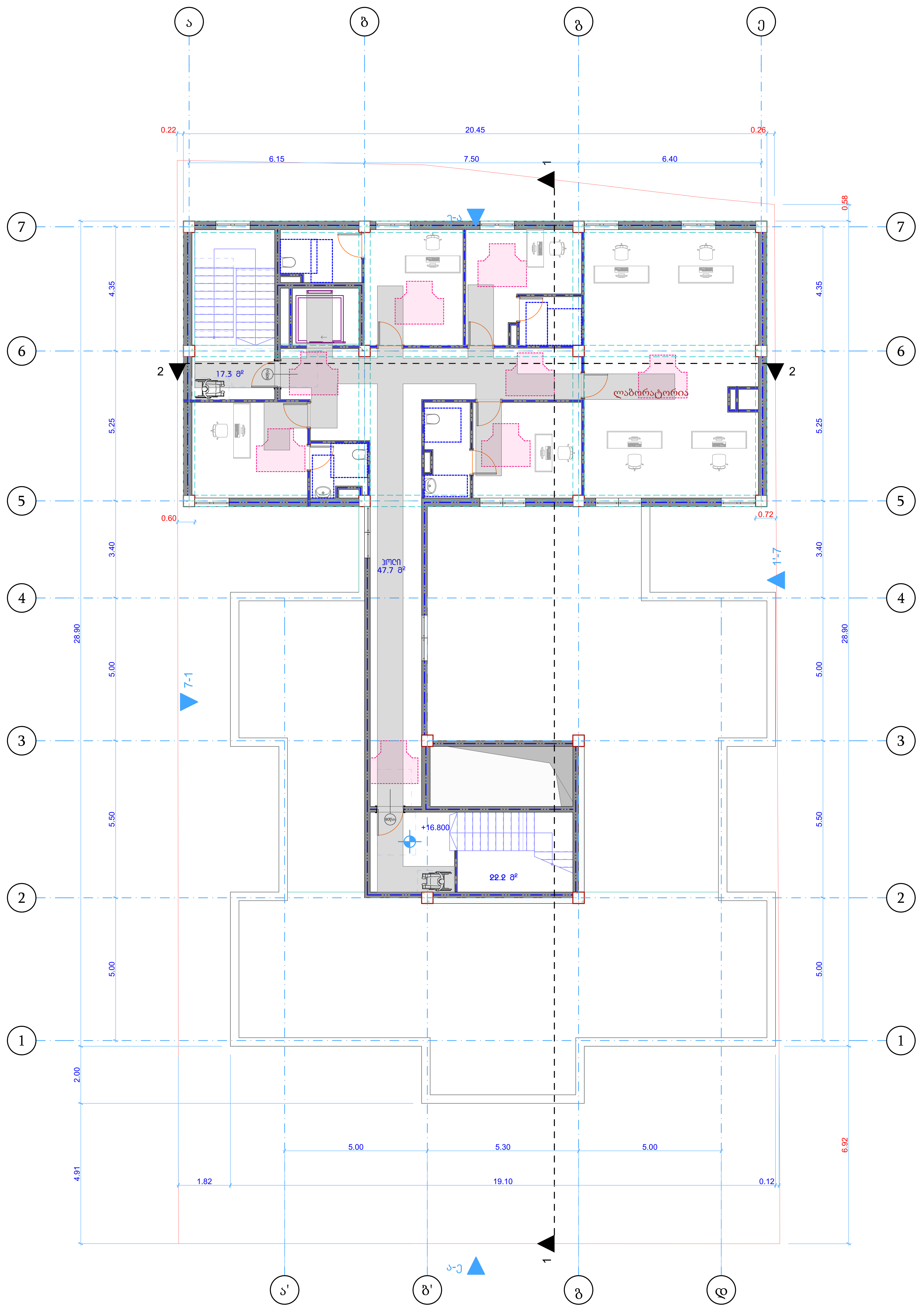

1:100	ᲤᲝᲠᲛᲐᲢᲘ :**A-2**
ᲔᲥᲡᲞᲚᲘᲙᲐᲪᲘᲐ	
	საკადასტრო საზღვარი
	მომიჯნავე საკადასტრო საზღვარი
	გასასვლელამდე სავალი მანძილი
	ცეცხმედეგობის ხარისხი 120წ.
	ცეცხმედეგობის ხარისხი 60წ.
	საქმიანი ჯგუფი
	დამხმარე სათავის ღს.
	მწვანე საფარი
EXIT	გასასვლელის განათებული ნიშანი
გასასვლელი EXIT	გასასვლელის ნიშანის განთავსების ადგილი.
	გასასვლელის განათებული ნიშანი
	გასასვლელის ნიშანის განთავსების ადგილი.
±0,00 +458,77 / +0,10 +458,87	მოჭიმული იატაკის ნიშნული კონსტრუქციული ნული ნიშნული
	აბსოლიტური ნული
ᲞᲠ. ᲓᲐᲡᲐᲮᲔᲚᲔᲑᲐ	
ᲞᲝᲚᲘᲙᲚᲘᲜᲘᲙᲐ ს.კ.- 01.10.06.014.088	
ᲓᲐᲛᲙᲕᲔᲗᲘ/ᲨᲔᲛᲡᲠᲣᲚᲔᲑᲔᲚᲘ	
ᲞᲠ.ᲐᲕᲢᲝᲠᲘ	ლ.ჭკადუა
ᲨᲔᲐᲡᲠᲣᲚᲐ	ლ.ჭკადუა
გეგმა+16,80 ნიშნულზე	
2026	ᲤᲣᲠᲪᲔᲚᲘ 15 / ᲒᲕᲔᲠᲓᲘ A.01.10.6

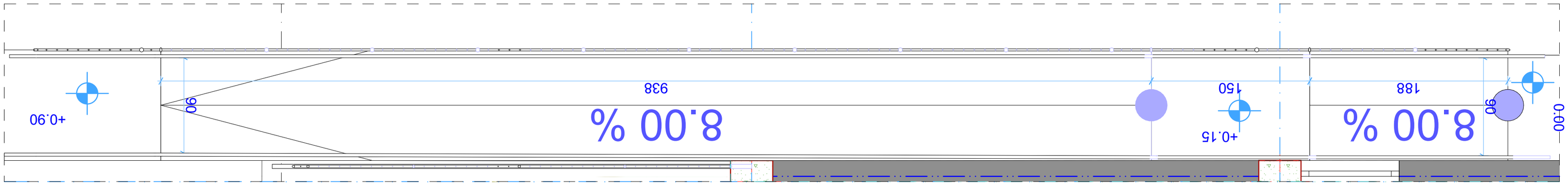
+0.90
90
938
8.00 %
+0.15
150
188
8.00 %
90
0.00

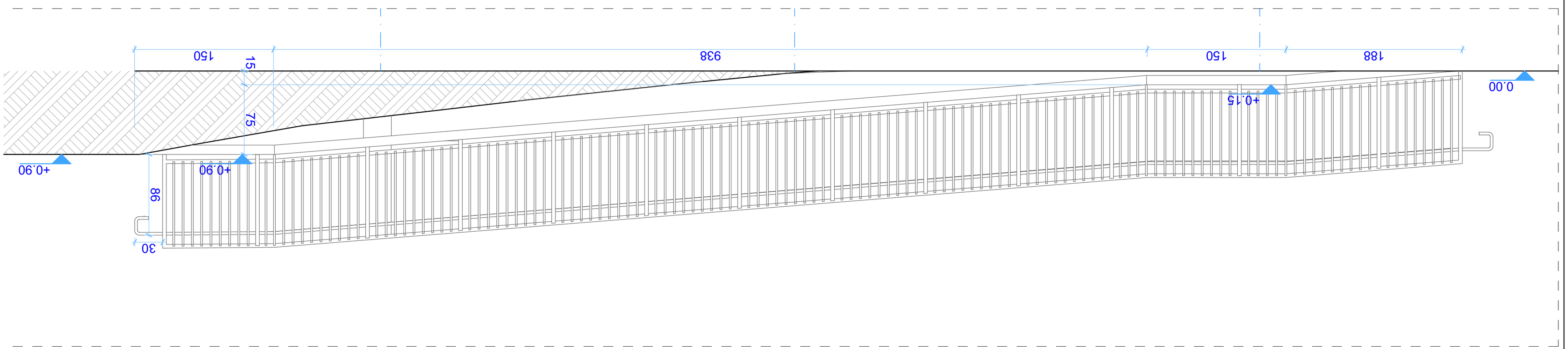
150
150
938
150
188
75
+0.90
+0.90
+0.15
0.00
90
30

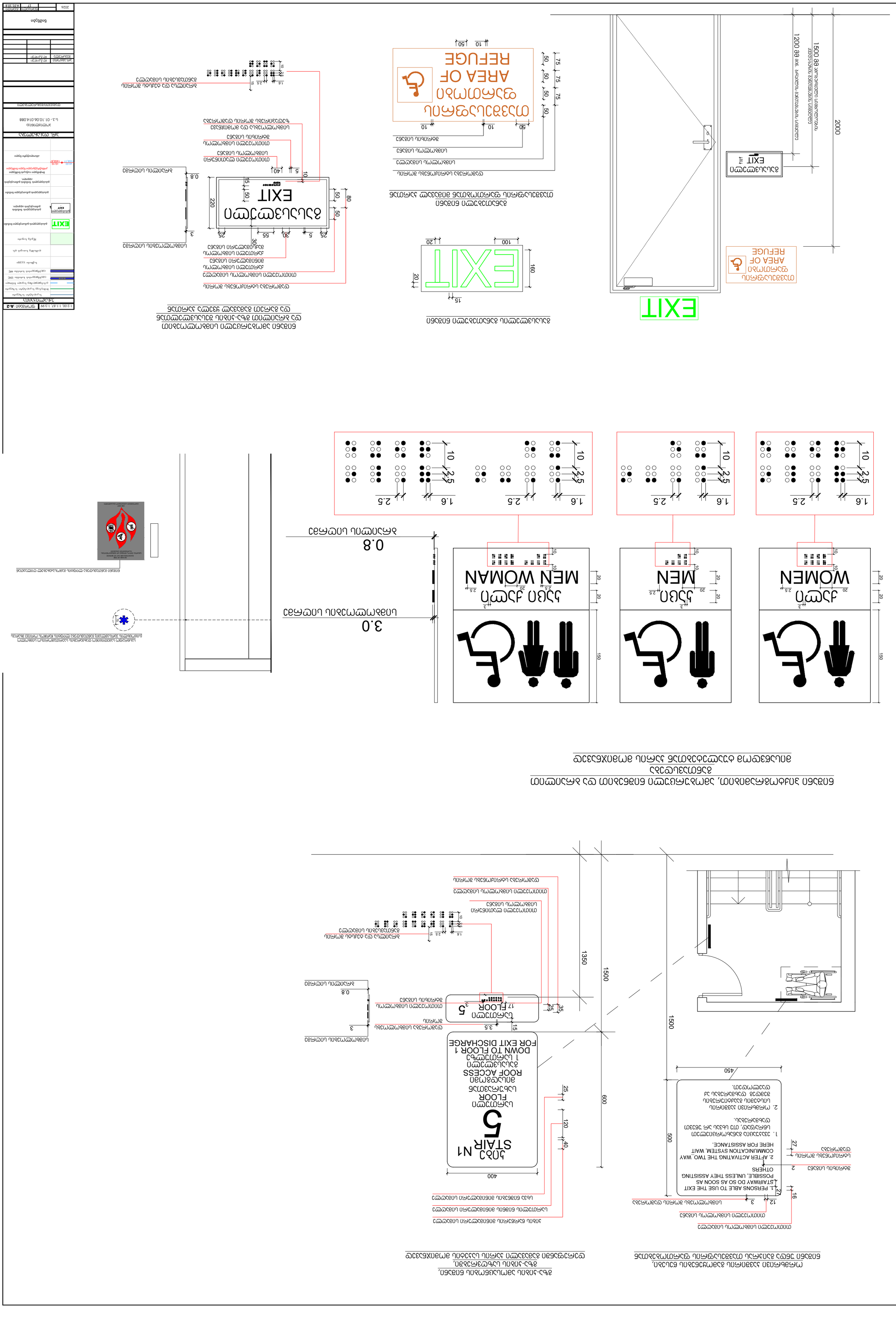
EXIT
ВЫХОД EXIT
ВЫХОД ЭВАКУАЦИОННЫЙ
ЗОНА БЕЗОПАСНОСТИ
AREA OF REFUGE
1200 мм над полом. Эвакуационный знак должен быть виден с любой точки помещения.
1500 мм напольное покрытие
2000
ВЫХОД ЭВАКУАЦИОННЫЙ
EXIT
ЗОНА БЕЗОПАСНОСТИ
AREA OF REFUGE
ВЫХОД ЭВАКУАЦИОННЫЙ
EXIT
160
100
20
15
50
75
50
75
50
50
10
10
50
ВЫХОД ЭВАКУАЦИОННЫЙ
EXIT
80
50
50
220
25
55
30
5
25
15
50
40
10
5
0.8
3
1.6
2.5
2.5
10
2.5
1.6
2.5
10
2.5
1.6
2.5
10
2.5
1.6