დაგეგმარების საფუძვლები და მიზნები:

კორექტირებული პროექტი შედგენილია ქ. თბილისის მუნიციპალიტეტის სსიპ-ქ. თბილისის მუნიციპალიტეტის არქიტექტურის სამსახურის მიერ გაცემული № 8026308 30.07.2026 წ. მიწის ნაკვეთის სამშენებლოდ გამოყენების პირობების საფუძველზე. პროექტით გათვალისწინებულია მაღაზიის რეკონსტრუქცია

მიწის ნაკვეთის მდებარეობა და აღწერა:

საპროექტო მიწის ნაკვეთი (ს.კ.01.12.08.039.217) მდებარეობს ქ. თბილისში, ეველინა თავაძის ქ. #1.

მიწის ნაკვეთის ფართობი შეადგენს -3221.0 კვ.მ-ს

საპროექტო მიწის ნაკვეთს აღმოსავლეთით, სამხრეთით და დასავლეთით გააჩნია საზოგადოებრივი საზღვარი ხოლო, დანარჩენი მხრიდან რეგისტრირებული კერძო ნაკვეთები.

კორექტირებული პროექტით გათვალისწინებულია 4.90 მ. სიმაღლის, 2 სართულიანი (საიდანაც ერთი სართული მიწის დონის ზედაა, 1 მიწის დონის ქვედა სართული) მაღაზიის მშენებლობა.

პროექტით მიწის ნაკვეთზე გათვალისწინებულია პირველადი მოხმარების საქონლის მაღაზიის მშენებლობა. მიწის დონის ქვედა სართულზე ასევე განთავსებულია საწყობი და სახანძრო ტუმბოებისა და ავზის სათავსი.

საპროექტო შენობა წარმოადგენს გაძლიერებული ბეტონის (კარკასული ტიპისაა) კონსტრუქციას, შემავსებლად გამოყენებულია ბეტონის მყარი მსუბუქი ღრუტანიანი ბლოკი, მოპირკეთებულია ალუმინის საფასადე პანელებით.

<u>შენობის საპროექტო ნაწილში მოეწყობა შემდეგი ხანძრისგან დაცვის სისტემები:</u>

1. ხელის ცეცხლმაქრი
2. კვამლის ავტომატური აღმომჩენი
3. ავტოსაშხეფი სისტემა
4. სახანძრო განგაშის ღილაკი
5. დამკავებელთა შეტყობინების სისტემა
6. მხედველობითი განგაშის სისტემა
7. ავარიული განათება
8. სახანძრო მისაერთებელი

დაგეგმარებისთვის გამოყენებული კანონმდებლობის აღწერა

საპროექტო შენობის დაგეგმარებისთვის გამოყენებულია საქართველოს მთავრობის #41 დადგენილება. ტექნიკური რეგლამენტი „შენობა-ნაგებობების უსაფრთხოების წესები“.

პირობითი აღნიშვნა

	სიმბოლოს სახელწოდება
	ხელის ცეცხლმაქრი
	კვამლის ავტომატური აღმომჩენი
	ავტოსაშხეფი
	სახანძრო განგაშის ღილაკი
	დამკავებელთა შეტყობინების სისტემა
	მხედველობითი განგაშის სიგნალი
	ავარიული განათება
	სახანძრო მისაერთებელი

დაკავებულობების ჯგუფები	დაკავებულობების ჯგუფი აღნიშვნა	ფერის კოდი	დაშტრიხვა	ხაზის სისქე	დაშტრიხვის მასშტაბი	დაშტრიხვის კუთხე
სავაჭრო ჯგუფი (სვ)		RGB(255,0,0)	ANSI31	0.05 mm	40	0
სასაწყობო ჯგუფი (სწ)		RGB (136,135,134)	ANSI31	0.05 mm	40	0
დამხმარე ჯგუფი (დს)		RGB(57,57,56)	ANSI31	0.05 mm	40	0

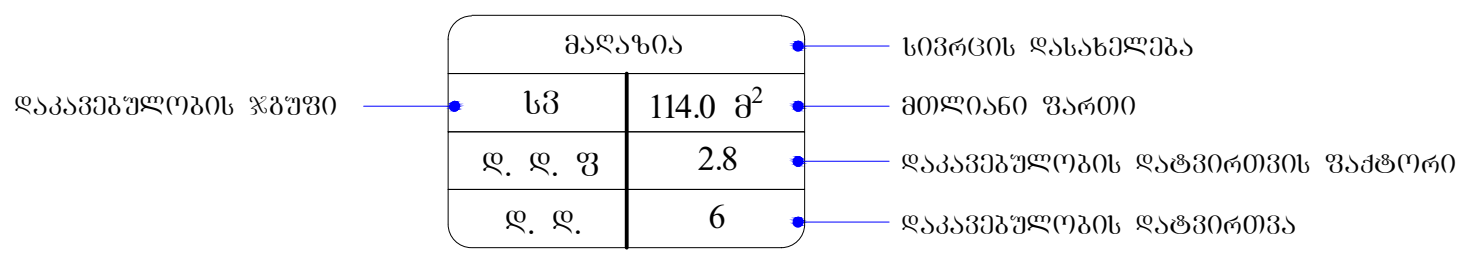

მონოლითი

შემავსებელი

საჰაერო შახტები მექანიკური განიავებისთვის

60 წუთიანი ხანძარმედეგი კედელი

მისაწვდომობა

გასასვლელთან მისადგომი მანძილი

EXIT — საევაკუაციო გასასვლელი

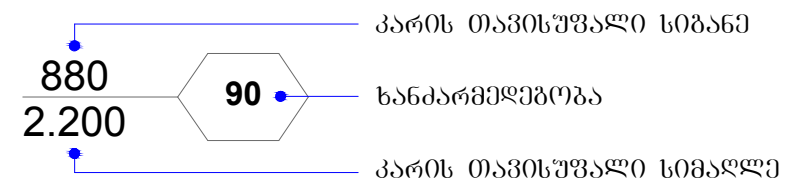

შენობა-ნაგებობის უსაფრთხოების წესებთან შესაბამისობის ანალიზი

გამოყენებული წესები - **„შენობა-ნაგებობის უსაფრთხოების წესები“**

ჩამოთვალეთ შენობის დაკავებულებები და აღწერეთ თითოეული გამოყენება
სავაჭრო ჯგუფი სვ -3.15 და ±0.00 ნიშნულზე განთავსებული სავაჭრო/კომერციული ფართობი (მაღაზია).
საშუალო საფრთხის შემცველი სასაწყობო ჯგუფი სწ-1 -3.15 ნიშნულზე განთავსებული საწყობი.
დამხმარე და სხვადასხვა დანიშნულების ჯგუფი დს -3.15 ნიშნულზე განთავსებული სახანძრო ტუმბოებისა და ავზის ოთახი.

კონსტრუქციის ტიპი:	
განსაზღვრეთ კონსტრუქციის არსებული შენობისთვის: მაგალითი: II-A, II-B, V-A, V-B	
განსაზღვრეთ კონსტრუქციის ტიპი ახალი შენობისთვის: მაგალითი: II-A, II-B, V-A, V-B	ტიპი **V-B**
შერეული კონსტრუქციის შემთხვევაში მიუთითეთ ტიპები, რომელიც გამოყენებული იქნება, განსაზღვრეთ ტიპები და მათი მდებარეობა:	

სიმაღლის შეზღუდვები ცხრილი 503 -ის მიხედვით		
დაკავებულობები	**დასაშვები სართულიანობა**	**შემოთავაზებული სართულიანობა**
სავაჭრო ჯგუფი **სვ**	**1**	**1**
სასაწყობო ჯგუფი **სწ-1**	**1**	**1**
დამხმარე ჯგუფი **სც-3**	**1**	**1**
	დასაშვები სიმაღლე	**შემოთავაზებული სიმაღლე**
საერთო სიმაღლე =	**12.2**	**4.90**
მიწის ზემოთ სართულის რაოდენობა = **მიწის ქვემოთ სართულის რაოდენობა =**	**1 სართული** **1 სართული**	

ფართობის შეზღუდვები ცხრილი 503 -ის მიხედვით		
დაკავებულობები	**დასაშვები ფართობი**	**შემოთავაზებული ფართობი**
სავაჭრო ჯგუფი **სვ** (±0.00)	**840**	**274.0**
სავაჭრო ჯგუფი **სვ** (-3.15)	**840**	**115.1**
სასაწყობო ჯგუფი **სწ-1** (-3.15)	**840**	**52.2**
დამხმარე ჯგუფი **დს** (-3.15)	**510**	**10.5**
იატაკის საერთო ფართობი =	**451.8**	
იატაკების რაოდენობა =	**2**	
შენობის საერთო ფართობი =	**451.8+11.1(-3.15 ნიშნ.) + 12.1(±0.00 ნიშნ.) = 475**	

გარე კედლის ცეცხლმედეგობისა და ღიობისადმი მოთხოვნები ცხრილების 602-ის და 705.8 -ის მიხედვით									
გარე კედელი	**ხანძარსაწინააღმდეგო მანძილი** (მეტრი)	**ცეცხლმედეგობის ხარისხი** (საათი)		**კედლის ღიობების ფართობი** (კედლის %)					
		მოთხოვნილი	**გათვალისწინებული**	**დასაშვები**			**გათვალისწინებული**		
				დაცული	**დაუცველი საშხეფებით**	**დაუცველი**	**დაცული**	**დაუცველი საშხეფებით**	**დაუცველი**
ღერძები „ზ-ა“	3-ზე მეტი	0	0	შეუზღუდავია [ა]	შეუზღუდავია [ა]	**შეუზღუდავი [ა]**	-	-	**აკმაყოფილებს [ა]**
ღერძები „1-3“	3-ზე მეტი	0	0	შეუზღუდავია [ა]	შეუზღუდავია [ა]	**შეუზღუდავი [ა]**	-	-	**აკმაყოფილებს [ა]**
ღერძები „ა-ზ“	3-ზე მეტი	0	0	შეუზღუდავია [ა]	შეუზღუდავია [ა]	**შეუზღუდავი [ა]**	-	-	**აკმაყოფილებს [ა]**
ღერძები „3-1“	0.10 მ მინიმალური	1	1	დაუშვებელია	დაუშვებელია	**დაუშვებელია**	-	-	**0 %**

ა. 705.8.1 ქვეთავის N2 გამონაკლისი.

ხანძრისაგან დაცვის სისტემებისადმი მოთხოვნები									
დაკავებულობები/სივრცეები/ გასასვლელი საშუალებები	ავტოსა შხეფი სისტემა	ალტერნ ატიული ავტომატ ური ცეცხლსა ქრობი სისტემა	სახანძრო განგაშისა და ცეცხლაღმომჩენ ი სისტემები	სახანძ რო მილდ გარებ ის სისტე მები	კვამლი ს საკონტ როლო სისტემ ები	ხელის ცეცხლმ აქრები	საავარიო განგაშის სისტემები	ხანძრის მართვის ცენტრი	სახანძრო - სამაშველ ო სამსახურ ის მიერ გამოსაყე ნებელი მისაერთ ებელი
სავაჭრო ჯგუფი სვ -3.15 და ±**0.00** ნიშნულზე განთავსებული მაღაზია.	-	-	კვამლის ავტომატური აღმომჩენი, სახანძრო განგაშის ღილაკი, დამკავებელთა შეტყობინების სისტემა, მხედველობითი განგაშის ღილაკი, ავარიული განათება	-	ბუნებრივი განიავება;	კი	-		
სასაწყობო ჯგუფი სწ-1 **-3.15** ნიშნულზე განთავსებული საწყობი	კი	-	კვამლის ავტომატური აღმომჩენი.	-	მექანიკური განიავება;	კი	-		
დამხმარე ჯგუფი დს **-3.15** ნიშნულზე განთავსებული სახანძრო ტუმბოებისა სათავსი	კი	-	კვამლის ავტომატური აღმომჩენი.	-	მექანიკური განიავება;	კი	-		

განიავებისადმი მოთხოვნები		
დაკავებულობები/სივრცეები/გასასვლელი საშუალებები	ბუნებრივი განიავება	ხელოვნური განიავება
სავაჭრო ჯგუფი სვ	კი	კი
სასაწყობო ჯგუფი სწ-1	-	კი
დამხმარე ჯგუფი დს	-	კი

ყველა სართულზე სივრცის და დაკავებულობის განსაზღვრა (1004.1.2 ცხრილი)				
დაკავებულობა	სივრცის დასახელება	ფართი მ²	დაკავებულობის დატვირთვის ფაქტორი	დაკავებულობა
±0.00 ნიშნულზე	სავაჭრო ჯგუფი	274.0	2.8	99
-3.15 ნიშნულზე	სავაჭრო ჯგუფი	115.1	2.8	41
	სასაწყობო ჯგუფი	52.2	46.5	1
	დამხმარე ჯგუფი	10.5	27.9	1

თითოეული სართულიდან გასასვლელი საშუალება										
სართულები	დაკავებულობა და დაკავებულობის დატვირთვის ჯამური მაჩვენებელი	მოთხოვნილი გასასვლელების/გასასვლელთან მისადგომის რაოდენობა	გათვალისწინებული გასასვლელების/გასასვლელთან მისადგომის რაოდენობა და ტიპი	გასასვლელი საშუალებების სიგანე(მეტრი)					
				გზა-კიბეები		დერაფანი,		გასასვლელის გზა-კარი	
				მოთხოვნილი	გათვალისწინებული	მოთხოვნილი	გათვალისწინებული	მოთხოვნილი	გათვალისწინებული
სართული ±0.00 ნიშნულზე	სვ დ.დ. 99	2	3 (გზა-კარი)	-	-	-	-	0.82	0.82 და მეტი
სართული -3.15 ნიშნულზე	სვ დ.დ. 41	1	1 (გზა-კარი)	-	-	-	-	0.82	0.82
	სწ-1 დ.დ. 1	1	1 (გზა-კარი)	-	-	-	-	0.82	0.82
	დს დ.დ. 1	1	1 (გზა-კარი)	-	-	-	-	0.82	0.82
სართული -3.15 ნიშნულზე ს.დ.დ. 43		1	1 (გზა-კიბე)	0.9	1.20	-	-	-	-

წყალსადენი სისტემის ფიქსირებული მოწყობილობების რაოდენობა ცხრილი 1602.1-ის მიხედვით											
სართულები	დაკავებულობა და დაკავებულობის დატვირთვის ჯამური მაჩვენებელი	ფიქსირებული მოწყობილობები (ცალი)									
		უნიტაზი		ტუალეტის ხელსაბანები		აბაზანა/შხაპი		სასმელი წყლის ფანტანი		სამომსახურეო ნიჟარა	
		მოთხოვნილი	გათვალისწინებული	მოთხოვნილი	გათვალისწინებული	მოთხოვნილი	გათვალისწინებული	მოთხოვნილი	გათვალისწინებული	მოთხოვნილი	გათვალისწინებული
-3.15 და ±0.00 ნიშნულზე	**სავაჭრო ჯგუფი სვ** მაღაზია **ს.დ.დ. 140**	**1 ქ / 1 კ**	**1ქ + 1კ შშმპ ადაპტ.**	**1 ქ / 1 კ**	**1ქ + 1კ შშმპ ადაპტ.**	**-**	**-**	**1**	**1**	**1**	**1**

გეგმა ნიშნულზე -3.15 მ 1:200

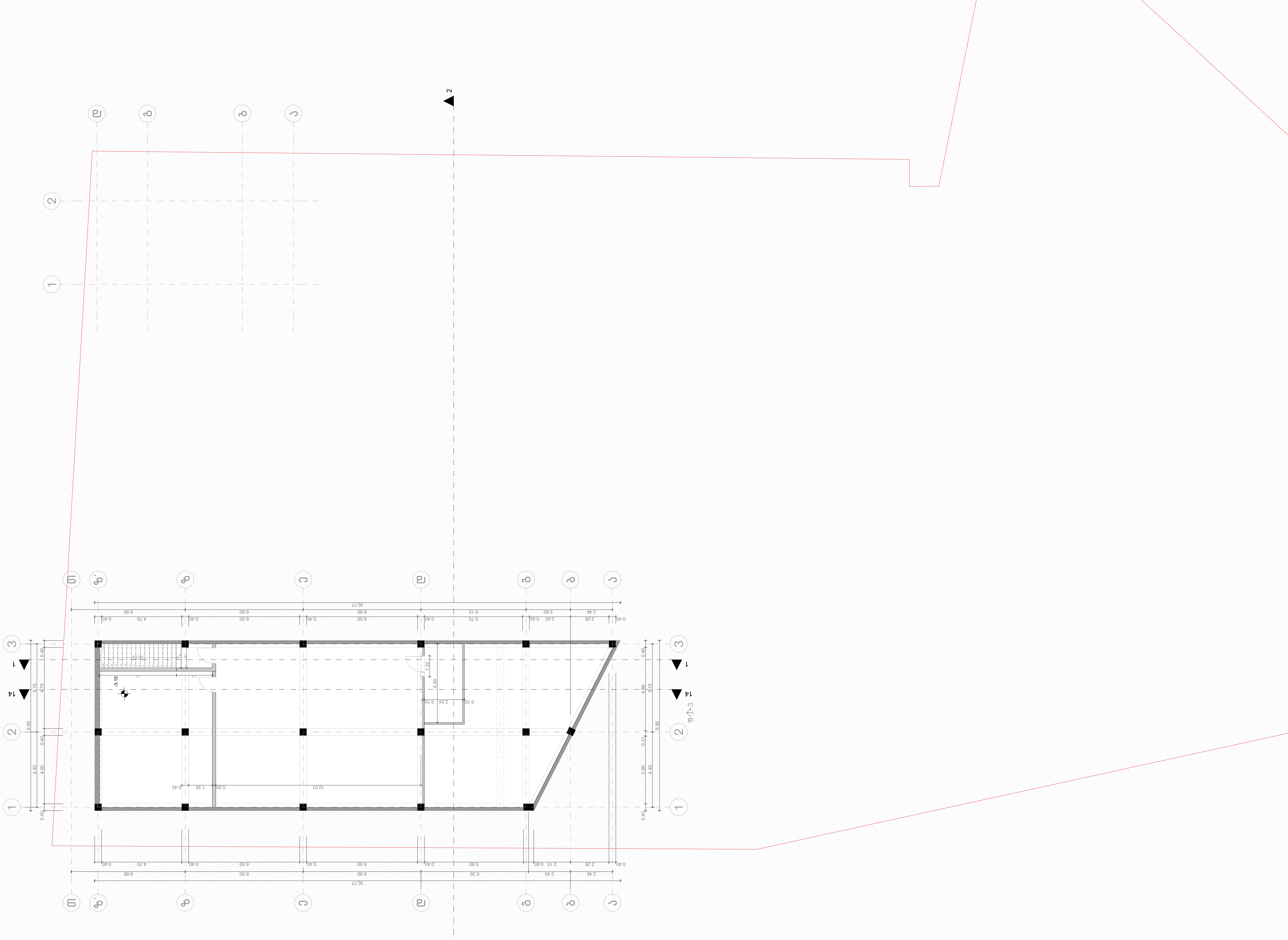

ფორმატი-A3	თბილისი 2024წ

ექსპლიკაცია

პირობითი ნიშნები

- საკადასტრო საზღვარი
- გამწვანება
- ღრუტანიანი ფილა (რომელც ითვლაბ კ-3 ში)
- ტროტუარი
- გზა
- სერვიტუტი
- არსებული სანიაღვრე

შენიშვნები

1. ნახაზზე საპროექტო შენობის ნული ნიშნული შეესაბამება აბსოლიტურ ნიშნულს +410.90
2. ნახაზზე ზომები მოცემულია მეტრებში
3. ნახაზის ყველა ცვლილება მშენებლობისას შეთანხმებული უნდა იქნას ავტორთან

დამკვეთი: შპს სტატიო

მისამართი: ქ.თბილისი, ეველინა თავაძის ქუჩა N:1
01.12.08.039.217

პროექტის სახელწოდება:
სატრანსპორტო ინფრასტრუქტურის ობიექტი
ავტოსამრეცხაო, კომერციული სივრცე

თანამდებობა	სახელი,გვარი	ხელმოწერა
დირექტორი	დიმიტრი მოსულიშვილი	
არქიტექტორი	ქეთევან კვიციანი	
შეასრულა	ქეთევან კვიციანი	

Architecture Design Studio
ქ. თბილისი, ბერბუკის ქუჩა №3
ტელ: 599 900 018

მასშტაბი	
თარიღი	20.07.2026

სტადია	ფურცელი	ფურცელი
პროექტი		

ბაზისური გეგმა +0.00 ს 1:200

N

ობიექტი	ქალაქ ბათუმში, ზ.ჭავჭავაძის ქუჩა N 1
	ნაკვეთის საკადასტრო კოდი 05.12.08.099.217
	ნაკვეთის ფართობი 1245 მ²
	ნაკვეთის მიწის სამშენებლო ინდექსი 0.5
	ნაკვეთის მაქსიმალური სამშენებლო ფართობი 622.5 მ²
	ნაკვეთის მაქსიმალური სართულების რაოდენობა 6
	ნაკვეთის მაქსიმალური სიმაღლე 21.0 მ
	ნაკვეთის მინიმალური ეზოს ფართობი 622.5 მ²
	ნაკვეთის მინიმალური მწვანე ნარგავების ფართობი 373.5 მ²
	ნაკვეთის მინიმალური ეზოს ფართობის 60%
	ნაკვეთის მინიმალური მწვანე ნარგავების ფართობის 60%

01.01.736

4.5

105.9 m²

6.6 m²

30.9 m²

17.7 m²

48.9 m²

156.8 m²

124.5 m²

17.9 m²

6.40

3.00 3.00 4.67

N

ბეტონის ნიშნული +4.90 ± 1:200

ქუჩა ილიას

პროექტის დასახელება	ქ. ბათუმი, ა.პ. ნინოწმინდის ქუჩა N 1
ობიექტის მისამართი	ქ. ბათუმი, ა.პ. ნინოწმინდის ქუჩა N 1
ობიექტის ნომერი	01.12.0399217
ეტაპი	პროექტი
ნახაზის დასახელება	ბეტონის ნიშნულების გეგმა
ნახაზის ნომერი	01.01.736
ავტორი	არქ. ნ. ბერიძე
დამკვეთი	შპს „ADS“
მასშტაბი	1:200
თარიღი	20.07.2026
ცვლილება	შენიშვნები
ა	პირველადი

ბეტონის ნიშნულების გეგმა

ნახაზის ნომერი: 01.01.736

1. ნახაზზე ნაჩვენებია ბეტონის ნიშნულები ქუჩის საფარის ზედაპირის მიმართ.
2. ნახაზზე მოცემული ბეტონის ნიშნულები მოცემულია მეტრებში ზღვის დონიდან.
3. ნახაზზე ასახულია ბეტონის ნიშნულების ცვლილების ადგილები.

ნახაზის ლეგენდა

- ბეტონის ნიშნული
- ბეტონის ნიშნულის ცვლილების ადგილი (ნახაზზე მითითება 1-3 ის)
- ასაღები ბოძი
- ბეტონი
- ასაღები ბოძის ნომერი

შემსრულებელი	არქ. ნ. ბერიძე	
შემოწმებული	არქიტექტორი	
შემოწმებული	არქიტექტორი	
დამკვეთი	შპს „ADS“	
	ტელ: 599 900 018	

მასშტაბი	1:200
თარიღი	20.07.2026
ცვლილება	შენიშვნები
ა	პირველადი

ეს ნახაზი დაცულია საავტორო უფლებებით. ნახაზის ნებისმიერი გამოყენება, კოპირება ან გავრცელება ავტორის წერილობითი ნებართვის გარეშე აკრძალულია.

ბინის №1 გეგმა

ობიექტის მისამართი: ქ. ბათუმი, ზ.ჭიჭინაძის ქუჩა №1

ობიექტის დასახელება: ბინა №1 ზ.ჭიჭინაძის ქუჩა №1-ში

ობიექტის ტიპი: საცხოვრებელი სახლი

ობიექტის ფართობი: 105.9 მ²

ობიექტის მისამართი: ქ. ბათუმი, ზ.ჭიჭინაძის ქუჩა №1

მისაწვდომი ტუალეტი სავაჭრო სივრცეში

გეგმა მასშტაბი 1-25

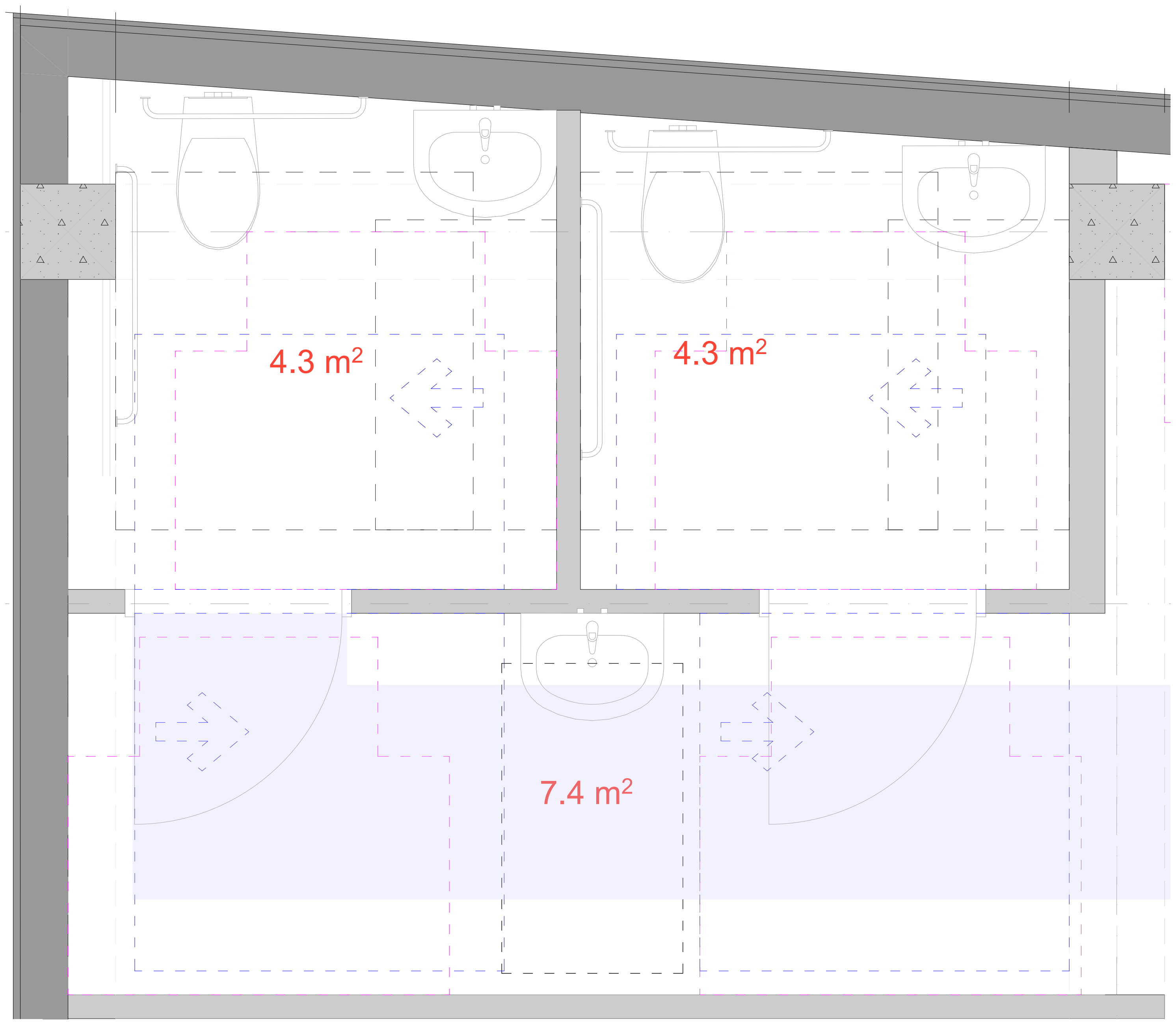

ნიშანი პიქტოგრამებით, ამობურცული ნიშნებით და ბრაილით
განთავსდება
მისაწვდომ ტუალეტებთან კარის მომიჯნავედ

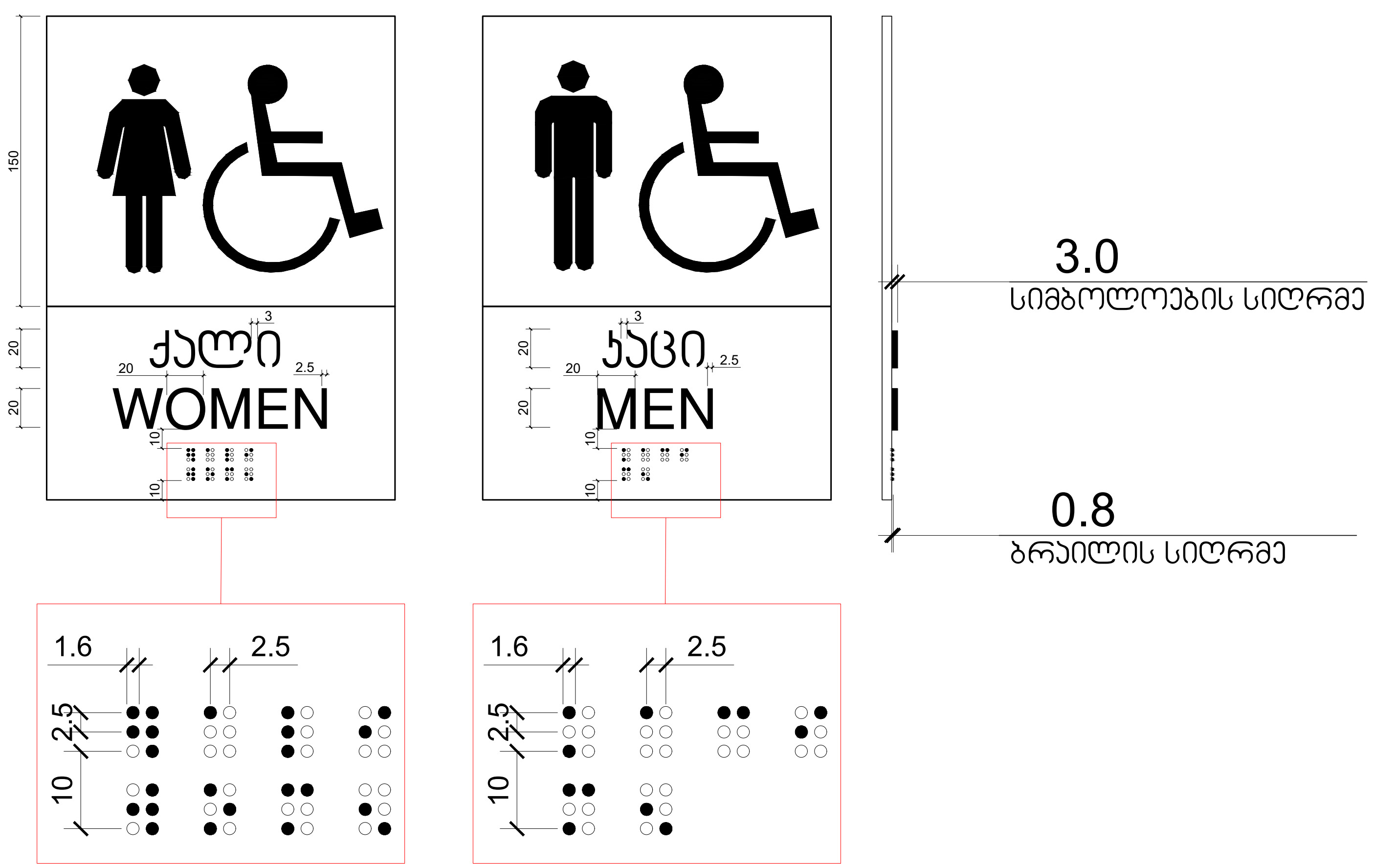

სავაჭრო მომსახურების დახლი მ. 1:20

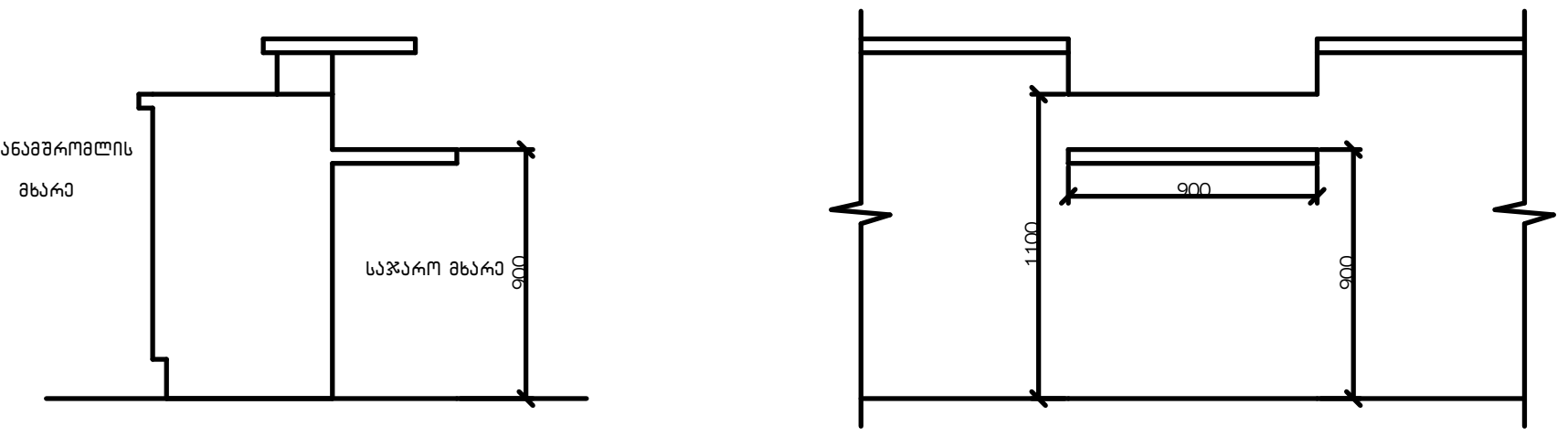

ფორმატი-A3	თბილისი 2024წ

ექსპლიკაცია

პირობითი ნიშნები

შენიშვნები

1. ნახაზზე საპროექტო შენობის ნული ნიშნული შეესაბამება აბსოლიტურ ნიშნულს +410.90
2. ნახაზზე ზომები მოცემულია მეტრებში
3. ნახაზის ყველა ცვლილება მშენებლობისას შეთანხმებული უნდა იქნას ავტორთან

დამკვეთი: შპს სტატიო

მისამართი: ქ.თბილისი, ეველინა თავაძის ქუჩა N:1
01.12.08.039.217

პროექტის სახელწოდება:
სატრანსპორტო ინფრასტრუქტურის ობიექტი
ავტოსამრეცხაო, კომერციული სივრცე

თანამდებობა	სახელი,გვარი	ხელმოწერა
დირექტორი	დიმიტრი მოსულიშვილი	
არქიტექტორი	ქეთევან კვიციანი	[signature]
შეასრულა	ქეთევან კვიციანი	[signature]

Architecture Design Studio
ქ. თბილისი, ბერბუკის ქუჩა №3
ტელ: 599 900 018

მასშტაბი	
თარიღი	20.07.2026

სტადია	ფურცელი	ფურცელი
პროექტი		

მისაწვდომი ტუალეტი სავაჭრო სივრცეში

თავისუფალი სივრცე კართან მანევრირებისთვის
ანჯამიანი კარი
ანჯამის მხრიდან მისაწვდომი - მიწოლით გაღება

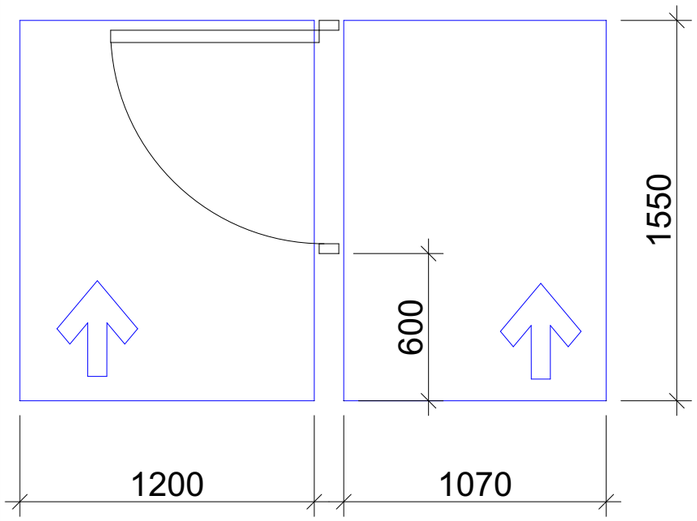

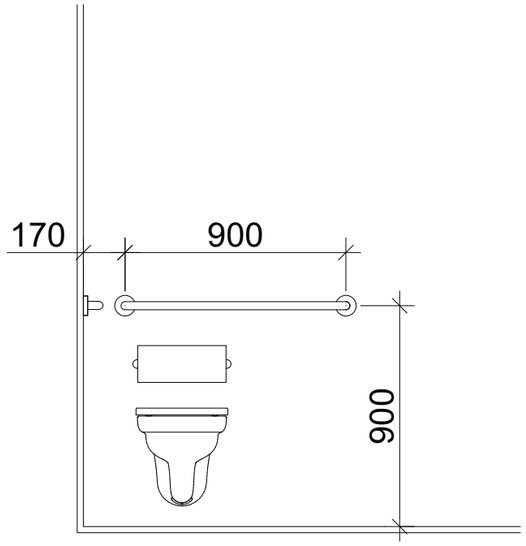

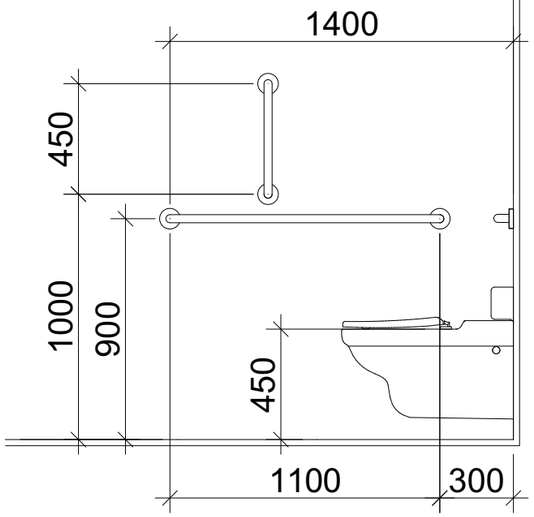

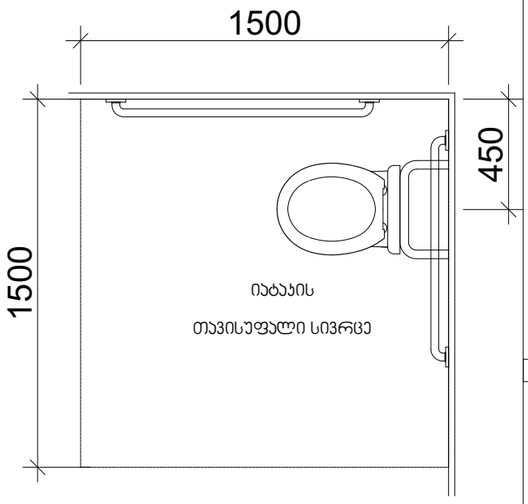

T ფორმის მოსატრიალებელი სივრცე
ვარიანტი 1

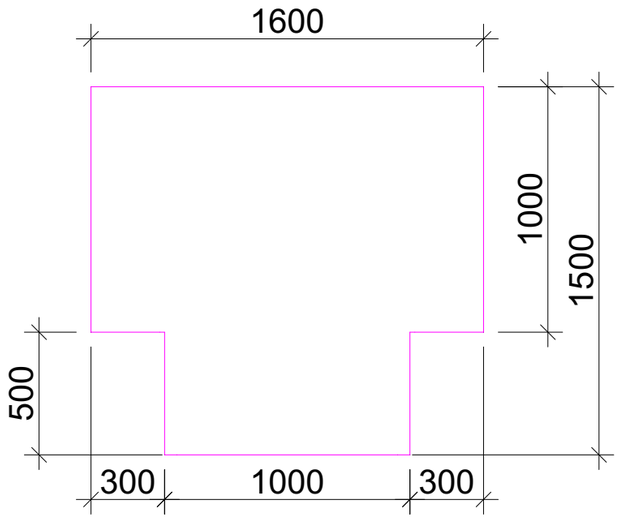

ხელსაბანის მდებარეობა

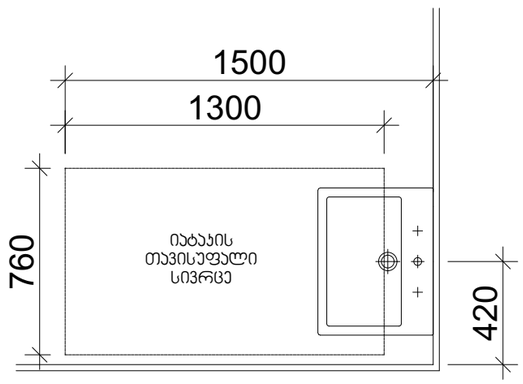

თავისუფალი სივრცე ფეხის ფალანგისთვის

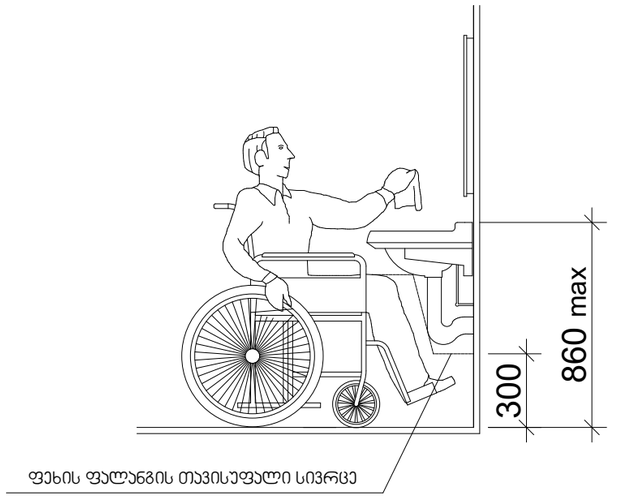

ფორმატი-A3 | მაისი 2024წ

ექსპლიკაცია

პირობითი ნიშნები

შენიშვნები

1. ნახაზზე საპროექტო შენობის ნული ნიშნული შეესაბამება აბსოლიტურ ნიშნულს +410.90
2. ნახაზზე ზომები მოცემულია მეტრებში
3. ნახაზის ყველა ცვლილება მშენებლობისას შეთანხმებული უნდა იქნას ავტორთან

დამკვეთი: შპს სტატიო

მისამართი: ქ.მცხეთის, ვეფხისწყაოს ქუჩა N:1
01.12.08.039.217

პროექტის სახელწოდება:
სატრანსპორტო ინფრასტრუქტურის ობიექტი
ავტომაგრესპო, კომერციული სივრცე

თანამფრობა	სახელი,გვარი	ხელმოწერა
ტერიტორია	მოგიტაშვილი მოსულიშვილი	
არქიტექტორი	ქეთევან ქვილივანი	
შემსრულა	ქეთევან ქვილივანი	

ქ. მცხეთის, ვარბაქის ქუჩა №3
ტელ: 599 900 018

მასშტაბი	
თარიღი	20.07.2026

სტადია	ფურცელი	ფურცელი
პროექტი		

ბორდიურის პანდუსი

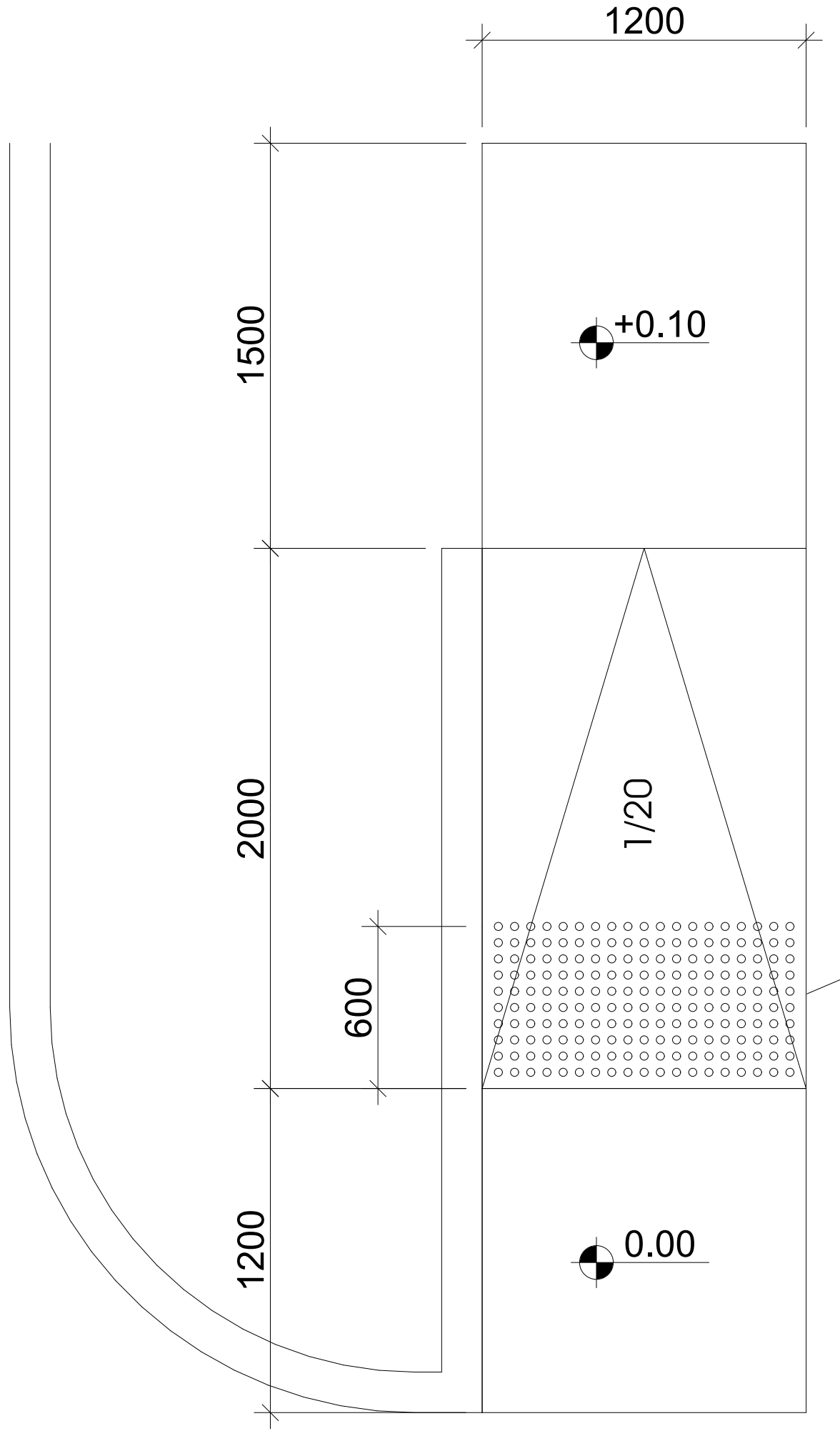

ამოცნობადი გამაფრთხილებელი

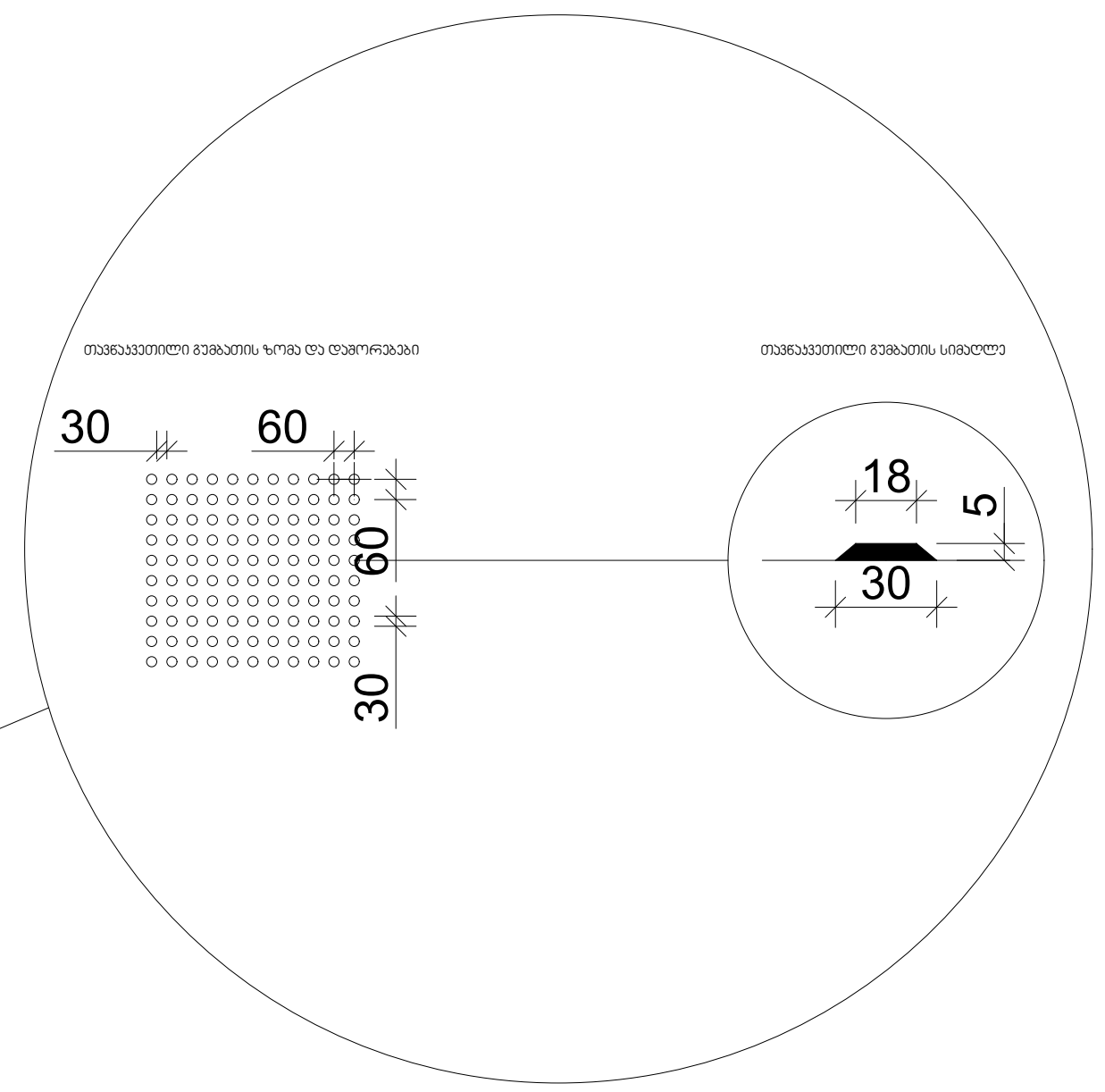

შენიშვნები:
პანდუსების დაბაქნების ზედაპირი იქნება მდგრადი, მყარი და არასრიალა.

· პანდუსების სახელურები არ იტრიალებს მათი ბუდეების საზღვრებში.

· სახელურები და ნებისმიერი კედელი ან მათ მომიჯნავედ მდებარე სხვა ზედაპირი არ შეიცავს ბასრ ან უხეშ ელემენტებს.

· შენობის გარეთ მდებარე პანდუსები ისე დაგეგმარდება, რომ სავალ ზედაპირზე წყალი არ დაგროვდება.

· პანდუსის და ბაქნების განივი კვეთის დახრა არ აღემატება1/48–ს.

ამოცნობადი გამაფრთხილებლების ზედაპირები ვიზუალურად უნდა განსხვავდებოდეს მომიჯნავე ზედაპირებისგან და უნდა იყოს
ღია ფერზე მუქი ან მუქ ფერზე ღია.

· გამაფრთხილებლებს უნდა ჰქონდეს თავწაკვეთილი გუმბათის ფორმა და უნდა შეესაბამებოდეს შემდეგმოთხოვნებს:

· თავწაკვეთილი გუმბათები კვადრატული ბადის სახით უნდაიყოს დალაგებული.

· თავწაკვეთილი გუმთათების ფუძის დიამეტრი უნდა იყოს, არაუმცირეს 23 მმ და, არაუმეტეს, 36 მმ, ხოლო წვეროს დიამეტრი ფუძი დიამეტრის, არაუმცირეს 50% და, არაუმეტეს, 65%.

· თავწაკვეთილი გუმბათების სიმაღლე უნდა იყოს 5,0 მმ.

· თავწაკვეთილი გუმბათების ცენტრიდან ცენტრამდე დაშორება უნდა იყოს, არაუმცირეს, 40 მმ და, არაუმეტეს, 60
მმ, ხოლო ფუძიდან ფუძემდე დაშორება, არაუმცირეს, 16,5 მმდაფაზე ყველაზე ახლოს მდებარე გუმბათებს შორის გაზომვისას.

· თავწაკვეთილი გუმბათები კვადრატული ბადის სახით უნდა
იყოს დალაგებული.

ფორმატი–A3	თბილისი 2024წ

ექსპლიკაცია

პირობითი ნიშნები

შენიშვნები

1. ნახაზზე საპროექტო შენობის ნული ნიშნული შეესაბამება აბსოლიტურ ნიშნულს +410.90
2. ნახაზზე ზომები მოცემულია მეტრებში
3. ნახაზის ყველა ცვლილება მშენებლობისას შეთანხმებული უნდა იქნას ავტორთან

დამკვეთი: შპს სტატიო

მისამართი: ქ.თბილისი, ეველინა თავაძის ქუჩა N:1
01.12.08.039.217

პროექტის სახელწოდება: სატრანსპორტო ინფრასტრუქტურის ობიექტი
ავტოსამრეცხაო, კომერციული სივრცე

თანამდებობა	სახელი,გვარი	ხელმოწერა
დირექტორი	დიმიტრი მოსულიშვილი	
არქიტექტორი	ქეთევან კვიციანი	
შეასრულა	ქეთევან კვიციანი	

Architecture Design Studio
ქ. თბილისი, ბერბუკის ქუჩა №3
ტელ: 599 900 018

მასშტაბი	
თარიღი	20.07.2026

სტადია	ფურცელი	ფურცელი
პროექტი		

ინვეტარის საწყობი	
52.2	სწ-1
46.5	დ.დ.ფ
2	დ.დ

პირველადი მოხმარების საქონლის მაღაზია	
115.1	სვ.
2.8	დ.დ.ფ
41	დ.დ

სახანძრო ტუმბოების ოთახი	
10.5	დ.ს
27.9	დ.დ.ფ
0.3	დ.დ

52.2 m²

115.1 m²

10.5 m²

დაუკავებელი სივრცე, სახანძრო წყლის რეზერვუარი
71.8 m²

-3.15

14.78

1.22

4.60

2.24

0.10

1.39

0.20

12.01

9.95

4.40

5.15

4.00

0.40

4.75

3.96

0.31

4.88

6.66

4.70

6.90

6.50

6.30

5.80

5.75

6.15

2.45

2.15

0.60

2.40

2.60

2.46

2.26

30.77

1

2

3

14

1

ა

ბ

გ

დ

ე

ვ

ზ

თ

ი

ა

ბ

გ

დ

ე

ვ

ზ

თ

ი

ვერტიკალური ბეტონის ჩასხმა

ბეტონის ტიპი B25 (M350) W8 F200

ბეტონის ტიპი B25 (M350) W8 F200

ბეტონის ტიპი B25 (M350) W8 F200

ფორმატი-A3 | თებერვალი 2024წ

ექსპლიკაცია

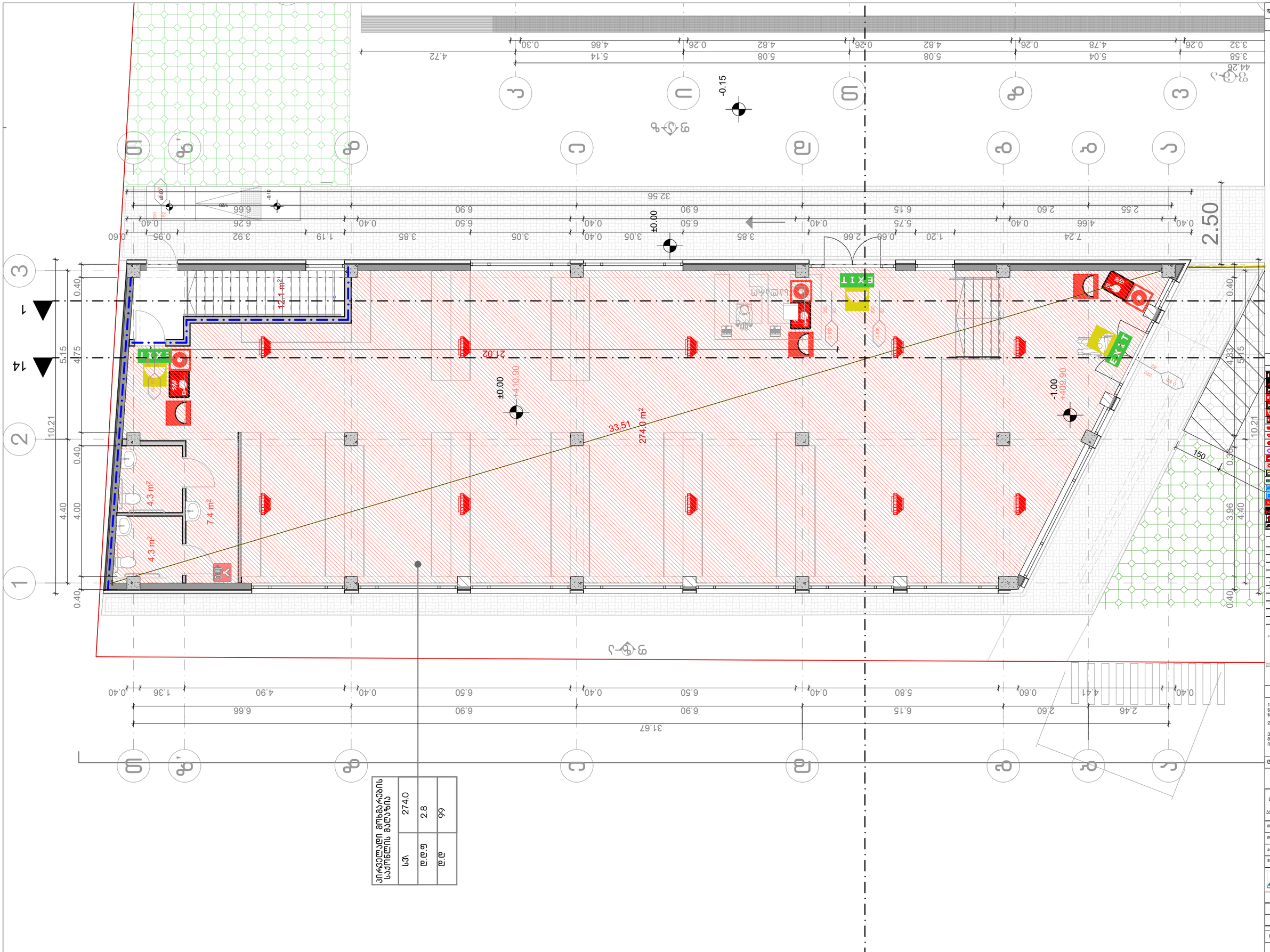

პირობითი ნიშნები

- საზღვრები საპროექტო
- X ლერწის საპროექტო მოედანი
- I ლერწის საპროექტო მოედანი
- საბაგირო ხაზიდან ტვირთის საკონტეინერო ორმაგი
- საბაგირო ხაზიდან ტვირთის ავტომატური ორმაგი
- რიგისწინა ავტომატი ორმაგი
- საბაგირო ხაზიდან ტვირთი
- ავტომატი ტვირთის ჯიხურით
- ავტომატი ორჯიხურიანი
- ბეტონის ბლოკები
- ტროტუარის ავტომატური ბარიერული ორმაგი
- ბარიერული ავტომატი
- ტროტუარის ავტომატური ორმაგი (ელექტრომოძრავი)
- ტროტუარის ავტომატური ორმაგი
- ელექტრო ტრანსფორმატორული ქვესადგური
- საბაგირო მოკავშირებელი
- საბაგირო ხიდისქვეშა
- საბაგირო საკვლევო წერტილი

ფერის დასახელება	ფერის კოდი	ფერის პრეზენტაცია
მწვანე (01)	RGB (34,139,34)	
იისფერი (02)	RGB (75,12,187)	
ნარინჯისფერი (03)	RGB (249,99,20)	
ლილისფერი (04)	RGB (160,32,240)	
ყავისფერი (05)	RGB (94,8,58)	
ლურჯი (06)	RGB (0,0,255)	
წითელი (07)	RGB (255,0,0)	
ყვითელი (08)	RGB (220,185,0)	
ნაცრისფერი (09)	RGB (136,135,134)	
შავისფერი (10)	RGB (57,57,56)	

საზღვრისპუნქტი — 60.605 — 82 ლერწის მეტრმეტრიანი ბოძის 222 ლერწის მეტრმეტრიანი ბოძისაკენ

საბაგირო ხაზის ტიპი	
08 - 2	115.5 მ
09, 09, 10	18 მ
09, 09	7

შენიშვნები

1. ნახაზზე საპროექტო შენობის ნული ნიშნული შეესაბამება აბსოლიტურ ნიშნულს +410.90
2. ნახაზზე ზომები მოცემულია მეტრებში
3. ნახაზის ყველა ცვლილება მშენებლობისას შეთანხმებული უნდა იქნას ავტორთან

დამკვეთი: შპს სტატიო

მისამართი: ქ.ოხტილისი, ვეველინა მაჩაქის ქუჩა №:1
01.12.08.039.217

პროექტის სახელწოდება:
სატრანსპორტო ინფრასტრუქტურის ობიექტი
ავტოსავარძლიანი, კომბინირებული სივრცე

თანამდებობა	სახელი,გვარი	ხელმოწერა
ტრაექტორი	ტრიგატი მოსულიშვილი	
პროექტირი	ქუთუთა ქურთანი	
შეასრულა	ქუთუთა ქურთანი	

ADs Architecture Design Studio
ქ. ოხტილისი, ბერაზაურის ქუჩა №3
ტელ: 599 900 018

მასშტაბი	
თარიღი	20.07.2026

სტადია	ფურცელი	ფურცელი
პროექტი		

პირველადი მოხმარების საქონლის ადგილის	274.0	2.8	99
სმ\	დ.მ.ფ	დ.მ	

საბანძრო მანქანის მისადგომი არეალი

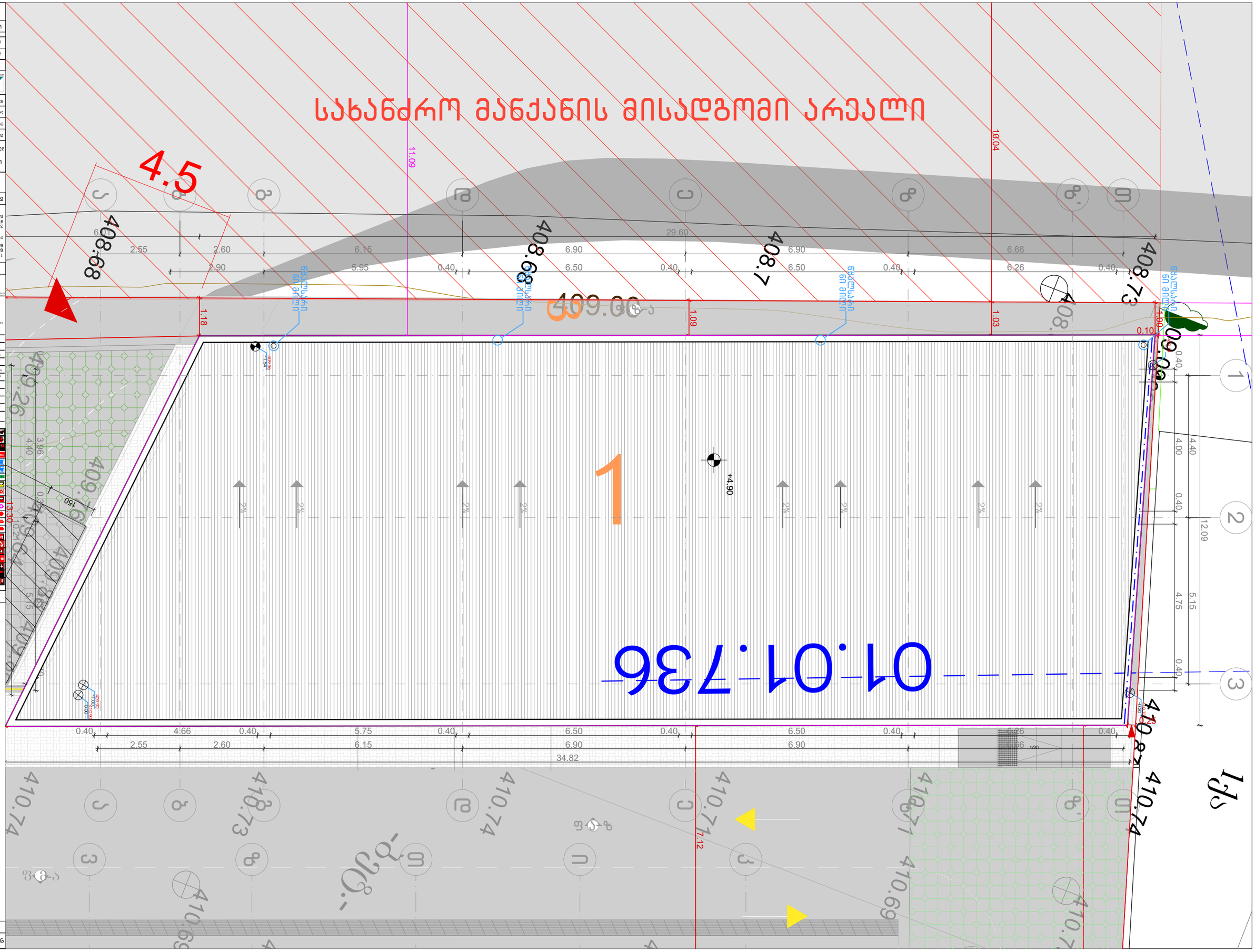
4.5
409.68
409.68
408.7
408.73
409.00
409.26
410.74
410.74
410.74
410.82
410.71
410.69
410.71
410.69
410.71
410.69

A ბლოკი ჭრილი 1-1

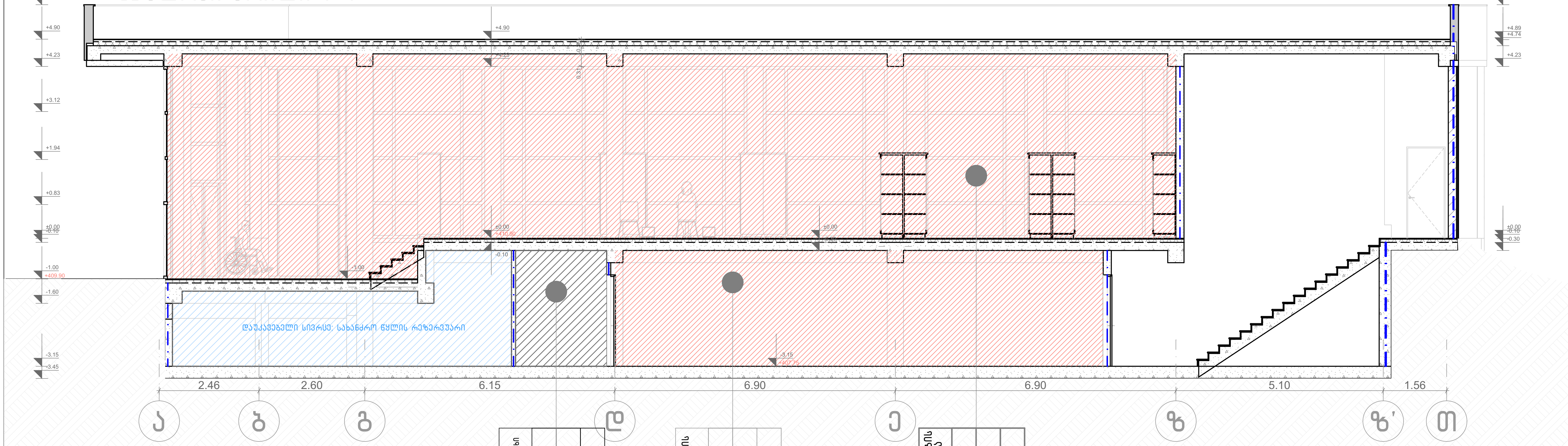

სახანძრო ტუმბოების ოთახი	
დ.ს	10.5
დ.დ.ფ	27.9
დ.დ	0.3

პირველადი მოხმარების საქონლის მაღაზია	
ს3.	115.1
დ.დ.ფ	2.8
დ.დ	41

პირველადი მოხმარების საქონლის მაღაზია	
ს3\	274.0
დ.დ.ფ	2.8
დ.დ	99

A ბლოკი ჭრილი 14-14

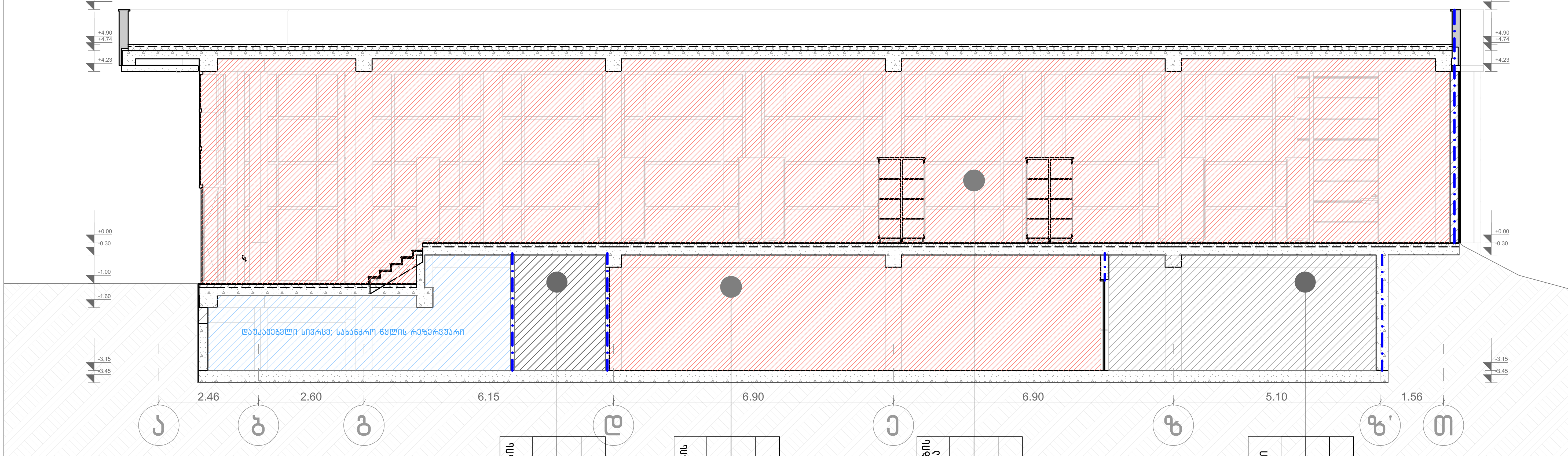

სახანძრო ტუმბოების ოთახი	
დ.ს	10.5
დ.დ.ფ	27.9
დ.დ	0.3

პირველადი მოხმარების საქონლის მაღაზია	
ს3.	115.1
დ.დ.ფ	2.8
დ.დ	41

პირველადი მოხმარების საქონლის მაღაზია	
ს3\	274.0
დ.დ.ფ	2.8
დ.დ	99

ინვენტარის საწყობი	
სწ-1	52.2
დ.დ.ფ	46.5
დ.დ	2

ფორმატი-A3	თბილისი 2024წ

ექსპლიკაცია

პირობითი ნიშნები

შენიშვნები

1. ნახაზზე საპროექტო შენობის ნული ნიშნული შეესაბამება აბსოლიტურ ნიშნულს +410.90
2. ნახაზზე ზომები მოცემულია მეტრებში

ნახაზის ყველა ცვლილება მშენებლობისას შეთანხმებული უნდა იქნას ავტორთან

დამკვეთი: შპს სტატიო

მისამართი: ქ.თბილისი, ეველინა თავაძის ქუჩა N:1
01.12.08.039.217

პროექტის სახელწოდება:
სატრანსპორტო ინფრასტრუქტურის ობიექტი
ავტოსამრეცხაო, კომერციული სივრცე

თანამდებობა	სახელი,გვარი	ხელმოწერა
დირექტორი	დიმიტრი მოსულიშვილი	
არქიტექტორი	ქეთევან კვიციანი	[signature]
შეასრულა	ქეთევან კვიციანი	[signature]

Architecture Design Studio

ქ. თბილისი, ბერბუკის ქუჩა №3
ტელ: 599 900 018

მასშტაბი	
თარიღი	20.07.2026

სტადია	ფურცელი	ფურცელი
პროექტი		

გამწვანება

ღრუტანიანი ფილა
(რომელიც ითვლება კ-3 ში)

კ-3 509.2/3221 = 0,2

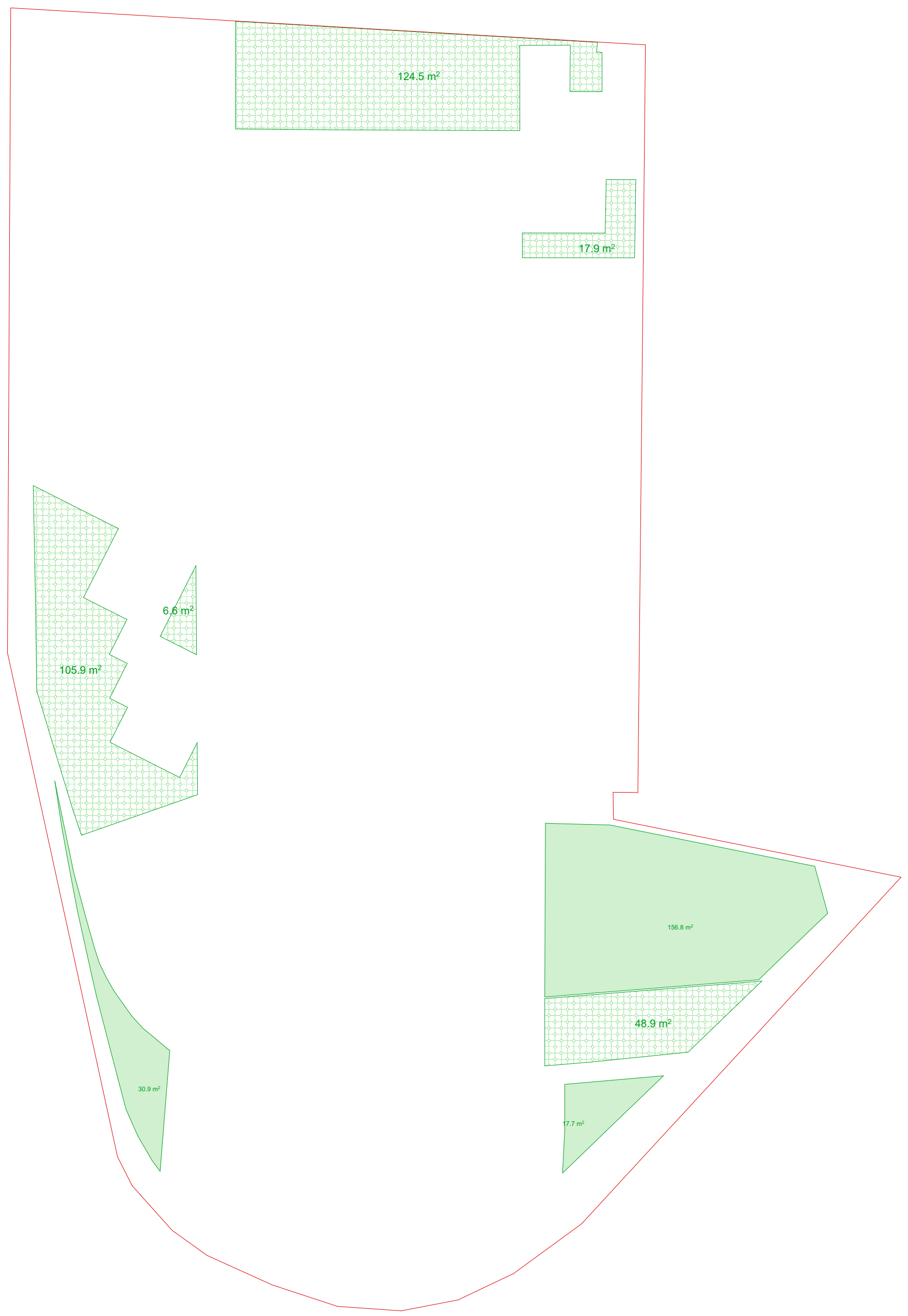

კ-1 932.6 / 3221 = 0,3

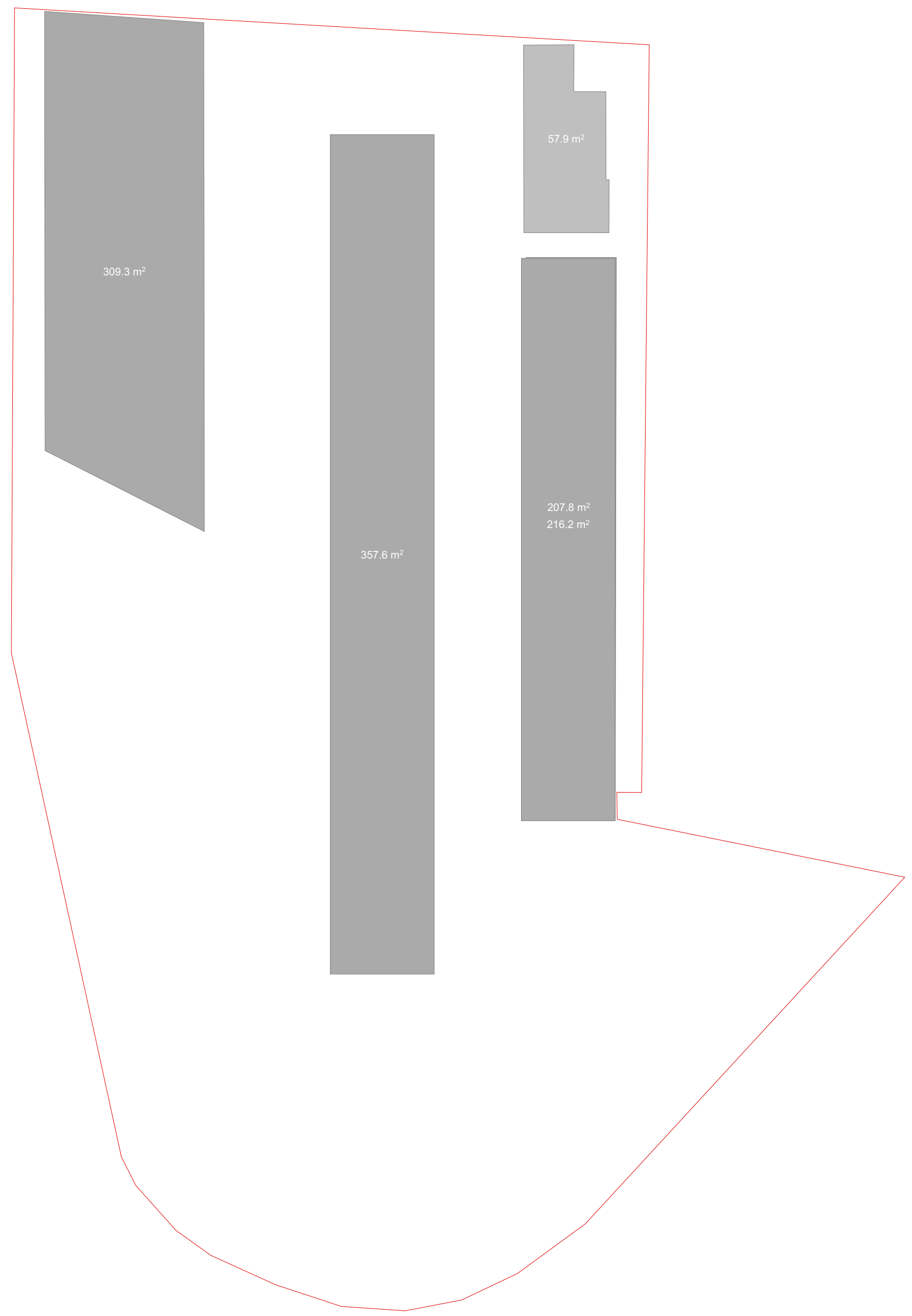

ფორმატი-A3	თბილისი 2024წ

ექსპლიკაცია

პირობითი ნიშნები

შენიშვნები

1. ნახაზზე საპროექტო შენობის ნული ნიშნული შეესაბამება აბსოლიტურ ნიშნულს +410.90
2. ნახაზზე ზომები მოცემულია მეტრებში
3. ნახაზის ყველა ცვლილება მშენებლობისას შეთანხმებული უნდა იქნას ავტორთან

დამკვეთი: შპს სტატიო

მისამართი: ქ.თბილისი, ეველინა თავაძის ქუჩა N:1
01.12.08.039.217

პროექტის სახელწოდება:
სატრანსპორტო ინფრასტრუქტურის ობიექტი
ავტოსამრეცხაო, კომერციული სივრცე

თანამდებობა	სახელი,გვარი	ხელმოწერა
დირექტორი	დიმიტრი მოსულიშვილი	
არქიტექტორი	ქეთევან კვიციანი	
შეასრულა	ქეთევან კვიციანი	

Architecture Design Studio
ქ. თბილისი, ბერბუკის ქუჩა №3
ტელ: 599 900 018

მასშტაბი	1:500
თარიღი	20.07.2026

სტადია	ფურცელი	ფურცელი
პროექტი		

კ-2 644,3 / 3221 = 0,2

კ-2 +0.00 ნიშნულზე

კ-2 644.3

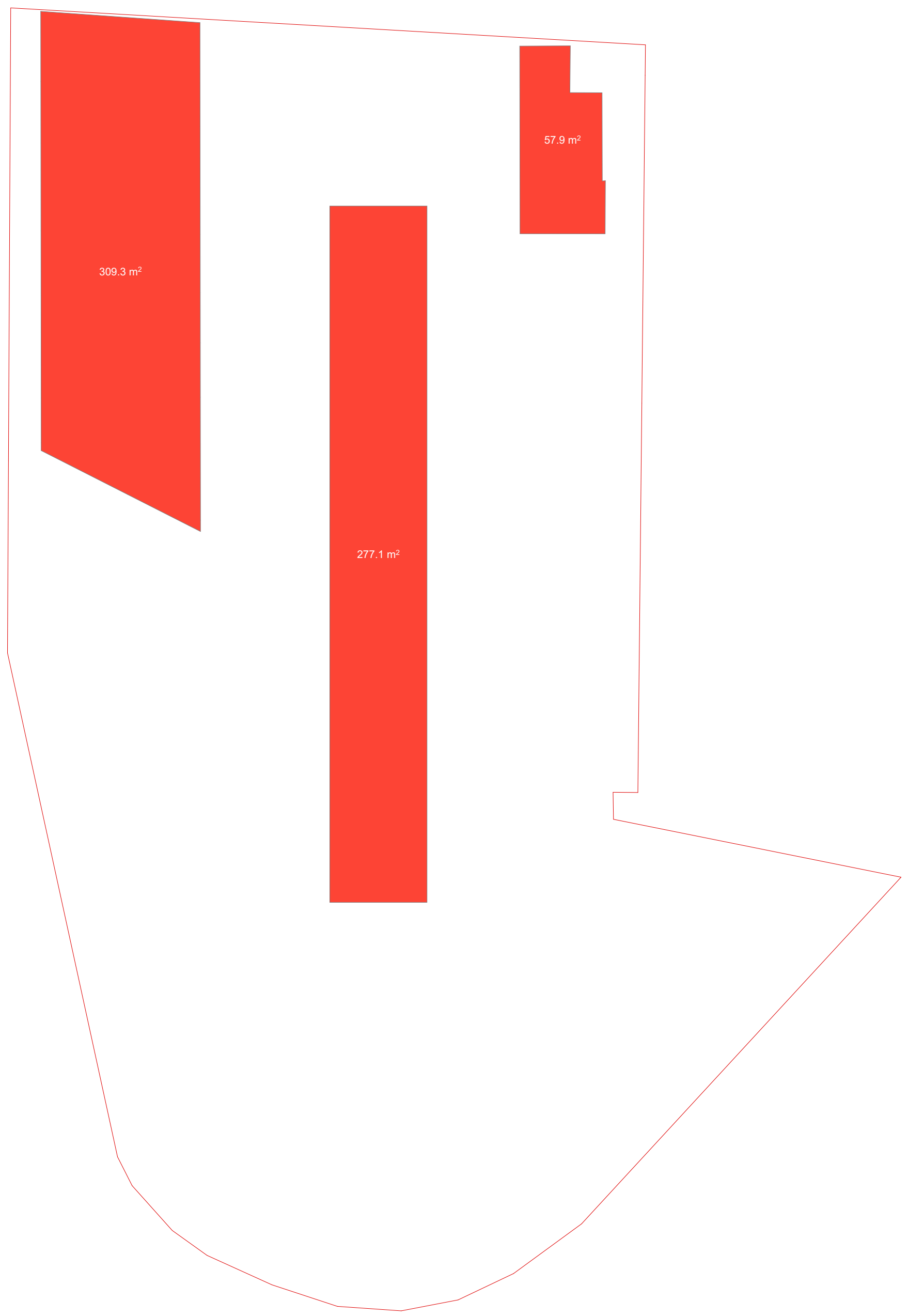

ფორმატი-A3	თბილისი 2024წ

ექსპლიკაცია

პირობითი ნიშნები

შენიშვნები

1. ნახაზზე საპროექტო შენობის ნული ნიშნული შეესაბამება აბსოლიტურ ნიშნულს +410.90
2. ნახაზზე ზომები მოცემულია მეტრებში
3. ნახაზის ყველა ცვლილება მშენებლობისას შეთანხმებული უნდა იქნას ავტორთან

დამკვეთი: შპს სტატიო

მისამართი: ქ.თბილისი, ეველინა თავაძის ქუჩა N:1
01.12.08.039.217

პროექტის სახელწოდება:
სატრანსპორტო ინფრასტრუქტურის ობიექტი
ავტოსამრეცხაო, კომერციული სივრცე

თანამდებობა	სახელი,გვარი	ხელმოწერა
დირექტორი	დიმიტრი მოსულიშვილი	
არქიტექტორი	ქეთევან კვიციანი	
შეასრულა	ქეთევან კვიციანი	

Architecture Design Studio
ქ. თბილისი, ბერბუკის ქუჩა №3
ტელ: 599 900 018

მასშტაბი	
თარიღი	20.07.2026

სტადია	ფურცელი	ფურცელი
პროექტი		

განაშენიანების ფართი ყველაზე დიდი შენობის - 583.7 მ2

განაშენიანების ფართი +0.00 ნიშნულზე

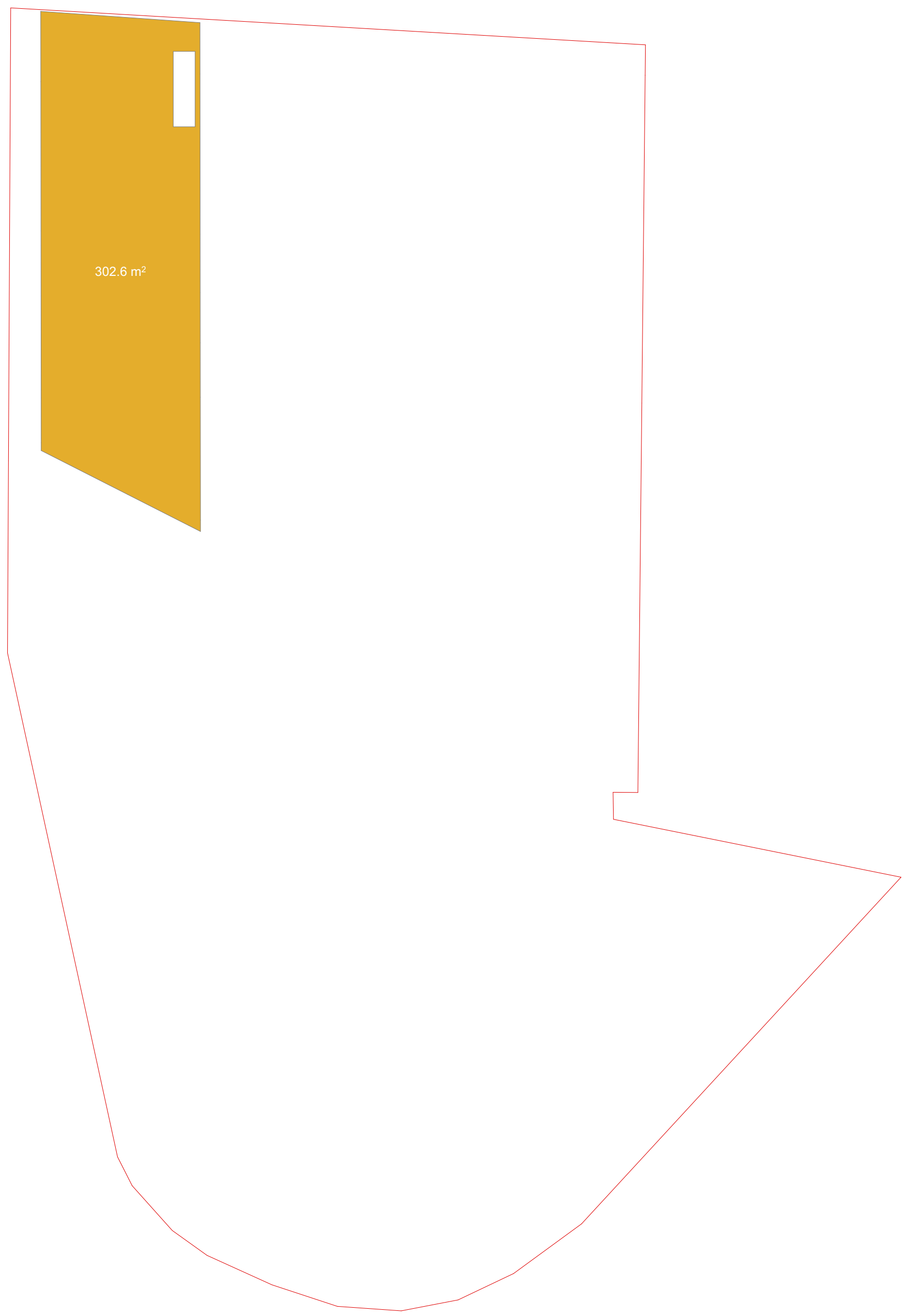

განაშენიანების ფართი -3.15 ნიშნულზე

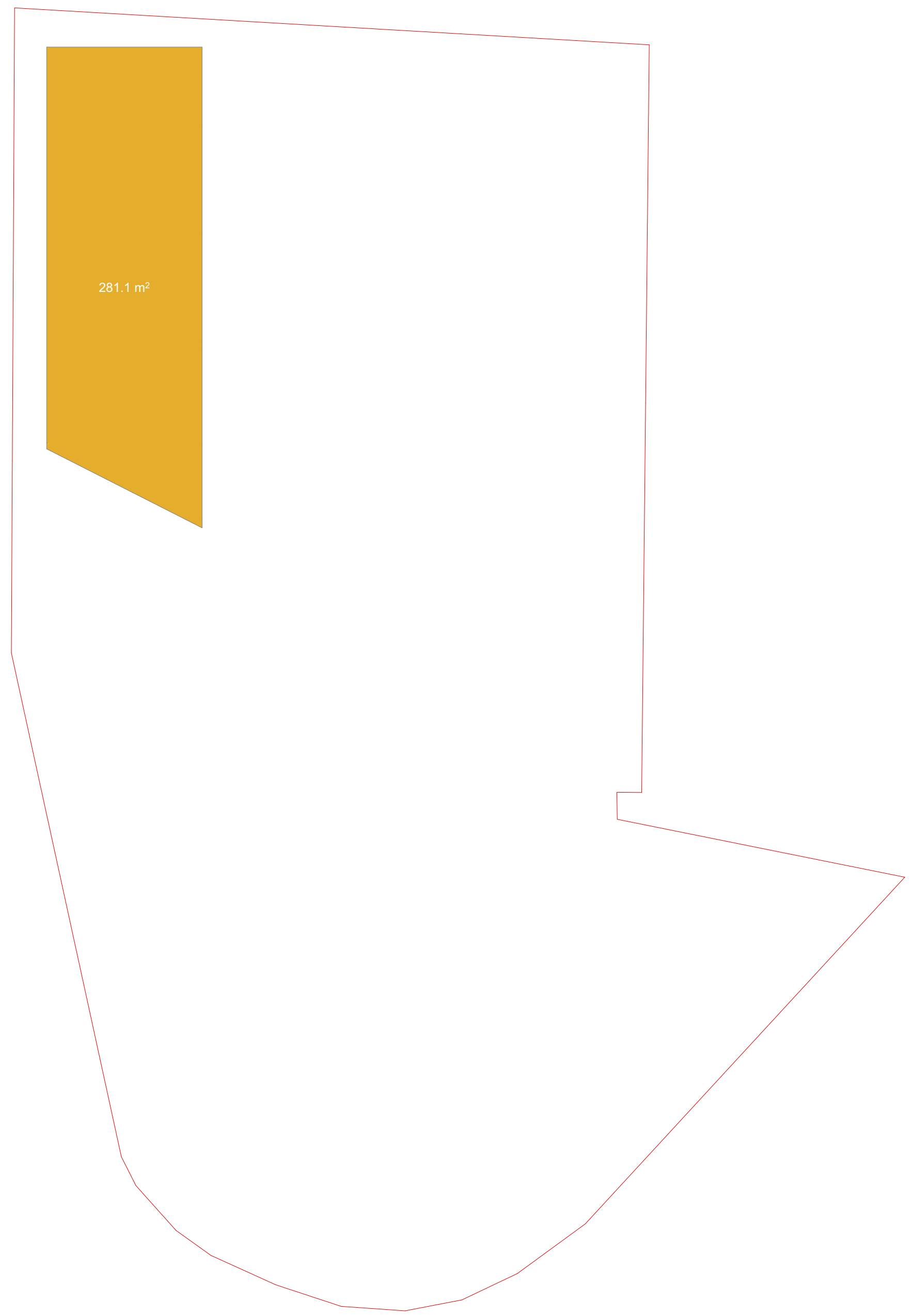

ფორმატი-A3	თბილისი 2024წ

ექსპლიკაცია

პირობითი ნიშნები

შენიშვნები

1. ნახაზზე საპროექტო შენობის ნული ნიშნული შეესაბამება აბსოლიტურ ნიშნულს +410.90
2. ნახაზზე ზომები მოცემულია მეტრებში
3. ნახაზის ყველა ცვლილება მშენებლობისას შეთანხმებული უნდა იქნას ავტორთან

დამკვეთი: შპს სტატიო

მისამართი: ქ.თბილისი, ეველინა თავაძის ქუჩა N:1
01.12.08.039.217

პროექტის სახელწოდება:
სატრანსპორტო ინფრასტრუქტურის ობიექტი
ავტოსამრეცხაო, კომერციული სივრცე

თანამდებობა	სახელი,გვარი	ხელმოწერა
დირექტორი	დიმიტრი მოსულიშვილი	
არქიტექტორი	ქეთევან კვიციანი	
შეასრულა	ქეთევან კვიციანი	

Architecture Design Studio
ქ. თბილისი, ბერბუკის ქუჩა №3
ტელ: 599 900 018

მასშტაბი	1:500
თარიღი	20.07.2026

სტადია	ფურცელი	ფურცელი
პროექტი		