2026წ

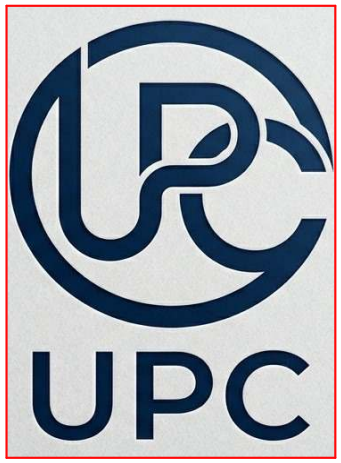

პროექტის ნაწილი:

კონსტრუქციული პროექტი

ობიექტის დასახელება:

სახურავის რეკონტრუქცია

პროექტის ავტორი:

შპს ჭკვიანი ტექნოლოგიები

მონ. რ/ბ კონსტრუქციების საყალიბო გეგმა (სარტყელი)

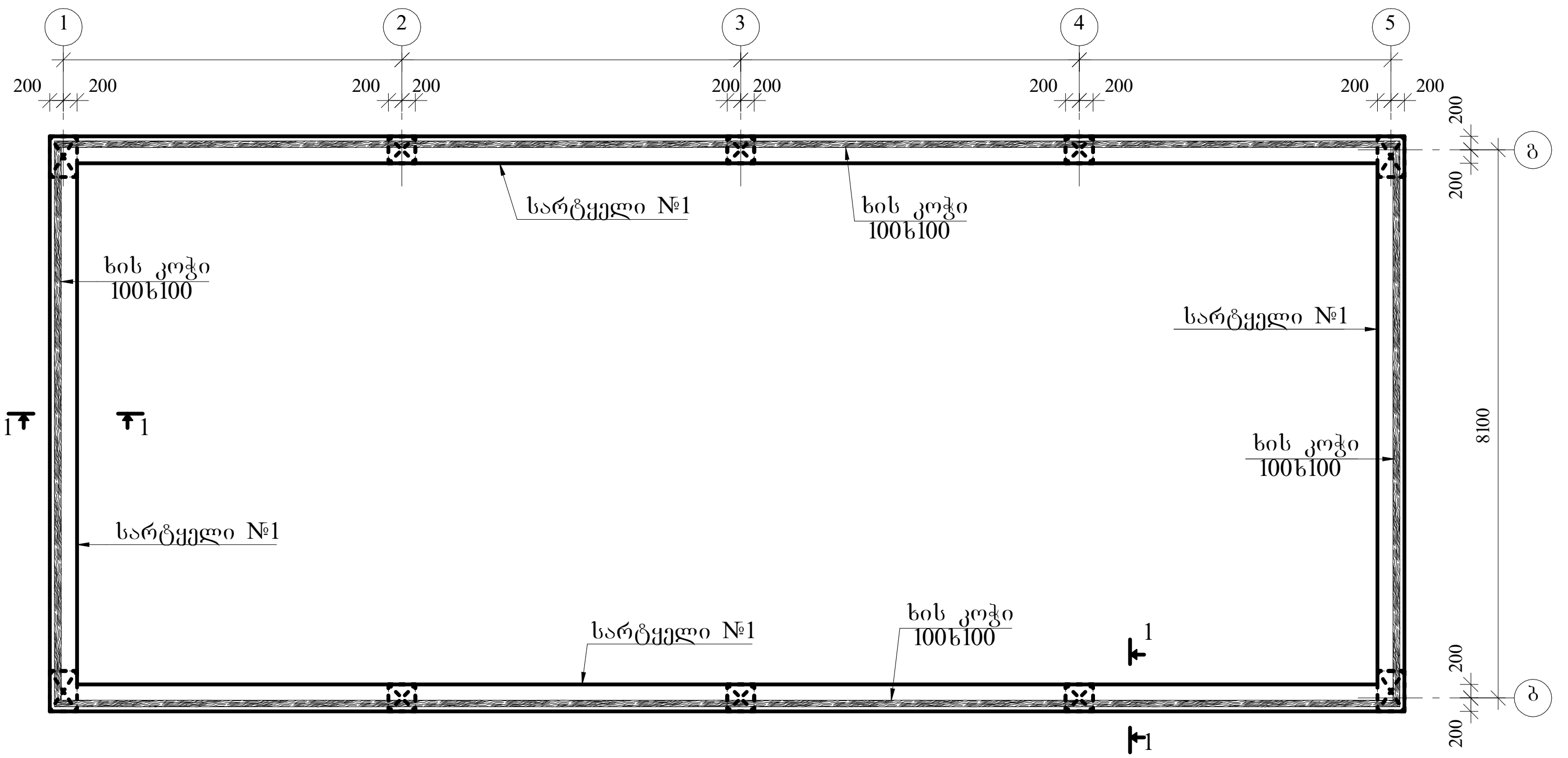

სარტყელი №1-ის არმირების
კვეთი

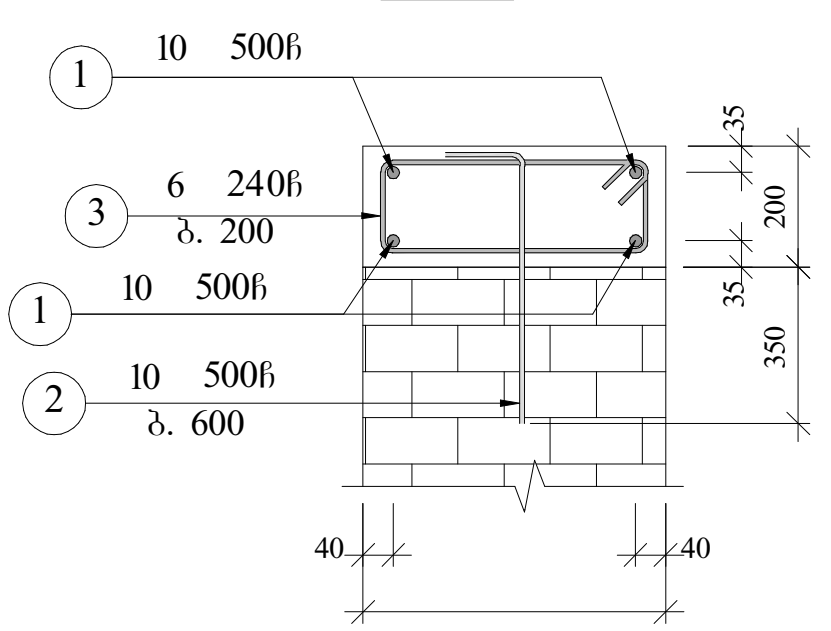

პოზ. №2
=0.62 მ.
=98

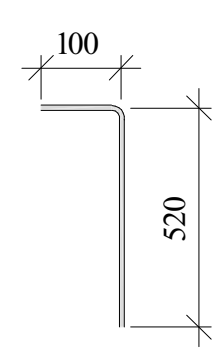

პოზ. №3
=1.20 მ.
=288

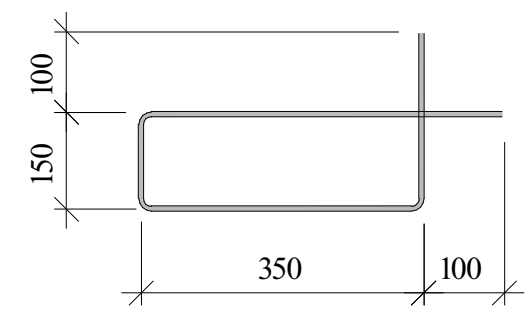

პოზ. №4
=1.10 მ.
=102

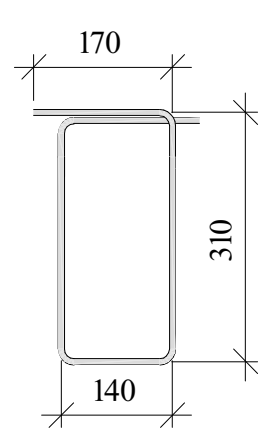

კვეთი 1-1

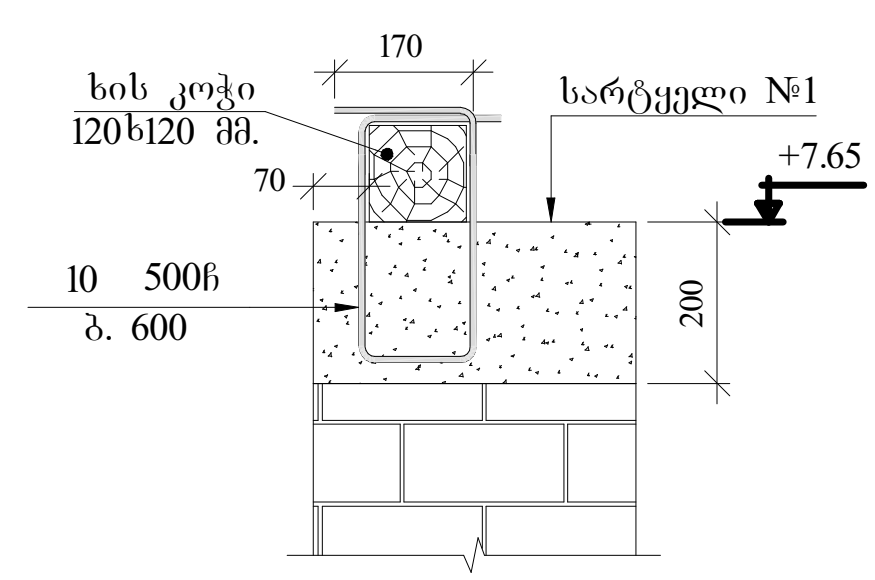

მონ. რ/ბ სარტყელის მასალის ხარჯი

1. ბეტონი -25 : V=4.20 მ³
2. 10 500ჩ =405.00 მ. =252.00 კგ.
3. 6 240ჩ =246.00 მ. =55.00 კგ.

შ.პ.ს. "ურბანული დაგეგმარების კომპანია"			მისამართი:
			კონსტრუქციული ნაწილი
დირექტორი		ს. მებალიშვილი	კვეთი 1-1
კონსტრუქტორი		ვ. ოჩხიკიძე	

სტადია	ფურცელი	ფ. რაოდ.	მასშტაბი
პრ.	ა - 23		1:100

სახურავის ხის კონსტრუქციების განლაგების გეგმა

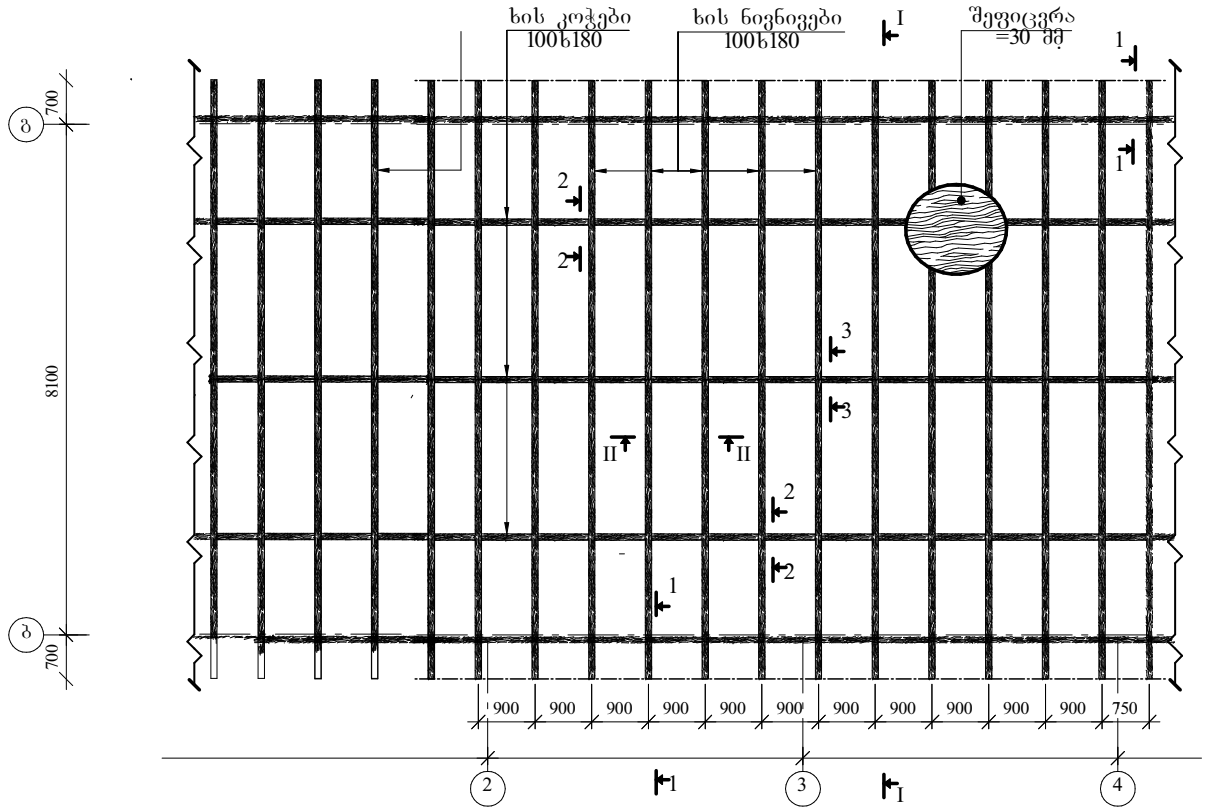

შპს. "შრომანული დაპროექტების კომპანია"			მისამართი:	
			პონსტრუქციული ნაწილი	
დირექტორი		ს. მებალიშვილი	პვეთი 1-1	სტადია / ფურცელი / ფ. რაოდ. / ფურცლები
პონსტრუქტორი		პ. ოჩხიძე		პრ. / 9 - 23 / / 1:100

კვეთი 1-1
მ. 1:50

სახურავის ჭრილი I-I

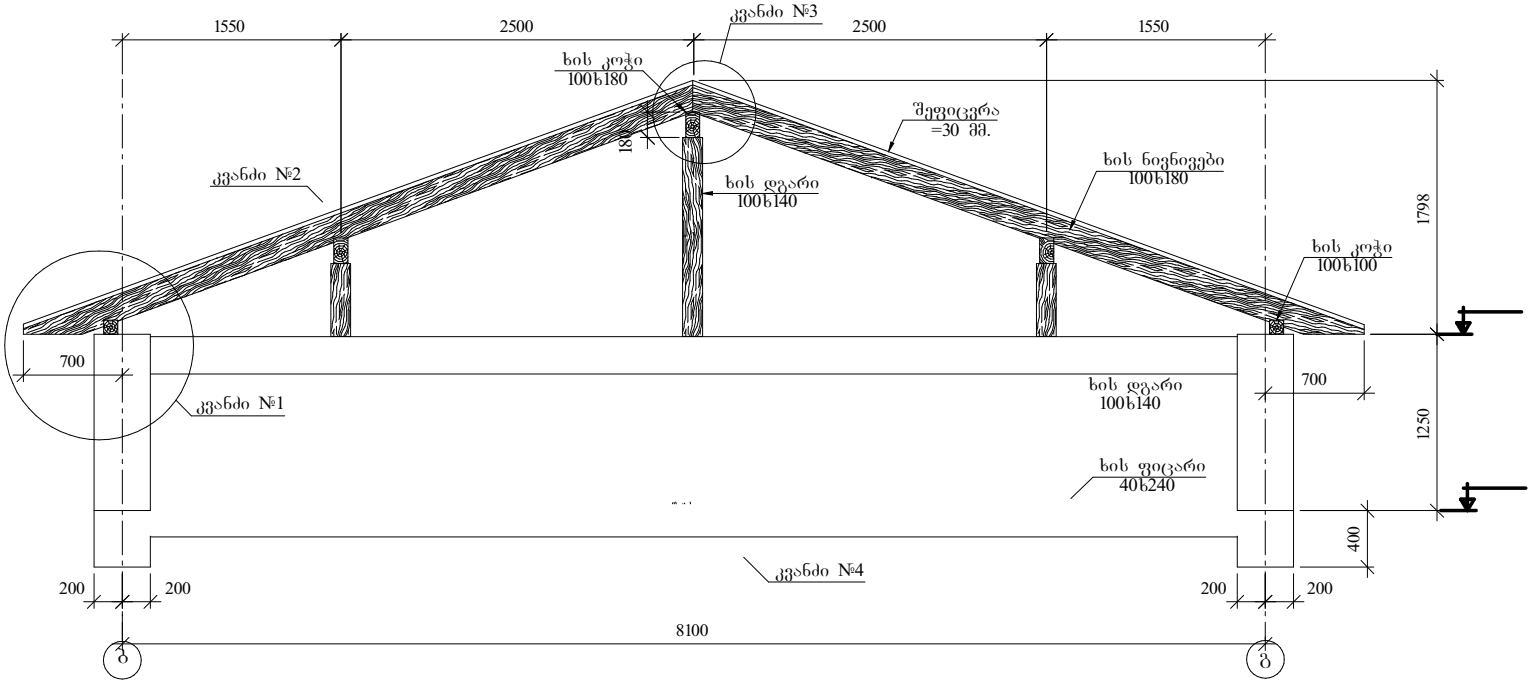

კვანძი №4

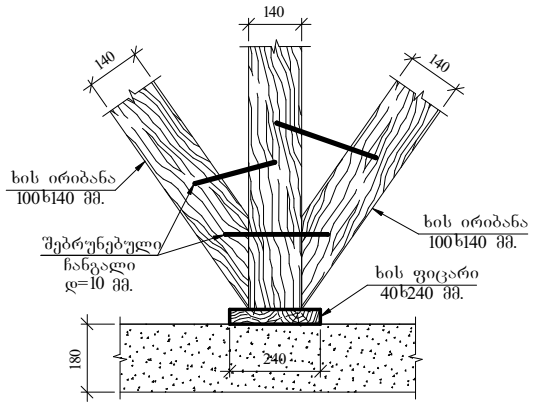

კვანძი №5

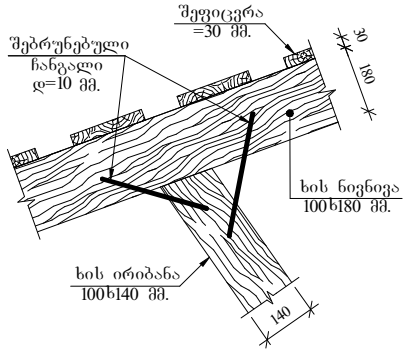

შ.პ.ს. "ურბანული დაგეგმარების კომპანია"			მისამართი:		
			პროექტირების ეტაპი		
დირექტორი		ს. მებალიშვილი	კვეთი 1-1	სტადია	ფურცელი	ფ. რაოდ.	ფურცლები
პროექტორი		ვ. ოჩხიძე		პრ	5 - 23		1:100

კვანძი №1
(კვეთი 1-1)

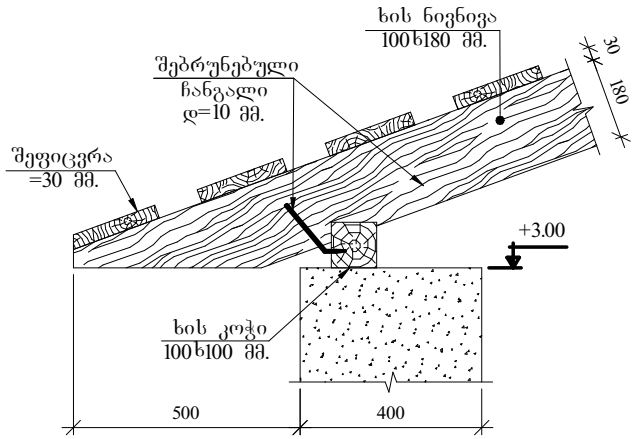

კვანძი №2
(კვეთი 2-2)

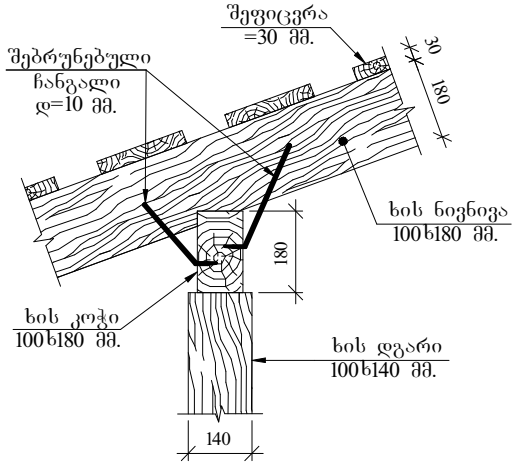

კვანძი №3
(კვეთი 3-3)

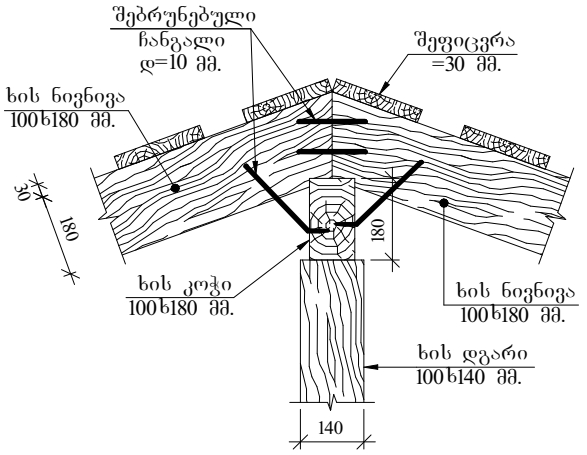

შ.პ.ს. "უორგანული დაბეტონების კომპანია"			მისამართი:		
			პონსტრუქციული ნაწილი		
დირექტორი		ს. მეგალიშვილი	კვეთი 1-1	ს/ბ/ლი	
პონსტრუქტორი		ვ. ოქროპირიძე		ფურცელი	
				ფ. რაოდ.	
				ფორმატი	A3
				მასშტაბი	1:100

კვანძი "I"
მ. 1:20

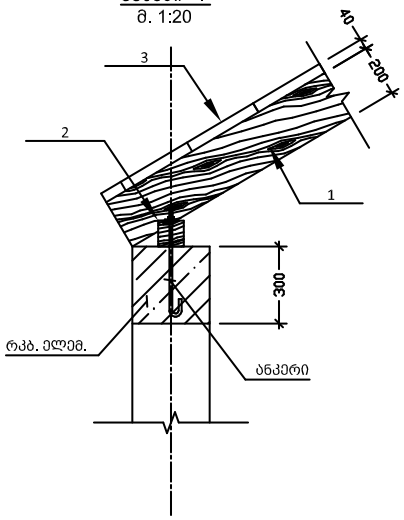

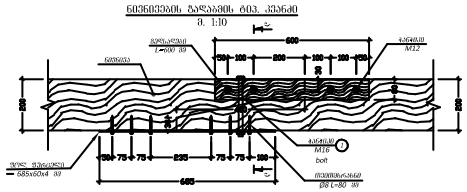

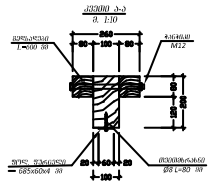

სახურავის ჭრილი II-II

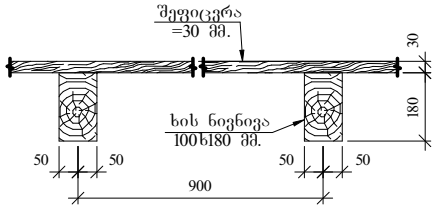

სახურავის ხის კონსტრუქციების მასალის საორიენტაციო ხარჯი

1. ხის კოჭი 100X100: =56.00 მ. V=0.56 მ^3
2. ხის კოჭი 100X180: =67.00 მ. V=1.21 მ^3
3. ხის დგარი 100X140: =6.10 მ. V=0.08 მ^3
4. ხის ნივნივა 100X180: =235.00 მ. V=4.23 მ^3
5. ხის ფიცარი 40X140: =45.00 მ. V=0.26 მ^3
6. ხის ფიცარი 40X240: =53.00 მ. V=0.51 მ^3
7. შეფიცვრა 70% =30 მმ: ფ=150.00 მ^2 V=4.50 მ^3

კვანძი "II"
მ. 1:20

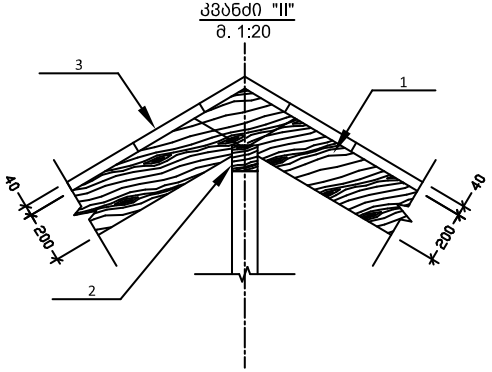

კონსტრ. დასახ.	პოზ. №	ელემენტის დასახელება	კვეთი. (მმ.)	ერთეულის სიმრავე (მმ.)	რაოდენობა (ც.)	საერთო სიგრძე (მ.)	საერთო მოცულობა (მ^3)
სახურავი	1	მთავარი კოჭი	100 X 200	ღ.ა.	---	300	6.00
	2	მაუერლატი	100 X 100	ღ.ა.	---	100	2.00
	3	შეფიცვრა	h = 40	ღ.ა.	---		2.00
		მთლიანად ხის მასალა				V= 1.00	მ^3

შ.პ.ს. "შრომანული დაგეგმარების კომპანია"			მისამართი: დაბა ბაკურიანი, კოტეჯის ტიპის დასახლების სახლი		
			კონსტრუქციული ნაწილი	2019 წ.	
დირექტორი		ს. მეპალიშვილი	სახურავის სპეციფიკაცია	სტადია	ფურცელი	ფურც. რაოდ.	ფორმატი
კონსტრუქტორი		ვ. ოჩხიკიძე		პრ	9 - 24		1:100

კონსტრუქციული დასკვნა

ქ. თბილისში მეფრინველეთა II შესახვევი, N 3-ში (01.19.27.005.053) მდებარე შენობის არსებულ ტექნიკურ მდგომარეობასა და რეკონსტრუქციის შედეგად მშენებლობის პროცესში ზეგავლენის შესახებ!

ობიექტი: არსებული ინდივიდუალური საცხოვრებელი სახლის სახურავის რეკონსტრუქციის პროექტი
მისამართი: ქალაქი თბილისი, მეფრინველეთა II შესახვევი, N 3

(საკადასტრო კოდი: **01.19.27.005.053**)

1. შესავალი ნაწილი

მოცემული კონსტრუქციული დასკვნა მომზადებულია ქ. თბილისში მეფრინველეთა II შესახვევი, N 3-ში (01.19.27.005.053) მდებარე არსებული ინდივიდუალური საცხოვრებელი სახლის სახურავის რეკონსტრუქციის პროექტისთვის. დოკუმენტის მიზანს წარმოადგენს შენობის არსებული მზიდი კონსტრუქციების ტექნიკური მდგომარეობის შეფასება და იმის დადგენა, თუ რამდენად თავსებადია არსებული შენობის კონსტრუქციის საპროექტო გადახურვის ახალ დატვირთვებთან, მოქმედი სამშენებლო ნორმებისა და უსაფრთხოების წესების გათვალისწინებით.

2. არსებული მდგომარეობის აღწერა

ვიზუალური და ინსტრუმენტული გამოკვლევის შედეგად დადგინდა:

- **საძირკველი:** შენობის საძირკველი არის მყარი, ნიადაგის ჯდომის ან დეფორმაციის ნიშნები (ფასადზე შესაბამისი დახრილი ბზარები) არ ფიქსირდება.
- **მზიდი კედლები:** შენობის მიწისზედა კარკასი წარმოდგენილია მზიდი კედლებით. კედლების მასალა და სისქე აკმაყოფილებს ვერტიკალური დატვირთვის მიმღებ პირობებს. კონსტრუქციულ ელემენტებში კრიტიკული ბზარები ან რღვევის ნიშნები არ შეინიშნება.
- **არსებული სახურავი:** სახურავის ამჟამინდელი მზიდი სისტემა (ხის ელემენტები) ამორტიზებულია და საჭიროებს სრულ დემონტაჟს.
-

3. საპროექტო გადაწყვეტა და დატვირთვების გაანგარიშება

საპროექტო დოკუმენტაციით გათვალისწინებულია ძველი ამორტიზებული სახურავის დემონტაჟი და ახალი, თანამედროვე ტიპის გადახურვის მოწყობა. ახალი მზიდი კონსტრუქციისთვის შერჩეულია ანტისეპტიკირებული ხის მასალა ხოლო გადახურვის მასალად გამოყენებული იქნება მსუბუქი თუნუქი/მეტალოკრამიტი, რაც მინიმუმამდე დაყვანს შენობის კონსტრუქციაზე დამატებით მუდმივ დატვირთვას.

კონსტრუქციული გაანგარიშებისას გათვალისწინებული იქნა:

1. **მუდმივი დატვირთვა:** საპროექტო სახურავის საკუთარი წონა (მზიდი ელემენტები, თბოიზოლაცია, ჰიდროიზოლაცია, გადახურვის ფენები).
2. **დროებითი დატვირთვა:** თბილისის კლიმატური ზონისთვის დადგენილი თოვლისა და ქარის ნორმატიული დატვირთვები.
3. **სეისმური დატვირთვა:** შენობის მდგრადობა შემოწმდა 8-ბალიან სეისმურ ზემოქმედებაზე.
4. საინჟინრო რეკომენდაციები

ახალი სახურავის მონტაჟის პროცესში სავალდებულოა შემდეგი პირობების დაცვა:

- სამუშაოების დაწყებამდე სრულად და უსაფრთხოდ განხორციელდეს ძველი გადახურვის ელემენტების დემონტაჟი.
- ახალი სახურავის მზიდი ელემენტების დასაყრდნობად, შენობის პერიმეტრზე (მზიდი კედლების თავზე) მოეწყოს **მონოლითური რკინაბეტონის სეისმური სარტყელი**, რომელიც უზრუნველყოფს დატვირთვის თანაბარ გადანაწილებას და შენობის სივრცით ხისტ კავშირს.
- ყველა ხის ელემენტი დამუშავდეს ცეცხლმედეგი და ანტისეპტიკური ხსნარებით. ლითონის კონსტრუქციის გამოყენების შემთხვევაში — შეიღებოს ანტიკოროზიული გრუნტით.

დ ა ს კ ვ ნ ა

ჩატარებული საინჟინრო შეფასებებისა და შენობის ტექნიკური მდგომარეობის ანალიზის საფუძველზე დგინდება, რომ არსებული საცხოვრებელი სახლის მზიდი კონსტრუქციები (საძირკველი და კედლები) სრულად აკმაყოფილებს სიმტკიცისა და მდგრადობის პირობებს.

საპროექტო სახურავის რეკონსტრუქცია მოცემული რეკომენდაციების დაცვით არის შესაძლებელი, უსაფრთხო და არ გამოიწვევს შენობის ძირითადი კარკასის მუშაობის გაუარესებას ან სეისმედეგობის შემცირებას.

აღნიშნული სამუშაოები ჩატარება, შენობის ტექნიკურ მდგომარეობაზე უარყოფით ზეგავლენას არ მოახდენს.

ექსპერტი: ბ.მებაღიშვილი

ექსპერტიზის სახე - ტექნიკური ექსპერტიზა;

დამნიშნავი ფიზიკური პირი – ოთარი ქართველიშვილი

(P/N: 01028004240)

შემსრულებელი – ბექა მებაღიშვილი (პ/ნ 01030033532), ინჟინერ-მშენებელი, კონსტრუქტორი. საინჟინრო ექსპერტიზის სფეროში მუშაობის გამოცდილება 9 წელი (2012 წლიდან), სამშენებლო სფეროში მუშაობის გამოცდილება - 15 წელი (20008 წლიდან).

ექსპერტის წინაშე დასმული კითხვები – მომზადებულია ქ. თბილისში მეფრინველეთა II შესახვევი, N 3-ში (01.19.27.005.053) მდებარე არსებული ინდივიდუალური საცხოვრებელი სახლის სახურავის სარეკონსტრუქციო-სამუშაოების ტექნიკური უსაფრთხოების შესახებ, ჩასატარებელია შემდეგი სახის სამუშაოები.

ექპერტიზაზე წარმოდგენილი ან/და ექსპერტის მიერ მოძიებული დოკუმენტაცია - მიწის ნაკვეთის საკადასტრო გეგმა, ამონაწერი საჯარო რეესტრიდან; ჩასატარებელი სამუშაოების ესკიზური პროექტი, რენდერი, ფოტო-მონტაჟი;

გამოყენებული ნორმატიული აქტები და სხვა სახელმძღვანელო ლიტერატურა:

1. სამშენებლო ნორმები და წესები პნ 01.01-09 „სესმომედეგი მშენებლობა“

2. „სეისმომედეგი შენობების დაპროექტება“ ნაგებობათა რეკონსტრუქცია „აღდგენა-გამაგრება“

3. სამშენებლო ნორმები და წესები 02.01-08 „შენობების და ნაგებობების ფუძე-საძირკვლები“

4. II-25-80 Деревянные конструкции.

5. II-22-81*. Каменные и армокаменные конструкции

6) СП 13-102-2003 Правила обследования несущих строительных конструкций зданий и сооружений – „შენობებისა და ნაგებობების მზიდი სამშენებლო კონსტრუქციების გამოკვლევის წესები“-ის გათვალისწინებით განისაზღვრა სამუშაოთა მეთოდიკა და ამოცანები;

7) III-18-75 Металлические конструций.

8) საქართველოს რესპუბლიკის ტერიტორიაზე განთავსებული საცხოვრებელი და არასაცხოვრებელი შენობა-ნაგებობების გამოკვლევისა და სეისმომედეგობის თვალსზრისით მათი ტექნიკური მდგომარეობის დადგენის ინსტრქუცია. თბილისი 1992 წ.

ბექა მებალიშვილი

მისამართი: ქ. თბილისი, მაზნიაშვილის ქ. 37/36; | +995 577171012|beqa.meb@gmail.com

- დაბადების თარიღი: 15.02.1986
- მოქალაქეობა: საქართველო
- ოჯახური მდგომარეობა: დასაოჯახებელი

განათლება

- **2003-2007** საქართველოს ტექნიკური უნივერსიტეტი (ბაკალავრიატი)
- **2010-2012** საქართველოს ტექნიკური უნივერსიტეტი (მაგისტრატურა)

სამუშაო გამოცდილება

2018-2021
ორგანიზაციის დასახელება: საქართველოს მუნიციპალური განვითარების ფონდი (მ.გ.ფ.)
პოზიცია: ხარისხის კონტროლის სპეციალისტი (ინჟინერი)
სტაჟი: 2 წელი

2017-2018
ორგანიზაციის დასახელება: ქალაქ თბილსის მუნიციპალიტეტის სსიპ არქიტექტურის სამსახურის საინჟინრო განყოფილება
პოზიცია: საინჟინრო განყოფილების პირველი კატეგორიის უფროსი სპეციალისტი
სტაჟი: 1 წელი

2015-2018
ორგანიზაციის დასახელება: საქართველოს რეგიონული განვითარებისა და ინფრასტრუქტურის სამინისტრო, რეგიონებში განსახორციელებელი პროექტების დეპარტამენტი,ინფრასტრუქტურული პროექტების მონიტორინგის სამმართველო,
პოზიცია: ინჟინერ-მთავარი სპეციალისტი (მეორე კატეგორიის უფროსი სპეციალისტი)
სტაჟი: 18 თვე (1 წელი და 6 თვე)

ორგანიზაციის დასახელება: საქართველოს რეგიონული განვითარებისა და ინფრასტრუქტურის სამინისტრო
პოზიცია: მთავარი სპეციალისტი (ინჟინერი)
სტაჟი: 21 თვე (1 წელი და 9 თვე)

2012-2015
ორგანიზაციის დასახელება: ომეგა ჯგუფი (შპს "ომეგა-2")
პოზიცია: პროექტის მენეჯერი
სტაჟი:12 თვე (1 წელი და 0 თვე)

2009-2014
ორგანიზაციის დასახელება: ქ. თბილისის მერიის სსიპ თბილისის არქიტექტურის სამსახური
პოზიცია: - სპეციალისტი
სტაჟი: 64 თვე (5 წელი და 4 თვე)

2008
ორგანიზაციის დასახელება: თბილისის მერიის ურბანული დაგეგმარების საქალაქო სამსახური
პოზიცია: ქალაქგეგმარების მარჯვენა სანაპიროს განყოფილების - წამყვანი სპეციალისტი. სტაჟი: 7 თვე

კომპიუტერული უნარ-ჩვევები

- Autodesk 3ds Max 2018
- Autodesk Autocad 2018
- Graphisoft Archicad 21
- Google SketchUp 2017

- Adobe Photoshop CC 2017
- Adobe Illustrator CC 2017
- Adobe InDesign
- Adobe Lightroom
- CorelDraw
- Artlantis
- Vray
- MS Office
- Windows
- Corona Renderer
- Twinmotion
- Lumion

ენები

- ქართული (მშობლიური)
- ინგლისური (კარგად)
- რუსული (საშუალოდ)



Certificate

This is to certify that
Mr. MEBAGHISHVILI Beqa
has successfully completed the Knowledge Co-Creation Program(Group and Region Focus) on
"Water Related Disaster Management (Preparedness, Mitigation and Reconstruction)"
at Ministry of Land, Infrastructure, Transport and Tourism, National Institute of Land and Infrastructure Management, Public Works Research Institute, Infrastructure Development Institute-Japan and other related organizations
from May 15, 2017 to June 9, 2017
organized by the Japan International Cooperation Agency under the International Cooperation Program of the Government of Japan.

SHINICHI KITAOKA
PRESIDENT
JAPAN INTERNATIONAL COOPERATION AGENCY
JAPAN

Date : June 9, 2017

GEORGIA

GEORGIAN TECHNICAL UNIVERSITY

MASTER'S

DIPLOMA

MD№ 000643

By the decision N 39 June 28, / 2012 . /

of the faculty of

Civil Engineering

Mr. Beqa Mebaghishvili

was awarded the Degree of Master of

Engineering in

Construction

სარეგისტრაციო № 00630
Registration

თბილისი
Tbilisi

31	1	2013
რიცხვი/day	თვე/month	წელი/year

საქართველო

საქართველოს ტექნიკური უნივერსიტეტი

მაგისტრის

დიპლომი

MD№ 000643

სამშენებლო

ფაკულტეტის 2012 წლის 28. 6 № 39

გადაწყვეტილებით ბექა მებაღიშვილს

მიენიჭა ინჟინერიის

მაგისტრის აკადემიური ხარისხი

მშენებლობაში

დეკანი
Dean / Zurab Gedenidze /

რექტორი
Rector / Archil Prangishvili /

Georgian Technical University
Seal
211349192

<u>ინფორმაცია საპროექტო და საექსპერტო სამუშაოთა შესახებ</u>

განათლება:

– საქართველოს ტექნიკური უნივერსიტეტის – არქიტექტურის, ურბანისტიკის და დიზაინის ფაკულტეტი.

(მოცულობით გეგმარების კუთხით) – ბაკალავრის ხარისხი არქიტექტურაში.

–საქართველოს ტექნიკური უნივერსიტეტის – სამშენებლო ფაკულტეტი. (გაღრმავებული კვალიფიკაციის

ინჟინერი)– მაგისტრის ხარისხი სამშენებლო ინჟინერიაში (სამოქალაქო და სამრეწველო მშენებლობა).

ტრენინგი და სასწავლო კურსი:

- ჯიაკა-იაპონია "Water Related Disaster Management (Preparendess, Mitigation and Reconstruction)",

- ბრიტანეთის საელჩო -“Georgian crisis management”

- მართვის აკადემია "პროექტის მართვა"

- მშენელობის შემფასებელთა კავშირი "ხარჯთაღრიცხვა, ზედნადები, მოგება, ესპერტიზა"

- გაერთიანებული სამეთაურო - საშტაბო სწავლება დიდიგორი 2017.

კომპიუტერულ პროგრამები: ArchiCAD, Atodesk AutoCAD, Arc GIS, Artlantis, LUMION, Twinmotion, Photoshop, office...

2008 წლიდან ვმუშაობდი ქალაქ თბილისის მერიაში, ურბანული დაგეგმარების საქალაქო სამსახურის, ქალაქგეგმარების მარჯვენა სანაპიროს განყოფილება (კონსულტანტი)

2009-2012 წლებში ვმუშაობდი სპეციალისტად, სსიპ თბილისის არქიტექტურის სამსახურის, ურბანული დაგეგმარების დეპარტამენტში,განყოფილე(ბე)ბის უფროსის მ/შ. ამავე სამსახურის მშენებლობის სანებართვო დეპარტამენტის, I - II კლასების განყოფილება.

2014-2015 წლებში ვმუშაობი ომეგა ჯგუფში (შპს "ომეგა 2" არქიტექტორ - პროექტის მეჯერი);

2015-2018 წ, წელები ვმუშაობდი რეგიონალური განვითარებისა და ინფრასტრუქტურის სამინისტროში მთავარი სპეციალისტის თანამდებობაზე- (ინფრასტრუქტურული პროექტების მშენებლობის კოორდინაციის სამმართველო/ ინფრასტრუქტურული პროექტების მონიტორინგის სამმართველო).

2018 წლიდან ვმუშაობ შ.პ.ს. „ურბანული დაგეგმარების კომპანია“-ში მენეჯერის და მთავარი არქიტეტქტორის პოზიციაზე;

2018-2019 წ. ქალაქ თბილსის სსიპ არქიტექტურის სამსახურის საინჟინრო განყოფილების პირველი კატეგორიის უფროსი სპეციალისტი;

2019 წ.-დან დღემდე რეგიონალური განვითარებისა და ინფრასტრუქტურის სამინისტროს სსიპ. საქართველოს მუნიციპალური განვითარების ფონდის ხარისხის კონტროლის სპეციალისტი - საპროექტო/სამშენებლო ზედამხედველი.

(2023 წ. შეთავსებით ვმუშაობდი საქართველოს გარემოს დაცვისა და სოფლის მეურნეობის სამინისტრო/სსიპ გარემოს ეროვნული სააგენტოში მოწვეულ) სპეციალისტად.

სამუშაო გამოცდილება

მოწვეული სპეციალისტი, საქართველოს გარემოს დაცვისა და სოფლის მეურნეობის სამინისტრო/სსიპ გარემოს ეროვნული სააგენტო - ეკონომიკური სამსახური - ინფრასტრუქტურის განვითარებისა და ლოჯისტიკის სამმართველო, 01.05.2022 - 30.09.2023, (17 თვე /1 წელი 5 თვე)

ხარისხის კონტროლის სპეციალისტი , სსიპ საქართველოს მუნიციპალური განვითარების ფონდი (მ.გ.ფ.), 01.05.2019 - დღემდე, (65 თვე -5 წელი 5 თვე)

საინჟინრო განყოფილების პირველი კატეგორიის უფროსი სპეციალისტი, ქალაქ თბილსის მუნიციპალიტეტის სსიპ არქიტექტურის სამსახურის საინჟინრო განყოფილება, 01.08.2018 - 01.04.2019, (8 თვე)

დირექტორის მოადგილე/ტექნიკური დირექტორი, შ.პ.ს. „ურბანული დაგეგმარების კომპანია“ , 25.12.2017 - (-6 წელი 6თვე)

ინჟინერ-მთავარი სპეციალისტი (მეორე კატეგორიის უფროსი სპეციალისტი) (ინფრასტრუქტურული პროექტების მონიტორინგის სამმართველო), საქართველოს რეგიონული განვითარებისა და ინფრასტრუქტურის სამინისტრო, რეგიონებში განსახორციელებელი პროექტების დეპარტამენტი , 01.01.2017 - 01.07.2018, (18 თვე -1 წელი 6 თვე)

მონიტორინგის განხორციელება ქვეყნის მასშტაბით მიმდინარე და დაგეგმილ ინფრასტრუქტურულ პროექტებზე-საინჟინრო კუთხით, სამშენებლო პროექტების ანალიზი, დაფინანსებისა და სხვა მოთხოვნებზე შუამდგომლობების მომზადება, ყოველთვიური ზედამხედველობის ანგარიშების კონტროლი, სტიქიების შედეგების აღმოსაფხვრელი სამუშაოების განხორციელება

მთავარი სპეციალისტი (ინჟინერი), საქართველოს რეგიონული განვითარებისა და ინფრასტრუქტურის სამინისტრო, 01.04.2015 - 01.01.2017 (21 თვე -1 წელი 9 თვე)

ინფრასტრუქტურის განვითარების დეპარტამენტი

ინჟინერი/პროექტის მენეჯერი, ომეგა ჯგუფი (შპს "ომეგა-2"), 01.04.2014 - 01.04.2015, 1500₾ (12 თვე/1 წელი)

მოვალეობები:სამშენებლო პრექტებში მონაწილეობა და დოკუმენტაციის მომზადება, არიტეტქტურული პროექტების მომზადება, სრული სამშენებლო პროექტის მათშორის კონსტრუქციული და საინჯინრო ნაწილის მომზადება, აზომვითი სამუშაოების ჩატარება, სამშენებლო ობიექტებზე ზედამხედველობა,ხართაღრიცხვა,

სპეციალისტი (განყოფილების უფროსის მ.შ.), ქ. თბილისის მერიის სსიპ თბილისის არქიტექტურის სამსახური, 01.01.2009 - 01.05.2014, 1525₾ (64 თვე -5 წელი 4 თვე) მიბმული ფაილი

ქალაქგეგმარების მარჯვენა სანაპიროს განყოფილების;- კონსულტანტი/ წამყვანი სპეციალისტი, თბილისის მერიის ურბანული დაგეგმარების საქალაქო სამსახური, 01.05.2008 - 01.12.2008, 750₾ (7 თვე 1 დღე) მიბმული ფაილი; მოვალეობები:მრავალბინიანი საცხოვრებელი სახლებისათვის მიწის ნაკვეთების საზღვრების დადგენა, წარმოდგენილი დოკუმენტაციის შემოწმება და ხარვეზების დადგენა,

სრული სტაჟი 195 თვე (16 წელი 3 თვე)

ენები

ქართული (C2), ინგლისური (C1), რუსული (B1),

კომპიუტერული პროგრამები

AutoCAD (ძალიან კარგი), ArchiCAD (ძალიან კარგი), Arc GIS (კარგი), MS office applications (კარგი), Photoshop (კარგი), Adobe Acrobat (კარგი), eDocument (კარგი), Microsoft Office Word (კარგი), Microsoft Office Excel (კარგი), Microsoft Office PowerPoint (კარგი), Microsoft Office Outlook (ძალიან კარგი), Microsoft Office Access (ძალიან კარგი), Google Apps for Business (კარგი), Lumion (კარგი), Arc Map (კარგი), დოკუმენტბრუნვის ელექტრონული სისტემა - დეს (ძალიან კარგი),

-სასტუმრო ბაკურიანში- 2019

-სამ სართულიანი 10 ნომრიანი (ოთახი) სასტუმროს ტიპის საცხობრებელი, 2019 წ.

-ინდივიდუალური ერთბინიანი საცხოვრებელი სახლი.2017

-ინდივიდუალური ერთბინიანი საცხოვრებელი სახლი(ახალი მშენებლობა) სოფ.ბულაჩაურში

-საქართველოს რეგიონული განვითარებისა და ინფრასტრუქტურის სამინისტროს სარემონტო-სარეაბილიტაციო სამუშაოები.2016

-ინდივიდუალური ერთბინიანი საცხოვრებელი სახლი მდებარეობს თბილისში (თემქა).2015

-ყაზბეგის 12-ში, საქართველოს რეგიონული განვითარებისა და ინფრასტრუქტურის სამინისტროს საახურავის რეაბილიტაცია 2015

-მრავალფუნქციური კომპლექსი/შენობა (მაზერატის ავტოცენტრი) 2015

-მრავალფუნქციური შენობა-ნაგებობა (ჯენერალმოტორსის ცენტრი) 2014

- მცხეთაში, კოსტავას ქუჩაზე არსებული შენობის რეკონსტრუქცია-რეაბილიტაცია 2014

- ინდივიდუალური ერთბინიანი საცხოვრებელი სახლი, ქთბილისი , მნათობის ქ , N 15 -2020

- რესტორანი, ლაგოდეხის რაიონში, სოფელ ხიზაბავრაში, ს/კ: 54.04.52.152, 54.04.52.241. - 2022

- თეთრიწყარო, სოფელი ორბეთი, ს/კ:84.20.44.008) თხების ფერმის პროექტი- 2022

- ქ. ბორჯომში წმინდა ნინოს ქუჩის მიმდ. - ყოფილი გამგეობის უკან(ს/კ 64.23.01.288) -2023

- მრავალბინიანი სასტუმრო ბორჯომის მუნ., სოფელ დიდ ცემში. ს/კ#64.25.04.316.-2024

- საწყობი ხაშურის მუნიციპალიტეტი, სოფელი აგარები (საკ.69.02.68.016/602)-2024

- საწყობი მცხეთის მუნიციპალიტეტში, სოფ. ნატახტარში (ს.კ. 72.03.30.902)-2023

- ერთბინიანი სახლი, სოფელი სადგერი, კარლ რამმის ქუჩა No18. #64.25.01.181.-2024

საქართველოს ღია საზოგადოების ფონდი,03.2021-03.2021

მისაწვდომობის ეროვნული სტანდარტები ატვირთული ფაილი

გაერთიანებული სამეთაურო - საშტაბო სწავლება დიდიგორი 2017 ატვირთული ფაილი

ჯიაკა,05.2017-06.2017

საინჟინრო თემა - Water Related Disaster Management (Preparendess, Mitigation and Reconstruction)

მართვის აკადემია,05.2017-05.2017

მშენელობის შემფასებელთა კავშირი,12.2015-12.2015

ხარჯთაღრიცხვა, ზედნადები, მოგება, ესპერტიზა

UNDP/რეგიონული და ადგილობრივი განვითარების მხარდაჭერა საქართველოში სახელმწიფო შესყიდვების სააგენტოს,09.2015-09.2015

„სახელმწიფო შესყიდვები“

გტუ-ს სამშენებლო ლაბორატორია,06.2015-06.2015

სამშენებლო მასალები

შპს ქართუ;,06.2012-07.2012

Autodesk 3ds Max, - 3D Studio Max.

თბილისის მერია,03.2010-05.2010

ინგლისი ენის კურსი ატვირთული ფაილი

ნაშრომები, პუბლიკაციები

ექსპერიმენტული კვლევა/II კოლოქვიუმი,06.2014

შავი ზღვის სანაპირო ზოლის განაშენიანების (სამშენებლო განვითარების) ტენდეციები

II თემატური სემინარი,06.2014

წყალში და წყალზე განთავსებულ შენობა–ნაგებობათა კონსტრუქციული გადაწყვეტები;

ს.ტ.უ-ს 2014 წლის კონფერენცია,05.2014

სამშენებლო საქმიანობასთან დაკავშირებული საკანონმდებლო ბაზა და მისი გავლენა მშეენებლობის ხარისხზე

სემინარი,02.2014

არქიტექტურულ და სამშნებლო საქმიანობასთან დაკავშირებული საკანონმდებლო ბაზის ანალიზი და

კოლოქვიუმი,02.2014

ნაგებობის მუშაობის რეალური სქემის დადგენა და მისი გავლენა კონსტრუქციის სიმტკიცეზე,10.2012

სამუშაო პროექტები

პროგრამა „განახლებული რეგიონები“ შიდა ქართლის 4 და მცხეთა-მთიანეთის 2 მუნიციპალიტეტი 10.2021-10.2025

ინჟინერ-ზედამხედველი, ხარისხის კონტროლი;

გორის მუნიციპალიტეტში ცენტრალური (სტალინის) გამზირი,

კასპის მუნიციპალიტეტში - ქალაქის ცენტრი და გიორგი სააკაძის სახელობის სკვერი,

ქარელის მუნიციპალიტეტში - ჭავჭავაძის, თამარ მეფის და ნინოშვილის ქუჩები,

ხაშურის მუნიციპალიტეტში - ცენტრალური მოედანი და მიმდებარე ტერიტორია,

თიანეთის მუნიციპალიტეტში - ცენტრალური სკვერი, მოედანი და მიმდებარე ტერიტორია,

დუშეთის მუნიციპალიტეტში - ჭავჭავაძის ქუჩა და მიმდებარე ტერიტორია.

„განახლებული რეგიონების“ სახელმწიფო პროგრამა 4-წლიანია და საქართველოს 63 მუნიციპალიტეტს მოიცავს.

nefco/ ნეფკო, სკანდინავიური ქვეყნების საფინანსო კორპორაცია, 03.2021-07.2022

რვა ქალაქი,: თბილისი, ქუთაისი, რუსთავი, ბათუმი, გორი, ფოთი, თელავი და ზუგდიდი.

ქ. თბილისში საირმის #44-ში, სსიპ პირველი ექსპერი მენტალური სკოლა

ქ. თბილისში ქერჩის #22-ში არსებული მე 200 სკოლა

ქ. თბილისში ჭავჭავაძის #38-ში არსებული 55-ე სკოლა

საბავშვო ბაღებისა და სპორტ კომპლექსების მშენებლობა საქართველოს სხვადასხვა რეგიონებში 03.2021-02.2024

საინჟინრო ზედამხედველი, (ხარისხის კონტროლი)

ახალციხის სპორტული კომპლექსი, რუსთავის სპორტული კომპლექსი, ქუთაისის საბავშვო ბაღი, კურდღელაურის საბავშვო ბაღი, აგარის საბავშვო ბაღი, ფარცხისის საბავშვო ბაღი, წინწყაროს საბავშვო ბაღი, დარჩელის საბავშვო ბაღი, ანაგის საბავშვო ბაღი, ბოდბის საბავშვო ბაღი, ჭიაურის საბავშვო ბაღი, ჭაბუკიანის საბავშვო ბაღი, ბანძის საბავშვო ბაღი, ჭითაწყარის საბავშვო ბაღი, რუხის საბავშვო ბაღი, ფოთის საბავშვო ბაღი, სენაკის საბავშვო ბაღი

თბილისის მეტროპოლიტენის რეაბილიტაცია 06.2019-07.2020 ზედამხედველი, ხარისხის კონტროლი

ბათუმის ბულვარის ნაპირსამაგრის მოწყობა 05.2017-07.2022

ბათუმის ნაპირდაცვის პროექტი. 2 კმ.-დე ნაპირსამაგრი ნაგებობის მოწყობას და სანაპიროს აღდგენას. ბულვარის აღდგენილ სანაპიროსთან დაკავშირების მიზნით,პროექტი აზიის განვითარების ბანკის ფინანსური მხარდაჭერით განხორციელდა. სამუშაოები განახორციელა ჰოლანდიური კომპანია STRUIJK (სტრუიკი)-მა.

თბილისი-რუსთავის ავტომაგისტრალის მშენებლობის პროექტი აზიის განვითარების ბანკისა და საქართველოს მთავრობის მიერ ფინანსდება და საერთაშორისო მნიშვნელობის „თბილისი-წითელი ხიდი“

ქ. თბილისი, სსიპ "გარემოს ეროვნული სააგენტოს" ადმინისტრაციულ შენობის (მის: ქ. თბილისი, დავით აღმაშენებლის გამზ. N150) მე-12 სართულზე არსებული სახურავის შეკეთების სამუშაოები. 06.2022-09.2022

ქ. თბილისი, სსიპ "გარემოს ეროვნული სააგენტოს" ადმინისტრაციულ შენობის (მის: ქ. თბილისი, დავით აღმაშენებლის გამზ. N150) მე-12 სართულზე არსებული სახურავის შეკეთების სამუშაოები. შპს „აგრომშენსერვისი’’-ს (ს.კ.204887961)

სსიპ „გარემოს ეროვნული სააგენტოს’’ და შპს „მოდერნ ბილდინგ კომპანი’’-ს შორის გაფორმებული NT–083101 ხელშეკრულების შესაბამისად კომპანიამ აწარმოა სსიპ "გარემოს ეროვნული სააგენტოს" ადმინისტრაციულ შენობის (მის: ქ. თბილისი, დავით აღმაშენებლის გამზ. N150) სარდაფის და VII სართულის სარემონტო-სარეაბილიტაციო სამუშაოები

შესრულებული პროექტები და საექპერტო დასკვნები:

დოკუმენტის N -2023/51/77 11/11/2023 წ.

ც ნ ო ბ ა

*ცნობა ეძლევა **ბექა მებაღიშვილს (პ/ნ 01030033532),** რომ ნამდვილად დასაქმებულია **შ.პ.ს. „ურბანული დაგეგმარების კომპანიაში“** დირექტორის მოადგილის პოზიციაზე/თანამდებობაზე.*

მუშაობის დაწყების თარიღი - 25 იანვარი 2018 წ. - დღემდე.

სულ მუშაობის პერიოდი ცნობის გაცემის თარიღის მდგომარეობით - 5 წელი და 10 თვე.

შპს „ურბანული დაგეგმარების კომპანია’’

თბილისი, ვაჟა-ფშაველას გამზ. V კვ. კორპ. 1

(საიდენტიფიკაციო კოდი № 405250268)

architect1440@gmail.com

დირექტორი: საბა მებაღიშვილი

ხელმოწერა: Saba Mebagishvili 01030052661 Digitally signed by Saba Mebagishvili Date: 2023.11.11 22:35:10 *ს. მებაღიშვილი*