განივი ჭრილი დეტალებით

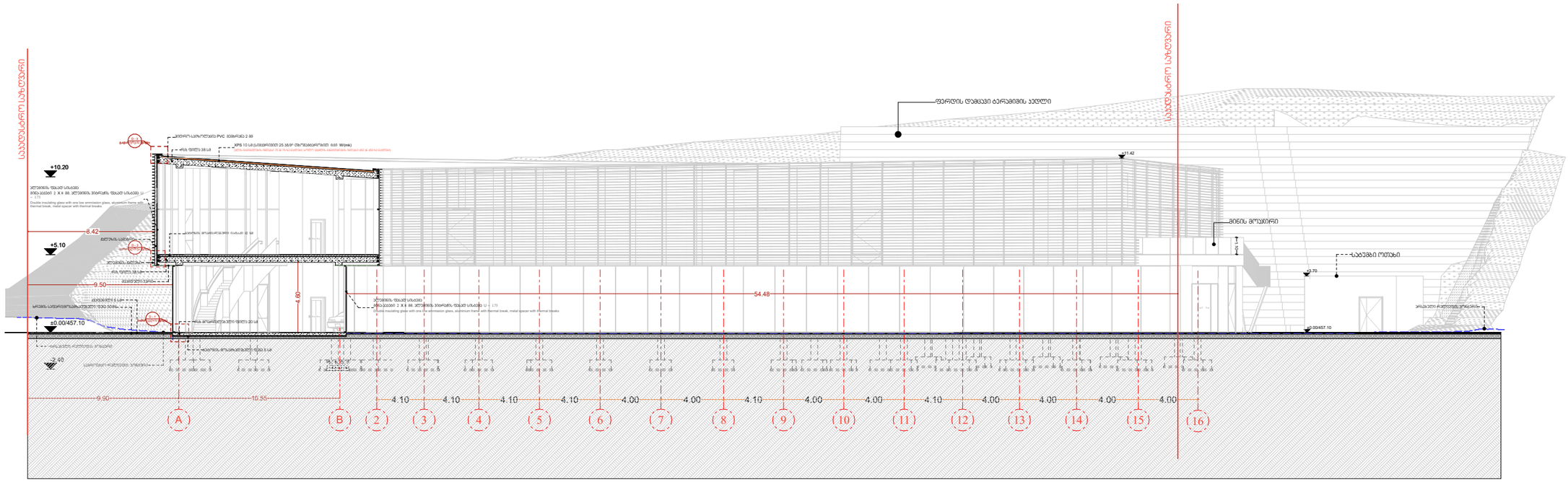

D - 1

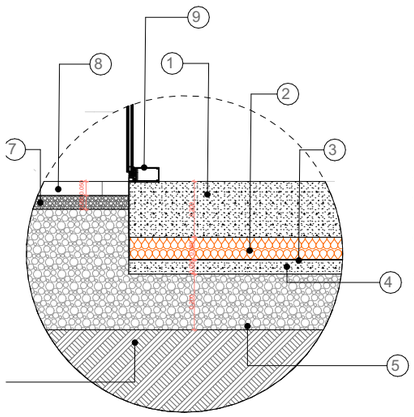

ექსპლიკაცია - საძირკვლის ფილა

1. რკინა-ბეტონის მოპირკეთებული ფილა 200 მმ.
2.XPS ფილა 80 მმ (სიმკვრივით 25 კგ/მ³, თბოგამტარობით - 0.03 W/(mk)
3. ჰიდრო-საიზოლაციო PVC მემბრანა 2 მმ.
4. ბეტონის მოსამზადებელი ფენა 50 მმ
5. მოხრეშვა 200 მმ
6. დატკეპნილი გრუნტი
7. ხრეშის საფარი/მოსამზადებელი ფენა 50მმ
8. ღრეტანიანი წყალგამტარი ქვაფენილი 50 მმ
9.ალუმინის ვიტრაჟის შასად სისტემა U = 1.75 მინა-პაკეტი 2 X 8 მმ.

Double insulating glass with one low emmission glass, aluminium frame with thermal break, metal spacer with thermal breaks

D - 2

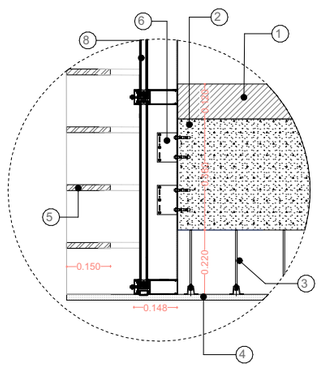

ექსპლიკაცია - სართულშუა ფილა

1. ბეტონის მოპირკეთებული იატაკი 120 მმ.
2. რ/ბ ფილა 380 მმ.
3. შეკიდული ჭერის სამაგრი
4. შეკიდული ჭერი
5. მეტალის ჭალუზი
6. ფოლადის დუბელი
7. ჭალუზის სამაგრი
8. ალუმინის შასად სისტემა

მინა-პაკეტი 2 X 8 მმ. ალუმინის ვიტრაჟის შასად სისტემა U = 1.75

Double insulating glass with one low emmission glass, aluminium frame with thermal break, metal spacer with thermal breaks

D - 3

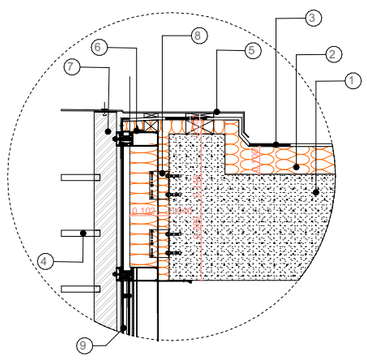

ექსპლიკაცია - სახურავის ფილა

1. რკინაბეტონის ფილა 380 მმ.
2. XPS - თბოიზოლაცია 100 მმ. (სიმკვრივით 25 კგ/მ³, თბოგამტარობით - 0.03 W/(mk)
3. ჰიდრო-საიზოლაციო PVC მემბრანა 2 მმ
4. მეტალის ჭალუზი
5. ლითონის პროფილი
6. ვიტრაჟის პროფილი
7. ჭალუზის სამაგრი
8. ფოლადის დუბელი
9. ალუმინის ვიტრაჟის შასად სისტემა U = 1.75 მინა-პაკეტი 2 X 8 მმ.

Double insulating glass with one low emmission glass, aluminium frame with thermal break, metal spacer with thermal breaks

D - 4

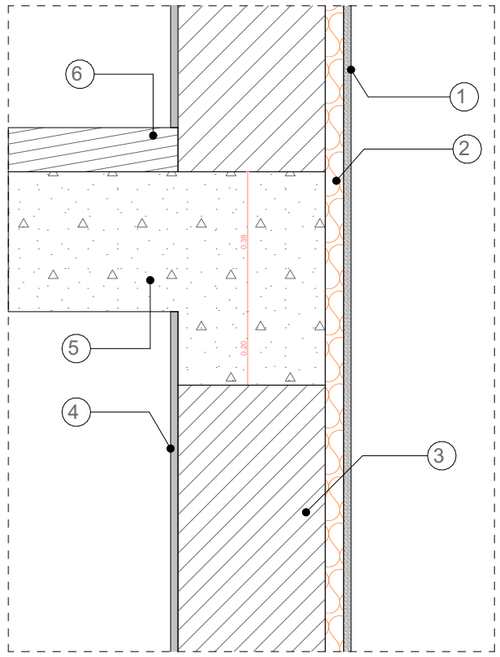

ექსპლიკაცია - კედელი

1. ცემენტი ფითხი/ბათქაში 20 მმ
2. XPS ფილა 50 მმ (სიმკვრივით 25 კგ/მ³ თბოგამტარობით - 0.3 W/(mk)
3. მსუბუქი ბეტონის ღრუტანიანი ბლოკი 40 მმ (სიმკვრივით 700 კგ/მ³, თბოგამტარობით - 0.37 W/(mk)
4. თაბაშირი ფითხი/ბათქაში 20მმ
5. რკინა-ბეტონის ფილა 38 მმ
6. ბეტონის მოპირკეთებული იატაკი 12 მმ

Mosulishvili & Partners

დ.ჭონქაძის ქ. №10
0105 ქ.თბილისი
საქართველო
ტელ: +995 322 438955
მობ: +995 577 799205
giorgi@mosulishvili.ge
www.mosulishvili.ge

წინამდებარე დოკუმენტი წარმოადგენს "მოსულიშვილი & პარტნიორების" საკუთრებას.
ყველა ნახაზი და მასში მოცემული ინფორმაცია განკუთვნილია მხოლოდ კონტრაქტორებისა და უფლებამოსილი პირებისთვის არქიტექტურული ინფორმაციის მისაღებად. მისი გამოყენება სხვა ნებისმიერი პროექტისათვის ან სხვა დანიშნულებით დაუშვებელია.
დოკუმენტის ნებისმიერი ფორმით სრულად ან ნაწილობრივ კოპირება აკრძალულია "მოსულიშვილი & პარტნიორების" წინასწარი წერილობითი თანხმობის გარეშე.

პროექტის მისამართი

ქ.თბილისი, დაბა ზაჭესი, კასაბდისა და წინამძღვრიშვილის გადაკვეთაზე, კეცხოველის N32

მესაკუთრე

შპს "ვაზი +"

ID ნომერი : 236047023

პროექტის დასახელება

"მრავალსაგილიანი ავტოსადგომი"

პირობითი აღნიშვნები

საკადასტრო საზღვარი

ნიშნული

0.00 აბსოლუტური ნოლი შეესაბამება +457.10



ნახაზის დასახელება

განივი ჭრილი დეტალებით

ნახაზის მასშტაბი 1:100

დირექტორი: გიორგი მოსულიშვილი

არქიტექტორი მარიამ მაყაშვილი

არქიტექტორი ნინო ბუჯუხიშვილი

არქიტექტორი სალომე გოგიჩაიშვილი

თარიღი	ფორმატი
2026	A-3
გვერდი A.02.1	

გრძივი ჭრილი

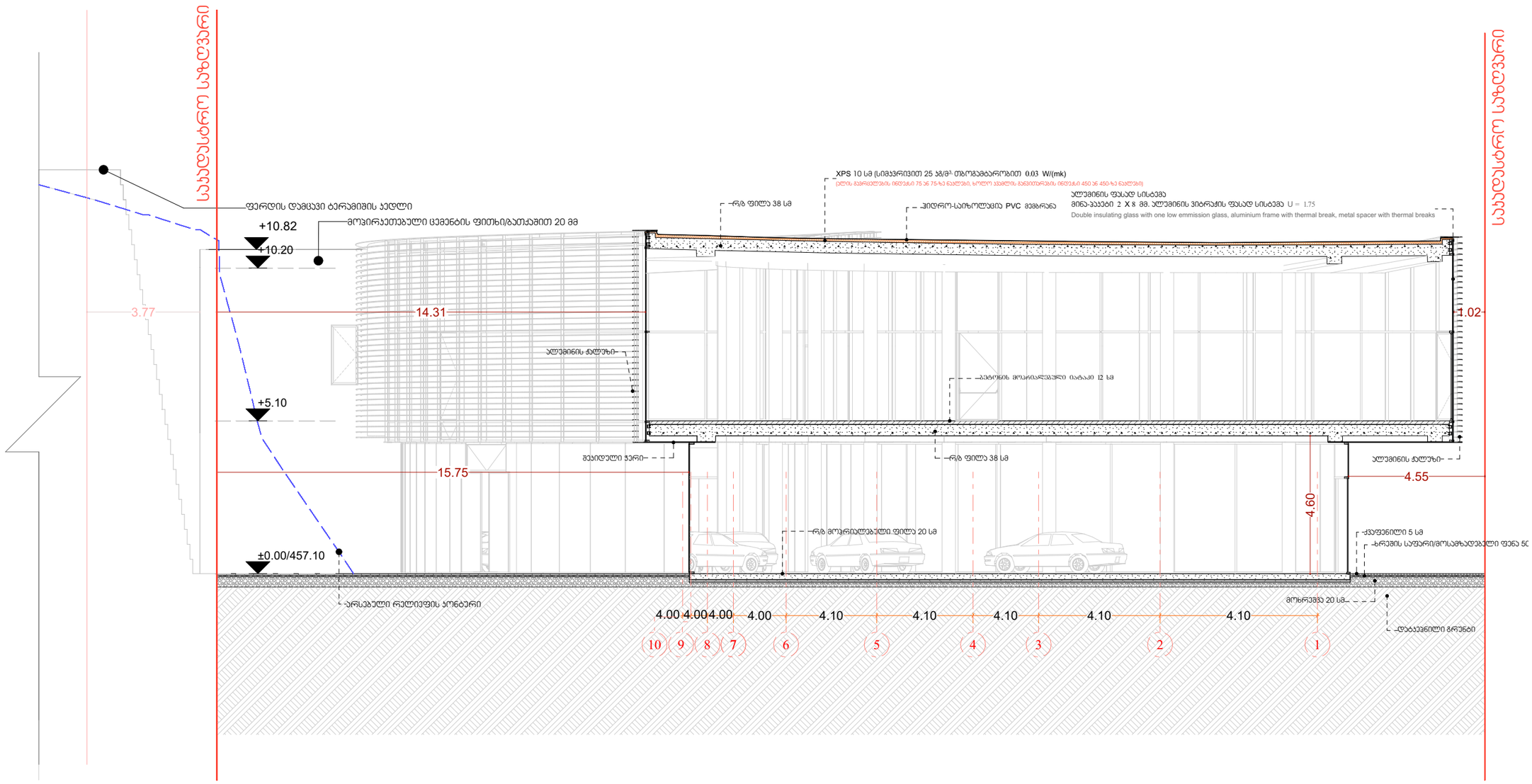

Mosulishvili & Partners

დ.ჭონქაძის ქ. №10
0105 ქ.თბილისი
საქართველო
ტელ: +995 322 438955
მობ: +995 577 799205
giorgi@mosulishvili.ge
www.mosulishvili.ge

წინამდებარე დოკუმენტი წარმოადგენს "მოსულიშვილი & პარტნიორების" საკუთრებას.
ყველა ნახაზი და მასში მოცემული ინფორმაცია განკუთვნილია მხოლოდ კონტრაქტორებისა და უფლებამოსილი პირებისთვის არქიტექტურული ინფორმაციის მისაღებად. მისი გამოყენება სხვა ნებისმიერი პროექტისათვის ან სხვა დანიშნულებით დაუშვებელია.
დოკუმენტის ნებისმიერი ფორმით სრულად ან ნაწილობრივ კოპირება აკრძალულია "მოსულიშვილი & პარტნიორების" წინასწარი წერილობითი თანხმობის გარეშე.

პროექტის მისამართი

ქ.თბილისი, დაბა ზაჭესი, კასპადისა და წინამძღვრიშვილის გადაკვეთაზე, კეცხოველის N32

მესაკუთრე

შპს "ვაზი +"

ID ნომერი : 236047023

პროექტის დასახელება

"მრავალსართულიანი აკტოსადგომი"

პირობითი აღნიშვნები

საპროექტო საზღვარი

ნიშნული

0.00 აბსოლუტური ნოლი შეესაბამება +457.10



ნახაზის დასახელება

გრძივი ჭრილი

ნახაზის მასშტაბი 1:100

დირექტორი:
გიორგი მოსულიშვილი

არქიტექტორი
მარიამ მაყაშვილი

არქიტექტორი
ნინო ბუჯუხიშვილი

არქიტექტორი
სალომე გოგიჩაიშვილი

თარიღი	ფორმატი
2026	A-3

გვერდი A.02.2

განივი ჭრილი ცეცხმედეგობა

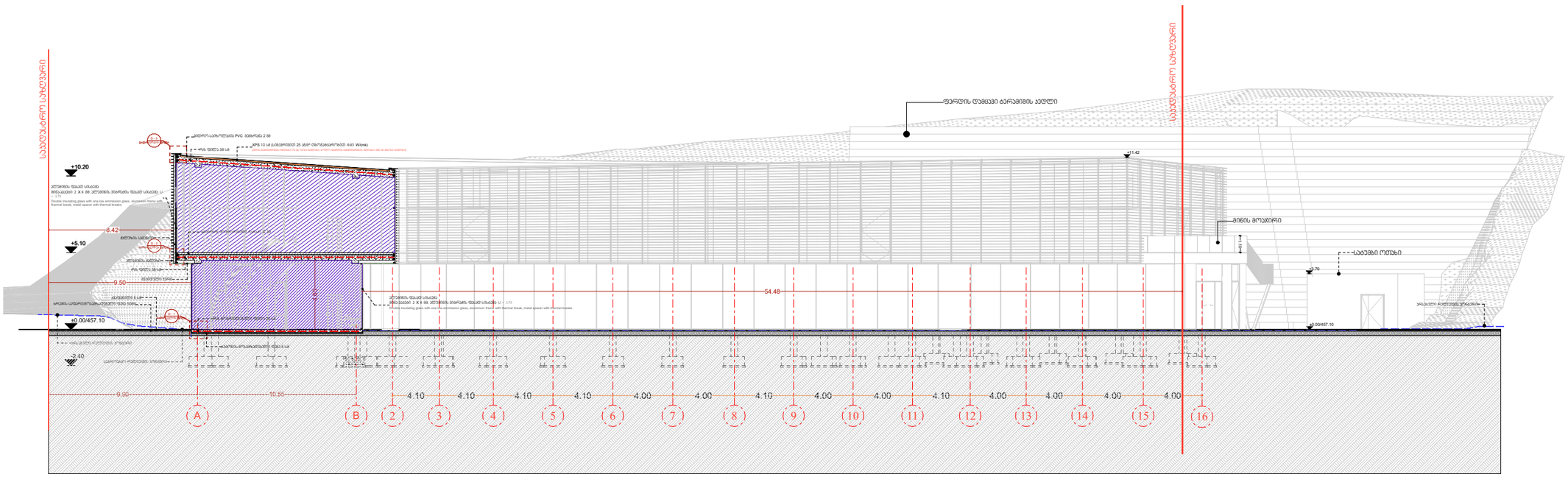

Mosulishvili & Partners

დ.ჭონქაძის ქ. №10
0105 ქ.თბილისი
საქართველო
ტელ: +995 322 438955
მობ: +995 577 799205
giorgi@mosulishvili.ge
www.mosulishvili.ge

წინამდებარე დოკუმენტი წარმოადგენს "მოსულიშვილი & პარტნიორების" საკუთრებას.
ყველა ნახაზი და მასში მოცემული ინფორმაცია განკუთვნილია მხოლოდ კონტრაქტორებისა და უფლებამოსილი პირებისთვის არქიტექტურული ინფორმაციის მისაღებად. მისი გამოყენება სხვა ნებისმიერი პროექტისათვის ან სხვა დანიშნულებით დაუშვებელია.
დოკუმენტის ნებისმიერი ფორმით სრულად ან ნაწილობრივ კოპირება აკრძალულია "მოსულიშვილი & პარტნიორების" წინასწარი წერილობითი თანხმობის გარეშე.

პროექტის მისამართი

ქ.თბილისი, დაბა ზაჭესი, კასაღდისა და წინამძღვრიშვილის გადაკვეთაზე, კეცხოველის N32

მესაკუთრე

შპს "ვაზი +"

ID ნომერი : 236047023

პროექტის დასახელება

"მრავალსაგვილიანი აკტოსადგომი"

პირობითი აღნიშვნები

- საპროექტო საზღვარი
- ნიშნული
- 0.00 აბსოლუტური ნოლი შეესაბამება +457.10



ნახაზის დასახელება

განივი ჭრილი ცეცხმედეგობა

ნახაზის მასშტაბი 1:100

დირექტორი:
გიორგი მოსულიშვილი

არქიტექტორი
მარიამ მაჭაშვილი

არქიტექტორი
ნინო ბუჯუხიშვილი

არქიტექტორი
სალომე გოგიჩაიშვილი

თარიღი	ფორმატი
2026	A-3
გვერდი A.03	

გრძივი ჭრილი ცეცხმედეგობა

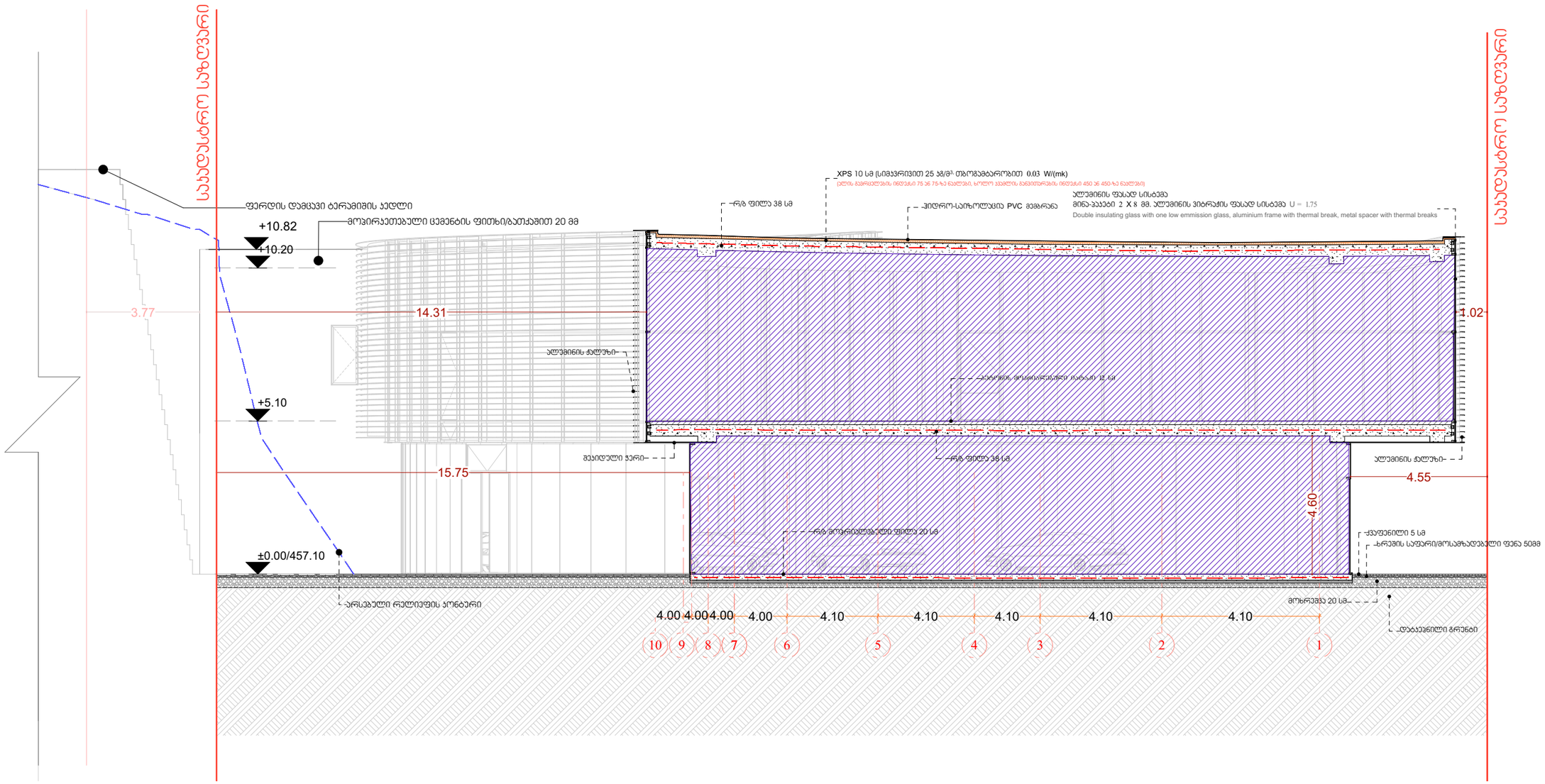

Mosulishvili & Partners

დ.ჭონქაძის ქ. №10
0105 ქ.თბილისი
საქართველო
ტელ: +995 322 438955
მობ: +995 577 799205
giorgi@mosulishvili.ge
www.mosulishvili.ge

წინამდებარე დოკუმენტი წარმოადგენს "მოსულიშვილი & პარტნიორების" საკუთრებას.
ყველა ნახაზი და მასში მოცემული ინფორმაცია განკუთვნილია მხოლოდ კონტრაქტორებისა და უფლებამოსილი პირებისთვის არქიტექტურული ინფორმაციის მისაღებად. მისი გამოყენება სხვა ნებისმიერი პროექტისათვის ან სხვა დანიშნულებით დაუშვებელია.
დოკუმენტის ნებისმიერი ფორმით სრულად ან ნაწილობრივ კოპირება აკრძალულია "მოსულიშვილი & პარტნიორების" წინასწარი წერილობითი თანხმობის გარეშე.

პროექტის მისამართი

ქ.თბილისი, დაბა ზაჭვისი, კასაბდისა და წინამძღვრიშვილის გადაკვეთაზე, კეცხოველის N32

მესაკუთრე

შპს "ვაზი +"

ID ნომერი : 236047023

პროექტის დასახელება

"მრავალსართულიანი აპარტამენტები"

პირობითი აღნიშვნები

საპროექტო საზღვარი

ნიშნული

0.00 აბსოლუტური ნოლი შეესაბამება +457.10



ნახაზის დასახელება

გრძივი ჭრილი ცეცხმედეგობა

ნახაზის მასშტაბი 1:100

დირექტორი:
გიორგი მოსულიშვილი

არქიტექტორი
მარიამ მაჭაშვილი

არქიტექტორი
ნინო ბუჯუხიშვილი

არქიტექტორი
სალომე გოგიჩაიშვილი

თარიღი	ფორმატი
2026	A-3

გვერდი A.04

ჭრილი A - B

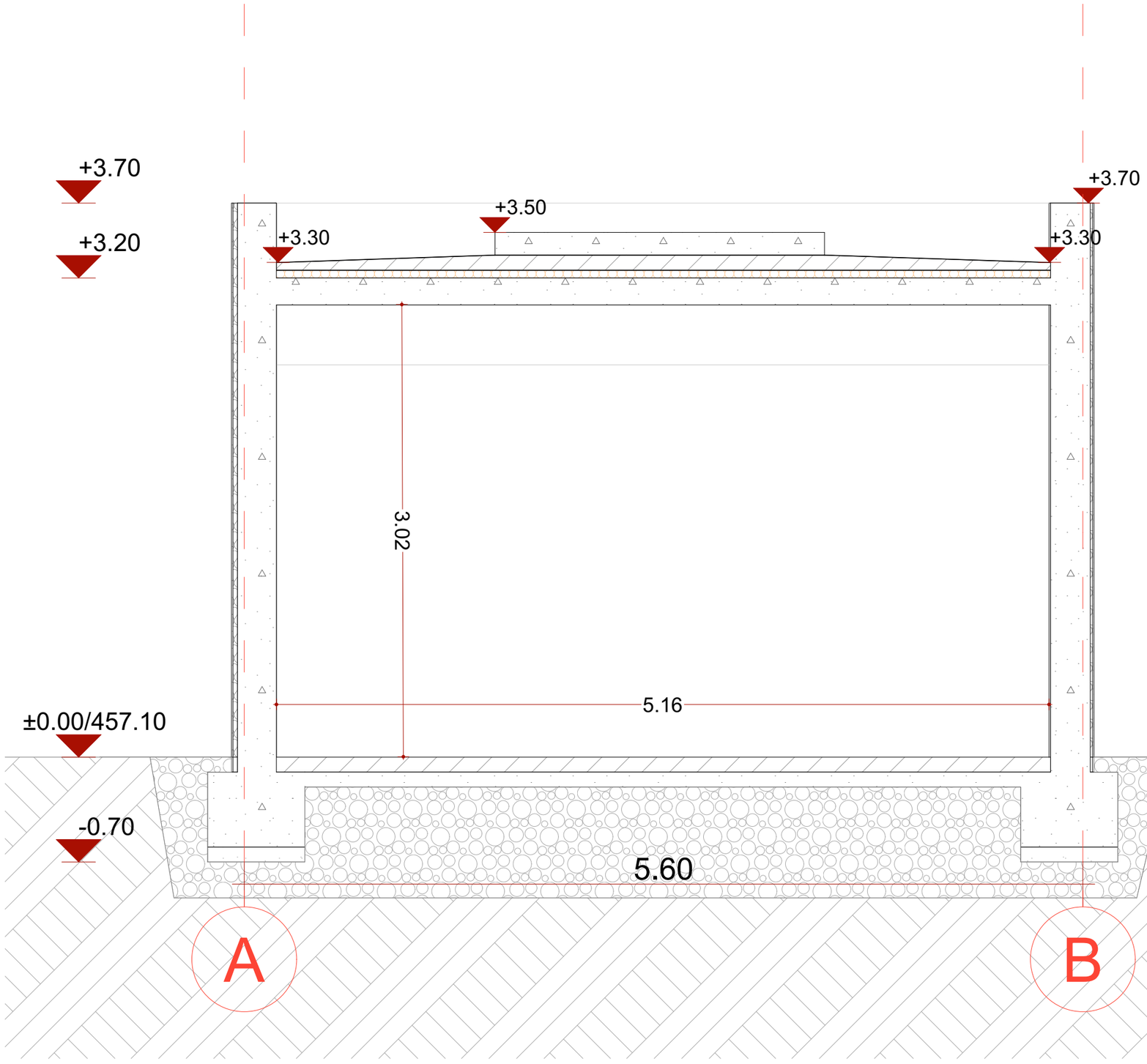

Mosulishvili & Partners

დ.ჭონქაძის ქ. №10
0105 ქ.თბილისი
საქართველო
ტელ: +995 322 438955
მობ: +995 577 799205
giorgi@mosulishvili.ge
www.mosulishvili.ge

წინამდებარე დოკუმენტი წარმოადგენს "მოსულიშვილი & პარტნიორების" საკუთრებას.
ყველა ნახაზი და მასში მოცემული ინფორმაცია განკუთვნილია მხოლოდ კონტრაქტორებისა და უფლებამოსილი პირებისთვის არქიტექტურული ინფორმაციის მისაღებად. მისი გამოყენება სხვა ნებისმიერი პროექტისათვის ან სხვა დანიშნულებით დაუშვებელია.
დოკუმენტის ნებისმიერი ფორმით სრულად ან ნაწილობრივ კოპირება აკრძალულია "მოსულიშვილი & პარტნიორების" წინასწარი წერილობითი თანხმობის გარეშე.

პროექტის მისამართი

ქ.თბილისი, დაბა ზაჭესი, კასაბდისა და წინამძღვრიშვილის გადაკვეთაზე, კეცხოველის N32

მესაკუთრე

შპს "ვაზი +"

ID ნომერი : 236047023

პროექტის დასახელება

"მრავალდონიანი აგტოსადგომი"

პირობითი აღნიშვნები

საკადასტრო საზღვარი

ნიშნული

0.00 აბსოლუტური ნოლი შეესაბამება +457.10



ნახაზის დასახელება

ჭრილი A - B

ნახაზის მასშტაბი 1:100

დირექტორი:
გიორგი მოსულიშვილი

არქიტექტორი
მარიამ მუსაშვილი

არქიტექტორი
ნინო ბუჯუნიშვილი

არქიტექტორი
სალომე გოგიჩაიშვილი

თარიღი	ფორმატი
2026	A-3

გვერდი A.06.4

ჭრილი 3 - 1

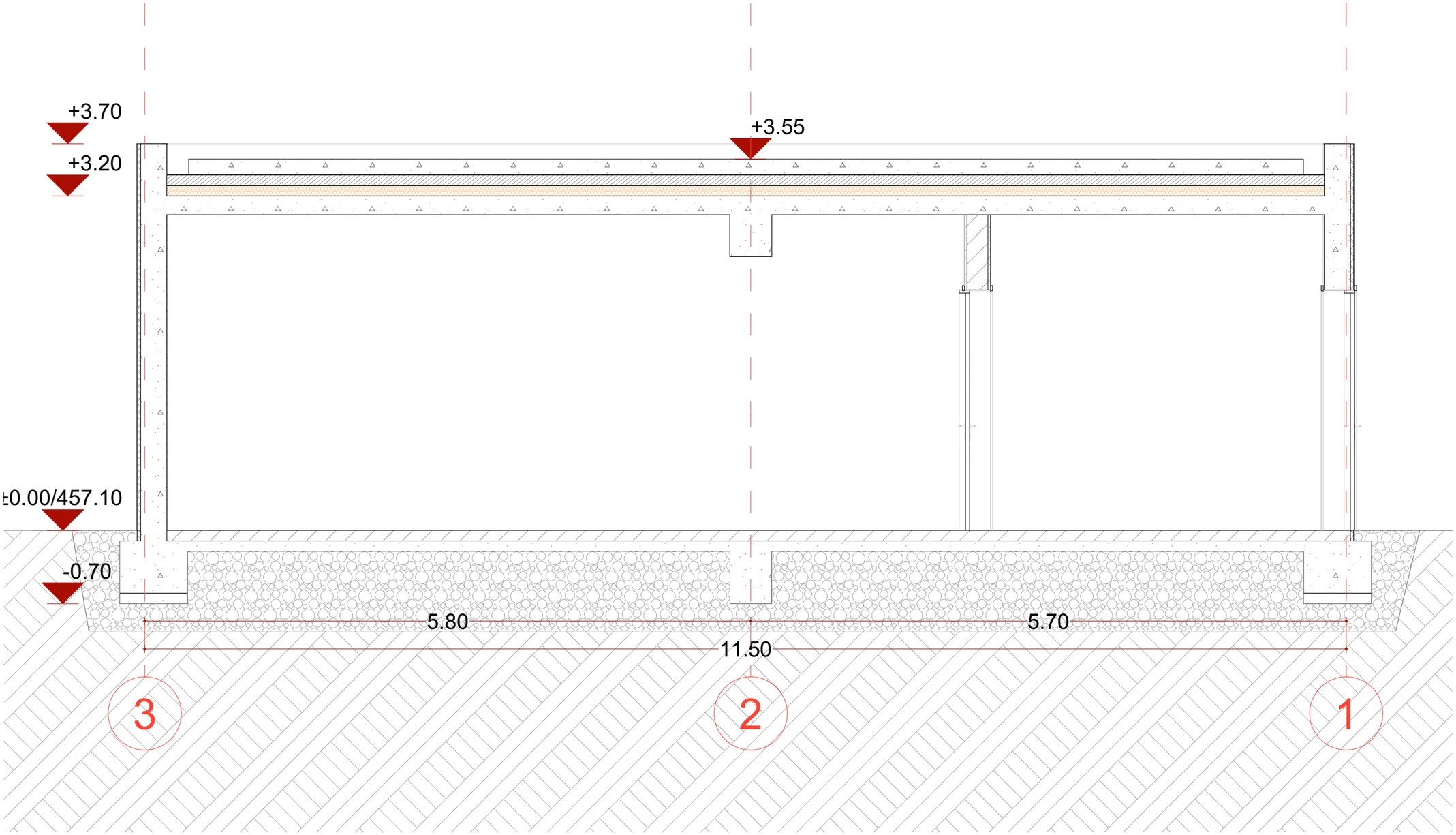

Mosulishvili & Partners

დ.ჭონქაძის ქ. №10
0105 ქ.თბილისი
საქართველო
ტელ: +995 322 438955
მობ: +995 577 799205
giorgi@mosulishvili.ge
www.mosulishvili.ge

წინამდებარე დოკუმენტი წარმოადგენს "მოსულიშვილი & პარტნიორების" საკუთრებას.
ყველა ნახაზი და მასში მოცემული ინფორმაცია განკუთვნილია მხოლოდ კონტრაქტორებისა და უფლებამოსილი პირებისთვის არქიტექტურული ინფორმაციის მისაღებად. მისი გამოყენება სხვა ნებისმიერი პროექტისათვის ან სხვა დანიშნულებით დაუშვებელია.
დოკუმენტის ნებისმიერი ფორმით სრულად ან ნაწილობრივ კოპირება აკრძალულია "მოსულიშვილი & პარტნიორების" წინასწარი წერილობითი თანხმობის გარეშე.

პროექტის მისამართი

ქ.თბილისი, დიბა ზაჰესი, კასაადისა და წინამძღვრიშვილის გადაკვეთაზე, კეცხოველის N32

მესაკუთრე

შპს "ვაზი +"

ID ნომერი : 236047023

პროექტის დასახელება

"მრავალდონიანი აკტოსადგომი"

პირობითი აღნიშვნები

საპროექტო საზღვარი

ნიშნული

0.00 აბსოლუტური ნოლი შეესაბამება +457.10



ნახაზის დასახელება

ჭრილი 3 - 1

ნახაზის მასშტაბი 1:100

დირექტორი:
გიორგი მოსულიშვილი

არქიტექტორი
მარიამ მუსულიშვილი

არქიტექტორი
ნინო ბუჯუნიშვილი

არქიტექტორი
სალომე გოგიჩაიშვილი

თარიღი	ფორმატი
2026	A-3

გვერდი A.06.5

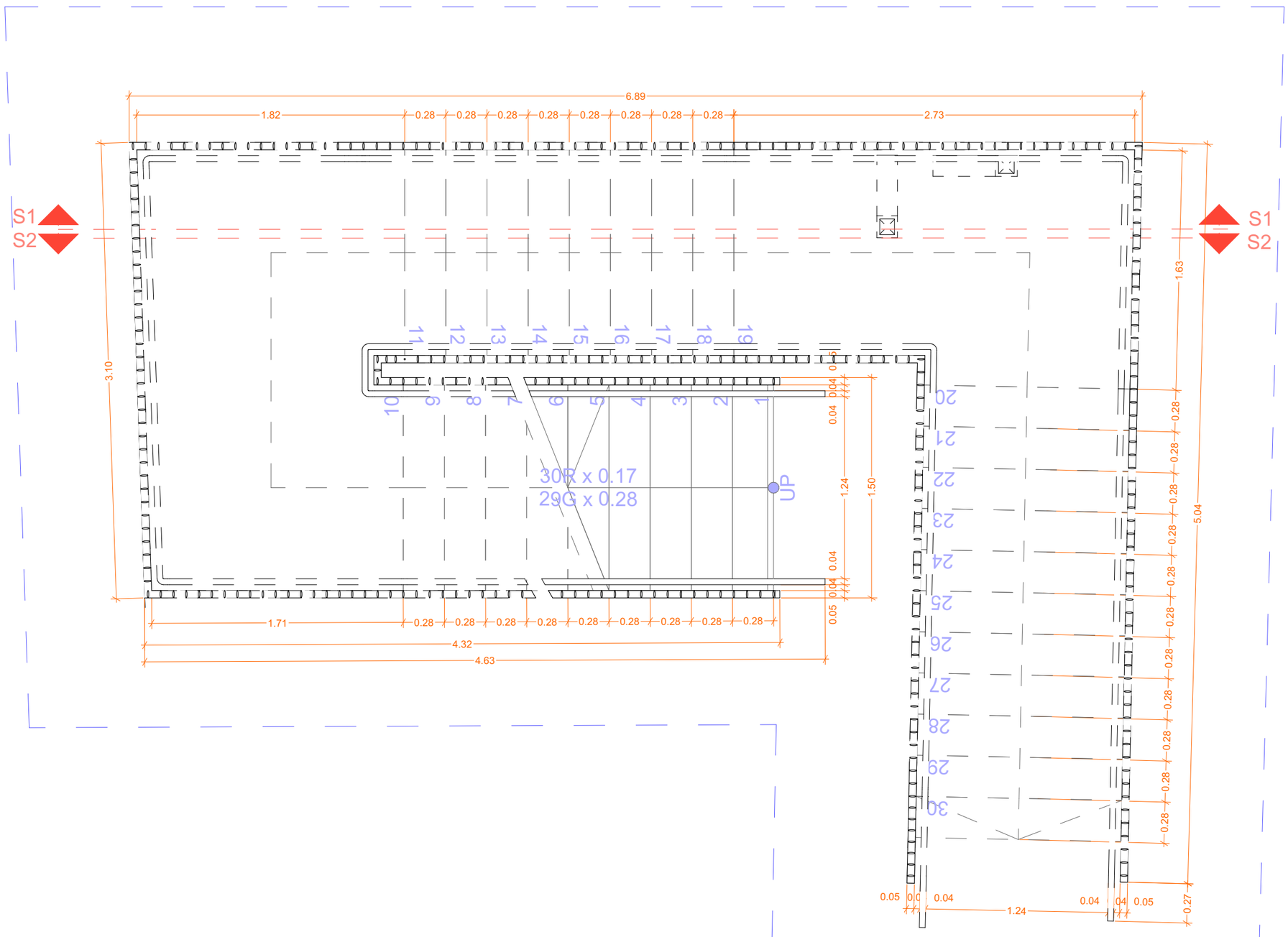

Mosulishvili & Partners

დ.ჭონქაძის ქ. №10
0105 ქ.თბილისი
საქართველო
ტელ: +995 322 438955
მობ: +995 577 799205
giorgi@mosulishvili.ge
www.mosulishvili.ge

წინამდებარე დოკუმენტი წარმოადგენს "მოსულიშვილი & პარტნიორების" საკუთრებას.
ყველა ნახაზი და მასში მოცემული ინფორმაცია განკუთვნილია მხოლოდ კონტრაქტორებისა და უფლებამოსილი პირებისთვის არქიტექტურული ინფორმაციის მისაღებად. მისი გამოყენება სხვა ნებისმიერი პროექტისათვის ან სხვა დანიშნულებით დაუშვებელია.
დოკუმენტის ნებისმიერი ფორმით სრულად ან ნაწილობრივ კოპირება აკრძალულია "მოსულიშვილი & პარტნიორების" წინასწარი წერილობითი თანხმობის გარეშე.

პროექტის მისამართი

ქ.თბილისი, დაბა ზაჭესი, კასაღისა და წინამძღვრიშვილის გადაკვეთაზე, კეცხოველის N32

მესაკუთრე

შპს "ვაზი +"

ID ნომერი : 236047023

პროექტის დასახელება

"მრავალსართულიანი აკტოსადგომი"

პირობითი აღნიშვნები

- საკადასტრო საზღვარი
- ნიშნული
- 0.00 აბსოლუტური ნოლი შეესაბამება +457.10



ნახაზის დასახელება

გარე კიბე

ნახაზის მასშტაბი 1:100

დირექტორი:
გიორგი მოსულიშვილი

არქიტექტორი
მარიამ მაყაშვილი

არქიტექტორი
ნინო ბუჯუხიშვილი

არქიტექტორი
სალომე გოგიჩაიშვილი

თარიღი	ფორმატი
2026	A-3

გვერდი A.07.1

section 1- 1

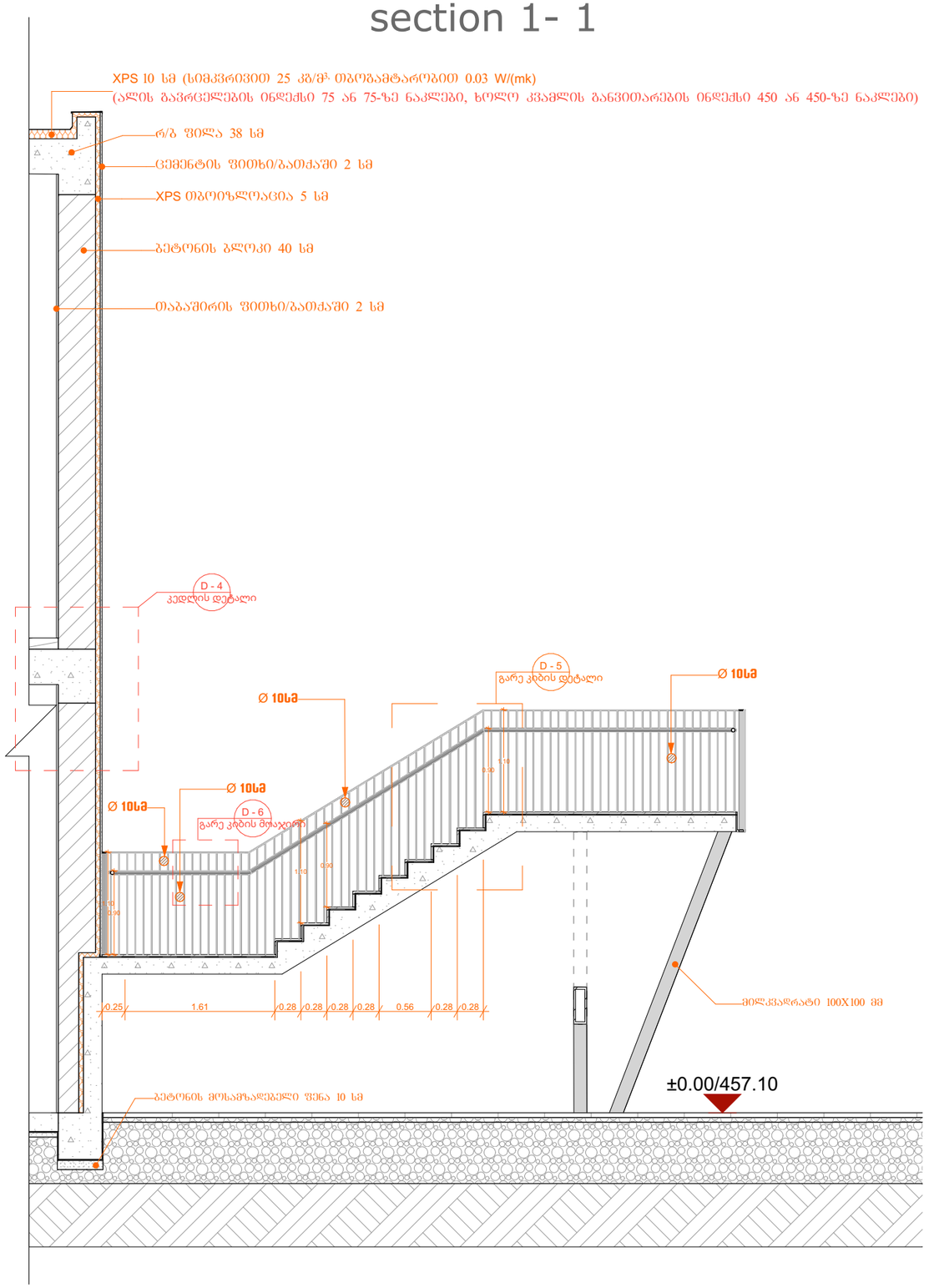

section 2-2

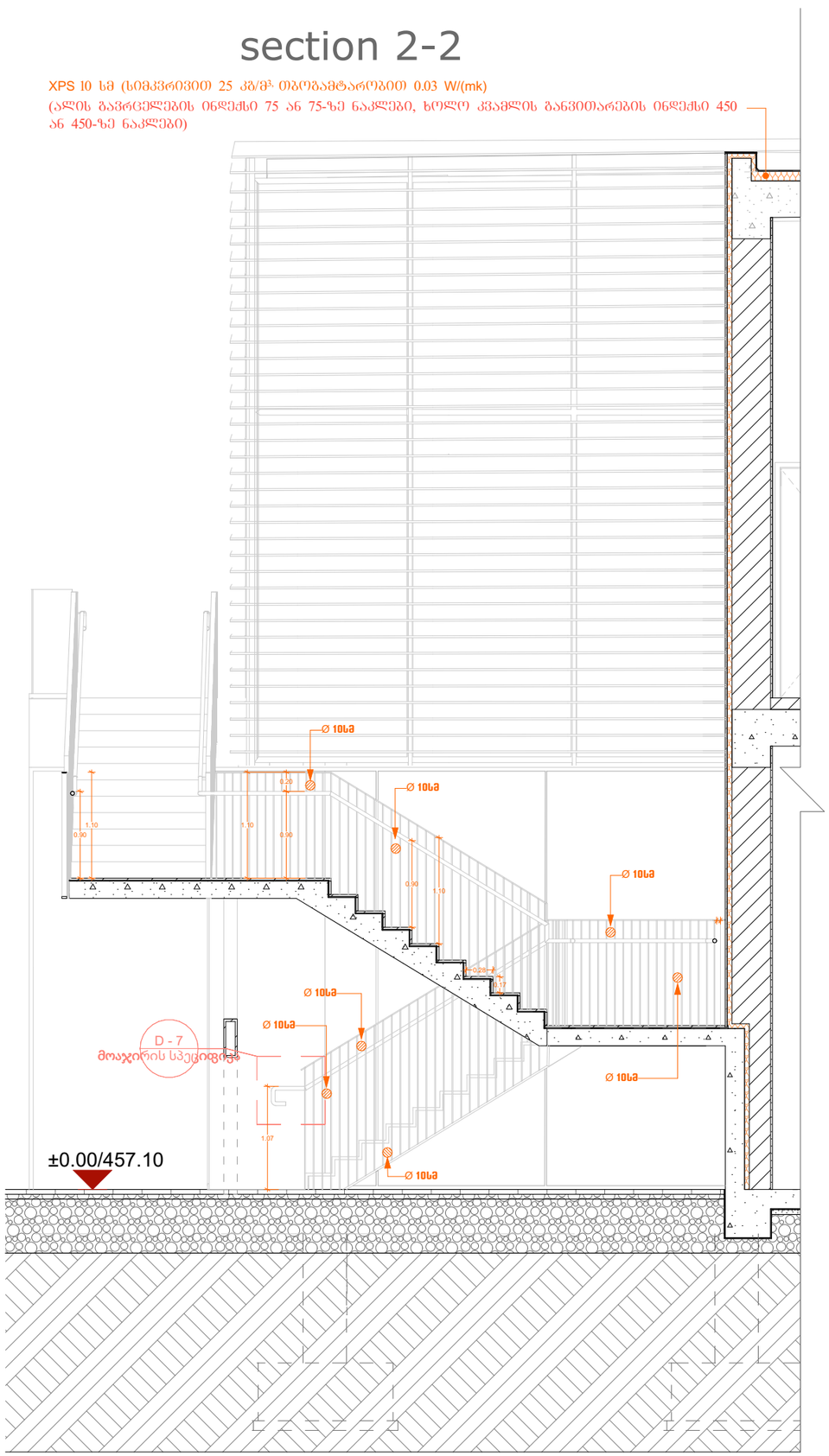

Mosulishvili & Partners

დ.ჭონქაძის ქ. №10
0105 ქ.თბილისი
საქართველო
ტელ: +995 322 438955
მობ: +995 577 799205
giorgi@mosulishvili.ge
www.mosulishvili.ge

წინამდებარე დოკუმენტი წარმოადგენს "მოსულიშვილი & პარტნიორების" საკუთრებას.
ყველა ნახაზი და მასში მოცემული ინფორმაცია განკუთვნილია მხოლოდ კონტრაქტორებისა და უფლებამოსილი პირებისთვის არქიტექტურული ინფორმაციის მისაღებად. მისი გამოყენება სხვა ნებისმიერი პროექტისათვის ან სხვა დანიშნულებით დაუშვებელია.
დოკუმენტის ნებისმიერი ფორმით სრულად ან ნაწილობრივ კოპირება აკრძალულია "მოსულიშვილი & პარტნიორების" წინასწარი წერილობითი თანხმობის გარეშე.

პროექტის მისამართი

ქ.თბილისი, დაბა ზაჭესი, კასპადისა და წინამძღვრიშვილის გადაკვეთაზე, კეცხოველის N32

მესაკუთრე

შპს "ვაზი +"

ID ნომერი : 236047023

პროექტის დასახელება

"მრავალსართულიანი აპარტამენტები"

პირობითი აღნიშვნები

საპროექტო საზღვარი

ნიშნული

0.00 აბსოლუტური ნოლი შეესაბამება +457.10



ნახაზის დასახელება

კიბის ჭრილები

ნახაზის მასშტაბი 1:100

დირექტორი: გიორგი მოსულიშვილი
არქიტექტორი მარიამ მაჭაშვილი
არქიტექტორი ნინო ბუჯუნიშვილი
არქიტექტორი სალომე გოგიჩაიშვილი

თარიღი	ფორმატი
2026	A-3

გვერდი A.07.2

გარე კიბე დეტალი 1(D-01) მ 1:10

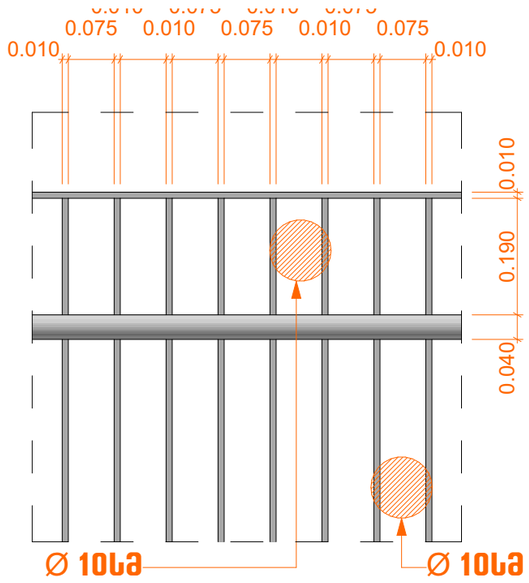

I ტიპის სფეროსებრი სახელური მ 1:10



I ტიპის სფეროსებრი სახელური მ 1:10

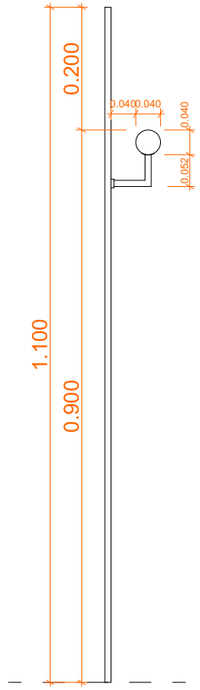

გარე კიბე დეტალი 2(D-02) მ 1:10

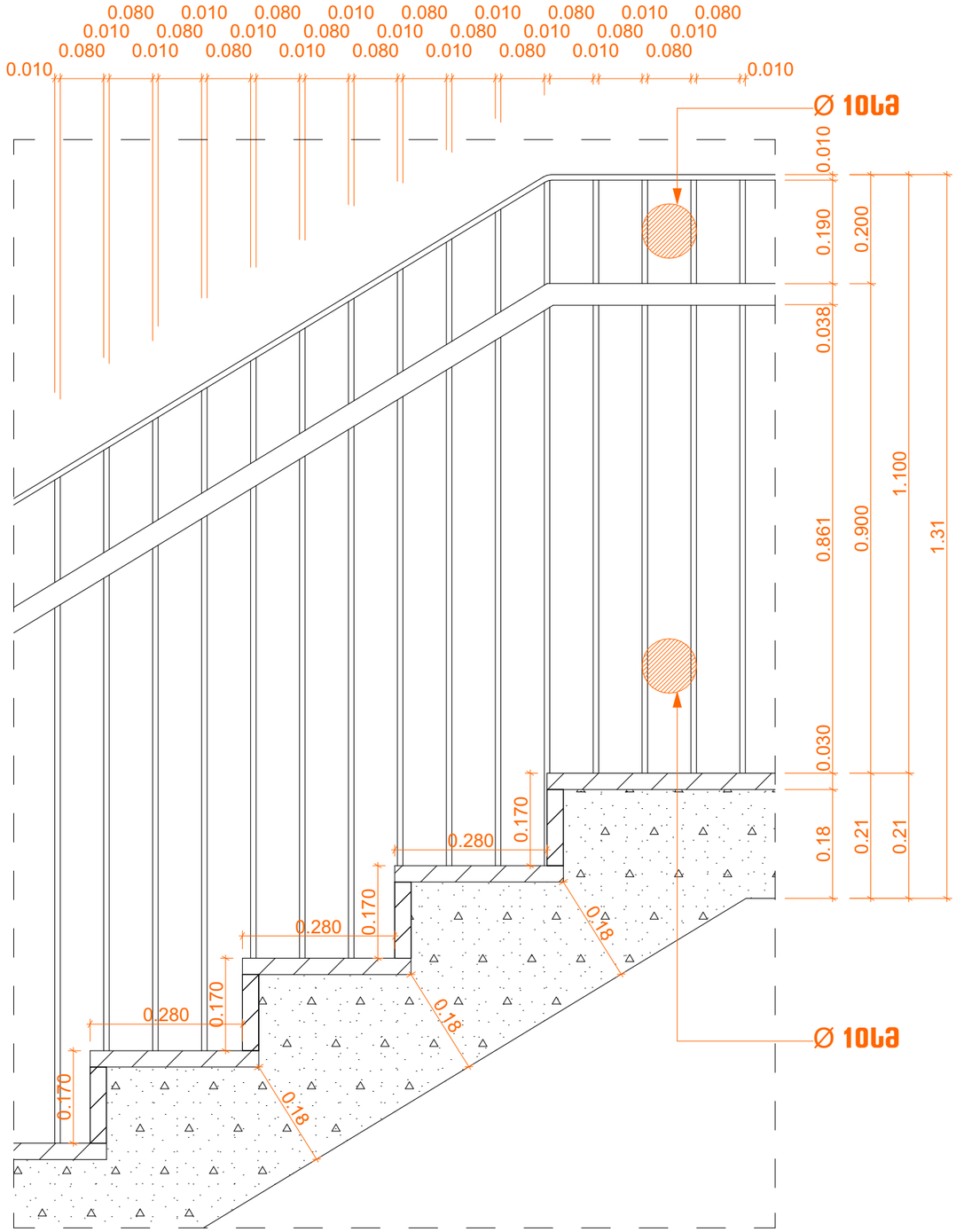
0.080
0.010
0.080
0.010
0.080
0.010

შიდა კიბე

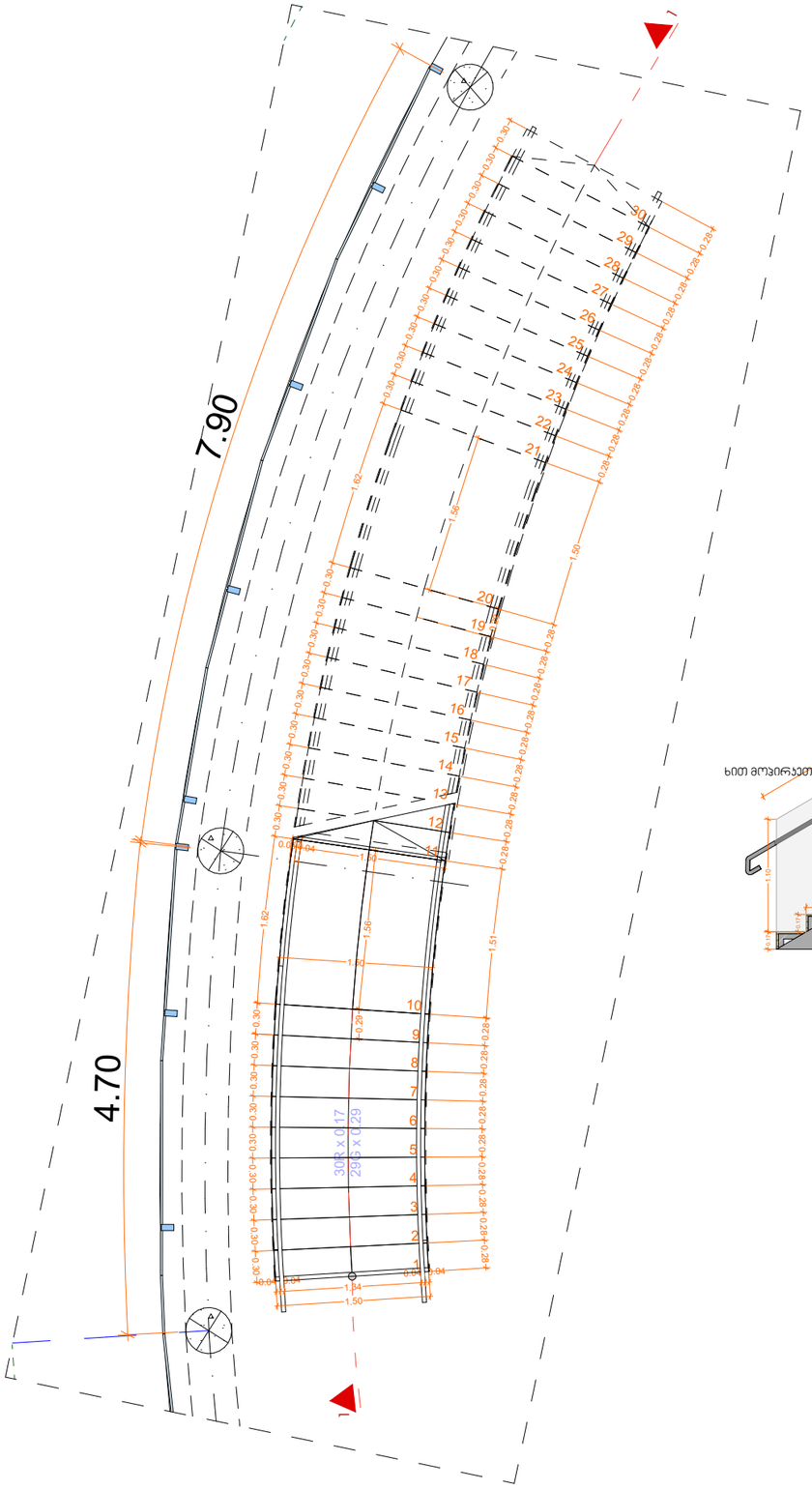

კიბის ჭრილი 1-1

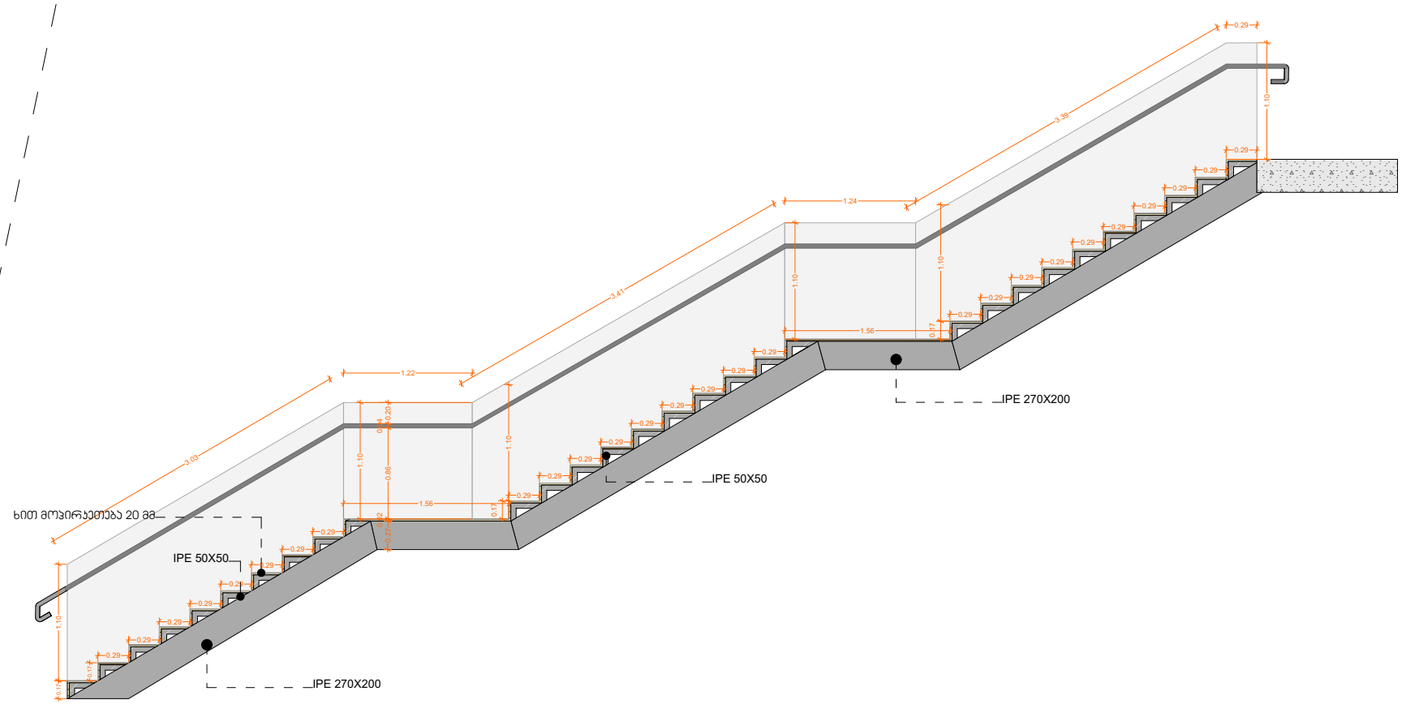

Mosulishvili & Partners

დ.ჭონქაძის ქ. №10
0105 ქ.თბილისი
საქართველო
ტელ: +995 322 438955
მობ: +995 577 799205
giorgi@mosulishvili.ge
www.mosulishvili.ge

წინამდებარე დოკუმენტი წარმოადგენს "მოსულიშვილი & პარტნიორების" საკუთრებას.
ყველა ნახაზი და მასში მოცემული ინფორმაცია განკუთვნილია მხოლოდ კონტრაქტორებისა და უფლებამოსილი პირებისთვის არქიტექტურული ინფორმაციის მისაღებად. მისი გამოყენება სხვა ნებისმიერი პროექტისათვის ან სხვა დანიშნულებით დაუშვებელია.
დოკუმენტის ნებისმიერი ფორმით სრულად ან ნაწილობრივ კოპირება აკრძალულია "მოსულიშვილი & პარტნიორების" წინასწარი წერილობითი თანხმობის გარეშე.

პროექტის მისამართი

ქ.თბილისი, დაბა ზაჯვსი, კასაადისა და წინამძღვრიშვილის გადაკვეთაზე, კეცხოველის N32

მესაკუთრე

შპს "ვაზი +"

ID ნომერი : 236047023

პროექტის დასახელება

"მრავალდონიანი ავტოსადგომი"

პირობითი აღნიშვნები

- საკადასტრო საზღვარი
- ნიშნული
- 0.00 აბსოლუტური ნოლი შეესაბამება +457.10



ნახაზის დასახელება

შიდა კიბე

ნახაზის მასშტაბი 1:100

დირექტორი:
გიორგი მოსულიშვილი

არქიტექტორი
მარიამ მაყაშვილი

არქიტექტორი
ნინო ბუჯუხიშვილი

არქიტექტორი
სალომე გოგიჩაიშვილი

თარიღი	ფორმატი
2026	A-3
გვერდი A.08.1	

მექანიკური ამწე/ჯლათფორმა

ნიმუში



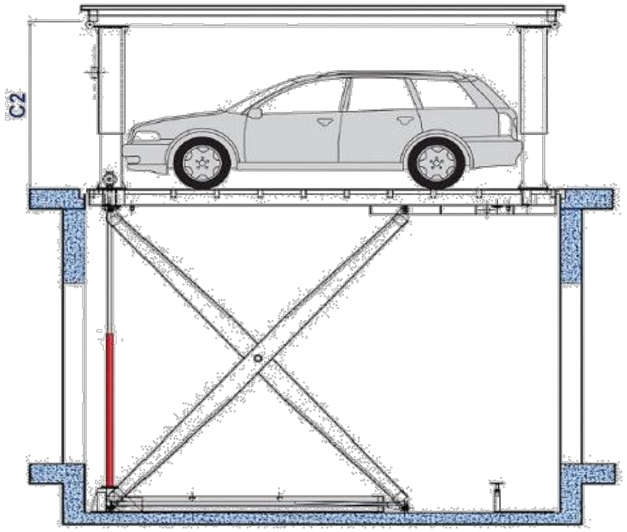

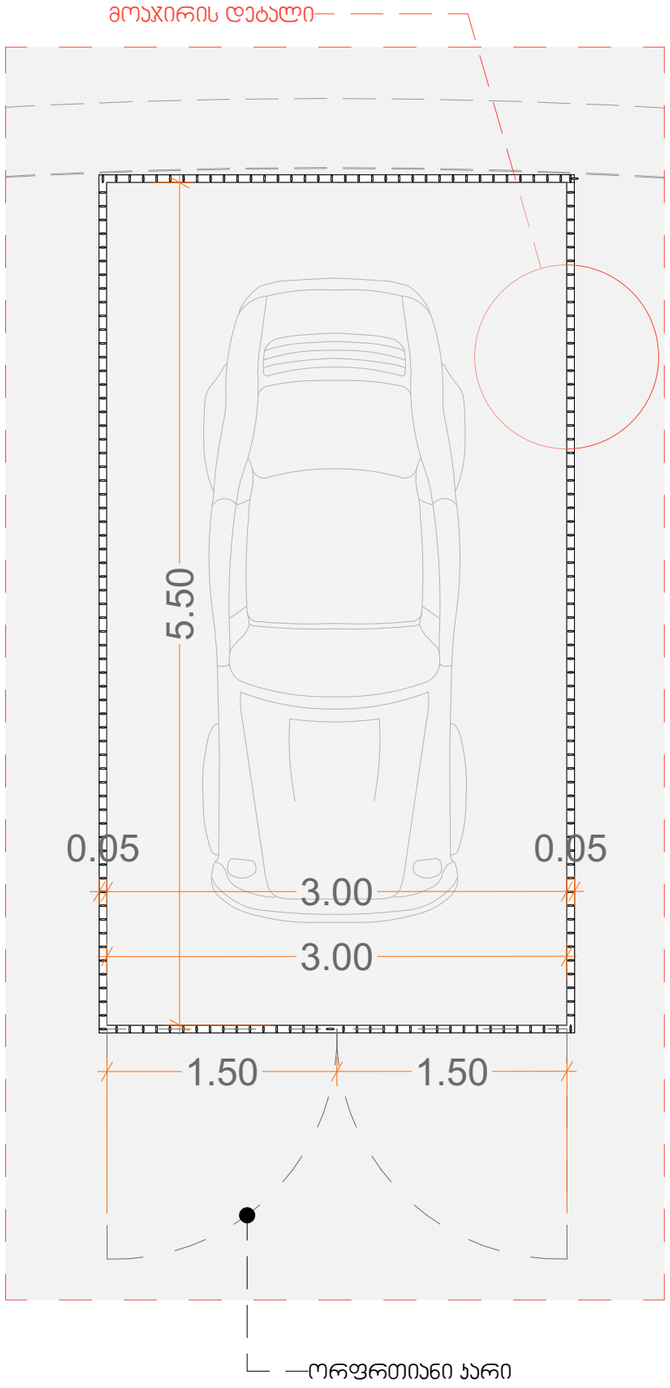

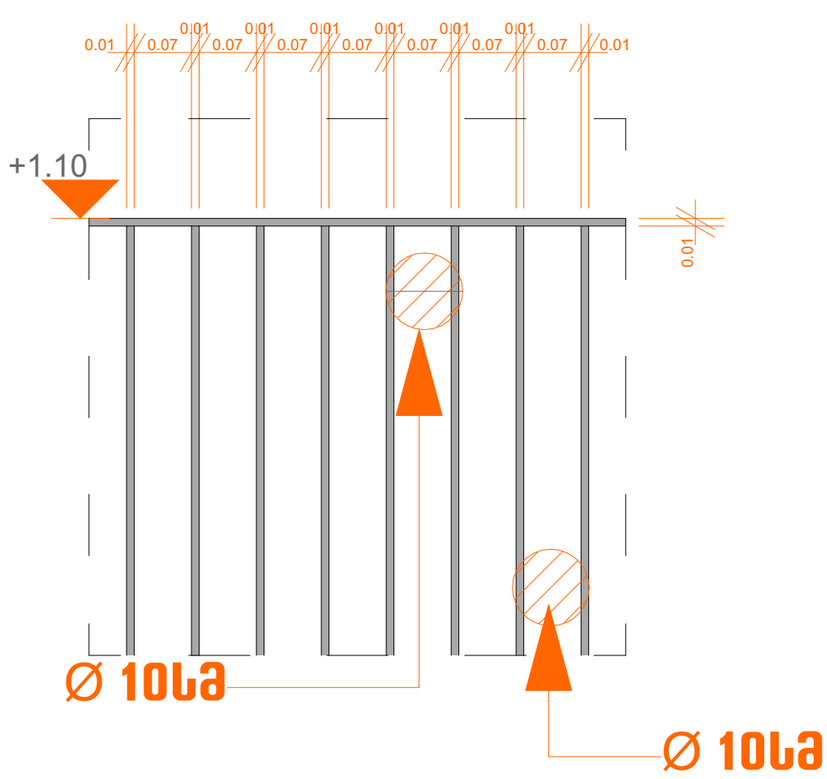

Mosulishvili & Partners

დ.ჭონქაძის ქ. №10
0105 ქ.თბილისი
საქართველო
ტელ: +995 322 438955
მობ: +995 577 799205
giorgi@mosulishvili.ge
www.mosulishvili.ge

წინამდებარე დოკუმენტი წარმოადგენს "მოსულიშვილი & პარტნიორების" საკუთრებას.
ყველა ნახაზი და მასში მოცემული ინფორმაცია განკუთვნილია მხოლოდ კონტრაქტორებისა და უფლებამოსილი პირებისთვის არქიტექტურული ინფორმაციის მისაღებად. მისი გამოყენება სხვა ნებისმიერი პროექტისათვის ან სხვა დანიშნულებით დაუშვებელია.
დოკუმენტის ნებისმიერი ფორმით სრულად ან ნაწილობრივ კოპირება აკრძალულია "მოსულიშვილი & პარტნიორების" წინასწარი წერილობითი თანხმობის გარეშე.

პროექტის მისამართი

ქ.თბილისი, დიდა ზაჰესი, კასპადისა და წინამძღვრიშვილის გადაკვეთაზე, კეცხოველის N32

მესაკუთრე

შპს "ვაზი +"

ID ნომერი : 236047023

პროექტის დასახელება

"მრავალდონიანი ავტოსადგომი"

პირობითი აღნიშვნები

- საპროექტო საზღვარი
- ნიშნული
- 0.00 აბსოლუტური ნოლი შეესაბამება +457.10



ნახაზის დასახელება

მექანიკური ამწე/ჯლათფორმა

ნახაზის მასშტაბი 1:100

დირექტორი: გიორგი მოსულიშვილი
არქიტექტორი მარიამ მაჭაშვილი
არქიტექტორი ნინო ბუჯუხიშვილი
არქიტექტორი სალომე გოგიჩაიშვილი

თარიღი	ფორმატი
2026	A-3
გვერდი A.08.2	

ՕՉՀՊՅՈՈՈ ՀՀԾՕՅՊՎԾՈՀ

ՀՀՀՅՅՅՅՅՎՊՅՈՆ ՀՅՅՊՅՈՆՀՀՊՅՈՆ ՀՅՅՊՅՈՆ	ՀՀՀՅՅՅՅՎՊՅՈՆ ՀՅՅՊՅՈՆՀՀՊՅՈՆ ՀՅՅՊՅՈՆ	ՊՅՅՈՆ ՅՈՊՀՀՅՈՆ	ՀՀՀՅՅՅՅՎՊՅՈՆ ՀՅՅՊՅՈՆՀՀՊՅՈՆ ՀՅՅՊՅՈՆ	ՀՀՀՅՅՅՅՎՊՅՈՆ ՀՅՅՊՅՈՆՀՀՊՅՈՆ ՀՅՅՊՅՈՆ
ՀՀՀՅՅՅՅՎՊՅՈՆ ՀՅՅՊՅՈՆՀՀՊՅՈՆ ՀՅՅՊՅՈՆ (ՊՅ)	RGB(136,135,134)	ANSI31	0.05 ՅՅ	40	0
ՀՀՀՅՅՅՅՎՊՅՈՆ ՀՅՅՊՅՈՆՀՀՊՅՈՆ ՀՅՅՊՅՈՆ (ՆՅ)	RGB(160,32,240)	ANSI31	0.05 ՅՅ	40	0
ՀՀՀՅՅՅՅՎՊՅՈՆ ՀՅՅՊՅՈՆՀՀՊՅՈՆ ՀՅՅՊՅՈՆ (ՊՅ)	RGB(79,12,187)	ANSI31	0.05 ՅՅ	40	0

ՀՀՀՅՅՅՅՎՊՅՈՆ ՀՅՅՊՅՈՆՀՀՊՅՈՆ ՀՅՅՊՅՈՆՀՀՊՅՈՆ ՀՅՅՊՅՈՆ

ՀՀՀՅՅՅՅՎՊՅՈՆ ՀՅՅՊՅՈՆՀՀՊՅՈՆ ՀՅՅՊՅՈՆ	ՊՅՅՈՆ ՅՈՊՀՀՅՈՆ	ՀՀՀՅՅՅՅՎՊՅՈՆ ՀՅՅՊՅՈՆՀՀՊՅՈՆ ՀՅՅՊՅՈՆ	ՊՅՅՈՆ ՅՈՊՀՀՅՈՆ	ՀՀՀՅՅՅՅՎՊՅՈՆ ՀՅՅՊՅՈՆՀՀՊՅՈՆ ՀՅՅՊՅՈՆ
ՀՀՀՅՅՅՅՎՊՅՈՆ ՀՅՅՊՅՈՆՀՀՊՅՈՆ ՀՅՅՊՅՈՆ	39.99	18.6	3	ՀՀՀՅՅՅՅՎՊՅՈՆ ՀՅՅՊՅՈՆՀՀՊՅՈՆ ՀՅՅՊՅՈՆ

ՀՀՀՅՅՅՅՎՊՅՈՆ ՀՅՅՊՅՈՆՀՀՊՅՈՆ ՀՅՅՊՅՈՆ

15-11[1] ღერძებში არსებული ღიობების პროცენტულობის ანგარიში

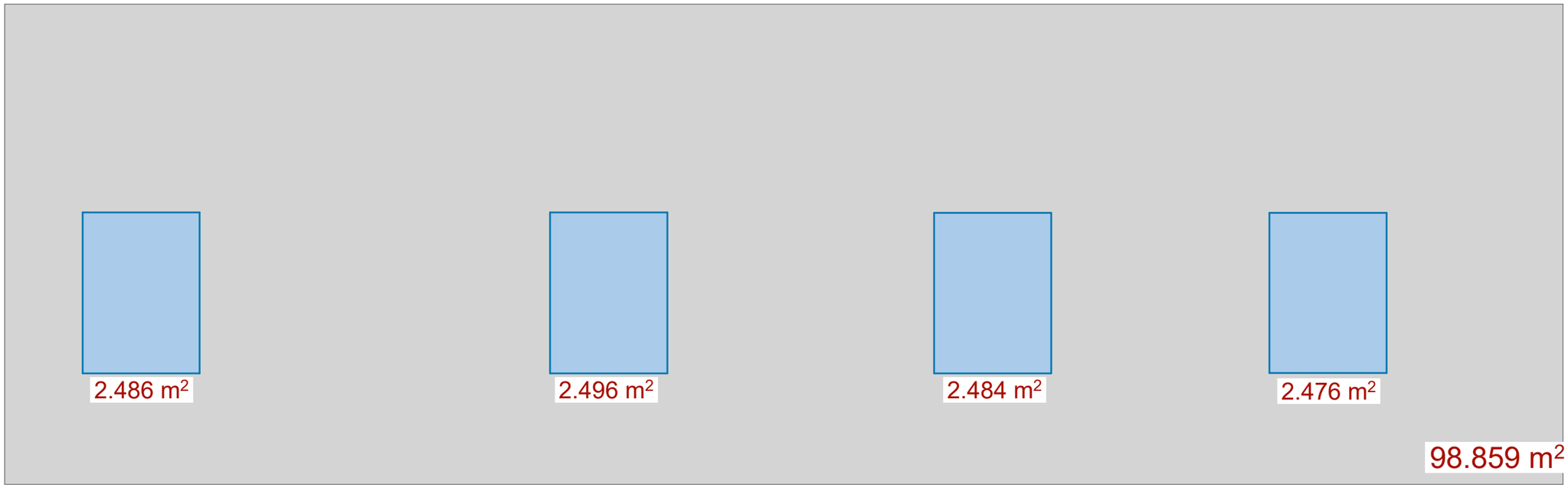

10/98.9 * 100
= 10.11%

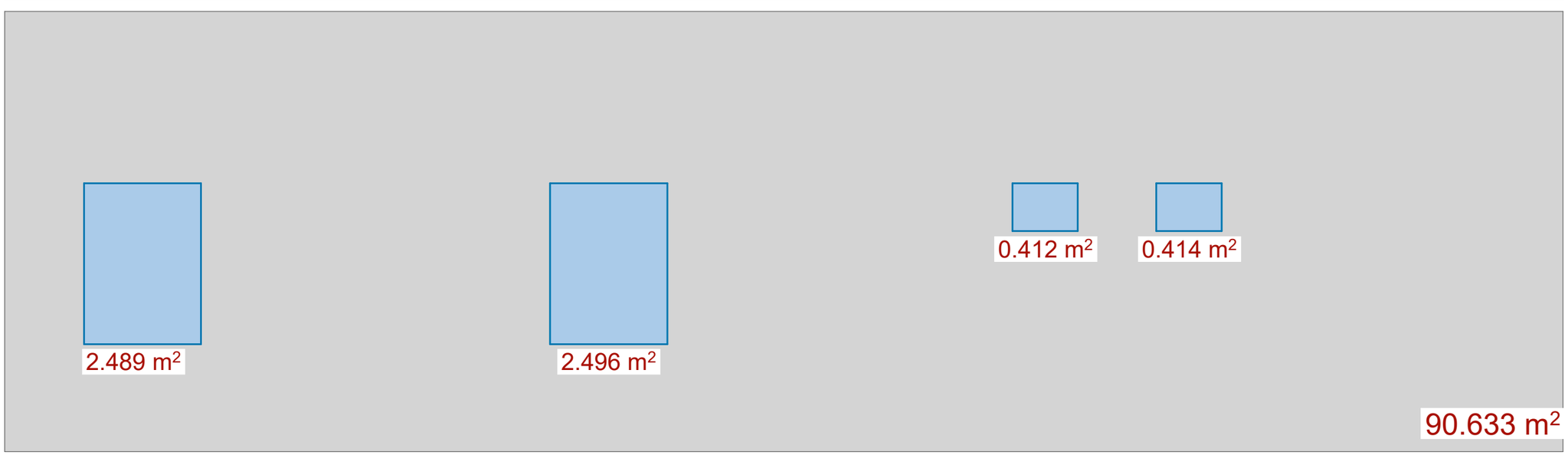

5.8/90.6 * 100
= 6.4%

მისაწვდომობის ეროვნული სტანდარტის შესაბამისი დეტალიზაცია

ნიშნები

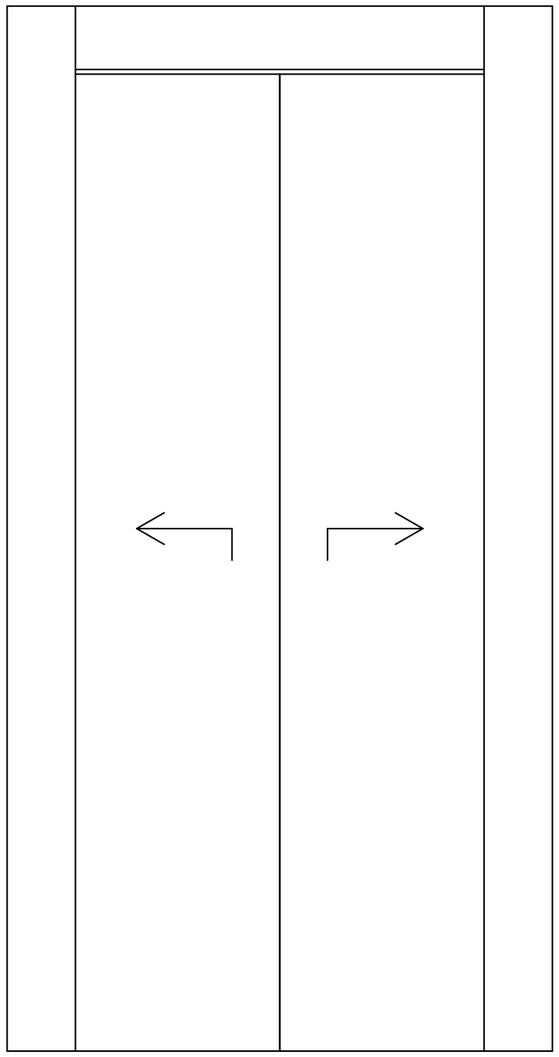



მისაწვდომობის სიმბოლო



ორმხრივი კავშირის სიმბოლო

ნიშანი განთავსდება ლიფტის გამოსაძახებელ ღილაკთან

ხანძრის დროს ლიფტი არ მუშაობს

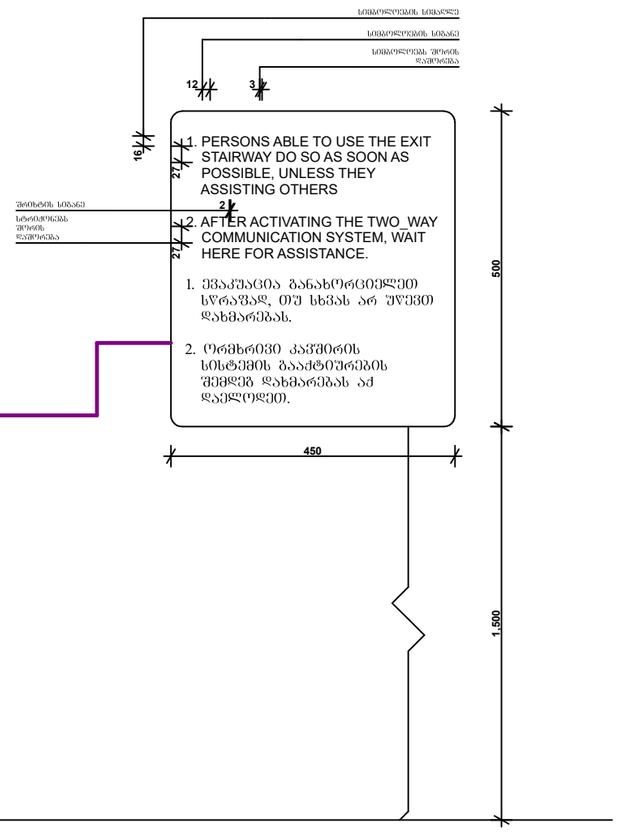

შენიშვნები:

ლიფტის საბოლოო სახეობის, მწარმოებლისა და ტექნიკური პარამეტრების განსაზღვრის ეტაპზე აუცილებელია უზრუნველყოფილ იქნას მისაწვდომობის ეროვნული სტანდარტების 407 ქვეთავის ყველა შესაბამისი მოთხოვნის სრული შესრულება, მათ შორის, მაბრამ არ შემოიფარგლება:

- ლიფტის კაბინის მინიმალური ზომებითა და შშმ პირთათვის საჭირო მანევრირების სივრცეებით;

- კარის თავისუფალი გასავლელი სიგანითა და ექსპლუატაციის პარამეტრებით;

- მართვის პანელების, ღილაკებისა და სხვა ოპერატიული ელემენტების მისაწვდომი განთავსებით;

- ვიზუალური, ხმოვანი და ტაქტილური საინფორმაციო საშუალებებით;

- იატაკის დონეებს შორის ზუსტი გაჩერების სიზუსტით;

- საგანგებო კომუნიკაციის სისტემით და სხვა შესაბამისი შუნძციური ელემენტებით.

მისაწვდომობის ეროვნული სტანდარტის შესაბამისი დეტალიზაცია

ნიშნები

ნიშანი ამობურცული სიმბოლოებით და ბრაილით გზა-კიბის შესასვლელებთან და გარეთ გამავალ ყველა კართან

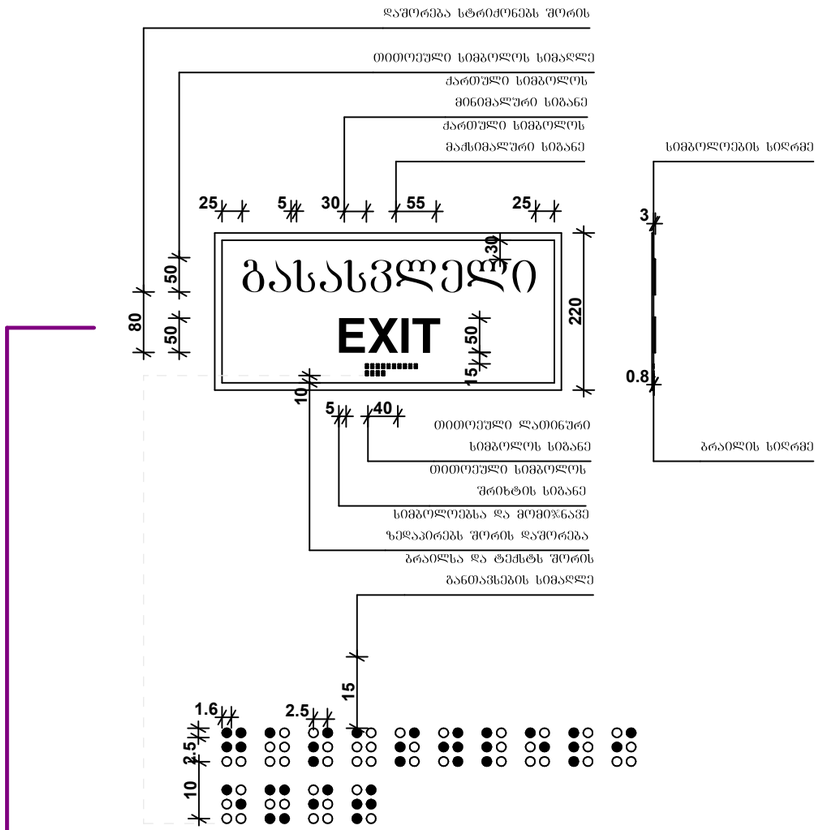

კართან არსებული ნიშნების მდებარეობა - <u>იატაკის თავისუფალი სივრცე</u>

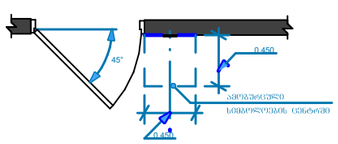

გასასვლელის განათებული ნიშანი

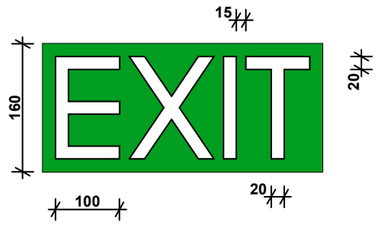

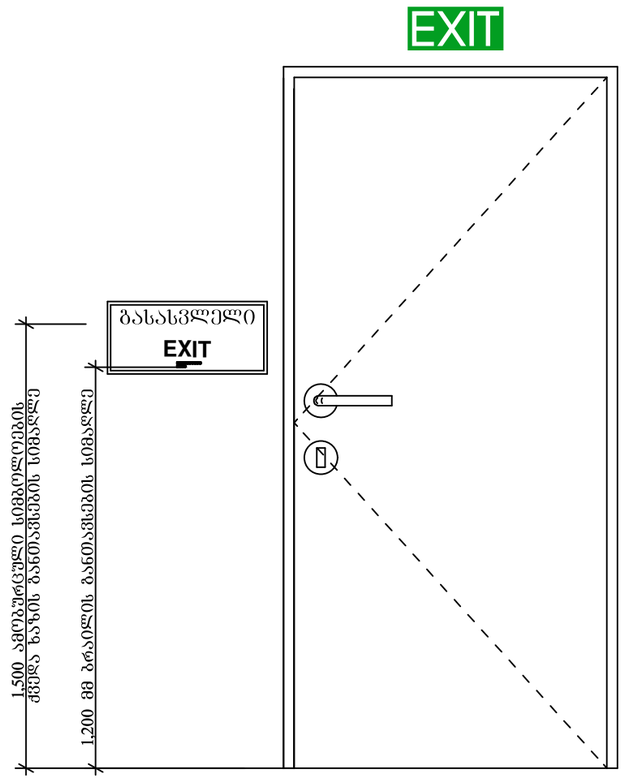

მისაწვდომობის ეროვნული სტანდარტის შესაბამისი დეტალიზაცია

შენიშვნა:

პირობითი აღნიშვნები	მნიშვნელობა
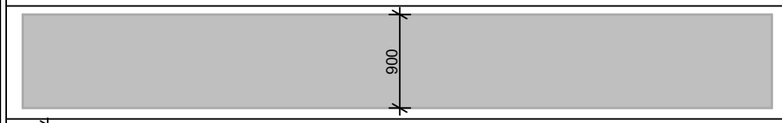	მისაწვდომი სვლაბეზი
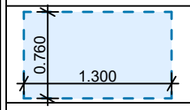	იატაკის თავისუფალი სივრცე
T-ს ფორმის მოსატრიალებელი სივრცე 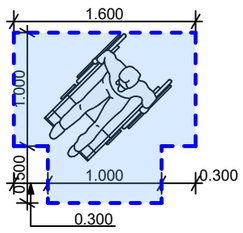 T-ს ფორმის მოსატრიალებელი სივრცე - ბადაფარვა 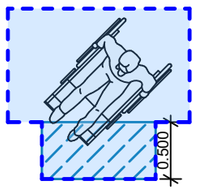	მოსატრიალებელი სივრცე

კარის წინ თავისუფალი სივრცე

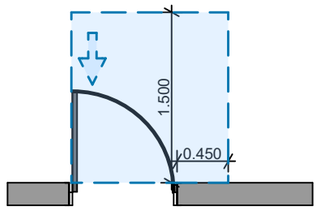

თავისუფალი სივრცე კართან
მანევრირებისთვის
- ანჯამიანი კარი
წინიდან მისაწვდომი - გამოწევით გაღება

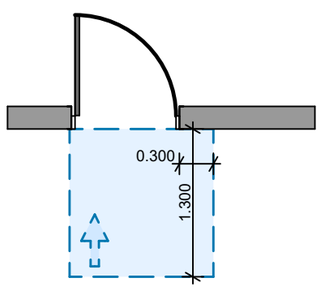

თავისუფალი სივრცე კართან მანევრირებისთვის
- ანჯამიანი კარი
წინიდან მისაწვდომი - მიწოლით გაღება

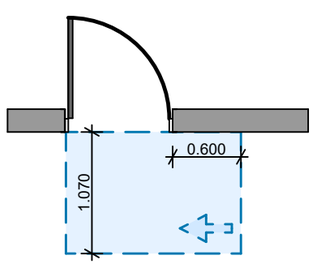

თავისუფალი სივრცე კართან მანევრირებისთვის
- ანჯამიანი კარი
ანჯამის მხრიდან მისაწვდომი - გამოწევით გაღება
120 მინ. თუ მოწყობილია მიმხურავი

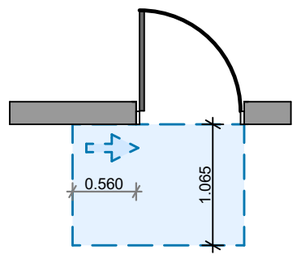

თავისუფალი სივრცე კართან მანევრირებისთვის
- ანჯამიანი კარი
ანჯამის მხრიდან მისაწვდომი - მიწოლით გაღება

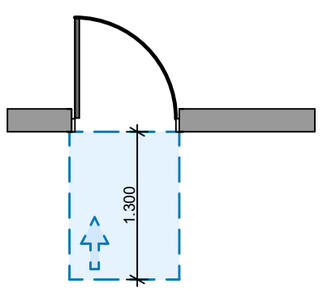

თავისუფალი სივრცე კართან მანევრირებისთვის
- ანჯამიანი კარი
წინიდან მისაწვდომი - მიწოლით გაღება
(მიმხურავის გარეშე)

მისაწვდომობის ეროვნული სტანდარტის შესაბამისი დეტალიზაცია

მისაწვდომი კარის ღიობების სპეციფიკაცია

კარის ღიობები ზღურბლის გარეშე

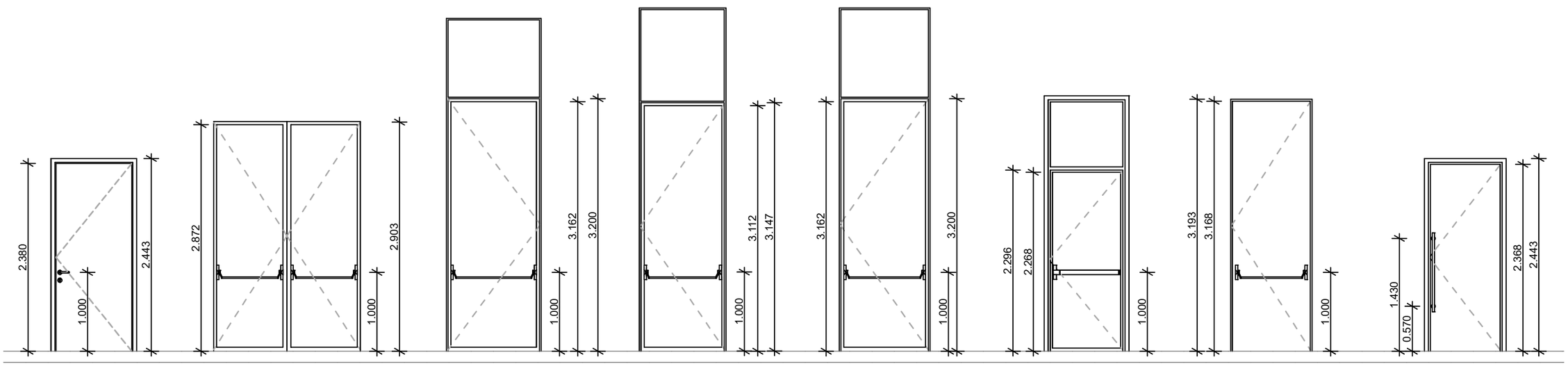

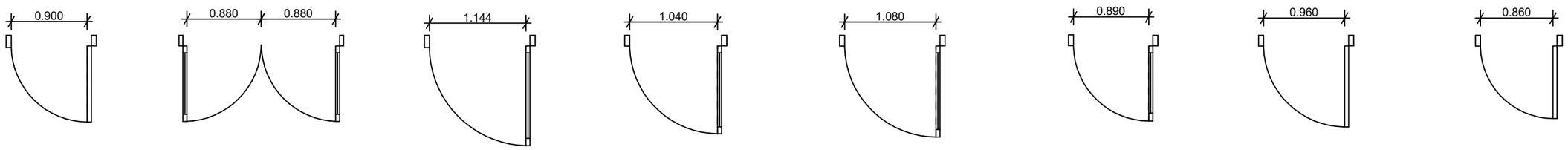

შენიშვნა: ითითოეული კარის თავისუფალი სიგანე ჩარჩოსა და ფრთის გამოკლებით არ არის 820 სმ-ზე ნაკლები

მისაწვდომობის ეროვნული სტანდარტის შესამაბისი დეტალიზაცია

შენობაში არსებული ლიფტები

3-4 ღერძებში არსებული ლიფტი - გეგმა

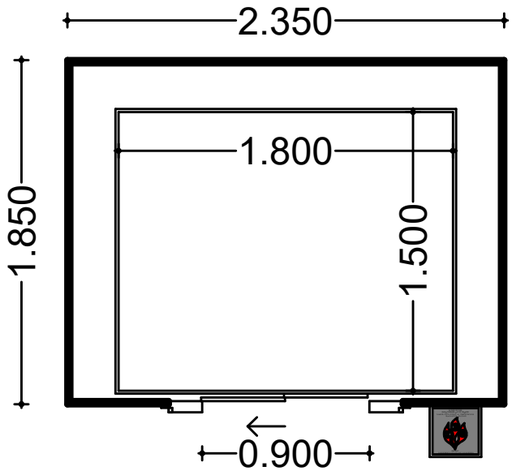

15-16 ღერძებში არსებული ლიფტი - გეგმა

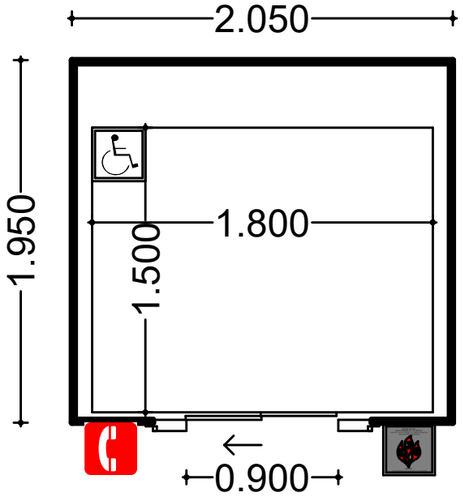

შენიშვნები:

ლიფტის საბოლოო სახეობის, მწარმოებლისა და ტექნიკური პარამეტრების განსაზღვრის ეტაპზე აუცილებელია უზრუნველყოფილ იქნას მისაწვდომობის ეროვნული სტანდარტების 407 ძვითავის ყველა შესაბამისი მოთხოვნის სრული შესრულება, მათ შორის, მაბრამ არ შემოიფარგლება:

- ლიფტის კაბინის მინიმალური ზომებითა და შშმ პირთათვის საჭირო მანევრირების სივრცეებით;

- კარის თავისუფალი გასავლელი სიგანითა და ეძსპლუატაციის პარამეტრებით;

- მართვის პანელების, ღილაკებისა და სხვა ოპერატიული ელემენტების მისაწვდომი განთავსებით;

- ვიზუალური, ხმოვანი და ტაქტილური საინფორმაციო საშუალებებით;

- იატაკის დონეებს შორის ზუსტი გაჩერების სიზუსტით;

- საბანგბეო კომუნიკაციის სისტემით და სხვა შესაბამისი ფუნქციური ელემენტებით.

-

მისაწვდომობის ეროვნული სტანდარტის შესამაბისი დეტალიზაცია

შენობაში არსებული მისაწვდომი ტუალეტი

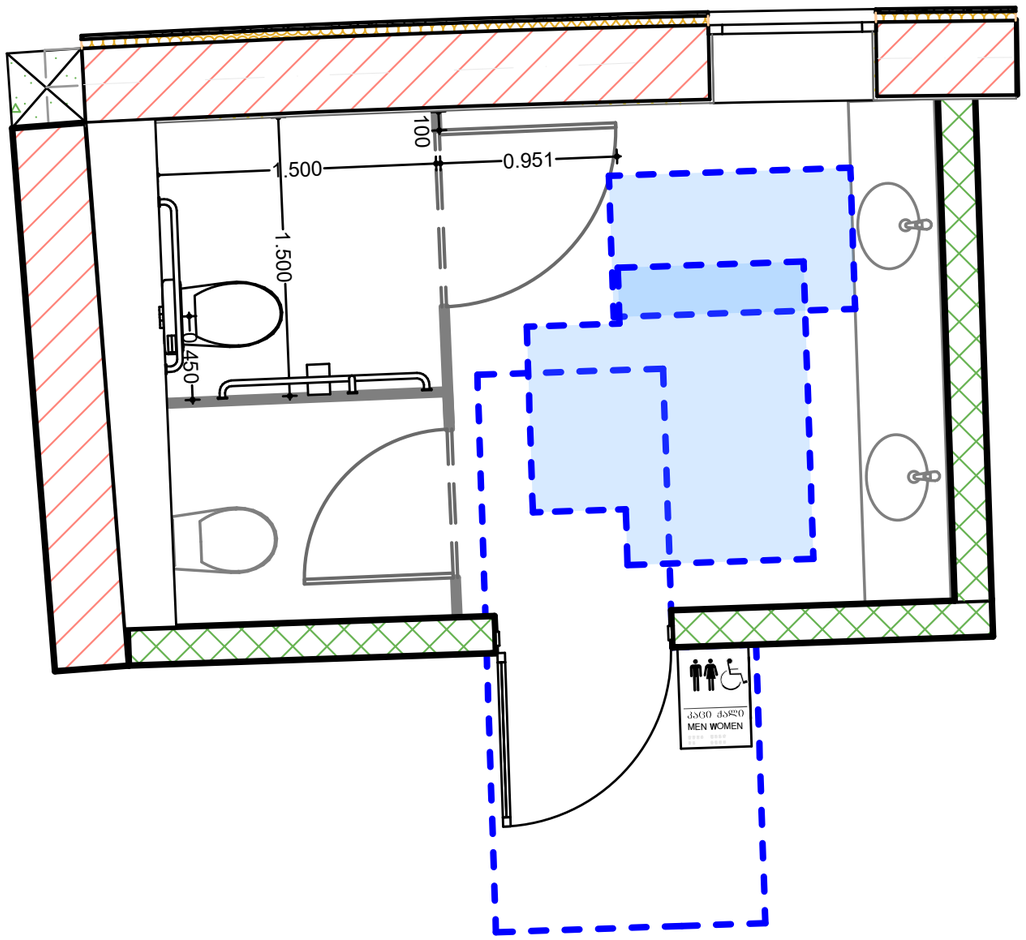

ფეხის ფალანგის სივრცე - გეგმა

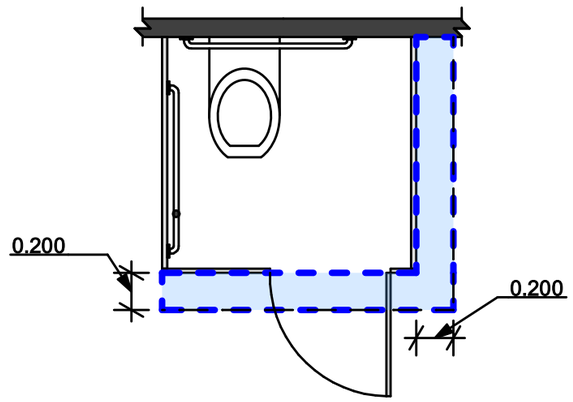

ფეხის ფალანგის სივრცე - სიმაღლე

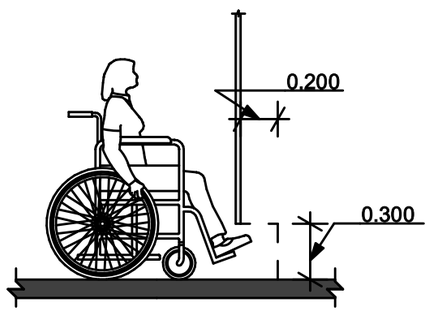

შენობები:

მისაწვდომობის ეროვნული სტანდარტის შესამაბისი დეტალიზაცია

ტუალეტის მოწყობილობები

უნიტაზთან დამონტაჟებული ხელმოსაჯიდი ძელი გვერდითა კედემზე

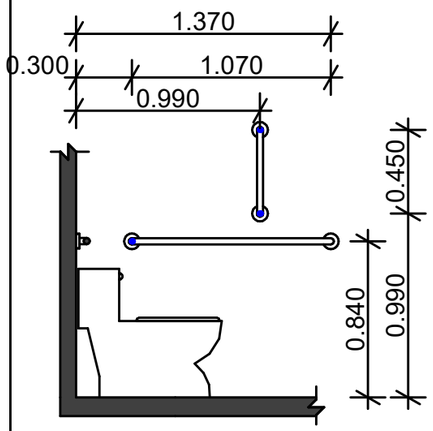

ხელმოსაჯიდი ძელი უნიტაზის უკან მდებარე კედელზე

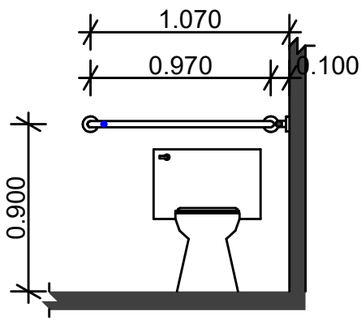

დისპენსერის ჭრილის მდებარეობა გამოშვერილი დისპენსერი ხელმოსაჯიდი ძელის ქვემოთ

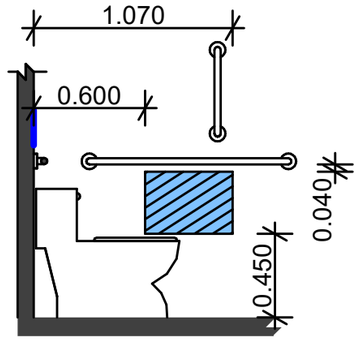

დისპენსერის ჭრილის მდებარეობა- გამოშვერილი დისპენსერი ხელმოსაჯიდი ძელის ზემოთ

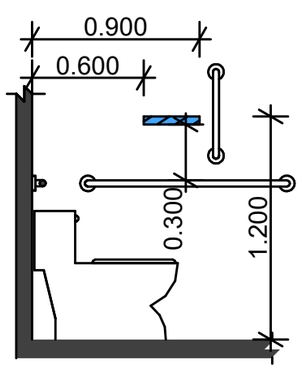

უნიტაზის დასაჯდომის სიმაღლე - ზრდასრულები

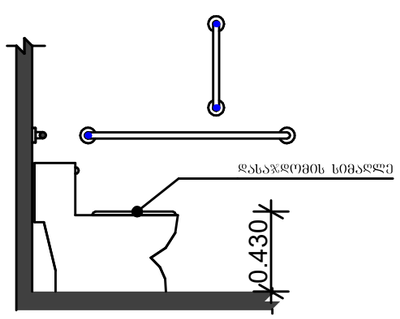

ხელმოსაჯიდი ძელების ზომა

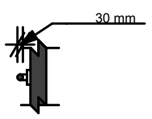

სივრცე ხელმოსაჯიდი ძელებისათვის

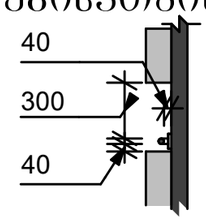

შენიშვნები:

მისაწვდომობის ეროვნული სტანდარტის შესამაბისი დეტალიზაცია

ნიშნები

ნიშნის მდებარეობა-სიმბოლოების მდებარეობა- პიქტოგრამების მდებარეობა- სიმბოლოების ზომები

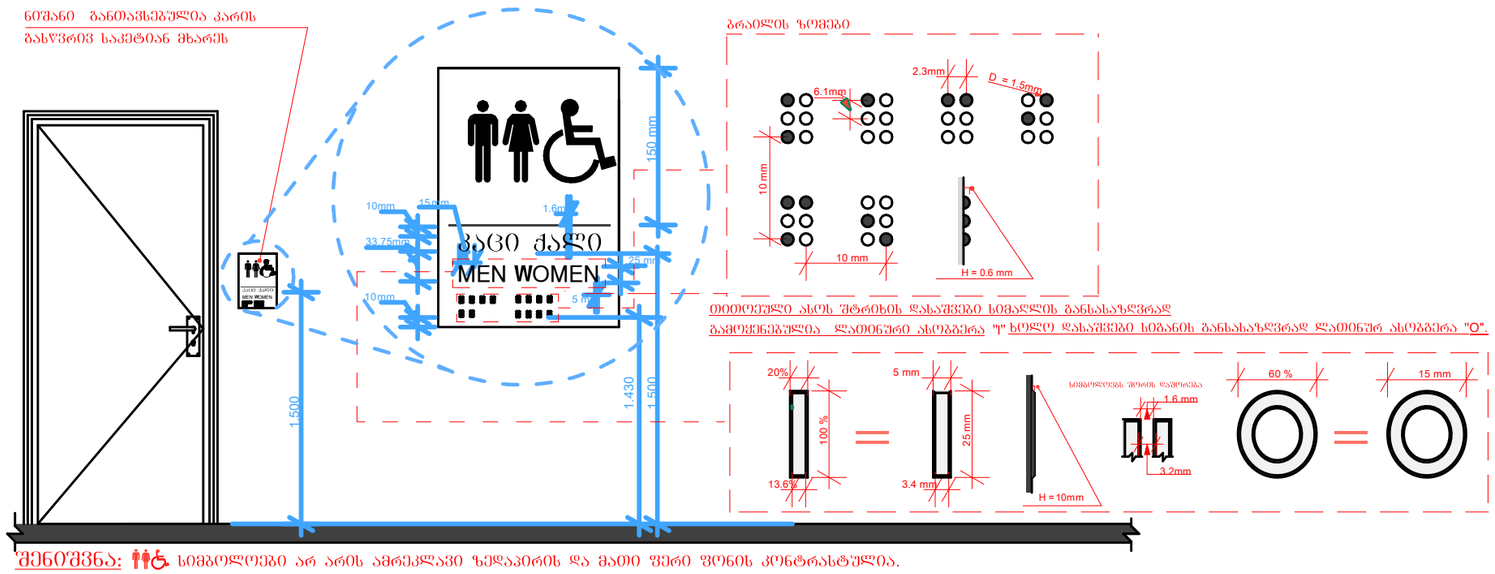

შენიშვნა: სიმბოლოები არ არის ამრეკლავი ზედაპირის და მათი ფერი ფონის კონტრასტულია.

- მისაწვდომობის სიმბოლოების ზედაპირი და მათი ფონი არ აჭარბებს 19 გლოსს, 60 გრადუსზე ამრეკლავის საზომით (გლოსმეტრით) გაზომვისას.

კართან არსებული ნიშნების მდებარეობა - იატაკის თავისუფალი სივრცე

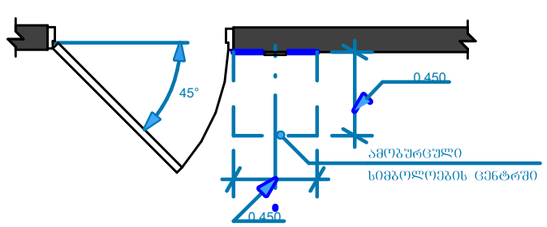

შენიშვნები:

მისაწვდომობის ეროვნული სტანდარტის შესამაბისი დეტალიზაცია

ტუალეტის მოწყობილობები

ხელსაბანებისა და ნიჭარების-სიმაღლე

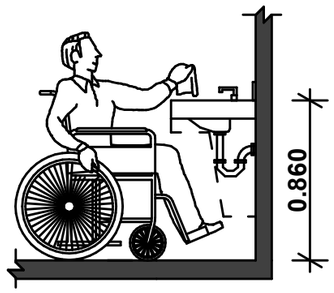

მუხლის სიმაღლემდე სივრცე - ამაღლება

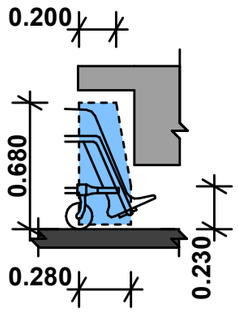

ფეხის ფალანგის სივრცე - ამაღლება

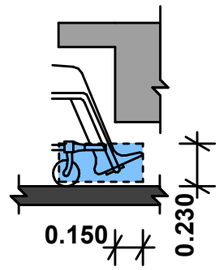

ფეხის ფალანგის სივრცე - გეგმა

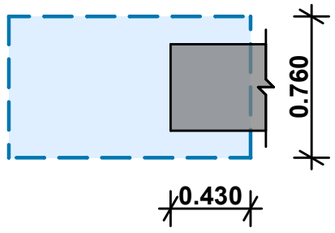

მუხლის სიმაღლემდე სივრცე - გეგმა

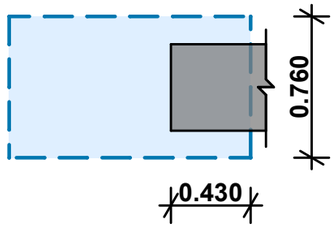

შენიშვნები:

მისაწვდომობის ეროვნული სტანდარტის შესაბამისი დეტალიზაცია

შენიშვნები:

ნიშნები

ნიშანი განთავსდება მისაწვდომ მიკროავტობუსის სადგომთან

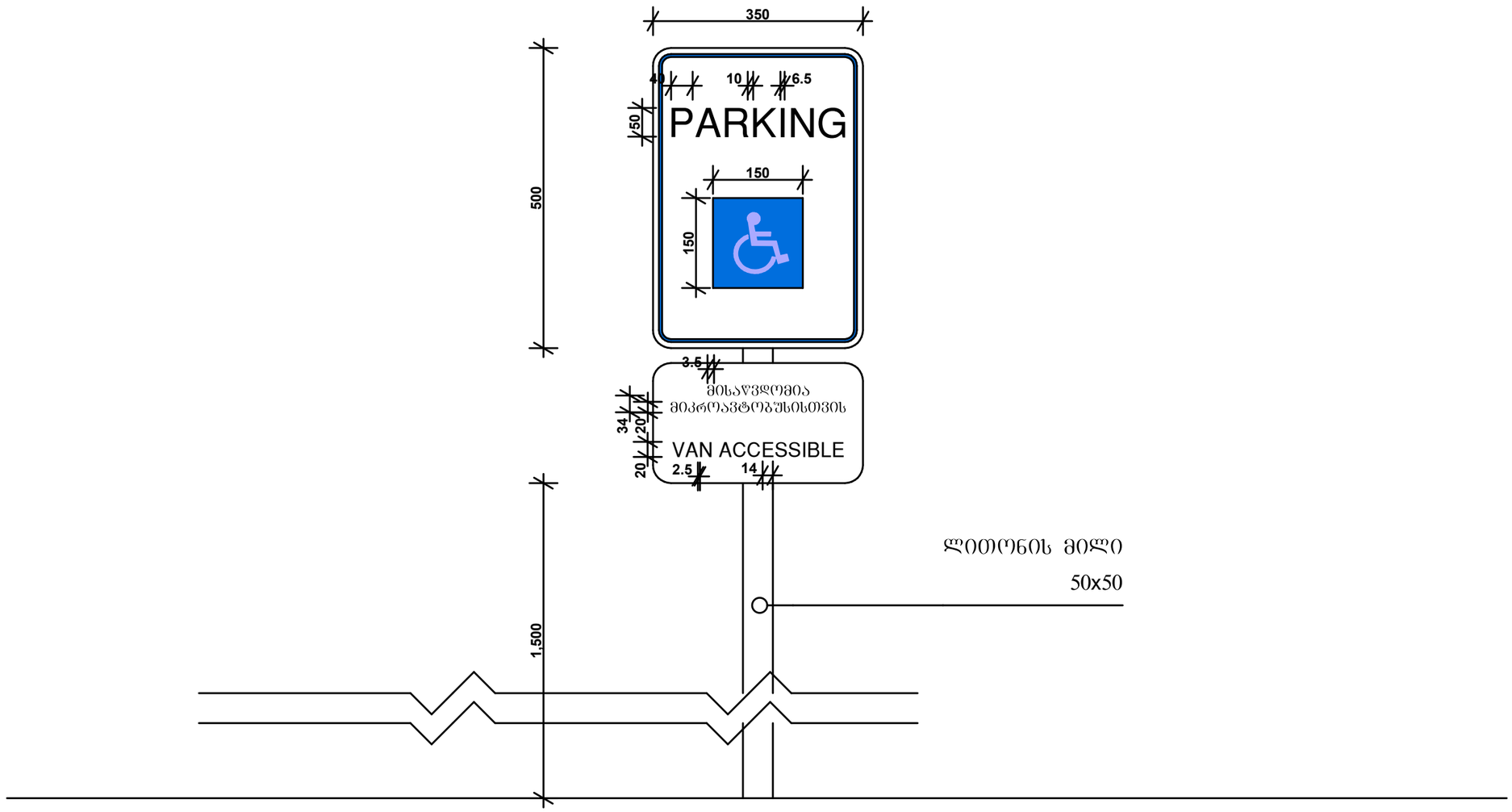

მისაწვდომობის ეროვნული სტანდარტის შესაბამისი დეტალიზაცია

შენიშვნები:

ნიშნები

