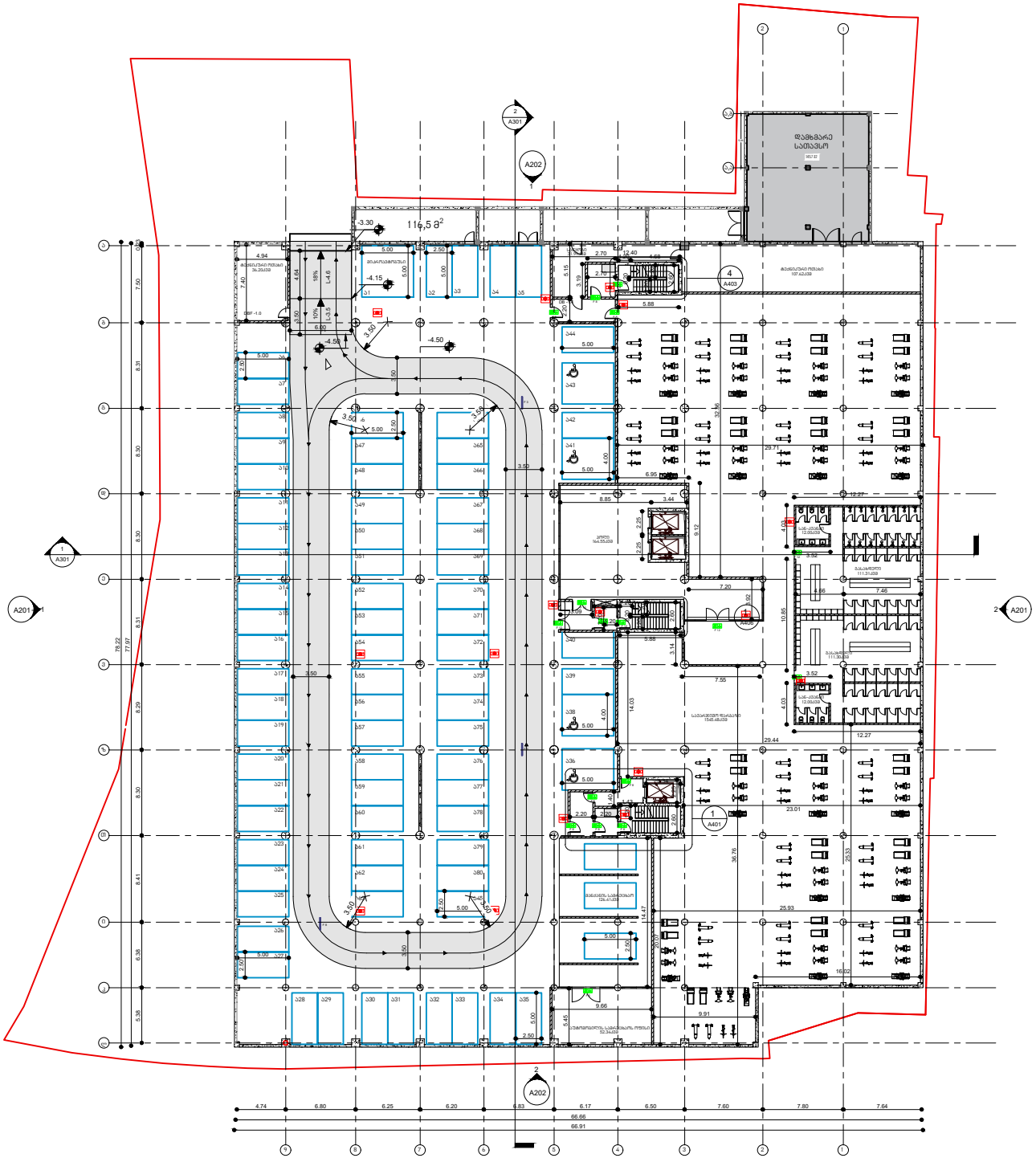
116,5 მ²
-3.30
-4.15
-4.50
-3.50
18%
10%
L-4.6
L-3.5
A202
A301
A201
A403
A401
4.74
6.80
6.25
6.20
6.83
6.17
6.50
7.60
7.80
7.64
66.66
66.91

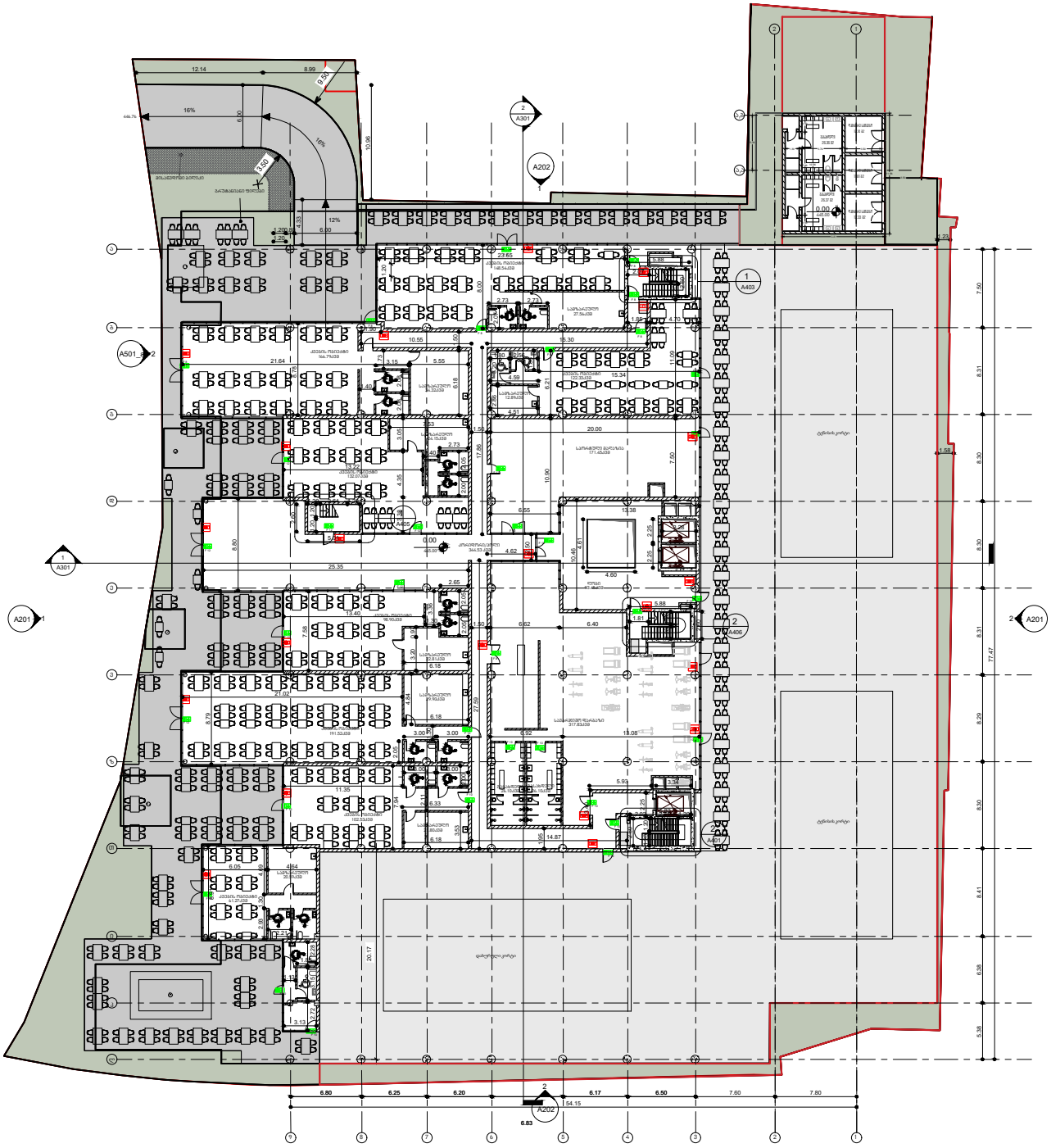

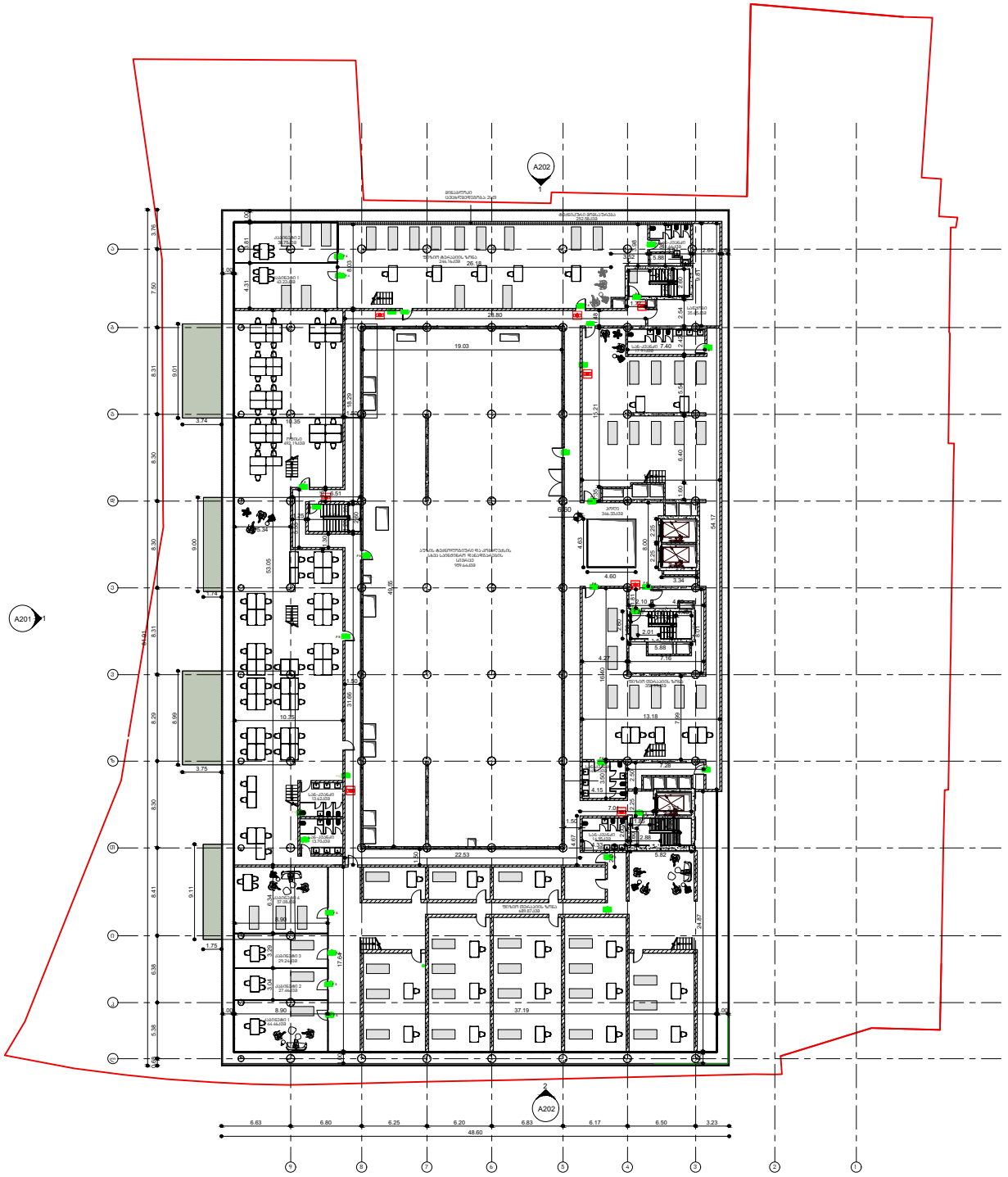
A202
A201
A202
6.63
6.80
6.25
6.20
6.83
6.17
6.50
3.23
48.60
37.19
22.53
19.03
26.80

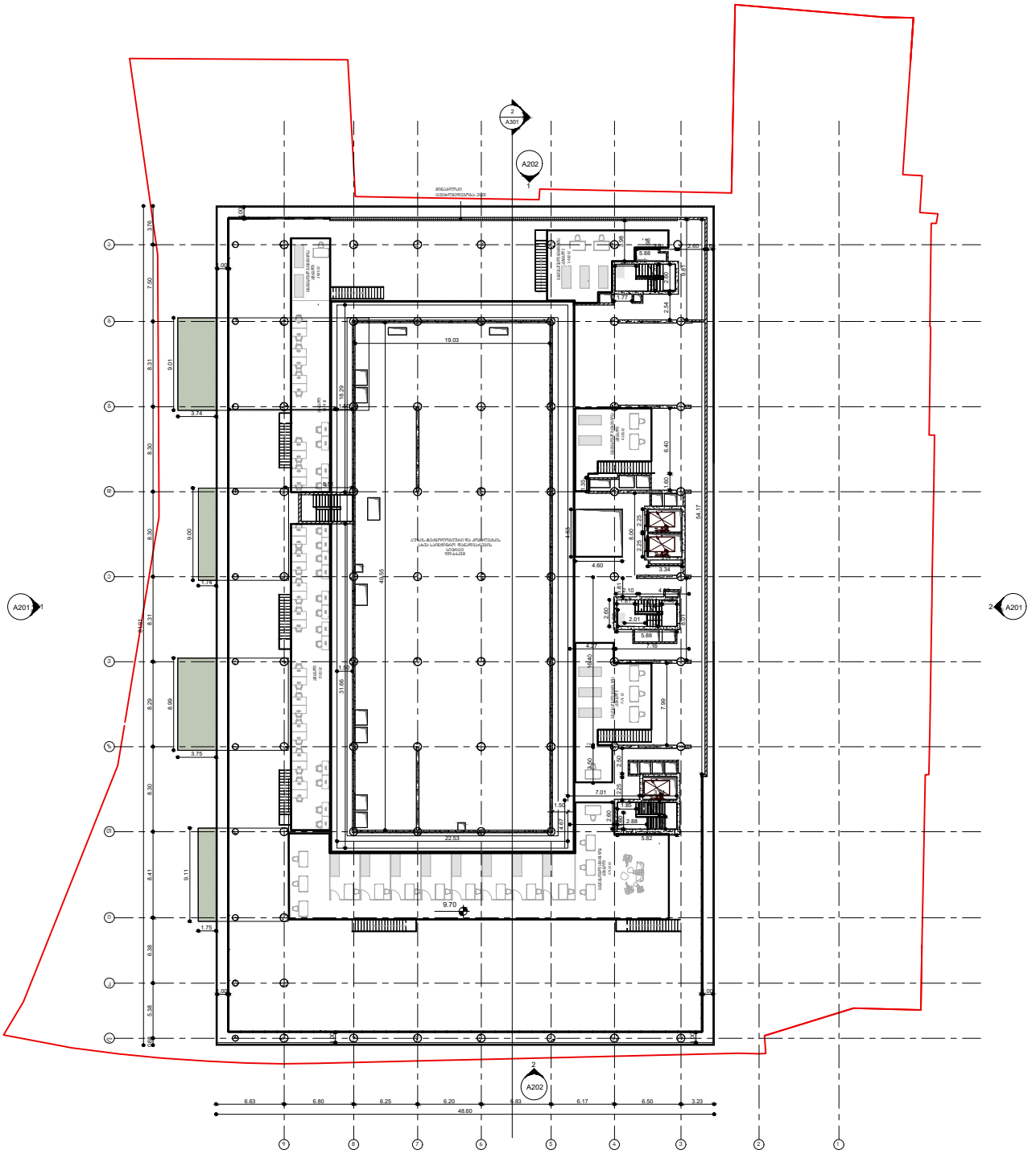
A201
A201
A202
A202
A301
48.60
6.63
6.80
6.25
6.20
6.80
6.17
6.50
3.23
19.03
22.53
49.55
31.66
9.70

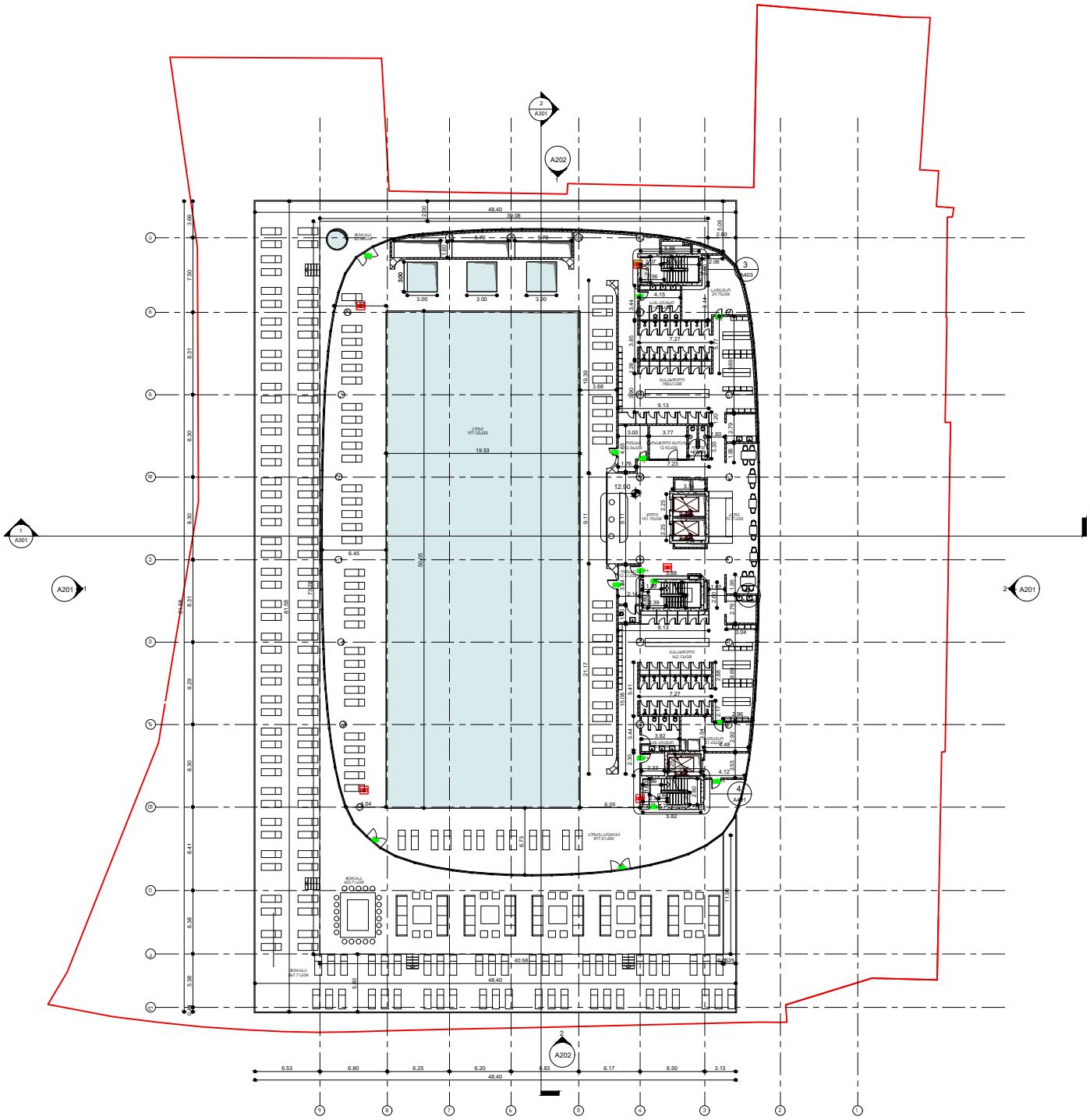
A202
A301
A201
A201
A301
A202
48.40
39.08
19.53
50.05
48.40
6.53
6.80
6.25
6.20
6.83
6.17
6.50
3.13
48.40

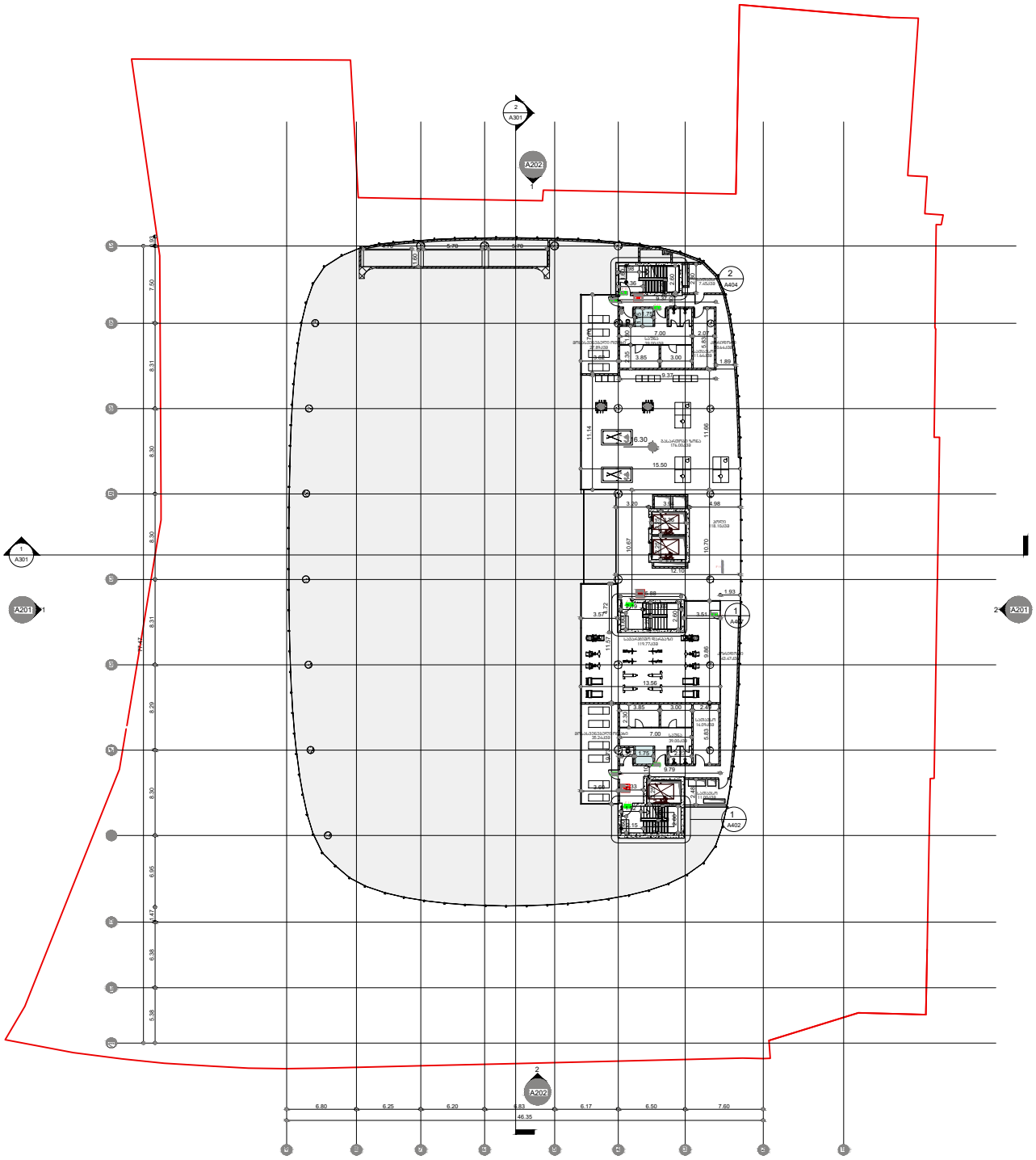
A202
A301
A201
A404
A402
A403
6.80
6.25
6.20
6.83
6.17
6.50
7.60
46.35

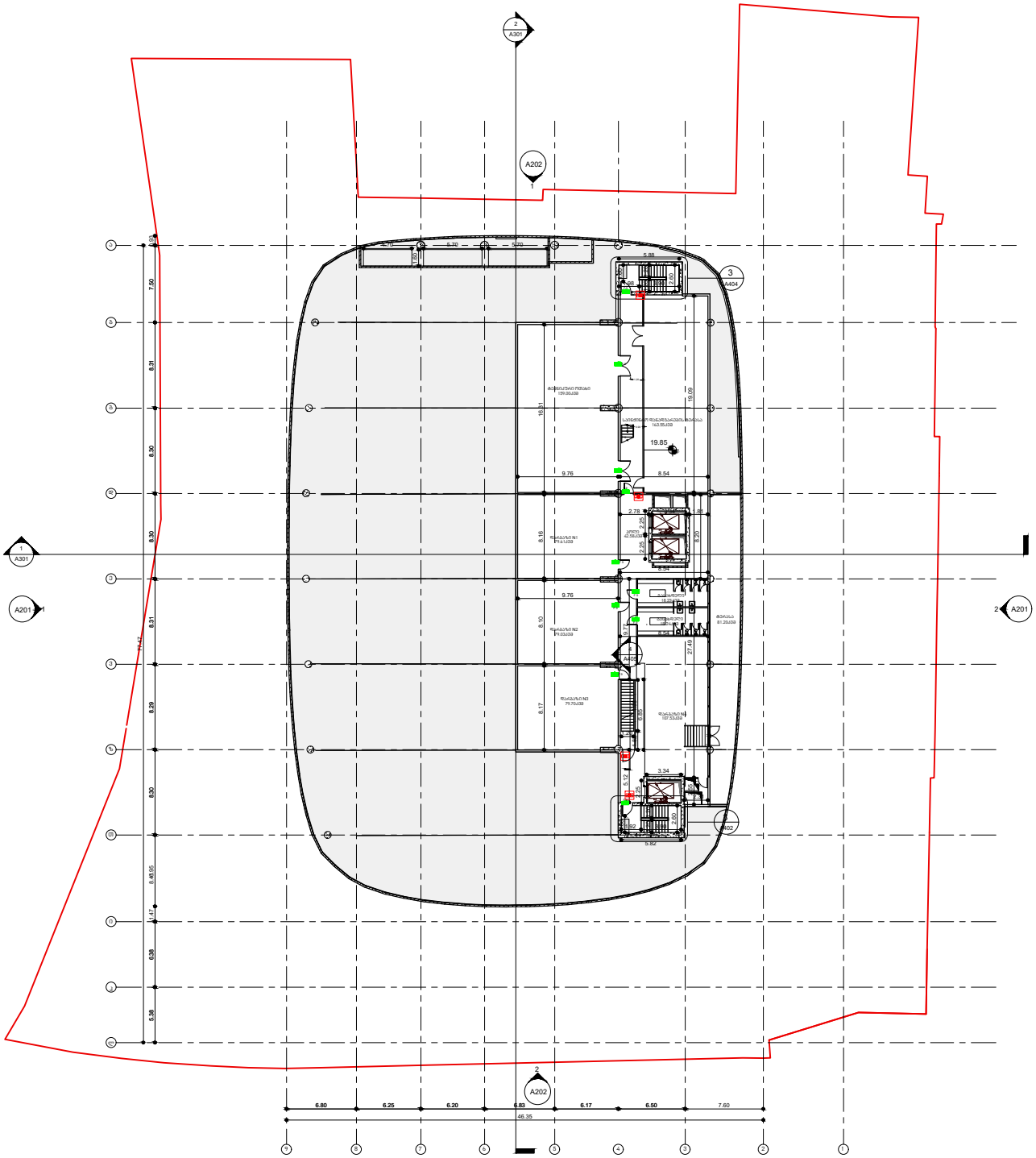
A202
A301
A201
A404
A402
6.80
6.25
6.20
6.83
6.17
6.50
7.60
46.35

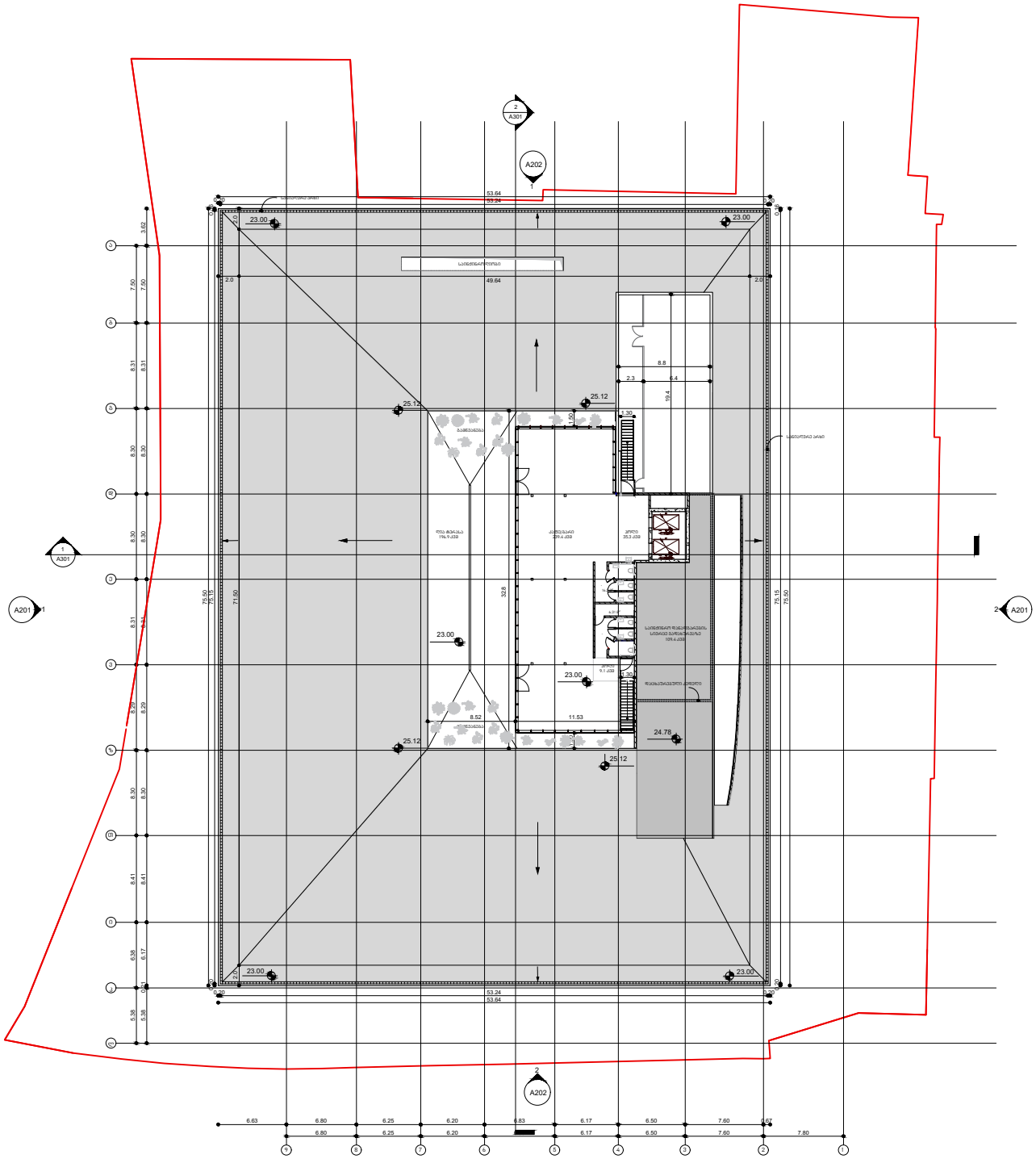
A202
A301
A201
53.64
53.24
49.64
23.00
25.12
24.78
11.53
8.52
6.63
6.80
6.25
6.20
6.83
6.17
6.50
7.60
7.80

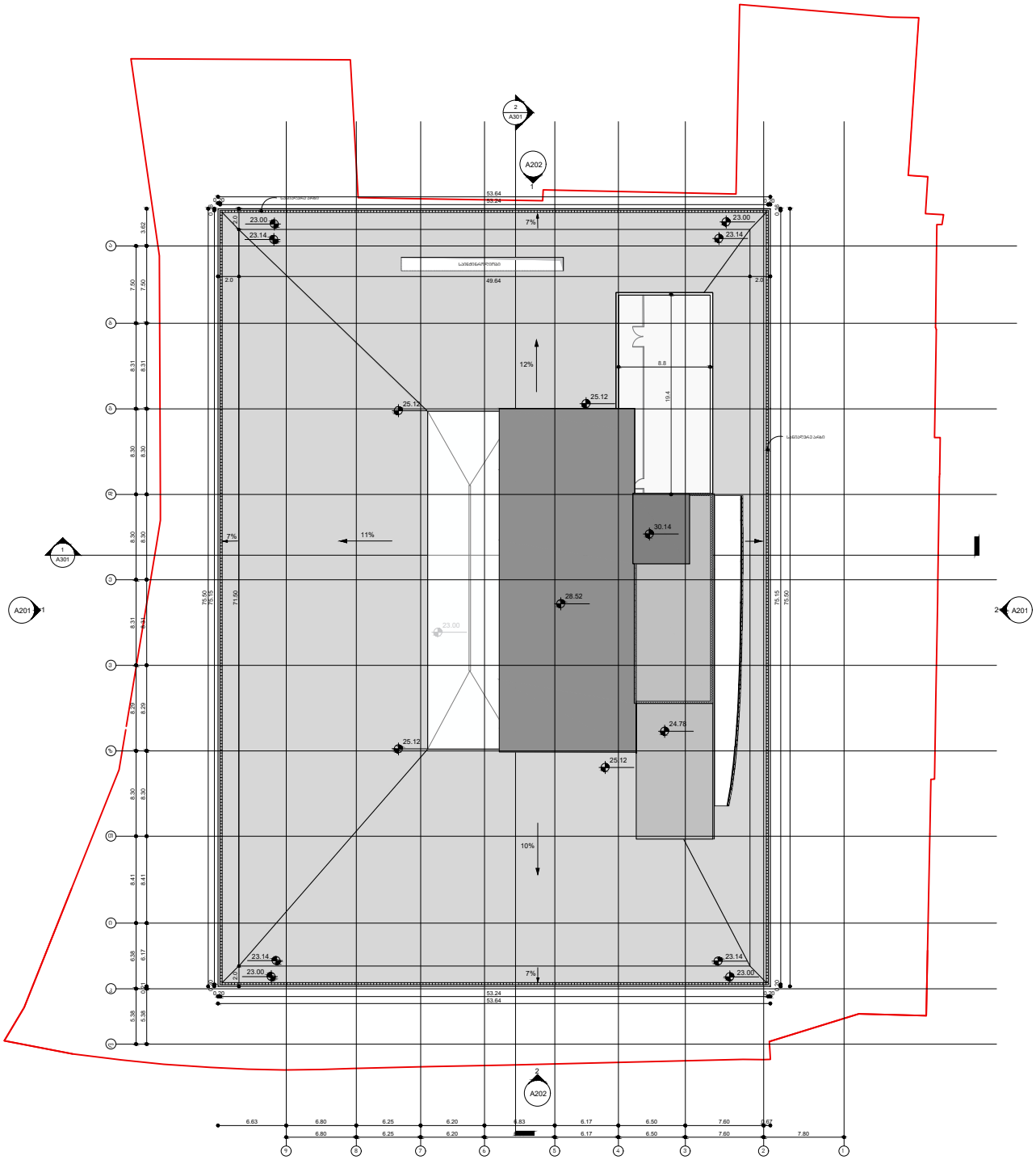
A202
A301
A201
53.64
53.24
49.64
23.00
23.14
25.12
30.14
28.52
24.78
7%
11%
12%
10%
6.63
6.80
6.25
6.20
6.83
6.17
6.50
7.60
7.80

პირობითი აღნიშვნები

მიწის ნაკვეთის საკადასტრო საზღვარი

იატაკის მოპირკეთების ნიშნული

სართული (X.XX)
ს.ზ.ნ. X.XX

ნიშნული გებმაზე/ჭრილზე/შასადზე

სტრუქტურული ზედაპირის ნიშნული

1

ჭრილის ხაზი

1

ღერძის ხაზი

ჩრდილოეთის აღმნიშვნელი ნიშანი

კარის თავისუფალი სიგანე

ოთახის ნომერი

850
2050

3
30

კარის აღნიშვნა

ხანძარმედეგობა (წთ)

კარის თავისუფალი სიმაღლე

ოთახის/სივრცის დასახელება

სავაჭრო
2 | 85.3

ოთახის/სივრცის აღნიშვნა

ოთახის/სივრცის ფართობი

ოთახის/სივრცის ნომერი

დაკავებულობის ჯგუფი(ქვეჯგუფი)

ს3
დდ 31

დაკავებულობა

დაკავებულობის დატვირთვა

— შეზღუდულთა მომსახურების სიმბოლო

კედლის ცეცხლმედეგობა (ორსაათიანი)

გასასვლელთან მისადგომი მაქსიმალური მანძილი

მისაწვდომი სვლაგეზი

— სასაწყობო (სწ-1) ჯგუფის დაკავებულობა

— საძმიანი (სძ) ჯგუფის დაკავებულობა

— თავშეყრის (თვ 2, თვ 3) ჯგუფის დაკავებულობა

— საცხოვრებელი (სც-1) ჯგუფის დაკავებულობა

— დამხმარე (დს) ჯგუფის დაკავებულობა

— გასასვლელი

— ხელის ცეცხლმაქრი

— კვამლის აღმომჩენი

— სახანძრო მილდგარი

— სახანძრო ჰიდრანტი

— საშხეფი სისტემა

— საევაკუაციო განათება

გამოყენებული წესები – "შენობა-ნაგებობის უსაფრთხოების წესები"

ჩამოთვალეთ შენობის დაკავებულობები და აღწერეთ თითოეული გამოყენება	
1. სასაწყობო ჯგუფი სწ-2 (შემოზღუდ. ავტოსადგომი, საწყობი) დაკავებულობის დატვირთვა - 145	მიწის დონის ქვედა (-1) სართული (-4.50 ნიშნულზე)
2. სასაწყობო ჯგუფი სწ-1 (სათავსები) დაკავებულობის დატვირთვა - 2	IV სართული +16.30 ნიშნულზე
3. დამხმარე ჯგუფი დს (სატუმბო სადგური, რეზერვუარი, ტექნიკური ოთახები) დაკავებულობის დატვირთვა - 49	მიწის დონის ქვედა (-1) სართული, II და V სართ. -4.50; +6.60; +19.85 ნიშნულებზე
4. საქმიანი ჯგუფი სქ (ავტოსამრეცხაო და ოფისები) დაკავებულობის დატვირთვა - 304	მიწის დონის ქვედა (-1) სართული და II სართ. -4.50 და +6.60 ნიშნულებზე
5. თავშეყრის ჯგუფი თვ-2 (კვების ბლოკი, კაფე ტერასით) დაკავებულობის დატვირთვა - 1112	I და III სართულები 0.00 და +12.90 ნიშნულებზე
6. თავშეყრის ჯგუფი თვ3 (ტრენაჟორები, ბასეინი, საუნა) დაკავებულობის დატვირთვა - 942	მიწის დონის ქვედა (-1) სართული, I, III, IV და V სართ. -4.50; 0.00; +12.90; +16.30; +19.85 ნიშნულებზე
7. სავაჭრო ჯგუფი სვ (მაღაზიები) დაკავებულობის დატვირთვა - 106	I და III სართულები 0.00 და +12.90 ნიშნულებზე

კონსტრუქციის ტიპი:	
განსაზღვრეთ კონსტრუქციის ტიპი არსებული შენობისთვის: მაგალითი: II–A, II–B, V–A, V–B	
განსაზღვრეთ კონსტრუქციის ტიპი ახალი შენობისთვის: მაგალითი: II–A, II–B, V–A, V–B	I–A შენობის ცეცხლმედეგობის ხარისხი - I კლასი
შერეული კონსტრუქციის შემთხვევაში მიუთითეთ ტიპები, რომელიც გამოყენებული იქნება, განსაზღვრეთ ტიპები და მათი მდებარეობა:	

სიმაღლის შეზღუდვები (ცხრილი 503-ის მიხედვით)		
დაკავებულობები	დასაშვები სართულიანობა	შემოთავაზებული სართულიანობა
1. სასაწყობო ჯგუფი სწ-2	შეუზღუდავი	1
2. სასაწყობო ჯგუფი სწ-1	შეუზღუდავი	1
3. დამხმარე ჯგუფი დს	შეუზღუდავი	3
4. საქმიანი ჯგუფი სქ	შეუზღუდავი	2
5. თავშეყრის ჯგუფი თვ-2	შეუზღუდავი	3
6. თავშეყრის ჯგუფი თვ-3	შეუზღუდავი	5
7. სავაჭრო ჯგუფი სვ	შეუზღუდავი	2
	დასაშვები სიმაღლე (მ)	შემოთავაზებული სიმაღლე (მ)
საერთო სიმაღლე (მ) =	შეუზღუდავი	23.0
მიწის დონის ზემოთ სართულების რაოდენობა =	შეუზღუდავი	5

ფართობის შეზღუდვები (ცხრილი 503-ის მიხედვით)		
დაკავებულობები	დასაშვები ფართობი (სართულზე მ)	შემოთავაზებული ფართობი (სართულზე მ)
1. სასაწყობო ჯგუფი სწ-2	შეუზღუდავი	2802.9
2. სასაწყობო ჯგუფი სწ-1	შეუზღუდავი	33.0
3. დამხმარე ჯგუფი დს	შეუზღუდავი	1295.3
4. საქმიანი ჯგუფი სქ	შეუზღუდავი	2817.3
5. თავშეყრის ჯგუფი თვ-2	შეუზღუდავი	1720.3
6. თავშეყრის ჯგუფი თვ-3	შეუზღუდავი	4278.04
7. სავაჭრო ჯგუფი სვ	შეუზღუდავი	297.8
შემოთავაზებული ფართობების ჯამი =	13244.64	
სართულების რაოდენობა =	6	
შენობის საერთო ფართობი =	21324.1	

შენობა-ნაგებობის უსაფრთხოების წესებთან შესაბამისობის ანალიზი

გარე კედლის ცეცხლმედეგობისა და ღიობებისადმი მოთხოვნები ცხრილების 602-ის და 705.8-ის მიხედვით

გარე კედელი	ხანძარსაწინააღმდეგო მანძილი (მ)	ცეცხლმედეგობის ხარისხი (სთ)		კედლის ღიობების ფართობი (კედლის %)					
		მოთხოვნილი	გათვალისწინებული	დასაშვები			გათვალისწინებული		
				დაცული	დაუცველი საშხეფებით	დაუცველი	დაცული	დაუცველი საშხეფებით	დაუცველი
1–9 (დერძებში)	1.7	2	2	–	25 %	–	–	20 %	–
9–1 (დერძებში)	12.7	2	2	–	შეუზღუდავი	–	–	85 %	–
ა–ლ (დერძებში)	22.0	2	2	–	შეუზღუდავი	–	–	85 %	–
ლ–ა (დერძებში)	24.0	2	2	–	შეუზღუდავი	–	–	85 %	–

განიავებისადმი მოთხოვნები

დაკავებულობები/სივრცეები/გასასვლელი საშუალებები	ბუნებრივი განიავება	ხელოვნური განიავება
სასაწყობო ჯგუფი სწ-2	———	კი
სასაწყობო ჯგუფი სწ-1	———	კი
დამხმარე ჯგუფი დს	———	კი
საქმიანი ჯგუფი სქ	კი	კი
თავშეყრის ჯგუფი თვ2	კი	კი
თავშეყრის ჯგუფი თვ3	კი	კი
სავაჭრო ჯგუფი სვ	კი	კი
კიბის უჯრედები	———	კი
ლიფტები	———	კი
დერეფანი	———	კი

შენობა-ნაგებობის უსაფრთხოების წესებთან შესაბამისობის ანალიზი

ხანძრისაგან დაცვის სისტემებისადმი მოთხოვნები

დაკავებულობები/სივრცეები/გასასვლელი საშუალებები	ავტოსაშხეფი სისტემა	ალტერნატიული ავტომატური ცეცხლსაქრობი სისტემები	სახანძრო განგაშისა, კვამლაღმოჩენი და ცეცხლაღმოჩენი სისტემები	სახანძრო მილდგარების სისტემები	კვამლის საკონტროლო სისტემები	ხელის ცეცხლმაქრები	საევარიო განგაშის სისტემები
სასაწყობო ჯგუფი სწ-2	კი	–	კი	–	კი	კი	–
სასაწყობო ჯგუფი სწ-1	კი	–	კი	–	კი	კი	–
დამხმარე ჯგუფი დს	–	–	კი	–	კი	–	–
საქმიანი ჯგუფი სქ	კი	–	კი	–	კი	კი	–
თავშეყრის ჯგუფი თვ2	კი	–	კი	–	კი	კი	–
თავშეყრის ჯგუფი თვ2	კი	–	კი	–	კი	კი	–
თავშეყრის ჯგუფი თვ3	კი	–	კი	–	კი	კი	–
სავაჭრო ჯგუფი სვ	კი	–	კი	–	კი	კი	–
კიბის უჯრედი	–	–	კი	–	კი (მექანიკური განიავების და დაწნევის სისტემით)	კი	–
ლიფტები	–	–	კი	–	კი (მექანიკური განიავების და დაწნევის სისტემით)	–	–
დერეფანი	კი	–	კი	კი	კი	კი	–
სახანძრო-სამაშველო სამსახურის მიერ გამოსაყენებელი მისაერთებლები					კი (სახანძრო ჰიდრანტი)		
სახანძრო ტუმბოები და წყლის რეზერვუარი განთავსებულია მიწის დონის ქვედა (-1) სართულზე					კი		

თითოეული სართულიდან გასასვლელი საშუალება

სართულები	დაკავებულობა და დაკავებულობის დატვირთვის ჯამური მაჩვენებელი	მოთხოვნილი გასასვლელების/ გასასვლელთან მისადგომის რაოდენობა	გათვალისწინებული გასასვლელების/ გასასვლელთან მისადგომის რაოდენობა და ტიპი	გასასვლელი საშუალებების სიგანე (მეტრი)					
				გზა-კიბეები		დერეფანი		გასასვლელის გზა-კარი	
				მოთხოვნილი	გათვალისწინებული	მოთხოვნილი	გათვალისწინებული	მოთხოვნილი	გათვალისწინებული
სართული -4.50 დონეზე	თვ-3 (დდ=394) სწ-2 (დდ=138) სქ (დდ=20) დს (დდ=8)	3	3 (გზა-კიბე)	1.1	1.2	1.2	1.5	0.82	0.82
სართული 0.00 დონეზე	თვ-2 (დდ=748) თვ-3 (დდ=79) სვ (დდ=103)	3	17 (გზა-კარი)	1.1	1.2	1.2	1.5	0.82	0.92
სართული +6.60 დონეზე	სქ (დდ=217) დს (დდ=35)	2	3 (გზა-კიბე)	1.1	1.2	1.2	1.3	0.82	0.92
სართული +12.90 დონეზე	თვ-3 (დდ=276) თვ-2 (დდ=51) სვ (დდ=3)	2	3 (გზა-კიბე)	1.1	1.2	1.2	1.3	0.82	0.82
სართული +16.30 დონეზე	თვ-3 (დდ=123) სწ-1 (დდ=2)	2	3 (გზა-კიბე)	1.1	1.2	1.2	1.5	0.82	0.82
სართული +19.85 დონეზე	თვ-3 (დდ=74) დს (დდ=6)	2	2 (გზა-კიბე)	1.1	1.2	1.2	1.5	0.82	0.82
სართული +23.00 დონეზე	თვ-2 (დდ=313) დს (დდ=1)	2	2 (გზა-კიბე)	1.1	1.2	1.2	1.5	0.82	0.82

შენობა-ნაგებობის შსაფრთხოების წესებთან
შესაბამისობის ანალიზი

წყალსადენი სისტემის ფიქსირებული მოწყობილობების რაოდენობა
(ცხრილი 1602.1-ის მიხედვით)

სართულები	დაკავებულობა და დაკავებულობის დატვირთვის ჯამური მაჩვენებელი	ფიქსირებული მოწყობილობები (ცალი)											
		უნიტაზი		ტუალეტის ხელსაბანები		აბაზანა/შხაპი		სასმელი წყლის ფონტანი		სამომსახურეო ნიჟარა		სამზარეულოს ნიჟარა	
		მოთხოვნილი	გათვალისწინებული	მოთხოვნილი	გათვალისწინებული	მოთხოვნილი	გათვალისწინებული	მოთხოვნილი	გათვალისწინებული	მოთხოვნილი	გათვალისწინებული	მოთხოვნილი	გათვალისწინებული
სართული -4.50 დონეზე	თვ-3 (დდ=381) სწ-2 (დდ=138) სწ-1 (დდ=1) სქ (დდ=20) დს (დდ=6)	4	6	4	6	4	28	3	3	1	1	–	–
სართული 0.00 დონეზე	თვ-2 (დდ=748) თვ-3 (დდ=79) სვ (დდ=103)	4	22	4	24	4	8	4	4	–	–	8	8
სართული +6.60 დონეზე	თვ-2 (დდ=217) დს (დდ=35)	9	18	9	18	–	–	3	3	1	6	1	2
სართული +12.90 დონეზე	თვ-3 (დდ=276) თვ-2 (დდ=51) სვ (დდ=3)	4	9	4	9	4	28	3	3	2	4	–	–
სართული +16.30 დონეზე	თვ-3 (დდ=123) სწ-1 (დდ=2)	2	2	2	2	2	4	2	2	–	–	–	–
სართული +19.85 დონეზე	თვ-2 (დდ=74) დს (დდ=6)	8	10	2	6	–	–	2	2	–	–	–	–
სართული +23.00 დონეზე	(დდ=313) (დდ=1)	6	6	3	6	–	–	1	1	1	1	–	–

ტექნიკური ოთახი	
-1	36.2
ფს - 36.2 / 27.9	
ფდ = 2	

ავტოსადგომი	
-1	2560.2
სწ-2 - 2560.2 / 18.6	
ფდ = 138	

დამხმარე	
-1	119.5
ფს - 119.5 / 27.9	
ფდ = 5	

დამხმარე	
-1	209.82
ფს - 209.82 / 27.9	
ფდ = 8	

საგანგებო ატორო	
-1	32.9
ფს - 32.9 / 27.9	
ფდ = 2	

წყლის რეზერვუარი, სატუმბო სადგური	
-1	107.6
ფს - 107.6 / 27.9	
ფდ = 4	

ტრენაჟორები	
-1	1851.3
ფპ-3 - 1851.3 / 4.7	
ფდ = 394	

ავტოშპს. სამრეცხაო	
	185.8
სძ - 185.8 / 9.3	
ფდ = 20	

გარე კედლების, ჯიბის უჯრედების, ლიფტის და სავენტილაციო შახტების შემომზღუდავების და თარაზული ანაწყობის ცეცხლმედეგობის ხარისხი 2 საათი.

ლიფტებში და ჯიბის უჯრედებში გამოყენებულია დაწნევის სისტემა.

შენობაში მოეწყოს ჯვამლის და სითბოს გამწოვი ვენტილაცია.

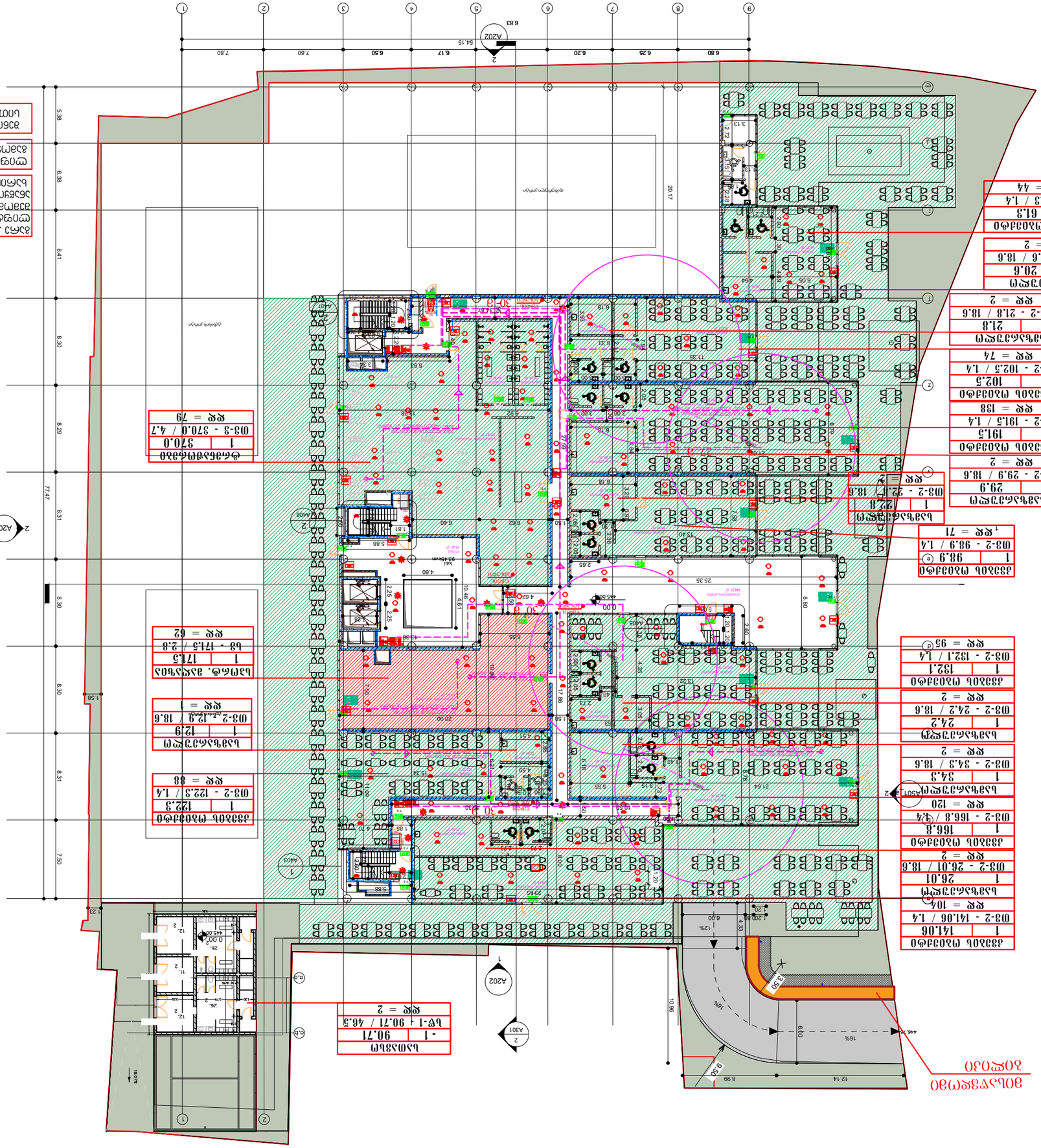
ბეტონის ტროტუარი
ასფალტის საფარი
ბეტონის ტროტუარი
ასფალტის საფარი
ბეტონის ტროტუარი
ასფალტის საფარი


ᲛᲔᲛᲐᲡ 6.60
ᲝᲗᲐᲮᲘ
6.60 12.9
ხᲓ - 12.9 / 9.3
ᲓᲓ = 1
A202
A201
A202
6.63
6.80
6.25
6.20
6.83
6.17
6.50
3.23
48.60

ბებმა 9.70

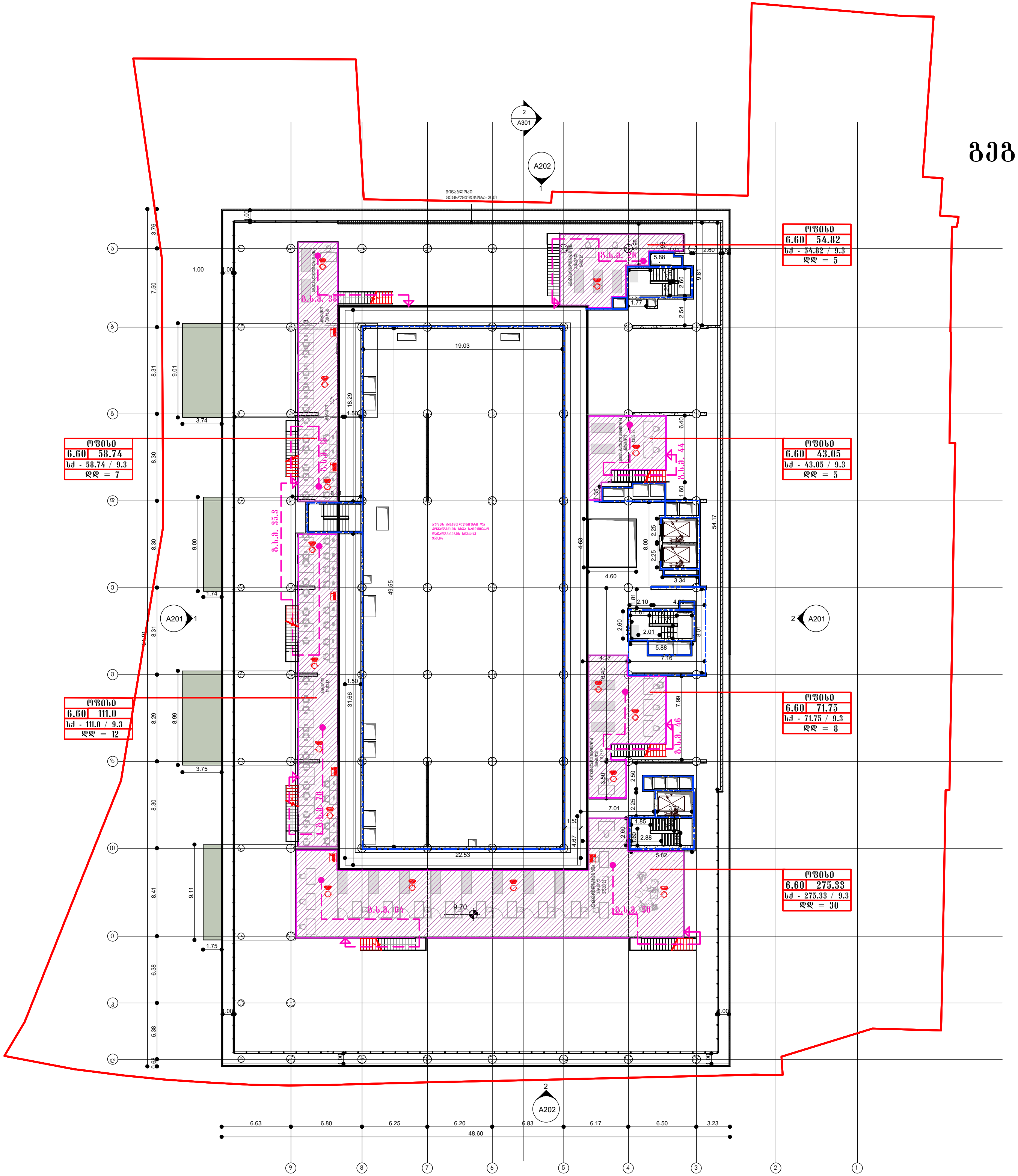

ოფისი
6.60 54.82
სქ - 54.82 / 9.3
დდ = 5
ოფისი
6.60 58.74
სქ - 58.74 / 9.3
დდ = 7
ოფისი
6.60 43.05
სქ - 43.05 / 9.3
დდ = 5
ოფისი
6.60 111.0
სქ - 111.0 / 9.3
დდ = 12
ოფისი
6.60 71.75
სქ - 71.75 / 9.3
დდ = 8
ოფისი
6.60 275.33
სქ - 275.33 / 9.3
დდ = 30
A202
A301
A201
9.70
6.63
6.80
6.25
6.20
6.83
6.17
6.50
3.23
48.60

ՀԱՆՈՒՄՆԵՐԻ ԹՎԱՔԱՆԱԿ	
3	871.6
Ø3-3 - 871.6 / 4.7	
ԿԿ = 186	

ՀԱՆՈՒՄՆԵՐԻ ԹՎԱՔԱՆԱԿ	
3	209.1
Ø3-3 - 209.1 / 4.7	
ԿԿ = 45	

ՀԱՆՈՒՄՆԵՐԻ ԹՎԱՔԱՆԱԿ	
3	214.4
Ø3-3 - 214.4 / 4.7	
ԿԿ = 46	

ԼՈՒՍԱՎ. ՀԱՐԿԱՅԻՆ ՏԱՐԱԾՔ	
3	12.9
Ե3 - 12.9 / 5.6	
ԿԿ = 3	

ՀԱՐԿԱՅԻՆ	
3	70.5
Ø3-2 - 70.5 / 1.4	
ԿԿ = 51	

ՀՀ ՀԱՅԱՍՏԱՆԻ, ՅԱՆԱՆ ՅԱԿՈՎՅԱՆ, ՓՈՓՈՒԱՅԻ ԵՎ ԱՅԳԵՀԱՏՈՒՄԻ ՀԱՍԱՐԱՆ ՀԱՅԱՍՏԱՆԻ ՊԵՏԱԿԱՆ ԱՃՈՒՐԴԱՅԻՆ ՀԱՄԱԼՍԱՐԱՆ ՀԱՄԱՐ ՆԱԽԱՏԵՍՎՈՂ ՇԵՆՔԵՐԻ ԵՎ ՀԱՐԱԿԻՑ ՏԱՐԱԾՔՆԵՐՈՒՄ ԳՏՆՎՈՂ ՀԱՄԱՅՆՔԱՅԻՆ ՆՇԱՆԱԿՈՒԹՅԱՆ ՕԲՅԵԿՏՆԵՐԻ ՇԻՆԱՐԱՐՈՒԹՅԱՆ ԵՎ ՕԳՏԱԳՈՐԾՄԱՆ ՆԿԱՏՄԱՄԲ ՀՀ ԿԱՌԱՎԱՐՈՒԹՅԱՆ 2 ԱՊՐԻԼԻ 2020Թ. N 526-Ն ՈՐՈՇՄԱՄԲ ՍԱՀՄԱՆՎՈՂ ՀԱՏՈՒԿ ՊԱՅՄԱՆՆԵՐԻ ԵՎ ՍԱՀՄԱՆԱՓԱԿՈՒՄՆԵՐԻ ՀԱՄԱՊԱՏԱՍԽԱՆ ՀՈՂԱՄԱՍԻ ՏԱՐԱԾՔ

ბაზალტის სადენი
3	871.6
03-3 - 871.6 / 4.7
ჯამ = 186

ბაზალტოვანი ფილა
3	209.1
03-3 - 209.1 / 4.7
ჯამ = 45

ბაზალტოვანი ფილა
3	214.4
03-3 - 214.4 / 4.7
ჯამ = 46

ბეტონის ბალიშები, ბეტონის ბალიშები
3	12.9
ს3 - 12.9 / 5.6
ჯამ = 3

ბაზალტი
3	70.5
02-2 - 70.5 / 1.4
ჯამ = 51

ბაზალტის ფილა ფილა ფილა

ბაღანა
4	66.9
03-3 - 66.9 / 4.7
ᲠᲔ = 15

ბაღანა-ტუალეტი
4	175.9
03-3 - 175.9 / 2.7
ᲠᲔ = 66

ბაღანა-ტუალეტი
4	193.9
03-3 - 193.9 / 4.7
ᲠᲔ = 42

ბაღანა
4	14.0
ᲑᲛ-1 - 14.0 / 46.5
ᲠᲔ = 1

ბაღანა-ტუალეტი
4	7.5: 11.5
ᲑᲛ-1 - 19.0 / 46.5
ᲠᲔ = 1

ბაღის ტერიტორიის მოსაწყობად გამოყენებული მასალები და ტექნოლოგიური პროცესები უნდა შეესაბამებოდეს ბაღის 2 ასაკობრივ ჯგუფს.

ტერიტორიის დაგეგმარების ელემენტები, მათ შორის ფიზიკური გარემოს ობიექტები და ელემენტები, ასევე ბავშვების ასაკობრივი ჯგუფების გათვალისწინებით.

ბაღის ტერიტორიის ფიზიკური გარემოს ობიექტები და ელემენტები უნდა შეესაბამებოდეს ბაღის ასაკობრივ ჯგუფებს.

შეზღუდული შესაძლებლობის მქონე პირთა სოციალური ინტეგრაციის ხელშეწყობის შესახებ საქართველოს კანონის მოთხოვნების გათვალისწინებით

გეგმა 19.85 ნიშნულზე

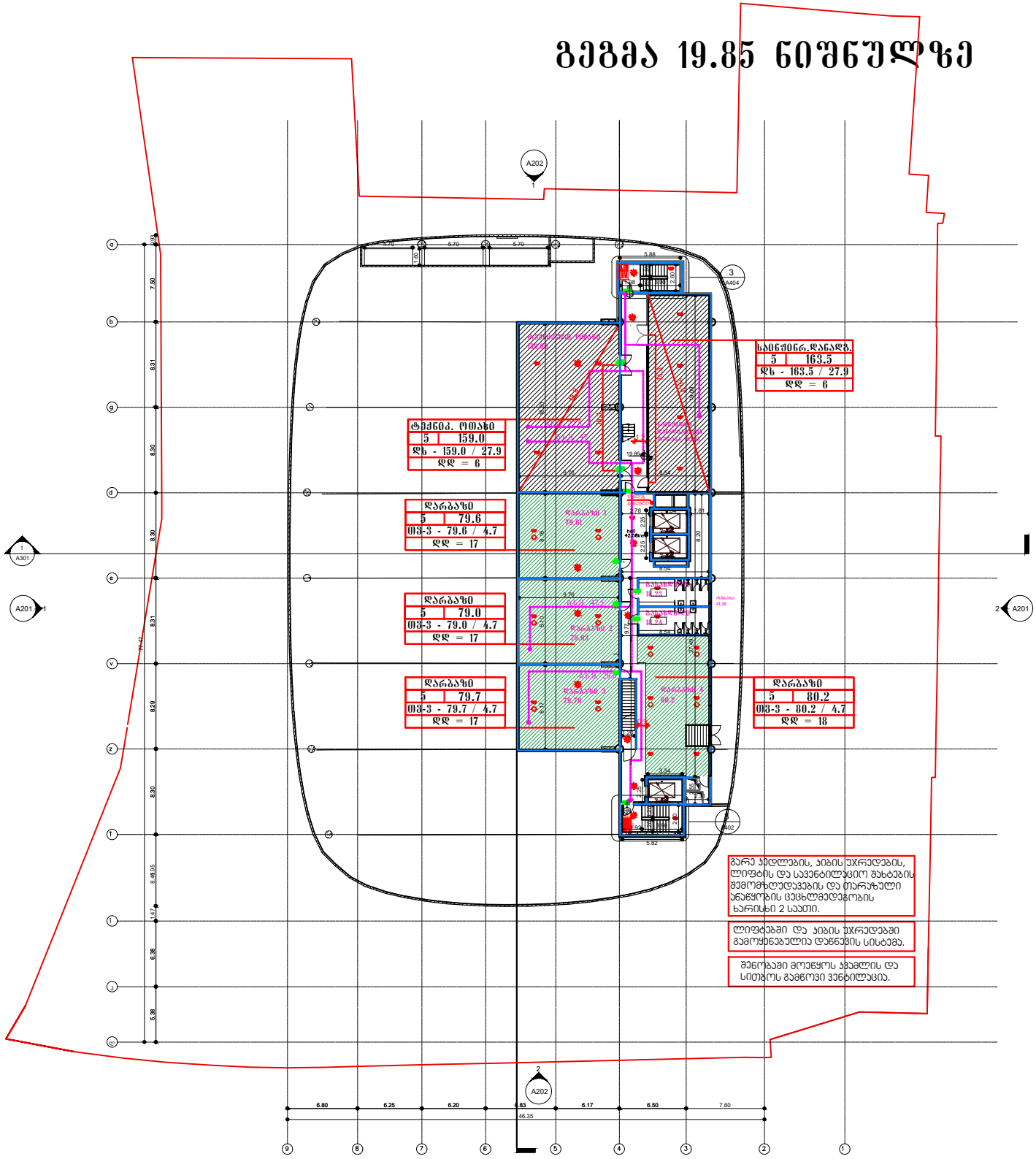

გეგმა 23.00 ნიშნულზე

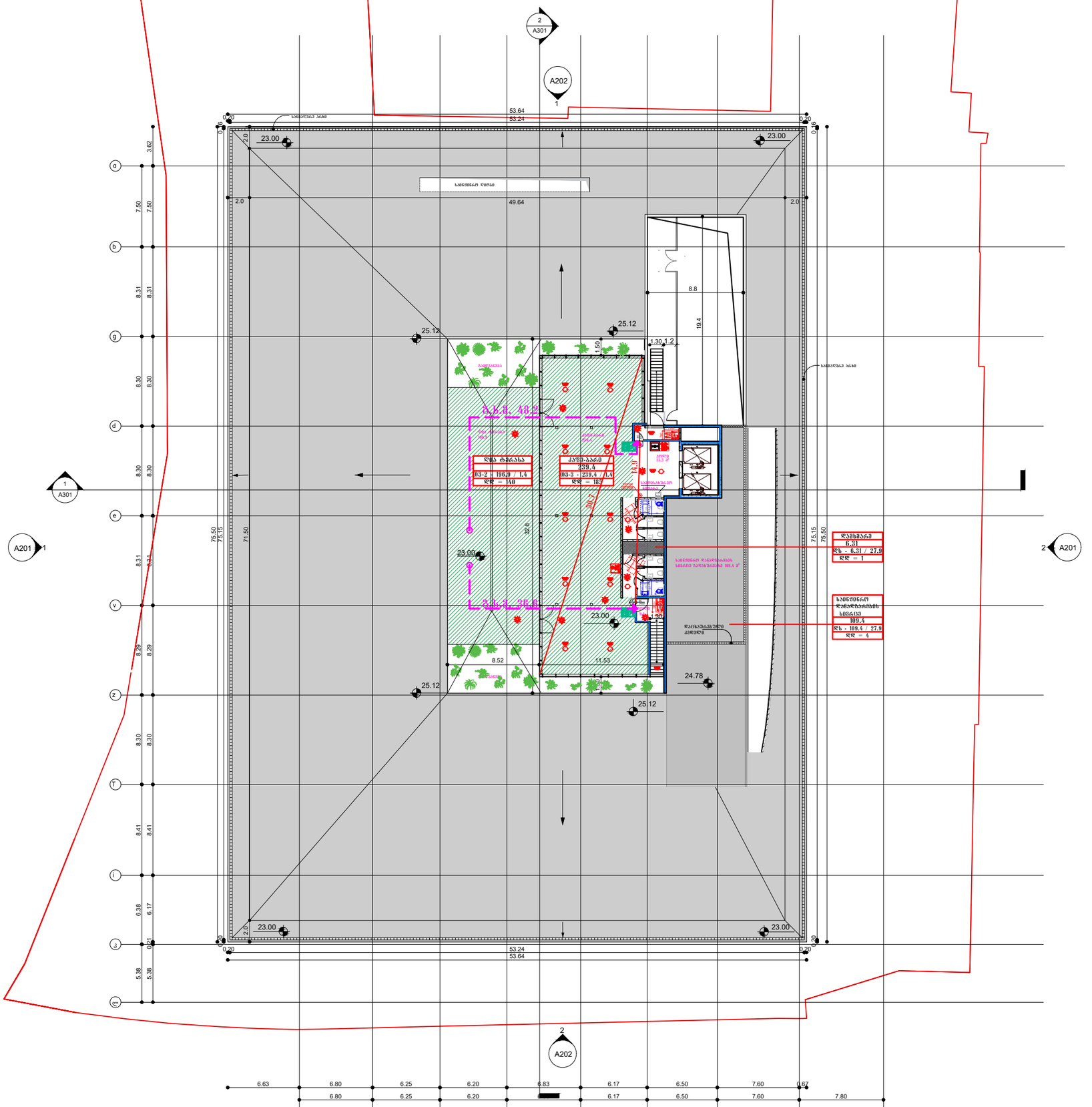

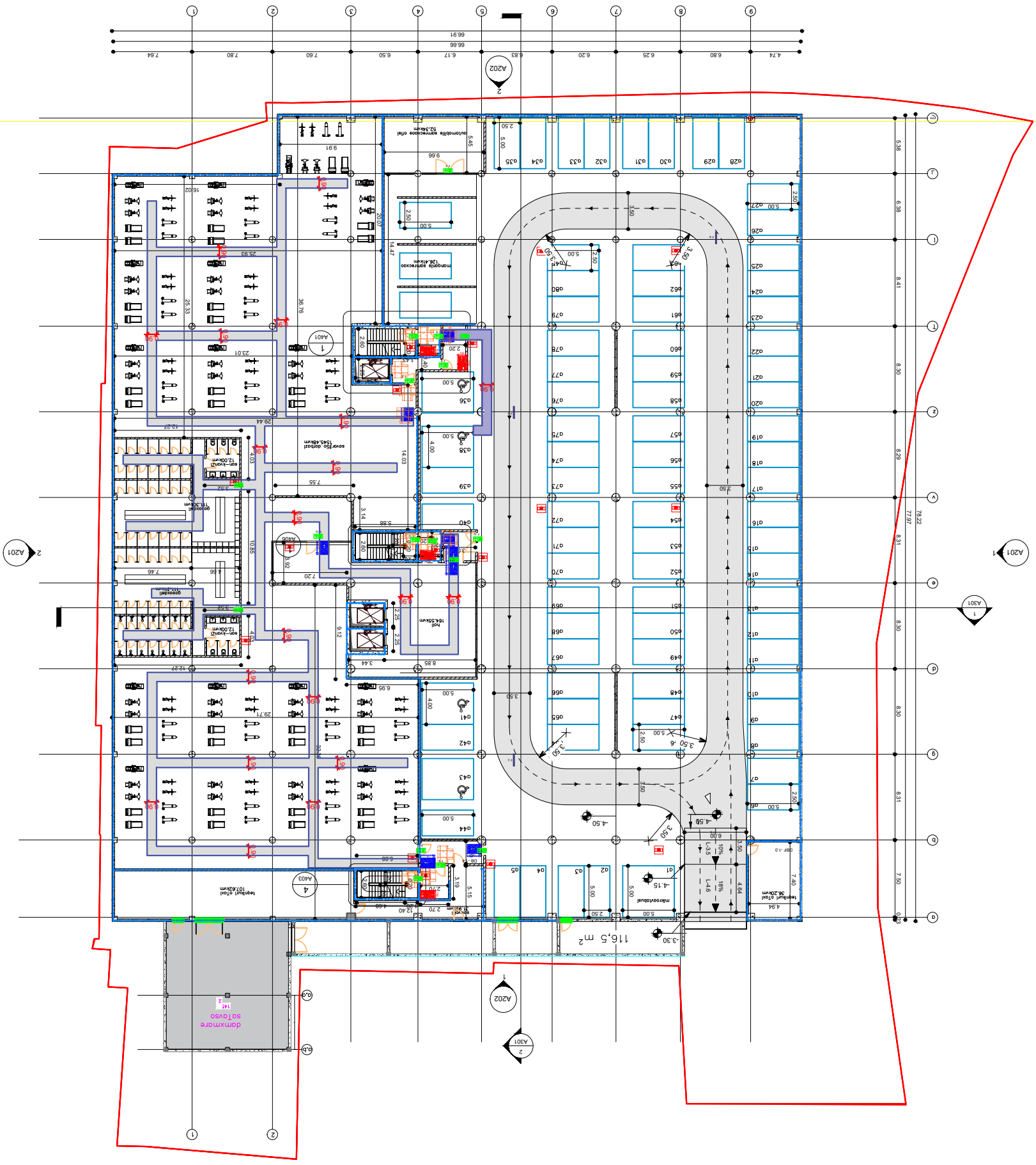
A202
A201
A301
A401
A403
116,5 m²
domxmare
soTQVSO

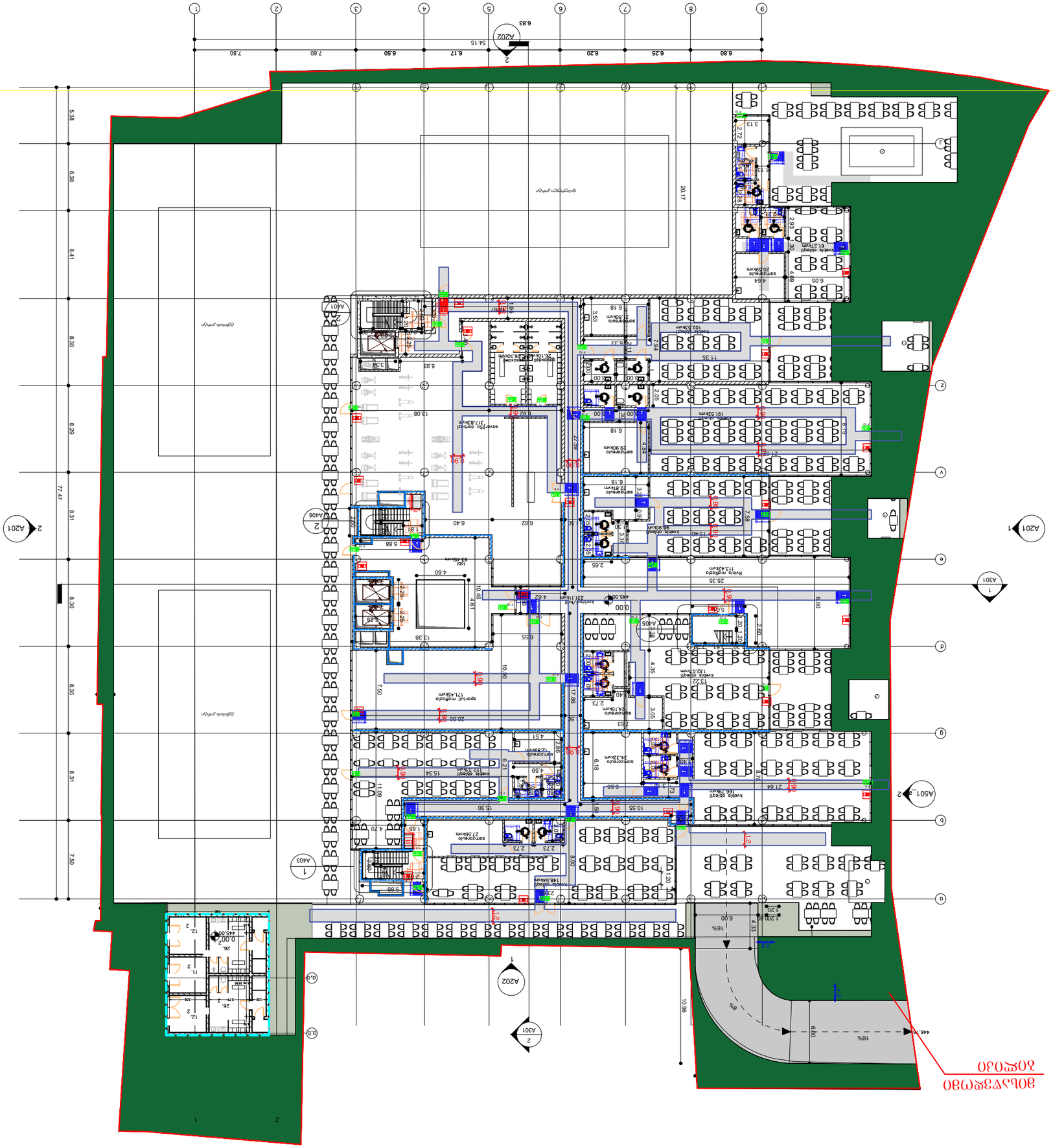
1
2
3
4
5
6
7
8
9
A202
6.83
54.15
7.80
7.60
6.50
6.17
6.20
6.25
6.80
5.38
6.38
8.41
8.30
8.29
8.31
8.30
8.31
7.50
77.47
20.17
A401
A406
A405
A403
A201
A301
A501
2
1
16%
6.00
4.33
1.20
10.96
446.70

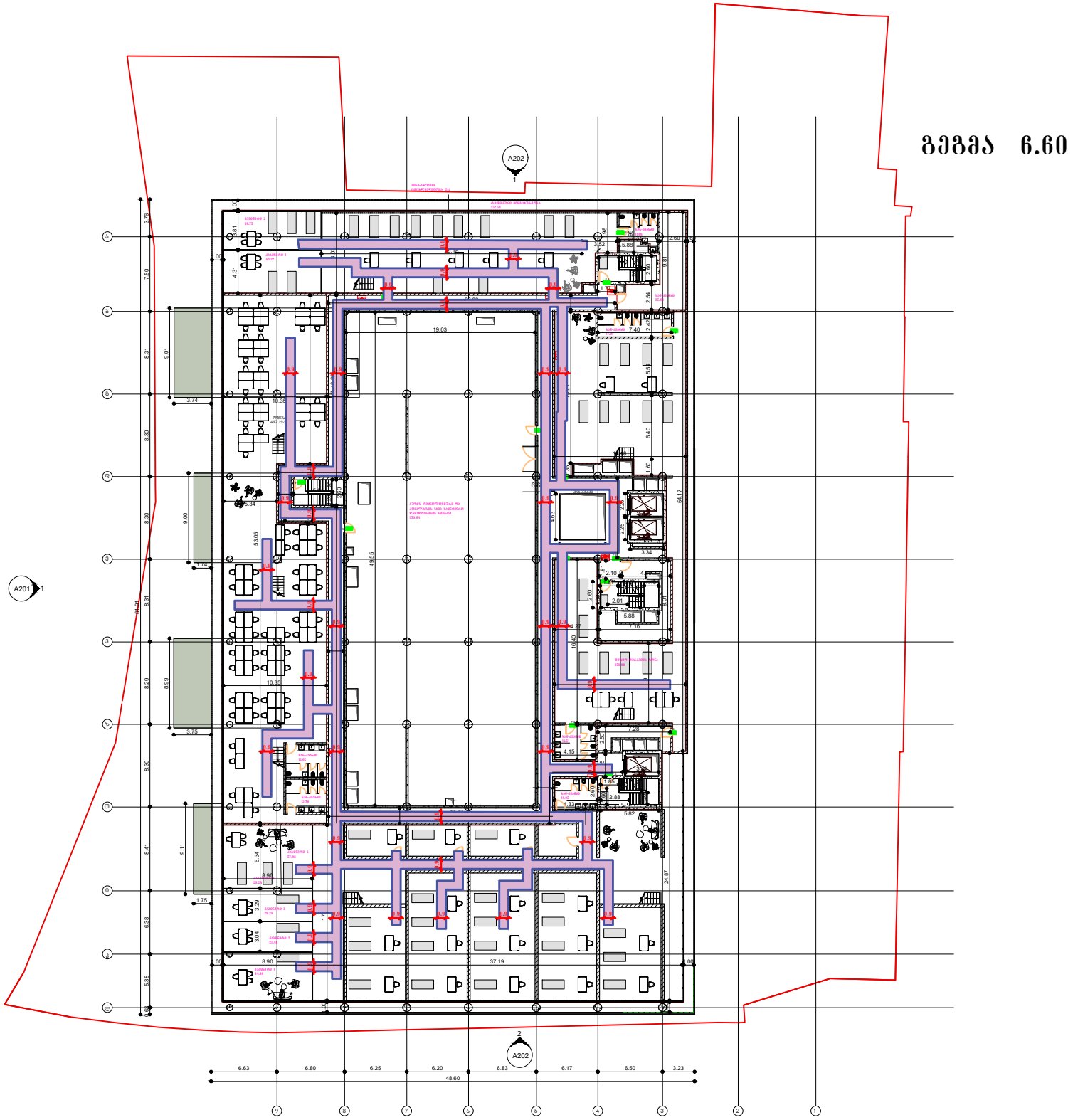

ᲖᲔᲛᲝ 6.60

ბინათმშენებლობის ობიექტის განთავსება ითვალისწინებს ნაგებობის ქვედა სართულების (ფილტრაციული) ტიპის ბეტონის ბლოკებით მოწყობას, ხოლო ზედა სართულების ბლოკებით მოპირკეთებას. ბინათმშენებლობის ობიექტის ტერიტორიაზე ატმოსფერული ნალექების ჩაშვება ქალაქის საკანალიზაციო ქსელში არ არის გათვალისწინებული. ნალექების ჩაშვება მოხდება ტერიტორიის ირგვლივ მოწყობილი ფილტრაციული ტიპის ბეტონის ბლოკებით მოპირკეთებული ღია არხების საშუალებით, საიდანაც ნალექები ჩაიშვება ბინათმშენებლობის ობიექტის ტერიტორიაზე არსებულ ფილტრაციულ ტიპის ბეტონის ბლოკებით მოპირკეთებულ ორმოებში. ორმოების ზომები განისაზღვრება ნალექების მოსალოდნელი რაოდენობის მიხედვით. ორმოების ფსკერი უნდა იყოს ამოვსებული ხრეშით, ქვიშით და ნაყარი ტიპის ნიადაგით. ორმოების ფსკერის ნიშნულები განისაზღვრება ნალექების ჩაშვების ადგილის ნიშნულის გათვალისწინებით. ნალექების ჩაშვების ადგილის ნიშნულის განსაზღვრა ხდება ბინათმშენებლობის ობიექტის ტერიტორიის ვერტიკალური დაგეგმარების პროექტის მიხედვ

ВОЛЗАЭЖЭЮЭЯЭЮЭЩЭЮЭЭЭ

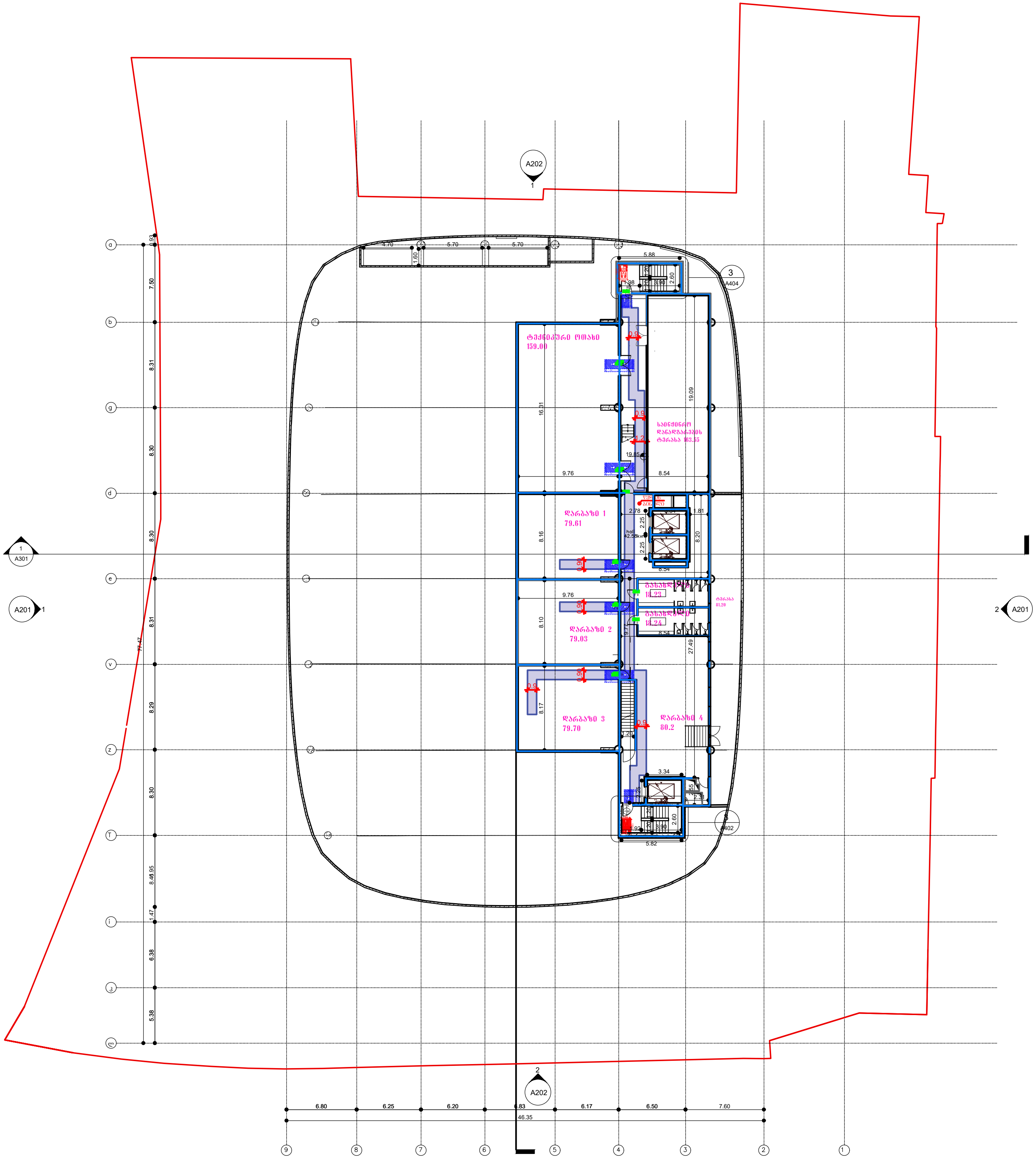
ტექნიკური ოთახი
159.00
საინჟინრო დანადგარების ტერასა 163.55
დარბაზი 1
79.61
holl
42.58kvm
გასახდელი
18.23
გასახდელი
18.24
ტერასა
81.20
დარბაზი 2
79.03
დარბაზი 3
79.70
დარბაზი 4
80.2
A202
A201
A301
A404
46.35

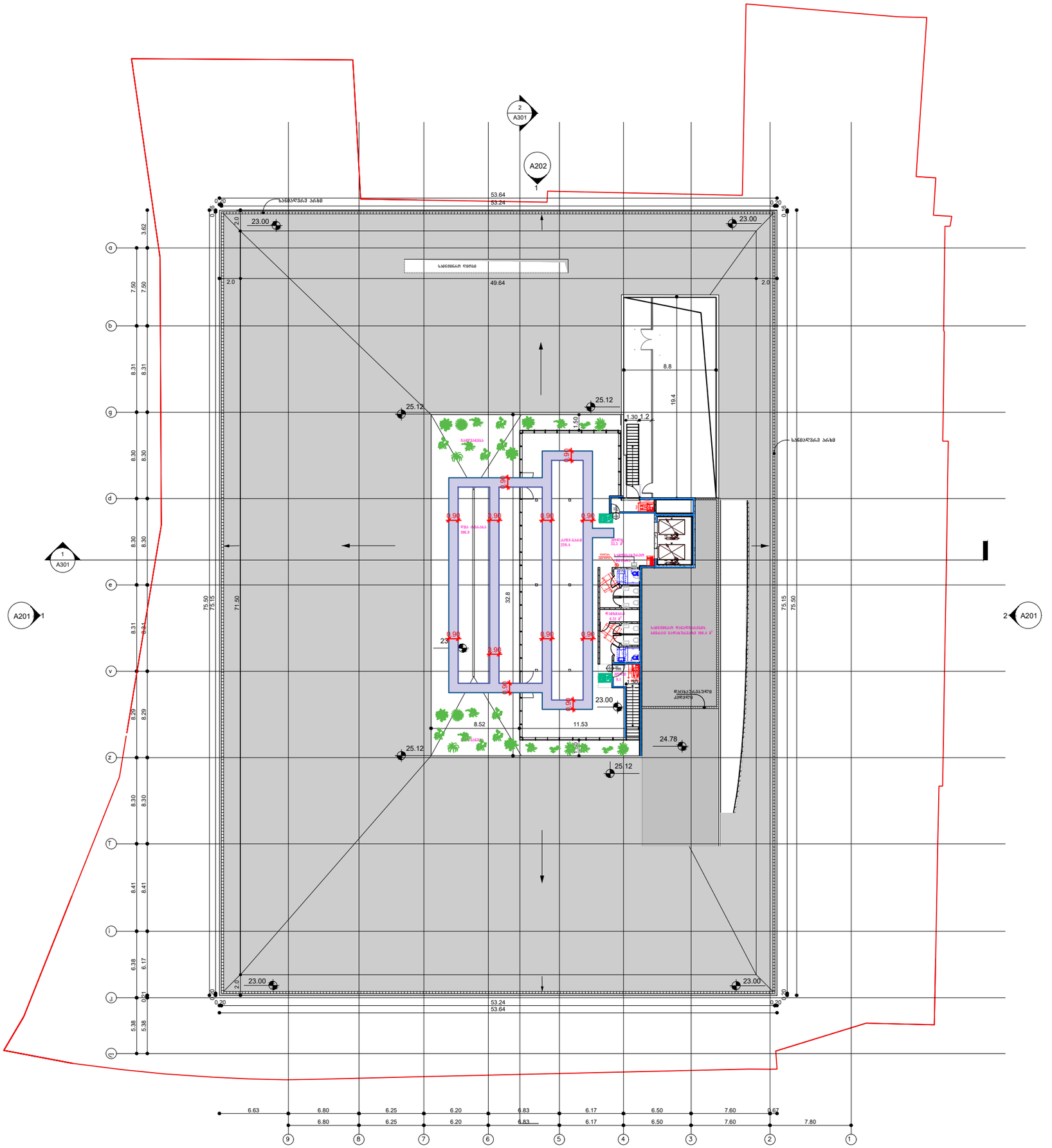
2
A301
A202
1
A301
A201
1
2
A201
53.64
53.24
23.00
23.00
49.64
2.0
2.0
0.20
0.20
25.12
25.12
8.8
19.4
1.30
1.2
1.50
0.90
23.00
8.52
11.53
24.78
25.12
25.12
23.00
23.00
53.24
53.64
71.50
75.50
75.15
32.8
6.63
6.80
6.25
6.20
6.83
6.17
6.50
7.60
0.67
7.80
a
b
g
d
e
v
z
T
i
j
ლ
9
8
7
6
5
4
3
2
1

ორმხრივი კავშირის გამოქვეყნების წესები, ნიშანი უნდა გაიკრას თავშესაფრის შართობებთან

თითოეული სიმბოლოს სიმაღლე

თითოეული სიმბოლოს სიგანე

სიმბოლოებს შორის დაშორება

12 3 16 27

1. PERSONS ABLE TO USE THE EXIT STAIRWAY DO SO AS SOON AS POSSIBLE, UNLESS THEY ASSISTING OTHERS

2. AFTER ACTIVATING THE TWO_WAY COMMUNICATION SYSTEM, WAIT HERE FOR ASSISTANCE.

1. ევაკუაცია განახორციელეთ სწრაფად, თუ სხვას არ უწევთ დახმარებას.

2. ორმხრივი კავშირის სისტემის გააქტიურების შემდეგ დახმარებას აქ დაელოდეთ.

შტრიხის სიგანე 2

სტრიქონებს შორის დაშორება 27

500

450

კიბის უჯრედის გეგმა

1500

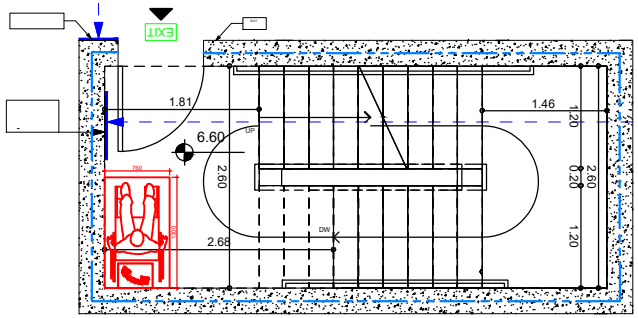

გზა-კიბის ამოსაცნობის ნიშანი, გზა-კიბის საზღვრებში, დერეფანში გამავალი კარის საკეტის მომთნავედ

კიბის წარწერის მინიმალური სიმაღლე

სართულის ნიშნის მინიმალური სიმაღლე

სხვა ნიშნების მინიმალური სიმაღლე

400

40 120 25

600

კიბე 1
სართული
2
სართული
FLOOR
სახურავთან
მისადგომი
ROOF ACCESS
გასასვლელი
1 სართულზე
DOWN TO FLOOR 1
FOR EXIT DISCHARGE

სიმბოლოების სიღრმე 3

0.8 ბრაილის სიღრმე

15 3.5 დაშორება სიმბოლოებს შორის

35 25 სართული 2
17 FLOOR 3

თითოეული სიმბოლოს შტრიხის სიგანე

1500

1350

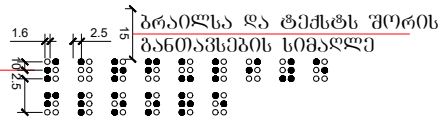

ბრაილსა და ტექსტს შორის განთავსების სიმაღლე

თითოეული ლათინური სიმბოლოს სიგანე

თითოეული სიმბოლოს სიმაღლე

დაშორება სტრიქონებს შორის

ლიფტის გამოსაძახებელი ღილაკებისა და ხილული სიგნალების სიმაღლეები

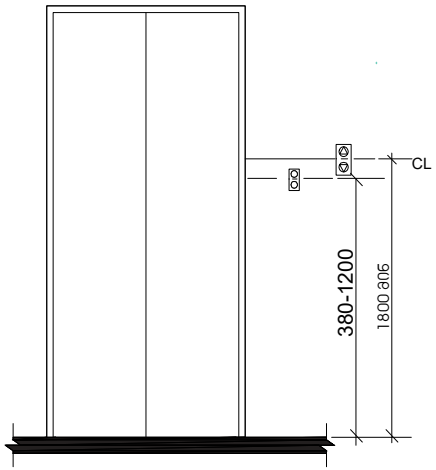

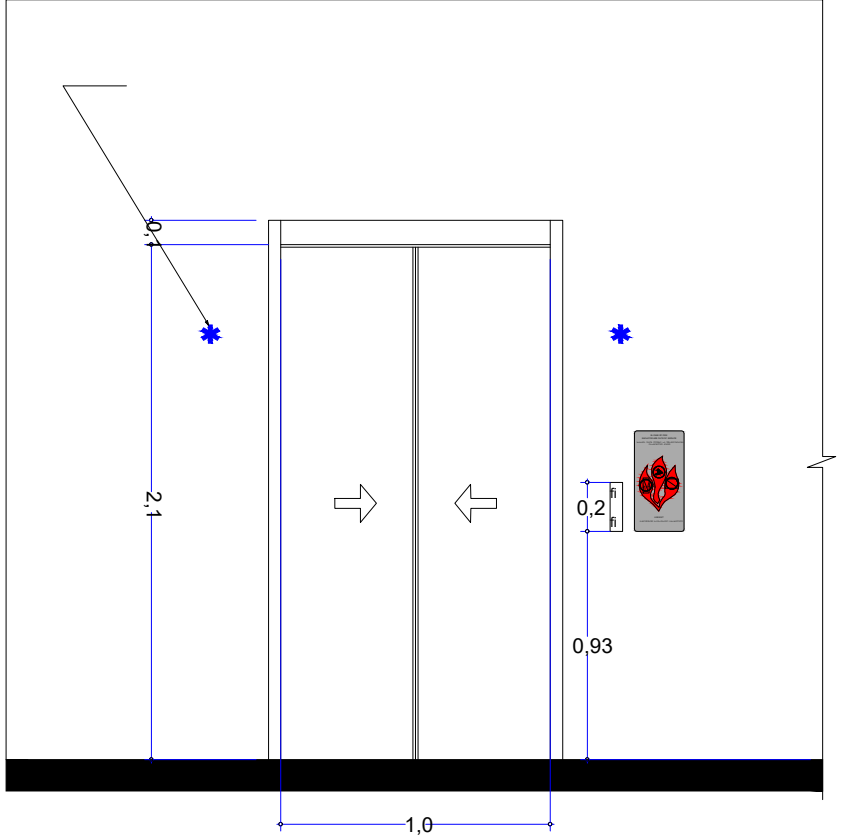

1:2

1:5

ლიფტის ხილული სიგნალების ზომა

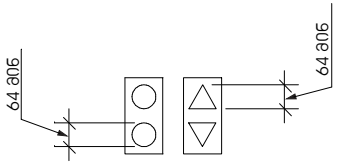

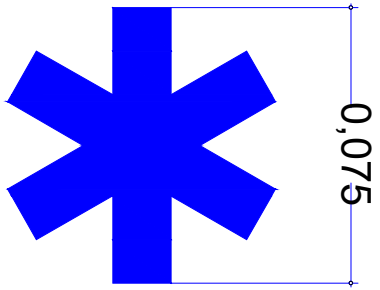

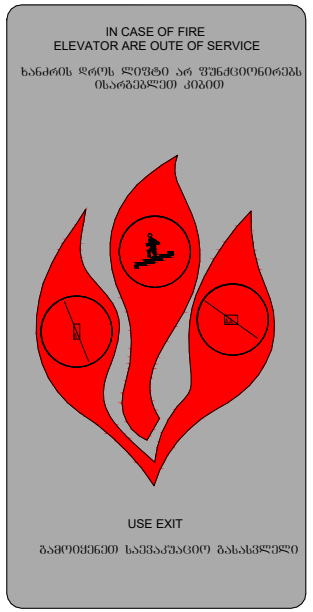

კარის გაბარიტული ზომები

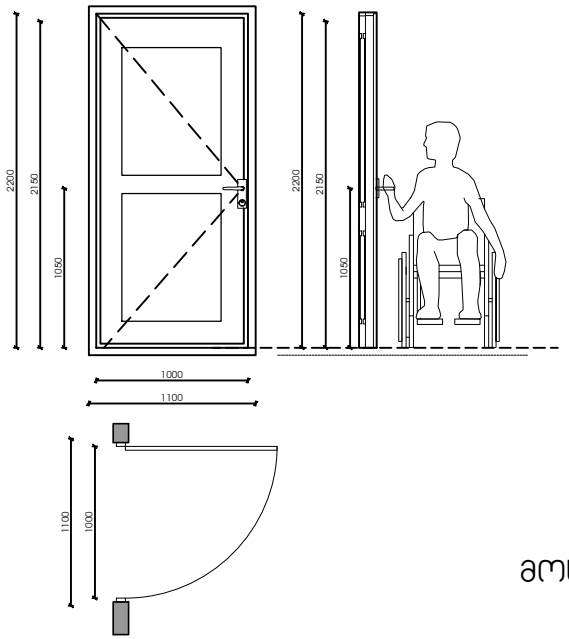

ფანჯარასთან წვდომა "ა" და "ბ" ტიპის ოთახებში

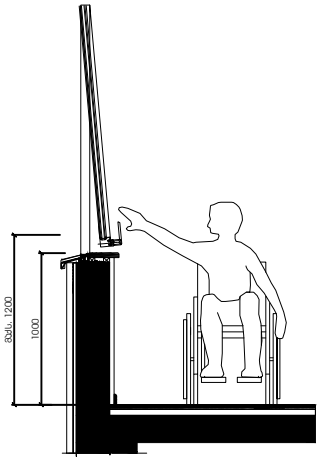

იატაკის თავისუფალი სივრცე

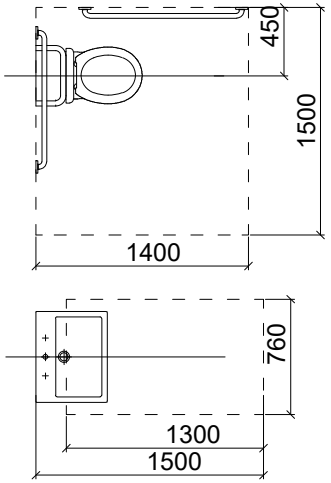

ჯრილი 1
უნიტაზის მდებარეობა

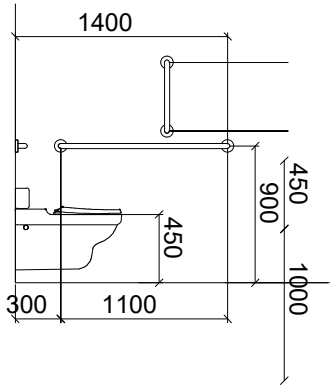

ჯრილი 2
ხელსაბანის მდებარეობა

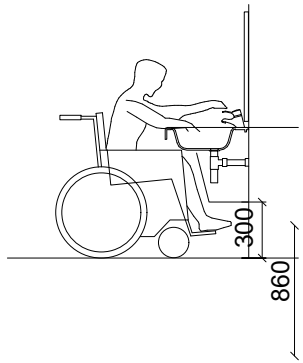

მოსატრიალებელი სივრცე

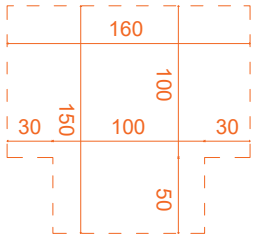

მუხლის სიმაღლემდე სივრცე

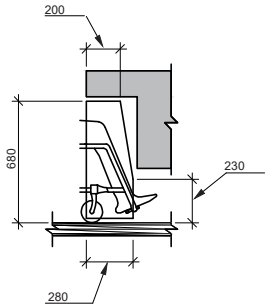

"ა" ტიპის სანკვანძები

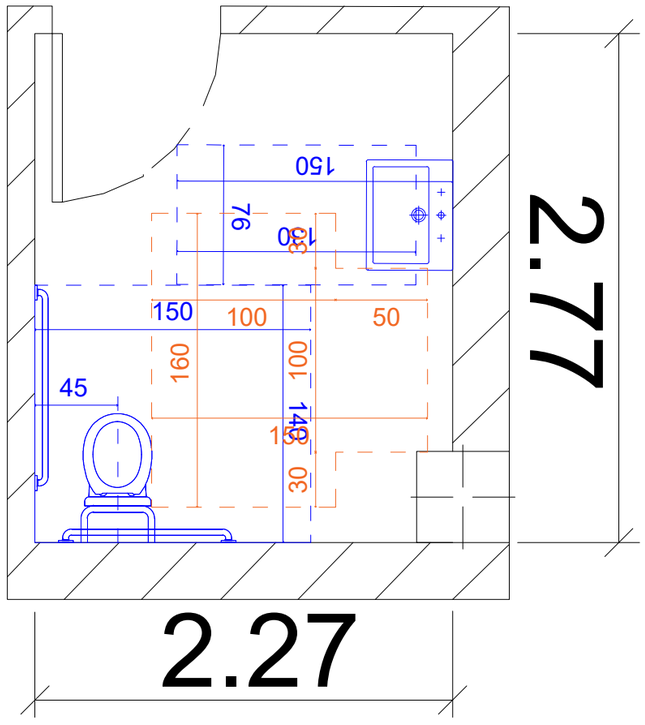

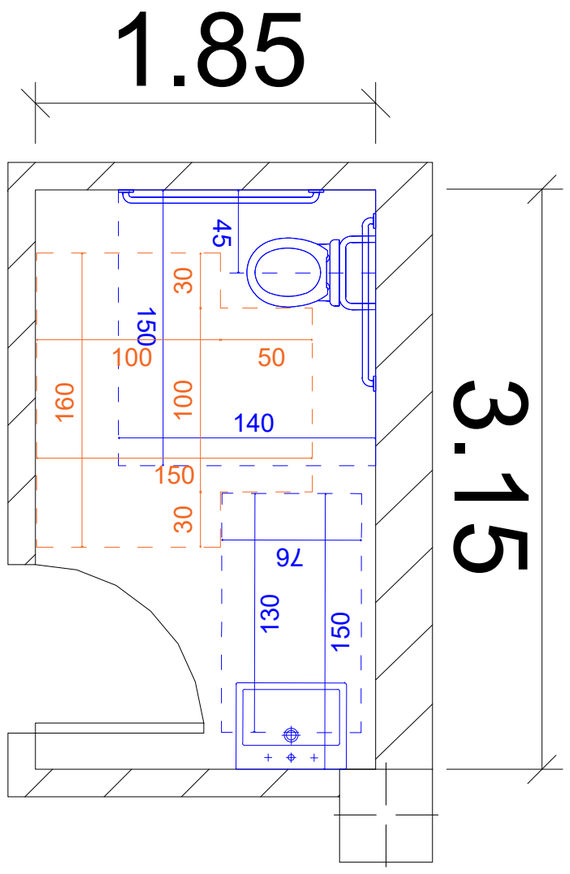

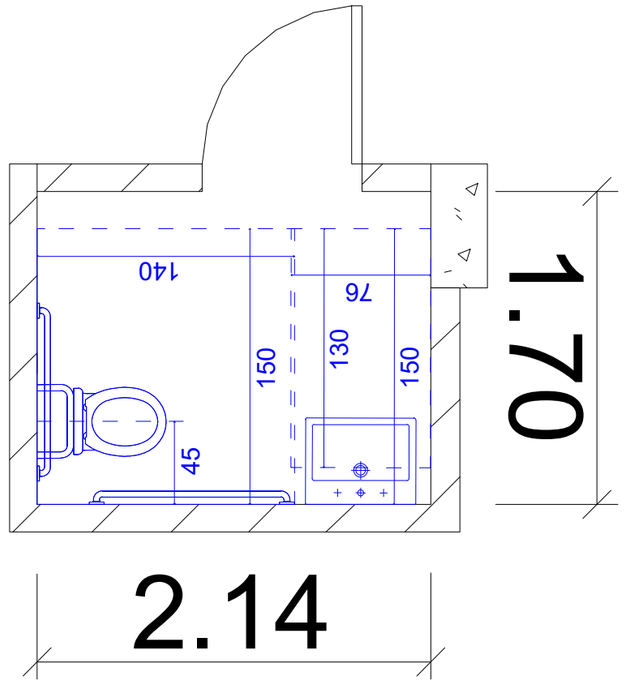

"ა" ტიპის სანკვანძები

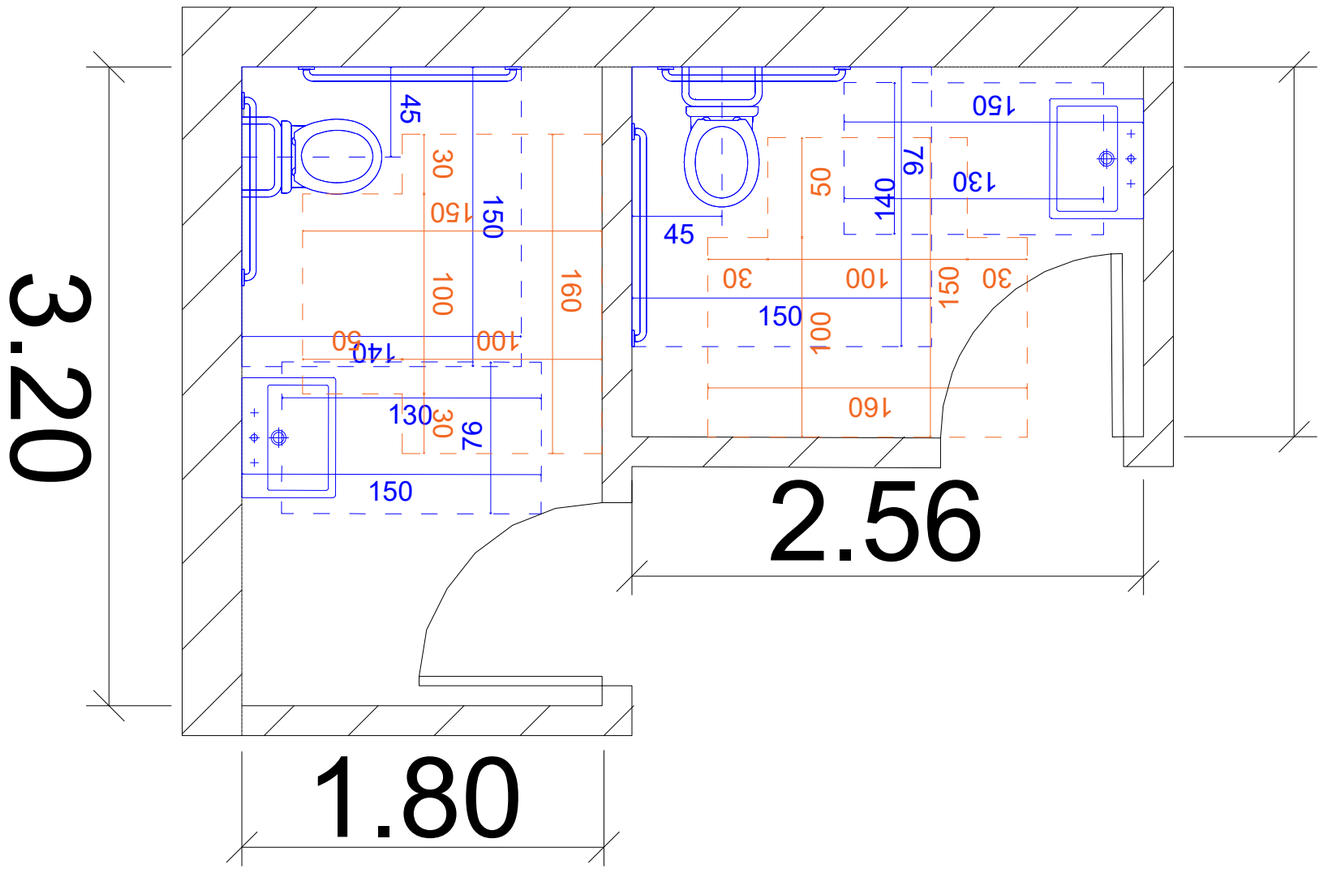

მოგზაურთა ადგილის ლიფტი შშმ პირთათვის

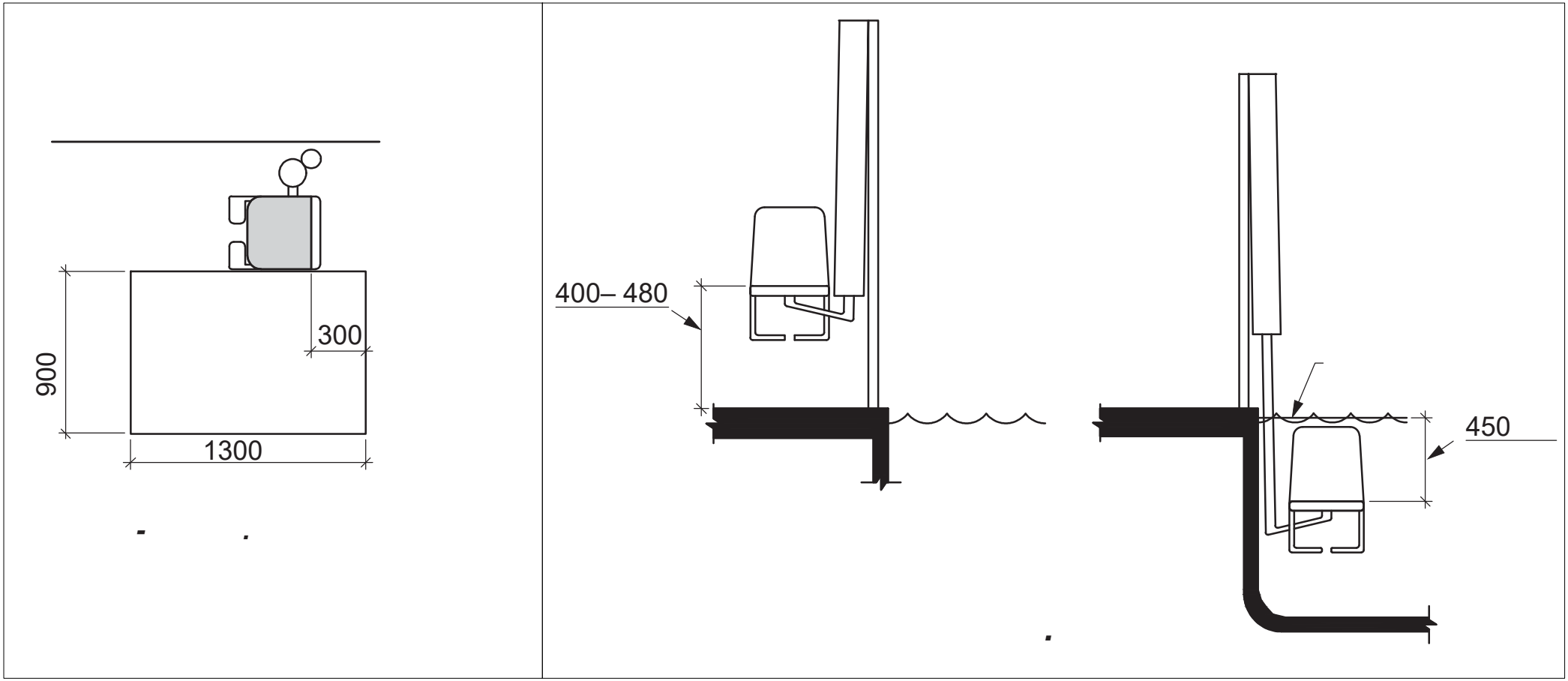

გენგეგმა

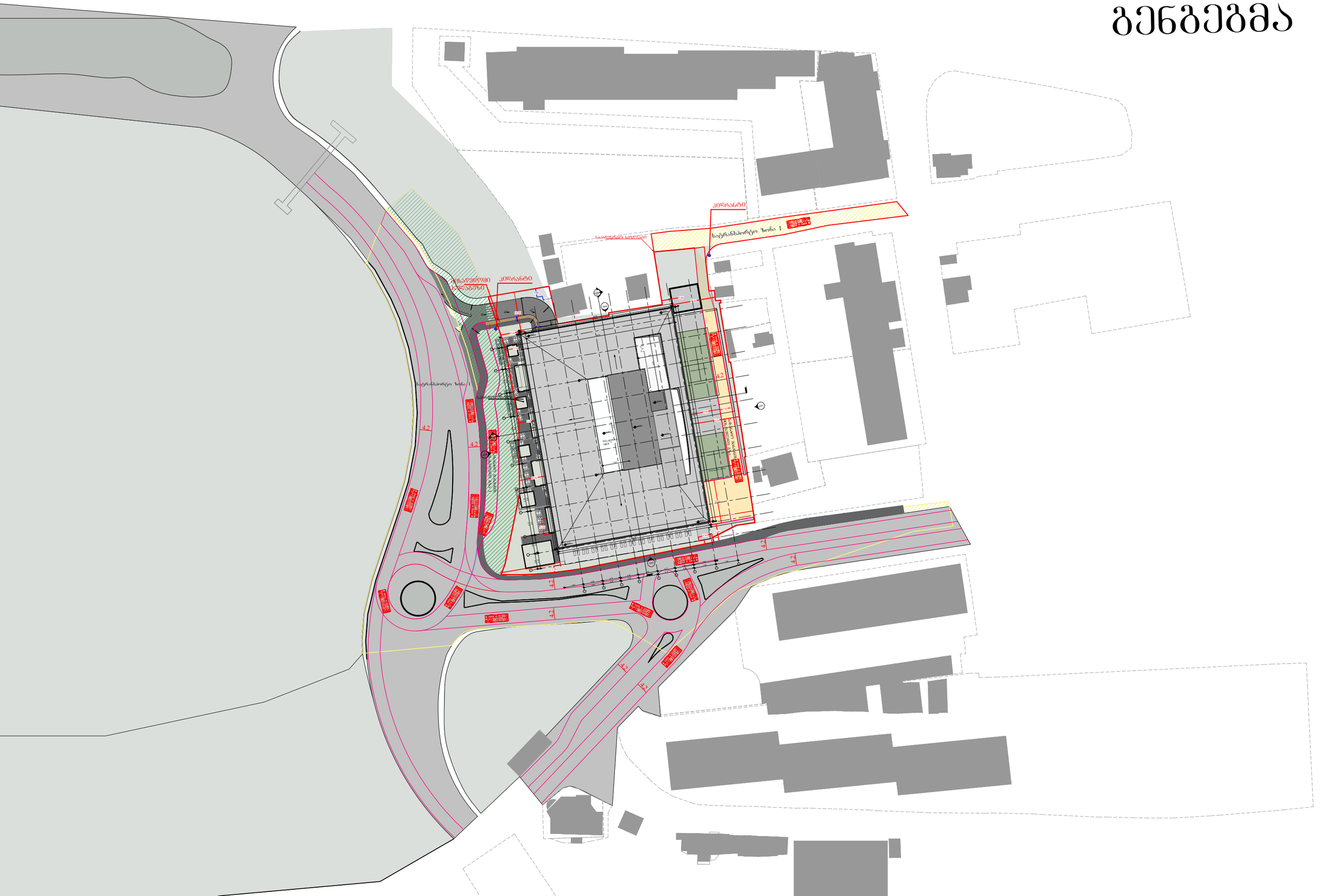
ტროტუარი
საპროექტო საზღვარი
ტროტუარი
საპროექტო საზღვარი
ტროტუარი
საპროექტო საზღვარი

ფასადი 1 - 9

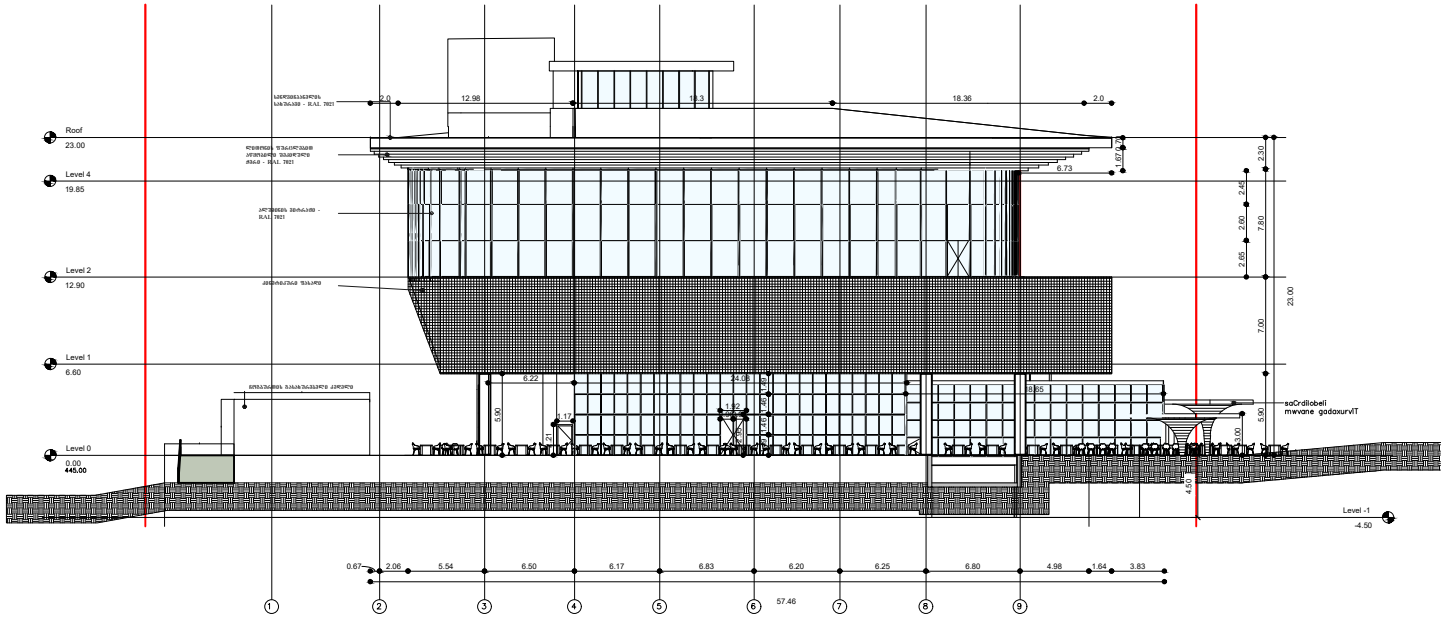

ფასადი ა - ლ

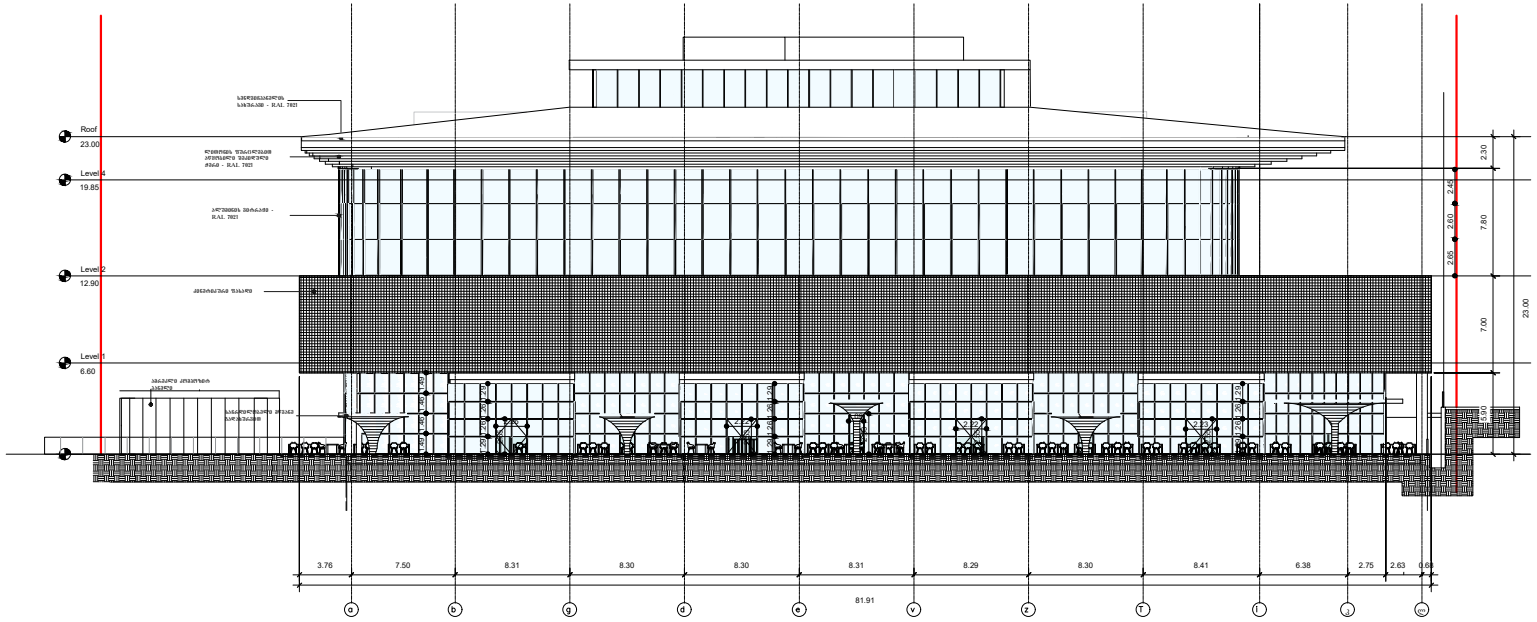

ფასადი 9 - 1

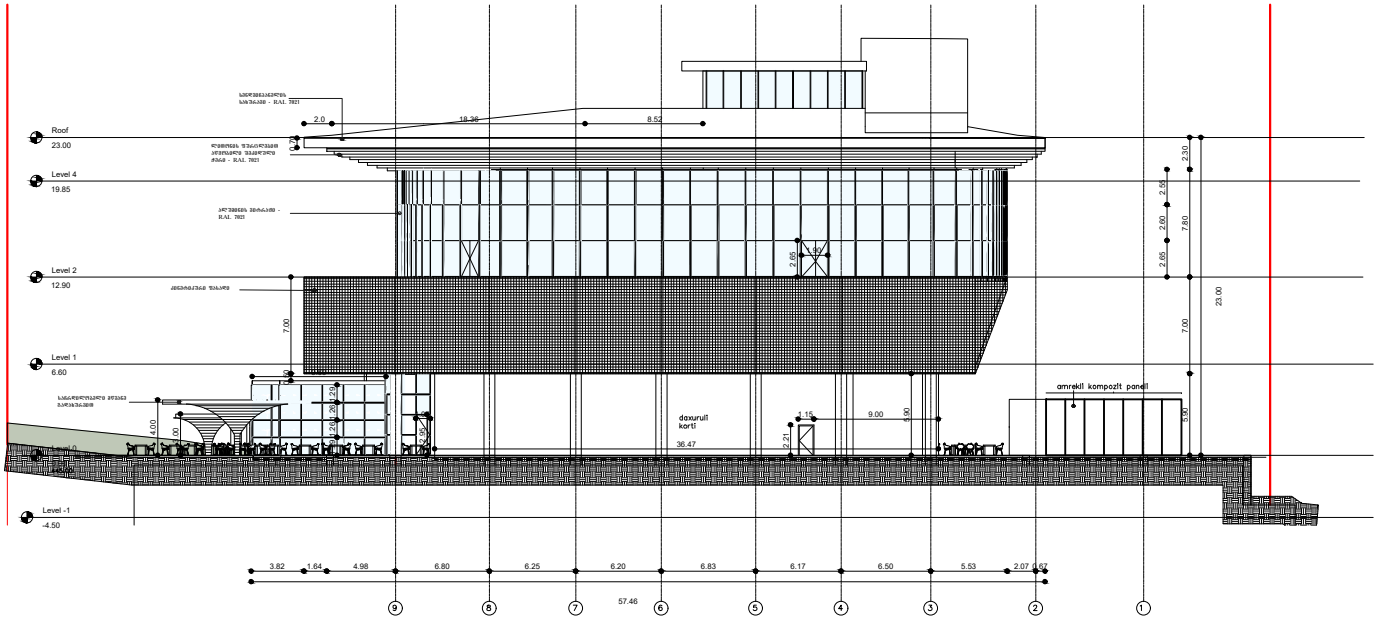

ფასადი ლ - ა

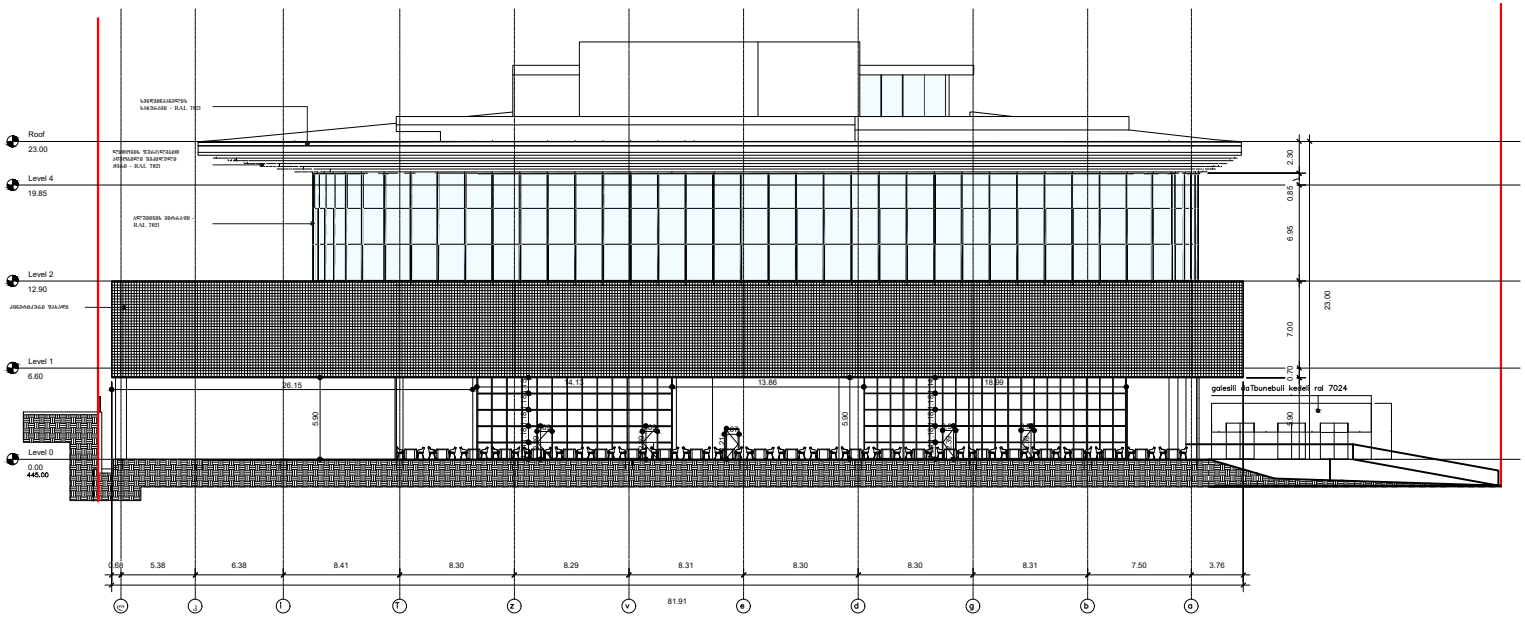

ჭრილი 1 - 1

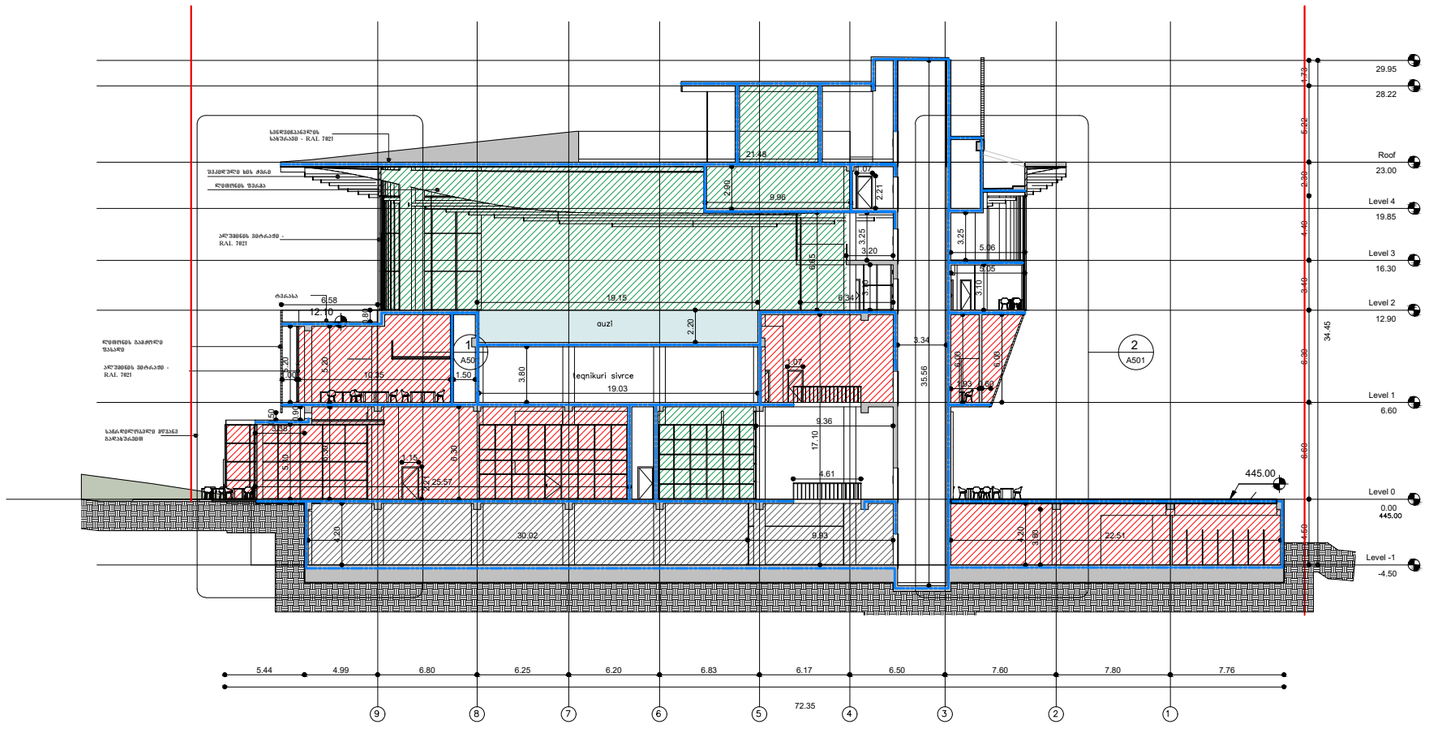

ჭრილი 2 - 2

