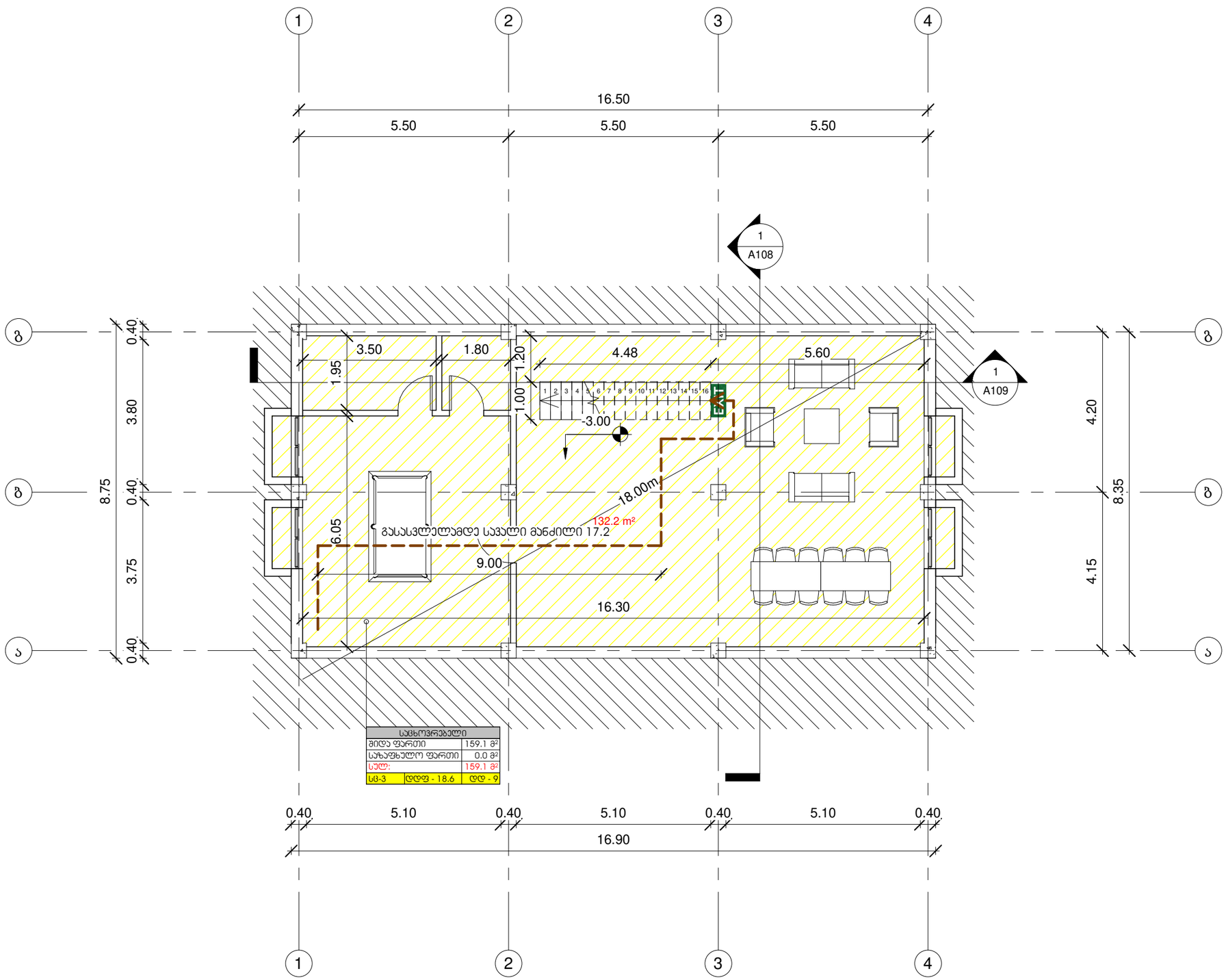

ZT ARCHITECTS

(+995) 592 031010 | fb.com/zura.tedi

შენიშვნები — Notes

ექსპლიკაცია — explication

ტექნიკურ-ეკონომიური მაჩვენებლები — technical-economical indicators

პროექტის დასახელება — project

ინდივიდუალური საცხოვრებელი სახლი

დამკვეთი — client

მერაბ ღვინიანიძე პ/ნ: 53001011942

მისამართი — address

ქ. თბილისი, სოფელი დიდომი, ბარიელის ქუჩა №29
ს/კ:01.72.14.038.659

თანამდებობა position	სახელი გვარი name surname	ხელმოწერა signature
დირექტორი director		
პროექტის ავტორი author	ზურაბ თედიაშვილი Zurab Tediashvili	
არქიტექტორი architect		
არქიტექტორი architect		
კონსტრუქტორი constructor		

არქიტექტურული ნაწილი
architecture

ნახაზი drawing	თარიღი date of issue	27/03/2026
სარდაფის გეგმა	მასშტაბი scale	1 : 100
	სტადია stage	პროექტი
	ფორმატი paper size	A3
	ფაილის სახელი file name	.../gvinianidze.rvt
	ფურცელი page	102

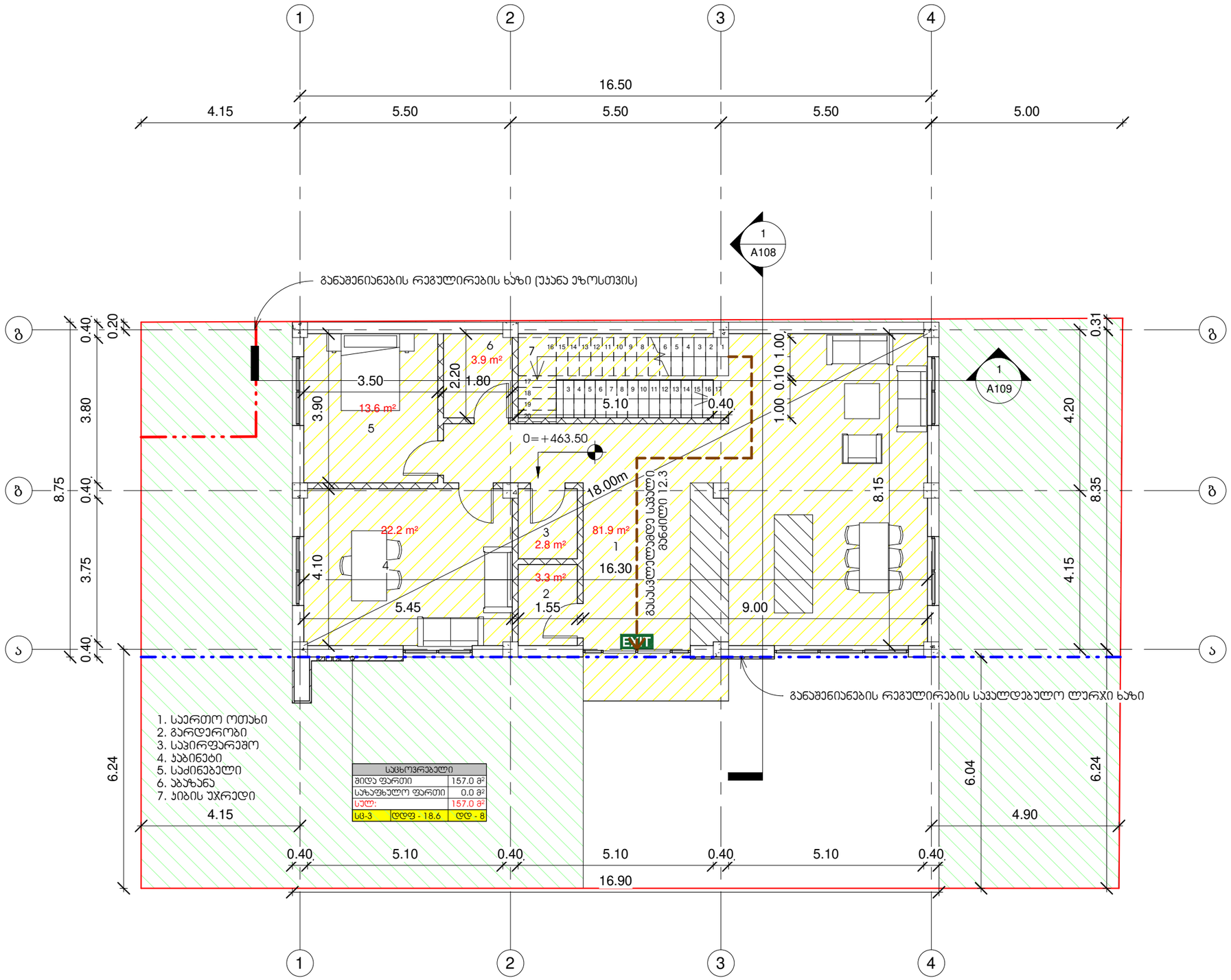

ZT ARCHITECTS

(+995) 592 031010 | fb.com/zura.tedi

შენიშვნები — Notes

ექსპლიკაცია — explication

ტექნიკურ-ეკონომიური მაჩვენებლები — technical-economical indicators

პროექტის დასახელება — project

ინდივიდუალური საცხოვრებელი სახლი

დამკვეთი — client

მერაბ ღვინიანიძე პ/ნ: 53001011942

მისამართი — address

ქ. თბილისი, სოფელი დიდომი, ბარიელის ქუჩა №29
ს/კ:01.72.14.038.659

თანამდებობა position	სახელი გვარი name surname	ხელმოწერა signature
დირექტორი director		
პროექტის ავტორი author	ზურაბ თედიაშვილი Zurab Tediashvili	
არქიტექტორი architect		
არქიტექტორი architect		
კონსტრუქტორი constructor		

არქიტექტურული ნაწილი
architecture

ნახაზი drawing	თარიღი date of issue	27/03/2026
1 სართულის გეგმა	მასშტაბი scale	1 : 100
	სტადია stage	პროექტი
	ფორმატი paper size	A3
	ფაილის სახელი file name	.../gvinianidze.rvt
	ფურცელი page	103

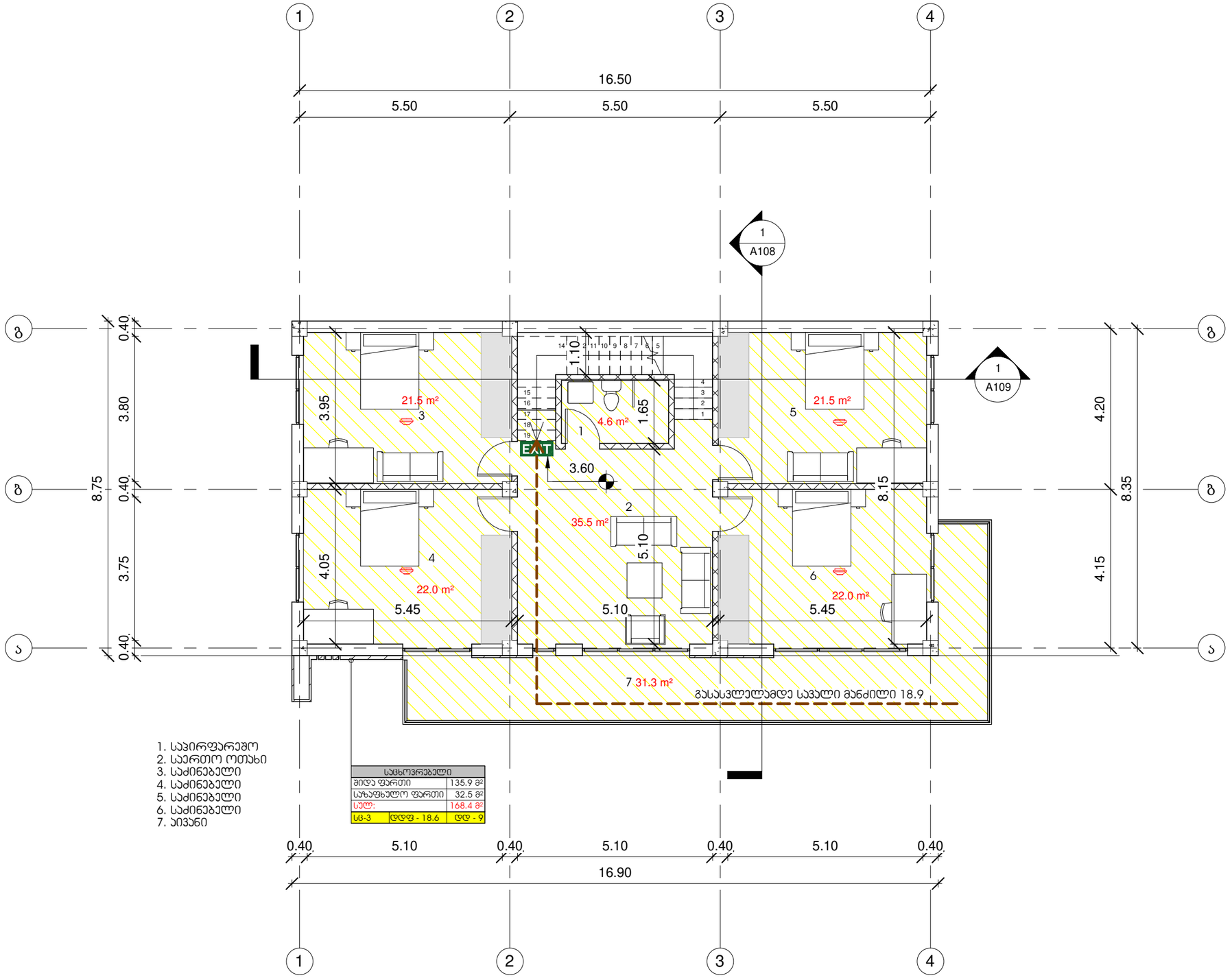

1. საპირფარეშო
2. საერთო ოთახი
3. საძინებელი
4. საძინებელი
5. საძინებელი
6. საძინებელი
7. აივანი

საცხოვრებელი	
შიდა ფართი	135.9 მ²
საზაფხულო ფართი	32.5 მ²
სულ:	168.4 მ²
სმ-3	დდფ - 18.6 დდ - 9

ZT ARCHITECTS

(+995) 592 031010 | fb.com/zura.tedi

შენიშვნები — Notes

ექსპლიკაცია — explication

ტექნიკურ-ეკონომიური მაჩვენებლები — technical-economical indicators

პროექტის დასახელება — project

ინდივიდუალური საცხოვრებელი სახლი

დამკვეთი — client

მერაბ ღვინიანიძე პ/ნ: 53001011942

მისამართი — address

ქ. თბილისი, სოფელი დიღომი, ტარიელის ქუჩა №29
ს/კ:01.72.14.038.659

თანამდებობა position	სახელი გვარი name surname	ხელმოწერა signature
დირექტორი director	ზურაბ თედიაშვილი Zurab Tediashvili	
პროექტის ავტორი author		
არქიტექტორი architect		
არქიტექტორი architect		
კონსტრუქტორი constructor		

არქიტექტურული ნაწილი
architecture

ნახაზი drawing	თარიღი date of issue	27/03/2026
2 სართულისგეგმა	მასშტაბი scale	1 : 100
	სტადია stage	პროექტი
	ფორმატი paper size	A3
	ფაილის სახელი file name	.../gvinianidze.rvt
	ფურცელი page	104

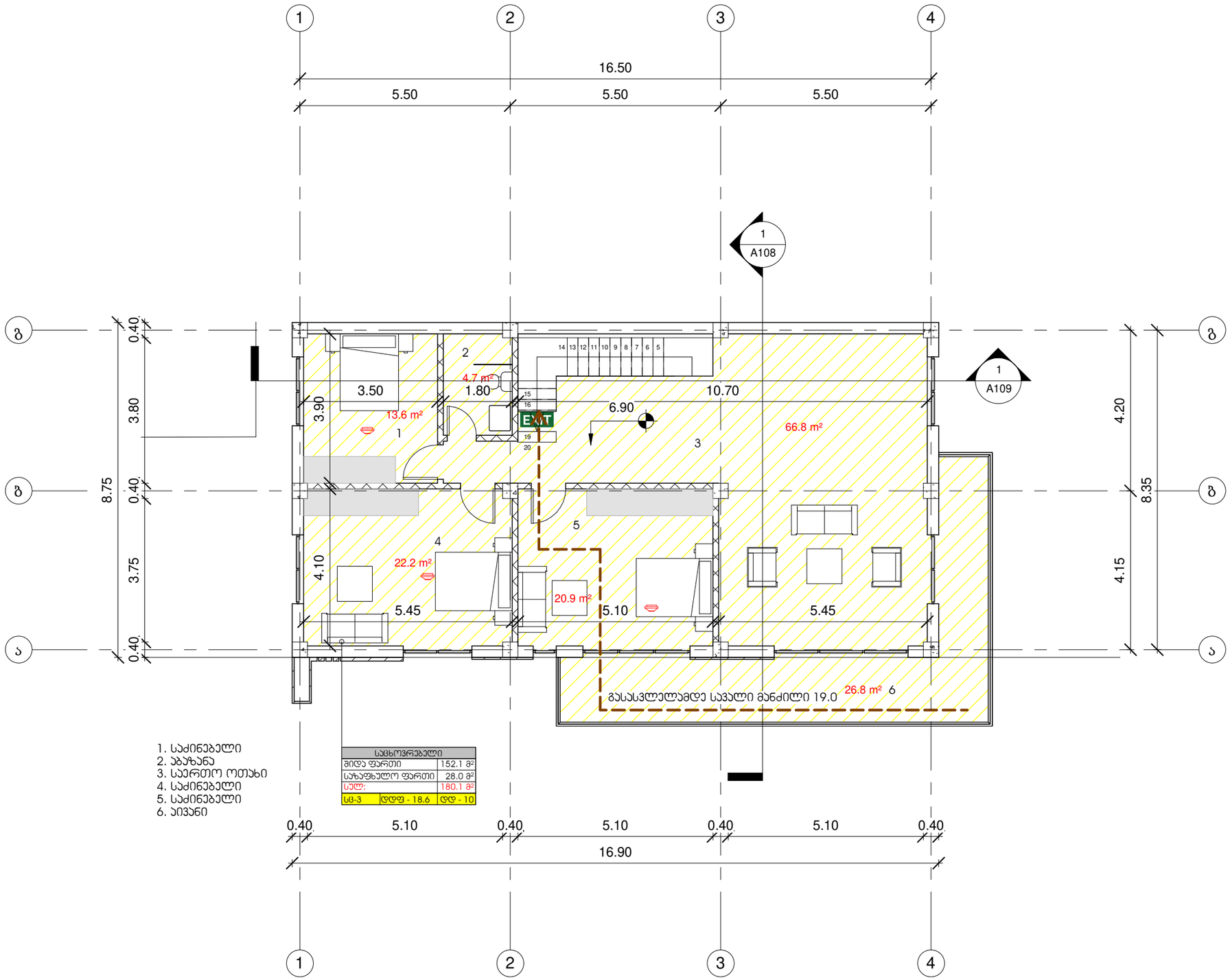

1. საძინებელი
2. აბაზანა
3. საერთო ოთახი
4. საძინებელი
5. საძინებელი
6. აივანი

საცხოვრებელი		
შიდა ფართი		152.1 მ²
საერთო ფართი		28.0 მ²
სულ:		180.1 მ²
სც-3	დდფ - 18.6	დდ - 10

ZT ARCHITECTS

(+995) 592 031010 | fb.com/zura.tedi

შენიშვნები — Notes

ექსპლიკაცია — explication

ტექნიკურ-ეკონომიური მაჩვენებლები — technical-economical indicators

პროექტის დასახელება — project

ინდივიდუალური საცხოვრებელი სახლი

დამკვეთი — client

მერაბ ღვინიანიძე პ/ნ: 53001011942

მისამართი — address

ქ. თბილისი, სოფელი დიდომი, ბარიელის ქუჩა №29
ს/კ:01.72.14.038.659

თანამდებობა position	სახელი გვარი name surname	ხელმოწერა signature
დირექტორი director		
პროექტის ავტორი author	ზურაბ თედიაშვილი Zurab Tediashvili	
არქიტექტორი architect		
არქიტექტორი architect		
კონსტრუქტორი constructor		

არქიტექტურული ნაწილი
architecture

ნახაზი drawing	თარიღი date of issue	27/03/2026
3 სართულის გეგმა	მასშტაბი scale	1 : 100
	სტადია stage	პროექტი
	ფორმატი paper size	A3
	ფაილის სახელი file name	.../gvinianidze.rvt
	ფურცელი page	105

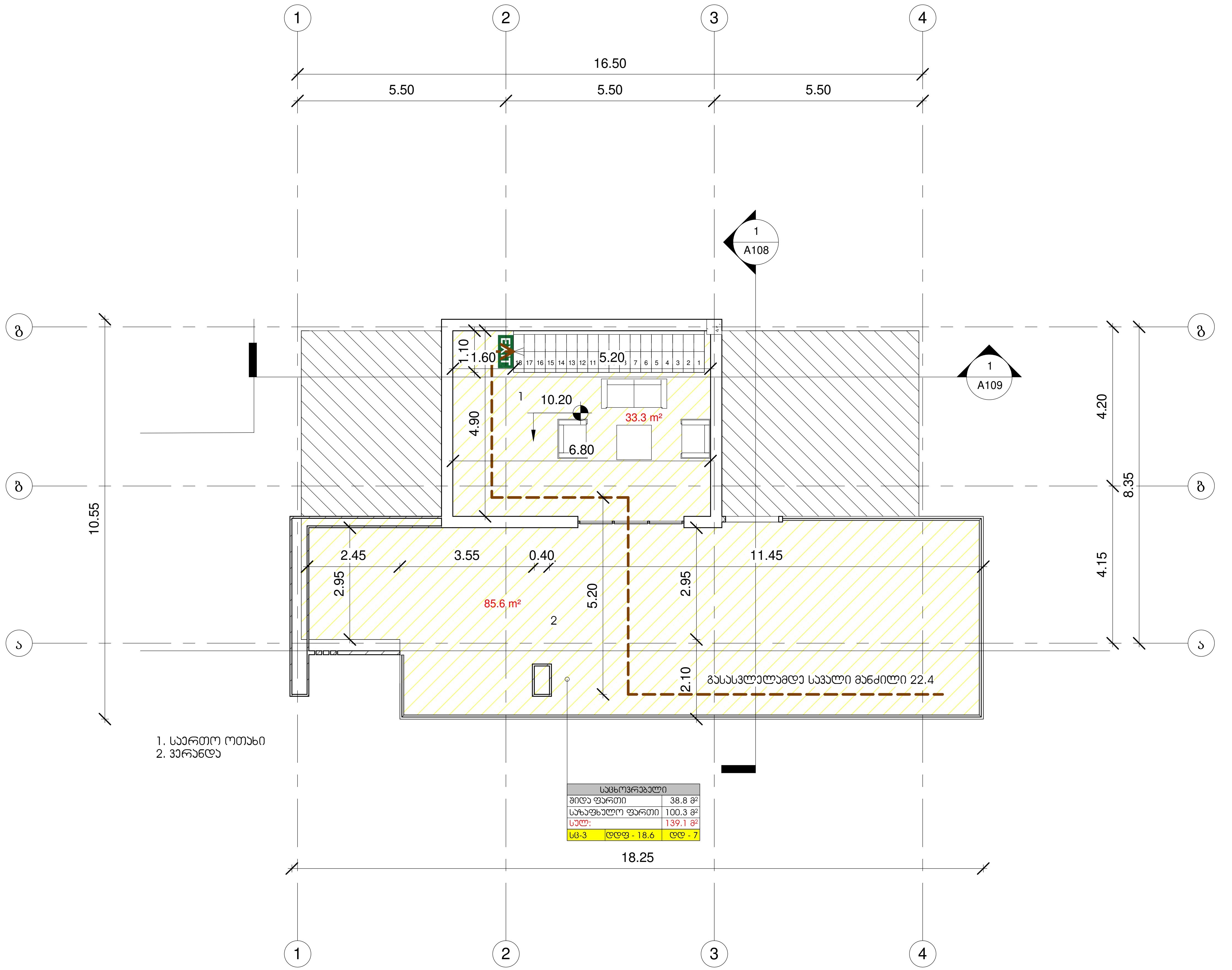

1. საერთო ოთახი
2. ვერანდა

საცხოვრებელი		
შიდა ფართი		38.8 მ²
საზაფხულო ფართი		100.3 მ²
სულ:		139.1 მ²
სც-3	ღღფ - 18.6	ღღ - 7

ZT ARCHITECTS

(+995) 592 031010 | fb.com/zura.tedi

შენიშვნები — Notes

ექსპლიკაცია — explication

ტექნიკურ-ეკონომიკური მაჩვენებლები — technical-economical indicators

პროექტის დასახელება — project

ინდივიდუალური საცხოვრებელი სახლი

დამკვეთი — client

მერაბ ღვინიანიძე პ/ნ: 53001011942

მისამართი — address

ქ. თბილისი, სოფელი დიღომი, ტარიელის ქუჩა №29
ს/კ:01.72.14.038.659

თანამდებობა position	სახელი გვარი name surname	ხელმოწერა signature
დირექტორი director	ზურაბ თედიაშვილი Zurab Tediashvili	
პროექტის ავტორი author		
არქიტექტორი architect		
არქიტექტორი architect		
კონსტრუქტორი constructor		

არქიტექტურული ნაწილი
architecture

ნახაზი drawing		
მანსარდის გეგმა	თარიღი date of issue	27/03/2026
	მასშტაბი scale	1 : 100
	სტადია stage	პროექტი
	ფორმატი paper size	A3
	ფაილის სახელი file name	.../gvinianidze.rvt
	ფურცელი page	□106

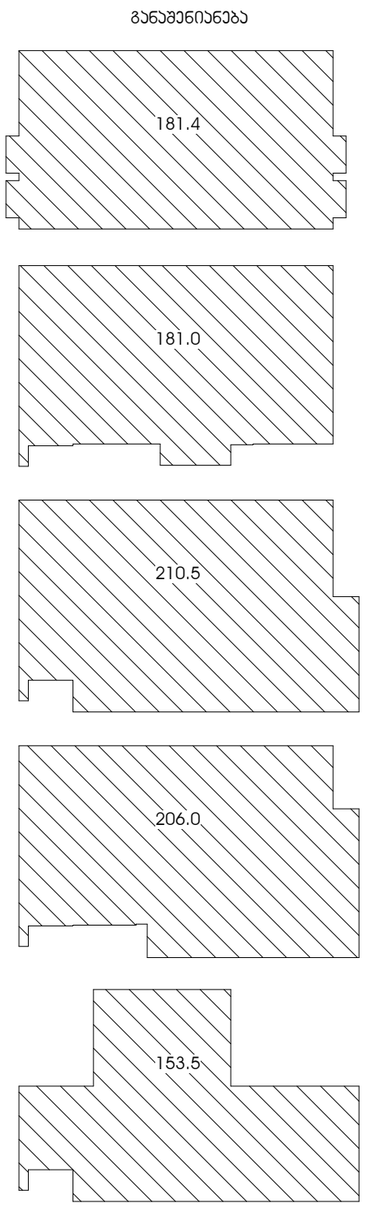

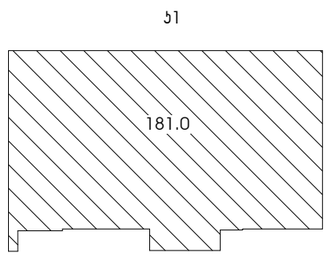

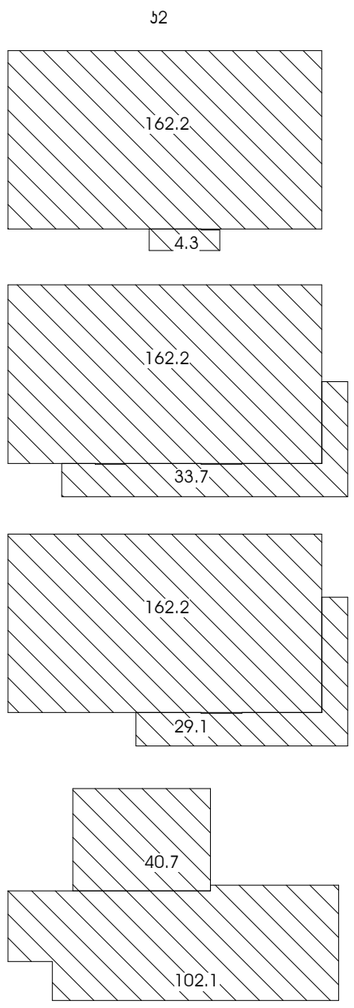

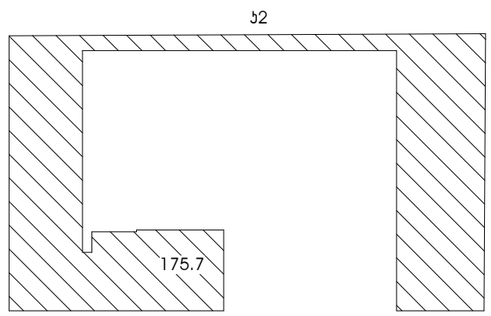

ნაკვეთის ფართი: 380.0
განაშენიანება - 932.4
პ1 - 181.0/380.0=0.5
პ2 - (4.3+33.7+29.1+102.1)/3+162.2+162.2+162.2+40.7=583.7/380.0=1.5
პ3 - 175.7/380.0=0.4

ZT ARCHITECTS
(+995) 592 031010 | fb.com/zura.tedi

შენიშვნები — Notes

ექსპლიკაცია — explication

ტექნიკურ-ეკონომიური მაჩვენებლები — technical-economical indicators

პროექტის დასახელება — project
ინდივიდუალური საცხოვრებელი სახლი

დამკვეთი — client
მერაბ ღვინიანიძე პ/ნ: 53001011942

მისამართი — address
ქ. თბილისი, სოფელი დიდომი, ბარიელის ქუჩა №29
ს/კ:01.72.14.038.659

position	name surname	signature
დირექტორი director	ზურაბ თედიაშვილი Zurab Tediashvili	
პროექტის ავტორი author		
არქიტექტორი architect		
არქიტექტორი architect		
კონსტრუქტორი constructor		

არქიტექტურული ნაწილი
architecture

ნახაზი drawing	თარიღი date of issue	27/03/2026
პროექტი	მასშტაბი scale	1 : 300
	სტადია stage	პროექტი
	ფორმატი paper size	A3
	ფაილის სახელი file name	.../gvinianidze.rvt
	ფურცელი page	107