გეგმა

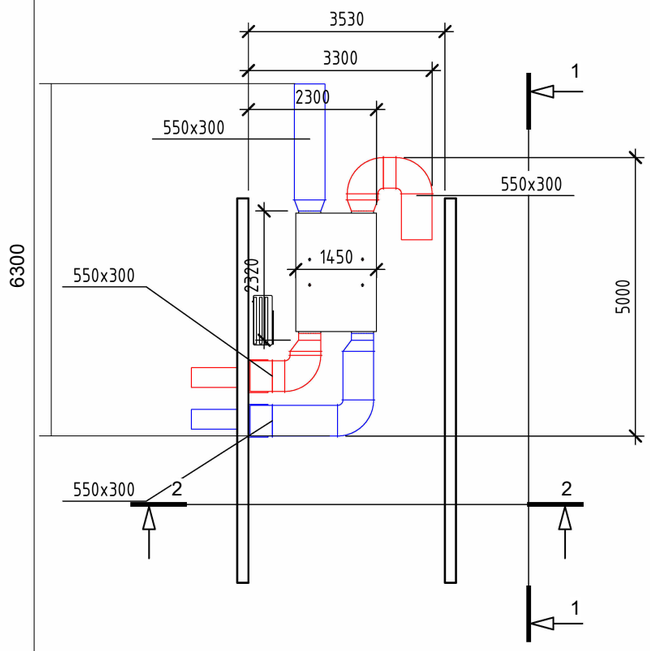

ჭრილი 1-1

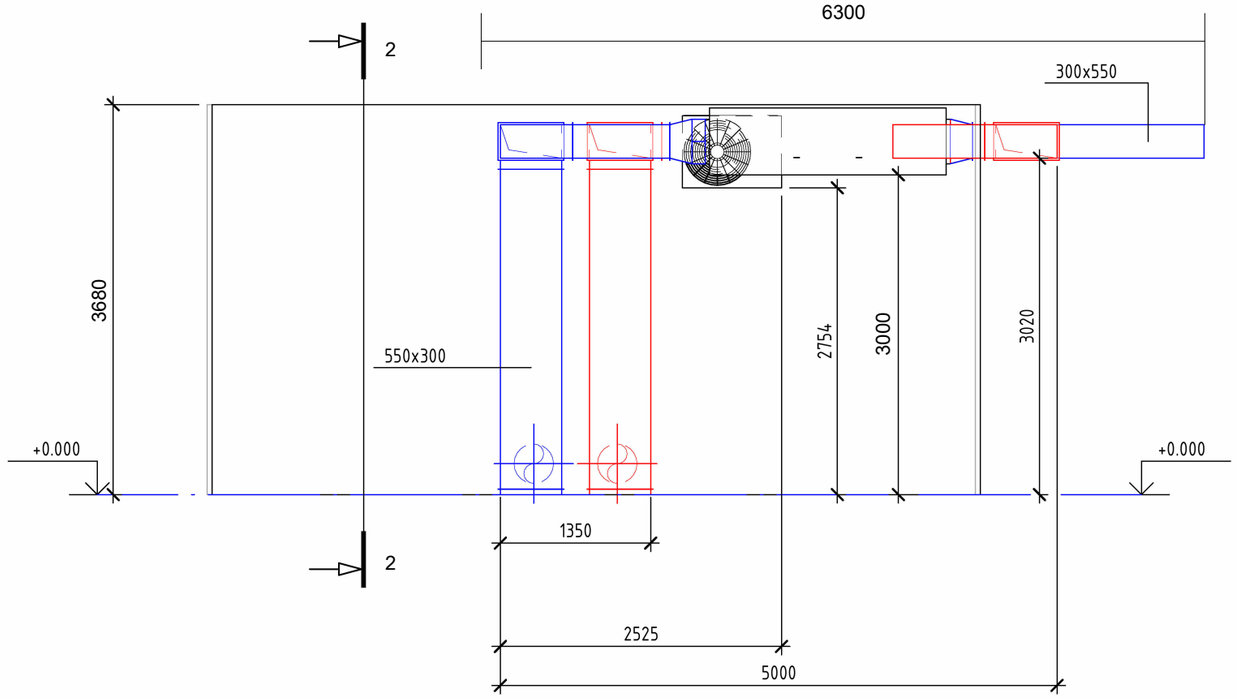

ჭრილი 2-2

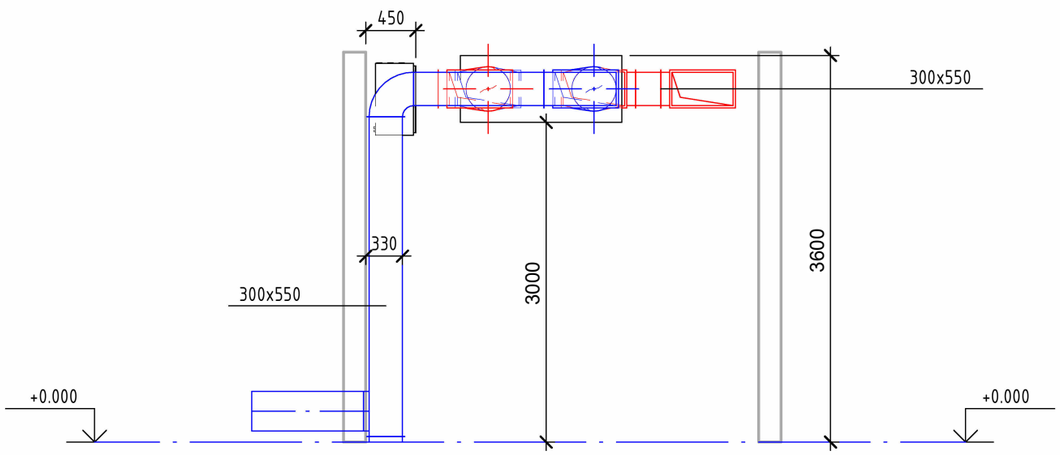

მეტალის ბადით შეფუთვის მაგალითი



არსებული ფოტოსურათი

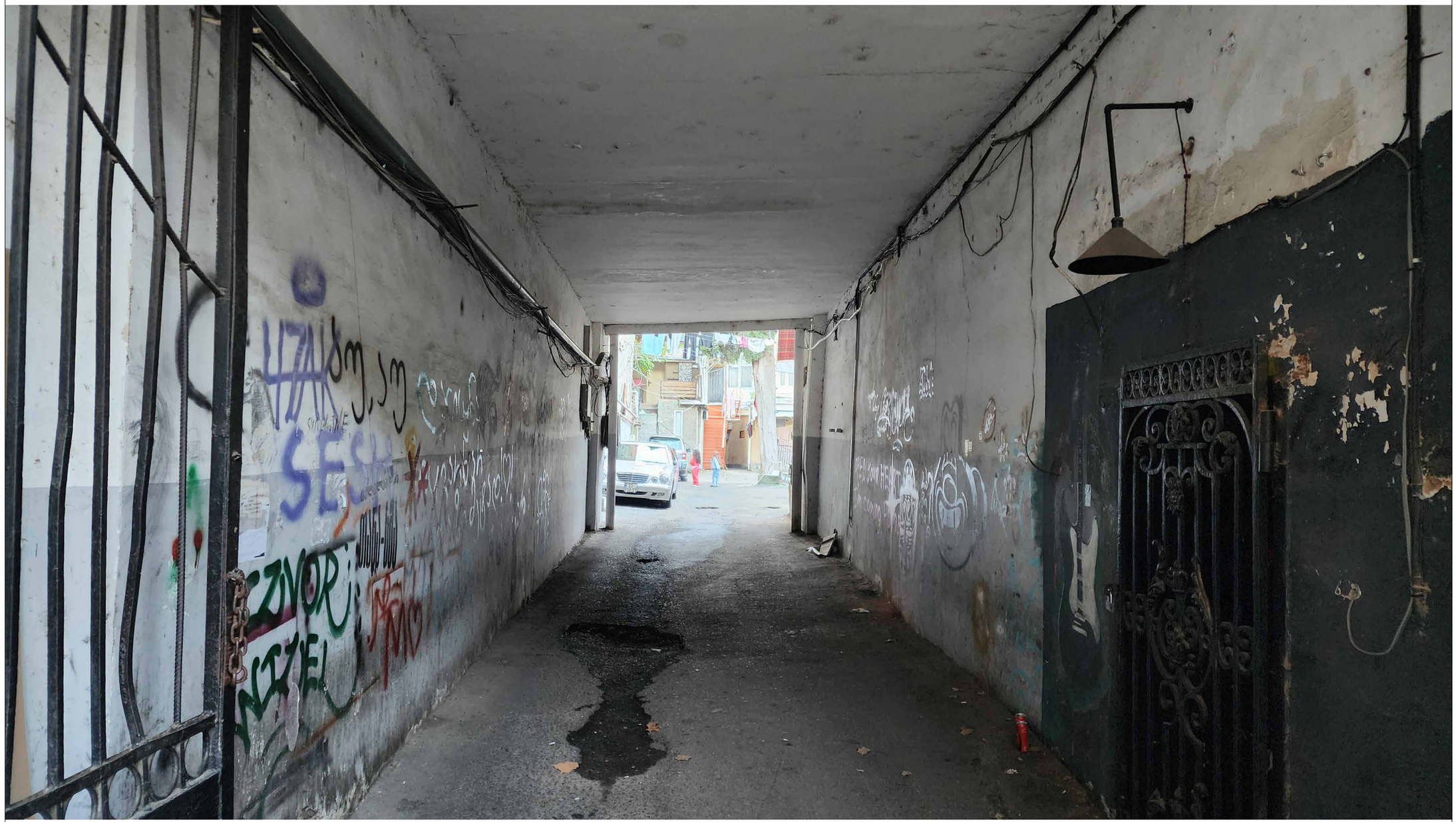

სავენტილაციო სისტემის და კონდიციონერის ფოტომონტაჟი



სავენტილაციო სისტემის და კონდიციონერის შეფუთვის ფოტომონტაჟი

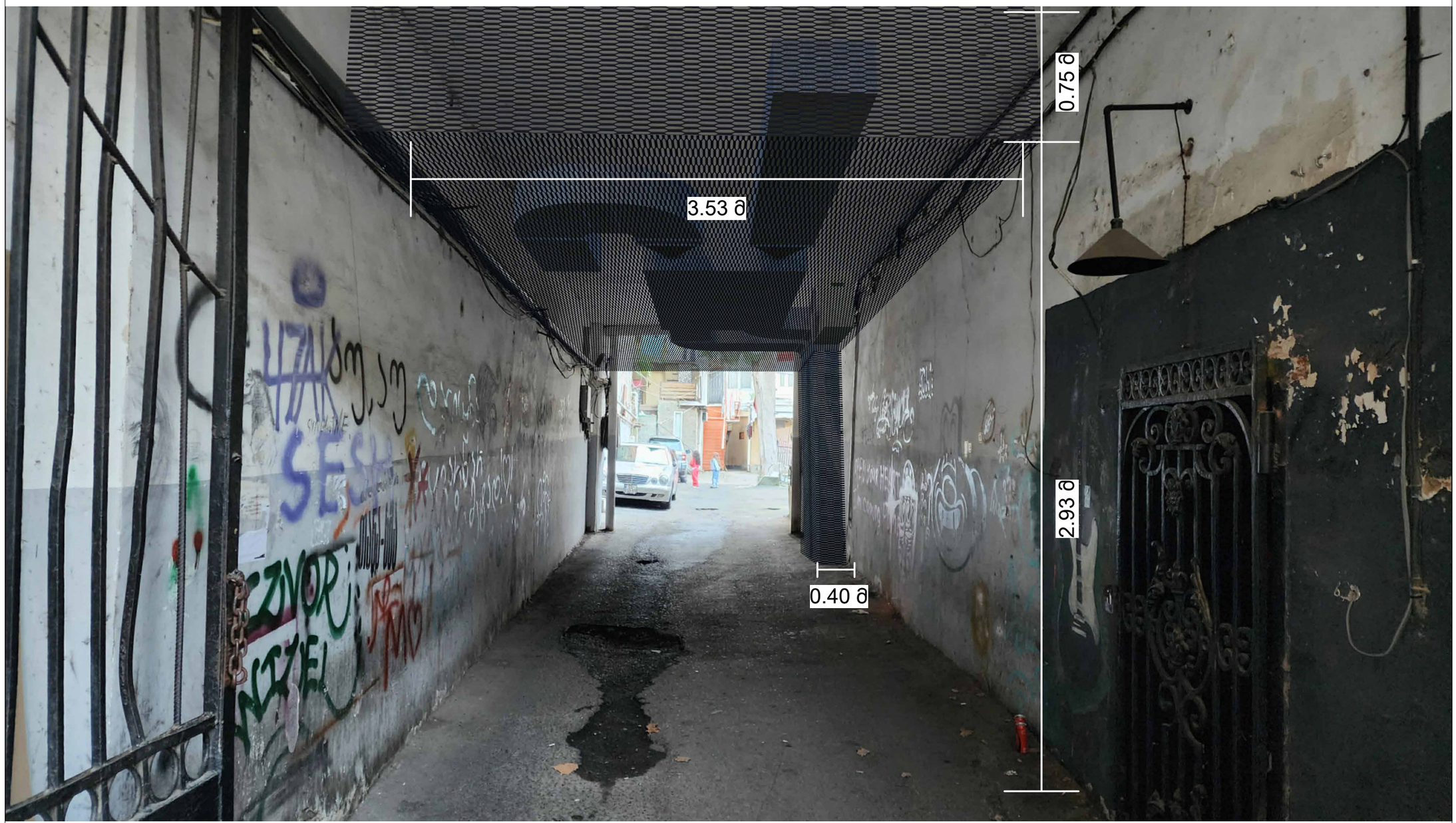

შეფუთვის მასალა მეტალის დეკორატიული ბადე

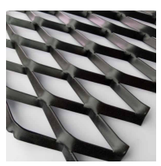

არსებული ფოტოსურათი



სავენტილაციო სისტემის და კონდიციონერის ფოტომონტაჟი



სავენტილაციო სისტემის და კონდიციონერის შეფუთვის ფოტომონტაჟი

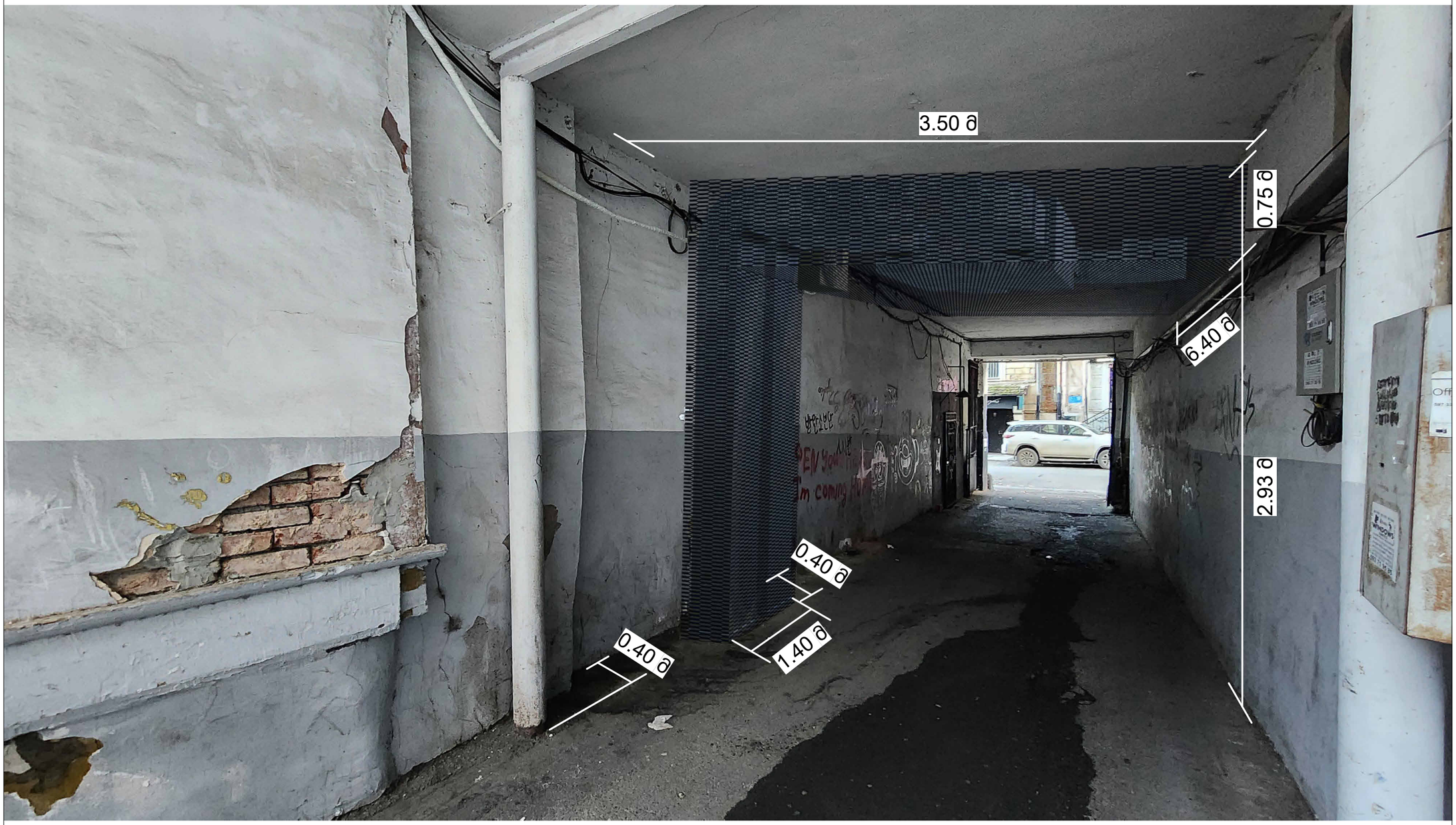

შეფუთვის მასალა მეტალის დეკორატიული ბადე

