ნიკორას სასაწყობე შენობის ესკიზური პროექტი

ს/კ : 01.19.24.007.024

ქ.თბილისი, დასახლება ქვემო ალექსეევკა

ARCHITECTURE

პროექტის დასახელება:

საოფისე შენობა

ექსპლიკაცია

შენიშვნები:

ყველა შეუსაბამობა სამუშაოების დაწყებამდე აუცილებლად უნდა ეცნოს არქიტექტორს.

თავფუჭრცელი

მასშტაბი

საავტორო ჯგუფი:

არქ. გ.ჭყონია

არქ. გ.სამხარაძე

არქ. დ.დანელია

არქ. ნ.მაღალაშვილი

არქ. ს.კვირიკაშვილი

თარიღი - 23/09/2026

ფურცელი

A3

გვერდი	გვ.რაოდ.
A.01.1	1/19

მიწის (უძრავი ქონების) საკადასტრო კოდი **N 01.19.24.007.024**

ამონაწერი საჯარო რეესტრიდან

განცხადების რეგისტრაცია **მომზადების თარიღი**

N 882025303771 - 21/03/2025 17:06:15 **27/03/2025 11:06:02**

საკუთრების განყოფილება

ზონა	სექტორი	კვარტალი	ნაკვეთი
თბილისი	სამგორი		
01	**19**	**24**	**007/024**

მისამართი: ქალაქი თბილისი , დასახლება ქვემო ალექსეევკა , (ნაკვ. 07/024)

ნაკვეთის საკუთრების ტიპი: საკუთრება

ნაკვეთის დანიშნულება: არასასოფლო სამეურნეო

დაზუსტებული ფართობი: 30570.00 კვ.მ.

ნაკვეთის წინა ნომერი: **7;**

შენობა-ნაგებობის ჩამონათვალი: N1-საერთო ფართით 5980.31 კვ.მ. (მათ შორის: I სართული 5865.13 კვ.მ. II სართული 115.18 კვ.მ.), N2-საერთო ფართით 430.70 კვ.მ., N3-საერთო ფართით 53.46 კვ.მ., N4-საერთო ფართით 61.44 კვ.მ., N5-საერთო ფართით 356.19 კვ.მ. (მათ შორის: I სართული 178.34 კვ.მ. II სართული 177.85 კვ.მ.), N6-საერთო ფართით 101.56 კვ.მ. (მათ შორის: I სართული 50.78 კვ.მ. II სართული 50.78 კვ.მ.), N7-საერთო ფართით 17.78 კვ.მ., N8-საერთო ფართით 180.63 კვ.მ., N9-საერთო ფართით 998.24 კვ.მ., N10-საერთო ფართით6.86 კვ.მ., N11-საერთო ფართით 132.62 კვ.მ., N12-საერთო ფართით 9.68 კვ.მ.

მესაკუთრის განყოფილება

განცხადების რეგისტრაცია : ნომერი 882023359678 , თარიღი 11/04/2023 09:27:16
უფლების რეგისტრაცია: თარიღი 11/04/2023

უფლების დამადასტურებელი დოკუმენტი:

- ხელშეკრულება უძრავი ქონების ნასყიდობის შესახებ , დამოწმების თარიღი:11/04/2023 , საქართველოს იუსტიციის სამინისტროს საჯარო რეესტრის ეროვნული სააგენტო

მესაკუთრეები:
სააქციო საზოგადოება "ნიკორა ტრეიდი" , ID ნომერი:206255808

მესაკუთრე: **აღწერა:**

სააქციო საზოგადოება "ნიკორა ტრეიდი"

იპოთეკა

საგადასახადო გირავნობა:

რეგისტრირებული არ არის

სარგებლობა

განცხადების რეგისტრაცია ნომერი 882023779649 თარიღი 24/07/2023 12:05:52

მეიჯარე: **სააქციო საზოგადოება "ნიკორა ტრეიდი"** 206255808;
მოიჯარე: **შპს "ალმა ვეკო ჯორჯია"** 400358741;
საგანი:შენობა N2 საერთო ფართით 430.70 კვ.მ.;
საბოლოო თარიღი:31/03/2029;
ხელშეკრულებით ნაკისრი ვალდებულებების შესრულების პირობით.;

უფლების რეგისტრაცია: თარიღი 24/07/2023

იჯარის ხელშეკრულება , დამოწმების თარიღი24/07/2023, საქართველოს იუსტიციის სამინისტროს საჯარო რეესტრის ეროვნული სააგენტო

(განაცხადის რეგისტრაციის ნომერი: 882025303771; თარიღი: 21.03.2025) იჯარის ხელშეკრულებაში ცვლილება, დამოწმების თარიღი21/03/2025, საქართველოს იუსტიციის სამინისტროს საჯარო რეესტრის ეროვნული სააგენტო

შეზღუდული სარგებლობა

განცხადების რეგისტრაცია ნომერი

ელექტრო ჯიხურთან მისასვლელი გზა ფართობით 449კვ.მ. მიწის ნაკვეთი დაიტვირთოს სერვიტუტით.

012005036133
თარიღი 22/07/2005

ვალდებულება

ყადაღა/აკრძალვა:

რეგისტრირებული არ არის

მოვალეთა რეესტრი:

რეგისტრირებული არ არის

- ფიზიკური პირის მიერ არასამეწარმეო საქმიანობის ფარგლებში 2 წლამდე ვადით საკუთრებაში არსებული ქონების/აქტივის მიწოდებით ნამეტი შემოსავლის მიღების შემთხვევაში ფიზიკური პირი ვალდებულია არაუგვიანეს საანგარიშო თვის მომდევნო თვის 15 რიცხვისა საგადასახადო ორგანოს წარუდგინოს დეკლარაცია საშემოსავლო გადასახადის შესახებ და ამავე ვადაში გადაიხადოს კუთვნილი საშემოსავლო გადასახდი.
- საგადასახადო წლის განმავლობაში გადახდის წყაროსთან დაუკავებლად 1000 ლარის ან მეტი ღირებულების ქონების საჩუქრად მიღებისას საშემოსავლო გადასახადი გადახდას ექვემდებარება საანგარიშო წლის მომდევნო წლის 1 აპრილამდე, რის შესახებაც აღნიშნული ფიზიკური პირი იმავე ვადაში წარუდგენს დეკლარაციას საგადასახადო ორგანოს.
- აღნიშნული ვალდებულების შეუსრულებლობა წარმოადგენს საგადასახადო სამართალდარღვევას, რაც იწვევს პასუხისმგებლობას საგადასახადო კოდექსის XL თავის მიხედვით.
- დოკუმენტის ნამდვილობის გადამოწმება შესაძლებელია საჯარო რეესტრის ეროვნული სააგენტოს ოფიციალურ ვებ–გვერდზე www.napr.gov.ge;
- ამონაწერის მიღება შესაძლებელია ვებ–გვერდზე www.napr.gov.ge, ნებისმიერ ტერიტორიულ სარეგისტრაციო სამსახურში, იუსტიციის სახლებსა და სააგენტოს ავტორიზებულ პირებთან;
- ამონაწერში ტექნიკური ხარვეზის აღმოჩენის შემთხვევაში დაგვიკავშირდით: 2 405405 ან პირადად შეავსეთ განაცხადი ვებ–გვერდზე;
- კონსულტაციის მიღება შესაძლებელია იუსტიციის სახლის ცხელ ხაზზე 2 405405;
- საჯარო რეესტრის თანამშრომელთა მხრიდან უკანონო ქმედების შემთხვევაში დაგვიკავშირდით ცხელ ხაზზე: 2 405405
- თქვენთვის საინტერესო ნებისმიერ საკითხთან დაკავშირებით მოგვწერეთ ელ-ფოსტით: info@napr.gov.ge

საქართველოს იუსტიციის სამინისტრო
საჯარო რეესტრის ეროვნული სააგენტო

საკადასტრო გეგმა

მიწის ნაკვეთის საკადასტრო კოდი: *01.19.24.007.024*
განცხადების რეგისტრაციის ნომერი: 882014466231
მიწის ნაკვეთის ფართობი: *30570* კვ.მ.
დანიშნულება: *არასასოფლო-სამეურნეო*
მომზადების თარიღი 04.09.14

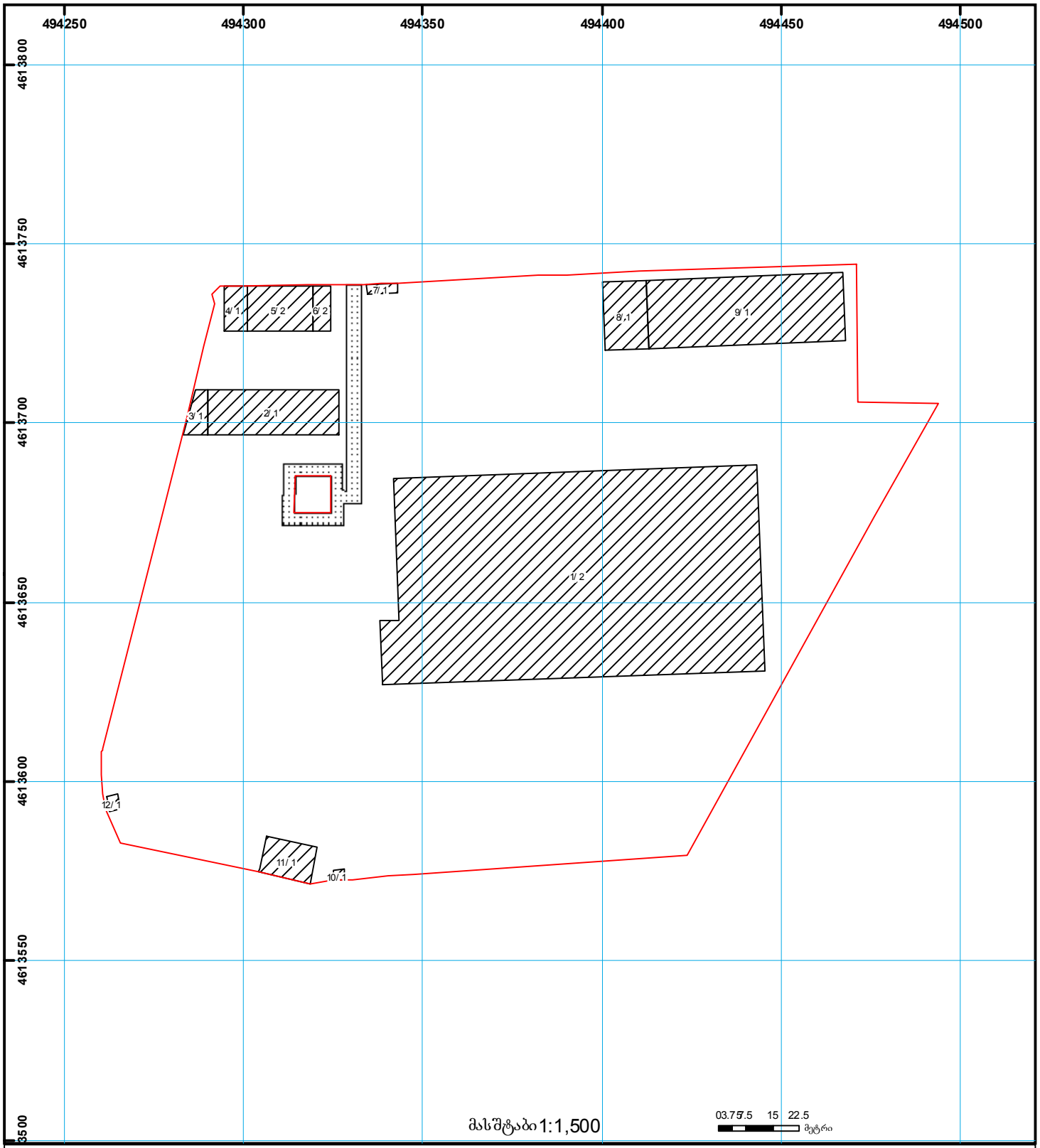

01/2 შენობა-ნაგებობა, პირობითი ნომერი/სართულიანობა
ვალდებულება
ხაზობრივი ნაგებობა
მიწის ნაკვეთის საკადასტრო საზღვარი
მშენებარე ნაგებობა
მიწისქვეშა ნაგებობა
UTM (საერთაშორისო) სისტემის კოორდ.

საჯარო რეესტრის ეროვნული სააგენტო თბილისი 0102 წმ. ნიკოლოზის/ნ. ჩხეიძის ქ. 2 ტელ.: (995 32) 91 04 27; ფაქსი: (995 32) 91 03 41
საჯარო რეესტრის ეროვნული სააგენტო თბილისი დ. აღმაშენებლის გამზ. 89/24 ტელ: (995 32) 94 13 65
www.napr.gov.ge

L.T.D. G EOMATICS

ქალაქი თბილისი, დასახლება ქვემო ალექსეევკა, (ნაკვ. 09/024) (ს/კ: 01.19.24.007.024)
მეს. სააქციო საზოგადოება "ნიკორა ტრეიდი" (ს/კ 206255808) საკუთრებაში არსებული 30570კვ.მ. არასასოფლო-სამეურნეო
დანიშნულების მიწის ნაკვეთის და მისი მიმდებარე ტერიტორიის ტოპოგრაფიული

გეგმა



პირობითი აღნიშვნები

WGS 1984 -ის კოორდინატთა სისტემის *UTM* პროექცია

- საცხოვრ. შენობა
- არასაცხ. შენობა
- ფარდული
- მშ მშენებარე
- სატრანსფორმატორო ჯიხური
- ლა ლითონის არასაცხოვრებელი შენობა
- ლითონის ღობე
- ბეტონის ფუნდამენტზე ლითონის ღობე
- ხის ღობე
- მავთულის ღობე
- კედელი
- მაღალი ბეტონის ღობე
- დაბალი ბეტონის ღობე
- ფლატე
- ბორდიური
- გზა ასფალტის საფარით
- გზა მოხრეშილი
- გზა ბეტონის საფარით
- რკინიგზა
- წიწვოვანი ხე
- ფოთლოვანი ხე
- ხილკენკროვანი ხე
- მოჭრილი ხე
- პალმა
- გაზონი
- ხე გამხმარი
- ვაზი
- ჭა
- ონკანი
- რეპერი
- ღვარცოფის ჭა
- ბალახი
- ბუჩქი
- ბუჩქი ეკლიანი
- ბუჩქნარი გაუვალი
- ბეტონის ბოძი
- რკინის ბოძი
- ხის ბოძი
- კიბე
- 500.52 სიმაღლის ნიშნული
- 500 მთავარი იზოჰიფსი
- დამხმარე იზოჰიფსი
- სამთვალყურეო ჭები
- გიდრანტი (წყლის ჩამკეტი ჭები)
- გარე განათება
- სვეტაფორი
- ელ. გადამცემი ხაზი
- წ წყალგაყვანილობა
- გ გაზი
- კ კანალიზაცია
- სან სანიაღვრე
- კბ კავშირგაბმულობა
- ელ. ქსელები დაბალი ძაბვის
- ელ. ქსელები მაღალი ძაბვის
- ოპ ოპტიკა
- საგზაო ნიშნები
- ძეგლი
- კონტური
- დროშა
- ფანტანი
- გასასვლელი (არა)
- ჭაობი

შენიშვნა: რეგისტრირებული მიწის ნაკვეთის საკადასტრო საზღვარი
მომიჯნავედ რეგისტრირებული მიწის ნაკვეთის საკადასტრო საზღვარი
მიწის სამუშაოების შესრულებისას შეატყობინეთ კომუნიკაციის წარმომადგენლებს

შ.პ.ს. გეომატიკს (ს/ნ. 405601718)

ქ.თბილისი, მიხეილ ბურძგლას ქ. №74. №74ა. №74ბ

გეომატიცსგეო გმაილ.ცომ ტელ: 577 40 40 93

დირექტორი:		დ. რობაქიძე
აზომა:		კ. კირკიტაძე
დახაზა:		კ. კირკიტაძე
დამკვეთი		სს. "ნიკორა ტრეიდი"

"GEOMATICS" LLC • 405601718 • შპს "გეომატიკს"

მასშტაბი: 1:500 28.12.2025წ.

L.T.D. G EOMATICS

ქალაქი თბილისი, დასახლება ქვემო ალექსეევკა, (ნაკვ. 09/024) (ს/კ: 01.19.24.007.024)
მეს. სააქციო საზოგადოება "ნიკორა ტრეიდი" (ს/კ 206255808) საკუთრებაში არსებული 30570კვ.მ. არასასოფლო-სამეურნეო დანიშნულების მიწის ნაკვეთის და მისი მიმდებარე ტერიტორიის ტოპოგრაფიული

გეგმა

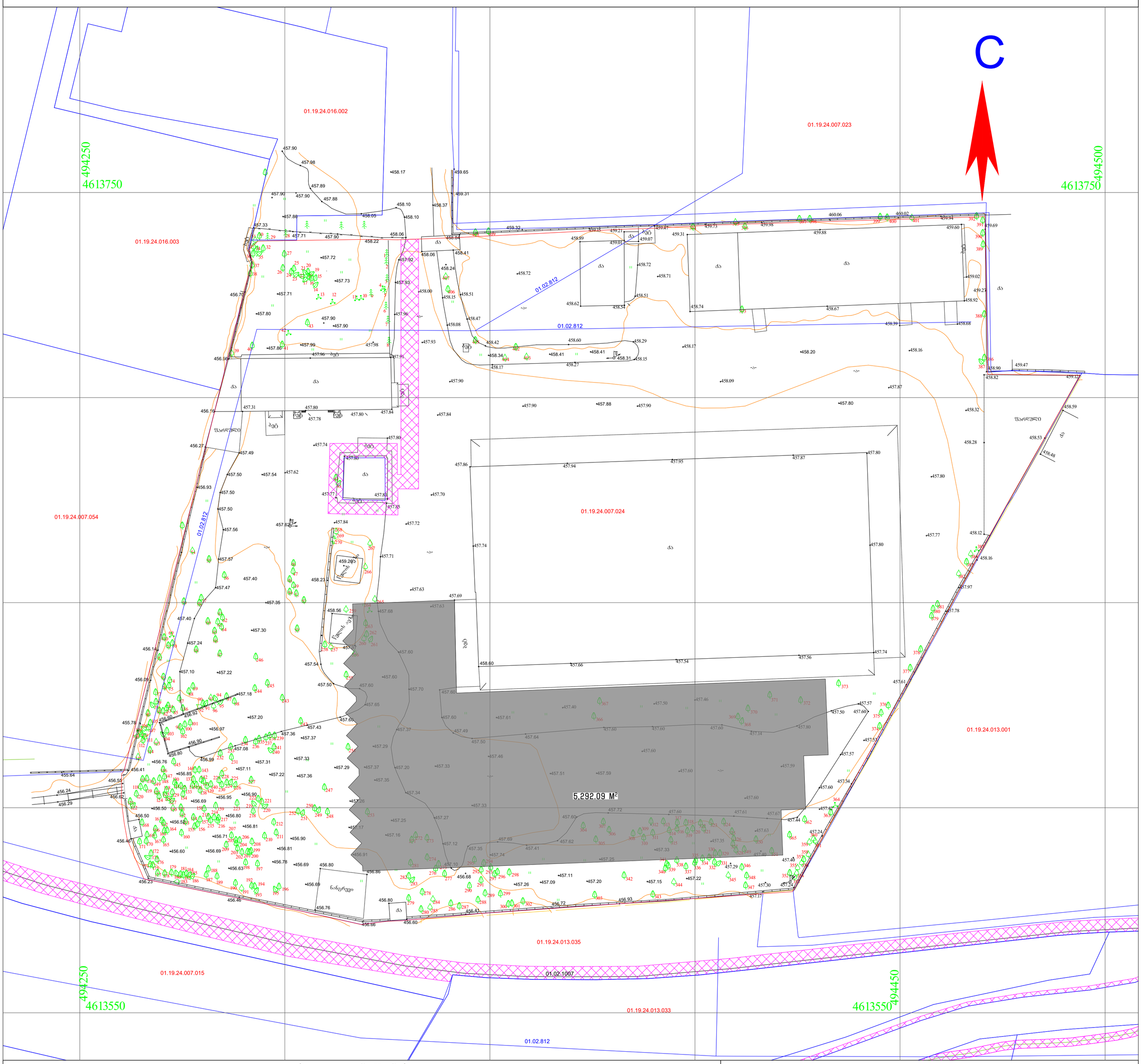

პირობითი აღნიშვნები

WGS 1984 -ის კოორდინატთა სისტემის *UTM* პროექცია

- საცხოვრ. შენობა
- არასაცხ. შენობა
- ფარდული
- მშენებარე
- სატრანსფორმატორო ჯიხური
- ლითონის არასაცხოვრებელი შენობა
- ლითონის ღობე ბეტონის ფუნდამენტზე
- ლითონის ღობე ხის ღობე
- მავთულის ღობე კედელი
- მაღალი ბეტონის ღობე
- დაბალი ბეტონის ღობე
- ფლატე
- ბორდიური
- გზა ასვალტის საფარით
- გზა მოხრეშილი
- გზა ბეტონის საფარით
- რკინიგზა
- წიწვოვანი ხე
- ფოთლოვანი ხე
- ხილკენკროვანი ხე
- მოჭრილი ხე
- პალმა
- გაზონი
- ხე გამხმარი
- ვაზი
- ჭა
- ონკანი
- რეპერი
- გაზის ჭა
- ბალახი
- ბუჩქი
- ბუჩქი ეკლიანი
- ბუჩქნარი გაუვალი
- ბეტონის ბოძი
- რკინის ბოძი კიბე
- ხის ბოძი
- 500.52 სიმაღლის ნიშნული
- მთავარი იზოჰიფსი
- დამხმარე იზოჰიფსი
- სამეთვალყურეო ჭები
- გიდრანტი (წყლის ჩამკეტი ჭები)
- გარე განათება
- სვეტაფორი
- ელ. გადამცემი ხაზი
- წყალგაყვანილობა
- გაზი
- კანალიზაცია
- სანიაღვრე
- კავშირგაბმულობა
- ელ. ქსელები დაბალი ძაბვის
- ელ. ქსელები მაღალი ძაბვის
- გათბობა
- საგზაო ნიშნები
- ძეგლი
- კონტური
- დროშა
- ფანტანი
- გასასვლელი (არკა)
- ჭაობი

შენიშვნა: რეგისტრირებული მიწის ნაკვეთის საკადასტრო საზღვარი
მომიჯნავედ რეგისტრირებული მიწის ნაკვეთის საკადასტრო საზღვარი
მიწის სამუშაოების შესრულებისას შეატყობინეთ კომუნიკაციის წარმომადგენლებს

შ.პ.ს. გეომატიკს (ს/ნ. 405601718)

ქ.თბილისი, მიხეილ ბურძგლას ქ. №74. №74ა. №74ბ

გეომატიცსგეო გმაილ.ცომ ტელ: 577 40 40 93

დირექტორი:		დ. რობაქიძე
აზომა:		კ. კირკიტაძე
დახაზა:		კ. კირკიტაძე
დამკვეთი		სს. "ნიკორა ტრეიდი"
მასშტაბი: 1:500		28.12.2025წ.



ARCHITECTURE

პროექტის დასახელება:

საოფისე შენობა

ექსპლიკაცია

შენიშვნები:

ყველა შეუსაბამობა სამუშაოების დაწყებამდე აუცილებლად უნდა ეცნოს არქიტექტორს.

სიტუაციური გეგმა

მასშტაბი 1:2500

საავტორო ჯგუფი:

არქ. გ.ჭყონია

არქ. გ.სამხარაძე

არქ. დ.დანელია

არქ. ნ.მაღალაშვილი

არქ. ს.კვირიკაშვილი

თარიღი - 23/09/2026

ფურცელი

გვერდი A.01.7

გვ.რაოდ. 7/19

A3



სასაწყობე შენობის საპროექტო არეალი

ARCHITECTURE

პროექტის დასახელება:

საოფისე შენობა

ექსპლიკაცია

შენიშვნები:

ყველა შეუსაბამობა სამუშაოების დაწყებამდე აუცილებლად უნდა ეცნოს არქიტექტორს.

ორთო ფოტო

მასშტაბი

საავტორო ჯგუფი:

არქ. გ.ჭყონია

არქ. გ.სამხარაძე

არქ. დ.დანელია

არქ. ნ.მაღალაშვილი

არქ. ს.კვირიკაშვილი

თარიღი - 23/09/2026

ფურცელი

გვერდი A.01.8

გვ.რაოდ. 8/19

A3







ARCHITECTURE

პროექტის დასახელება:

საოფისე შენობა

ექსპლიკაცია

შენიშვნები:

ყველა შეუსაბამობა სამუშაოების დაწყებამდე აუცილებლად უნდა ეცნოს არქიტექტორს.

არსებული სურათი

მასშტაბი

საავტორო ჯგუფი:

არქ. გ.ჭყონია	
არქ. გ.სამხარაძე	
არქ. დ.დანელია	
არქ. ნ.მაღალაშვილი	
არქ. ს.კვირიკაშვილი	

თარიღი - 27/09/2026		ფურცელი
გვერდი	გვ.რაოდ.	A3
A.01.9	9/19	



ARCHITECTURE

პროექტის დასახელება:

საოფისე შენობა

ექსპლიკაცია

შენიშვნები:

ყველა შეუსაბამობა სამუშაოების დაწყებამდე აუცილებლად უნდა ეცნოს არქიტექტორს.

არსებული სურათი

მასშტაბი

საავტორო ჯგუფი:

არქ. გ.ჭყონია

არქ. გ.სამხარაძე

არქ. დ.დანელია

არქ. ნ.მაღალაშვილი

არქ. ს.კვირიკაშვილი

თარიღი - 23/09/2026

ფურცელი

A3

გვერდი	გვ.რაოდ.
A.01.10	10/19



ARCHITECTURE

პროექტის დასახელება:

საოფისე შენობა

ექსპლიკაცია

შენიშვნები:

ყველა შეუსაბამობა სამუშაოების დაწყებამდე აუცილებლად უნდა ეცნოს არქიტექტორს.

არსებული სურათო

მასშტაბი

საავტორო ჯგუფი:

არქ. გ.ჭყონია	
არქ. გ.სამხარაძე	
არქ. დ.დანელია	
არქ. ნ.მაღალაშვილი	
არქ. ს.კვირიკაშვილი	

თარიღი - 23/09/2026	ფურცელი
გვერდი: A.01.11 / გვ.რაოდ.: 11/19	A3



პროექტის დასახელება:

საოფისე შენობა

ექსპლიკაცია

შენიშვნები:

ყველა შეუსაბამობა სამუშაოების დაწყებამდე აუცილებლად უნდა ეცნოს არქიტექტორს.

არსებული სურათი

მასშტაბი

საავტორო ჯგუფი:

არქ. გ.ჭყონია

არქ. გ.სამხარაძე

არქ. დ.დანელია

არქ. ნ.მაღალაშვილი

არქ. ს.კვირიკაშვილი

თარიღი - 23/09/2026

ფურცელი

A3

გვერდი	გვ.რაოდ.
A.01.12	12/19



ARCHITECTURE

პროექტის დასახელება:

საოფისე შენობა

ექსპლიკაცია

შენიშვნები:

ყველა შეუსაბამობა სამუშაოების დაწყებამდე აუცილებლად უნდა ეცნოს არქიტექტორს.

არსებული სურათი

მასშტაბი

საავტორო ჯგუფი:

არქ. გ.ჭყონია

არქ. გ.სამხარაძე

არქ. დ.დანელია

არქ. ნ.მაღალაშვილი

არქ. ს.კვირიკაშვილი

თარიღი - 23/09/2026

ფურცელი

A3

გვერდი

A.01.13

გვ.რაოდ.

13/19



ARCHITECTURE

პროექტის დასახელება:

საოფისე შენობა

ექსპლიკაცია

შენიშვნები:

ყველა შეუსაბამობა სამუშაოების დაწყებამდე აუცილებლად უნდა ეცნოს არქიტექტორს.

არსებული სურათი

მასშტაბი

საავტორო ჯგუფი:	
არქ. გ.ჭყონია	
არქ. გ.სამხარაძე	
არქ. დ.დანელია	
არქ. ნ.მაღალაშვილი	
არქ. ს.კვირიკაშვილი	

თარიღი - 23/09/2026		ფურცელი
გვერდი	გვ.რაოდ.	A3
A.01.14	14/19	


01.19.24.016.003
01.02.812
01.19.24.013.001
01.19.24.013.035
01.02.1007
43
1 (2)
2 (1)
3 (1)
7 (1)
8 (1)
9 (1)
10 (1)
457.90
457.88
458.10
457.80
457.99
457.96
457.88
457.90
457.80
458.16
456.76
456.64
456.69
456.81
456.71
457.30
456.93
456.72
456.84
456.69
455.79
456.76
456.66
456.80
456.69
456.81
456.69
456.71
456.80
456.81
456.84
456.69
456.72
456.93
457.30
457.42
457.88
457.90
457.80
458.16
458.19
458.00
457.99
457.96
457.88
457.90
457.80
457.88
457.90
457.88
458.10
458.06
457.33
457.71
457.80

ჭრილი 3:3



ჭრილი Ч:5

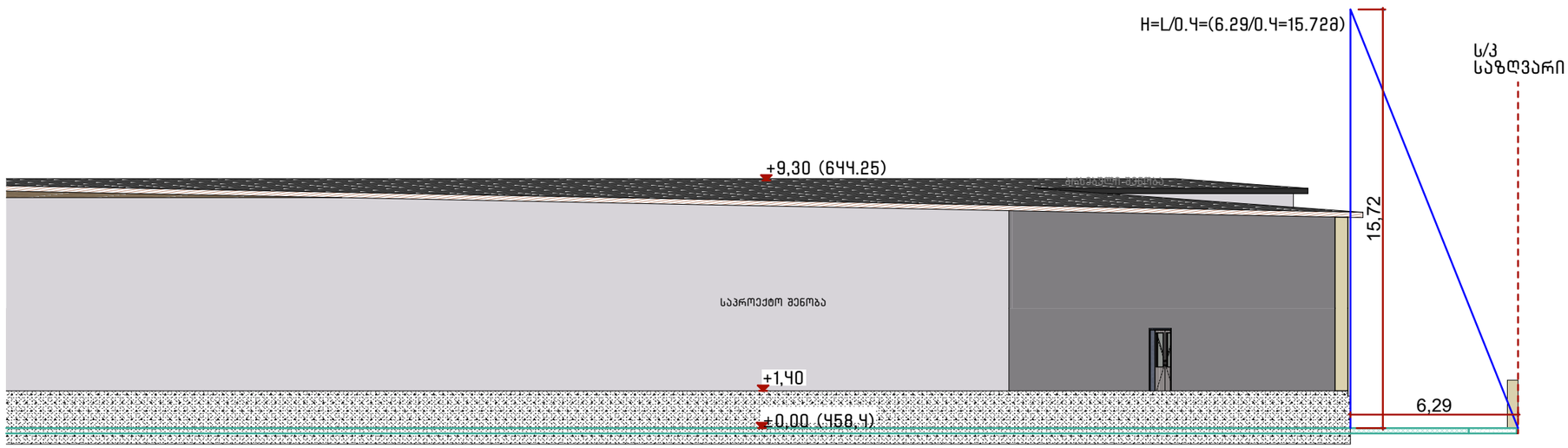

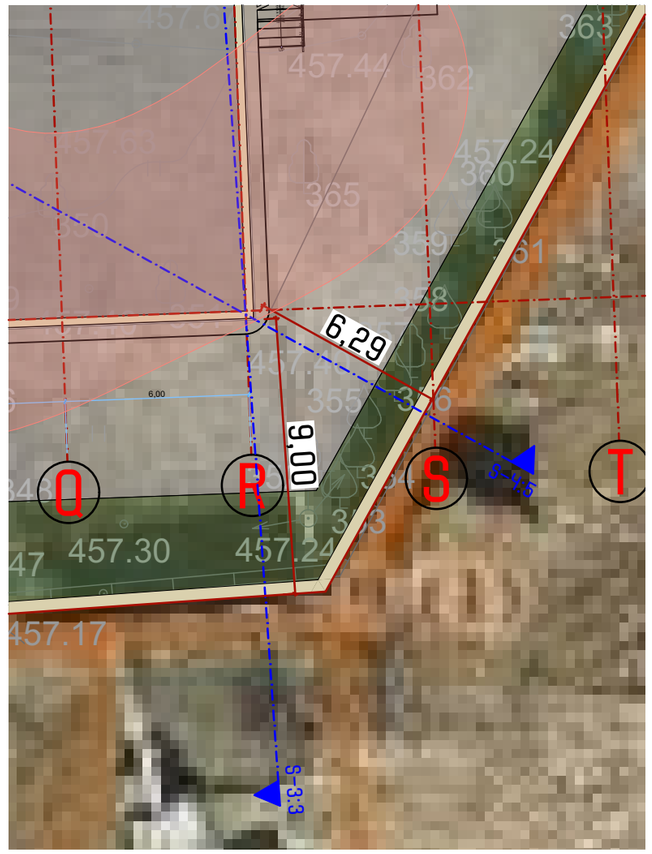

ARCHITECTURE

პროექტის დასახელება:

საოფისე შენობა

ექსპლიკაცია

შენიშვნები:

ყველა შეუსაბამობა სამუშაოების დაწყებამდე აუცილებლად უნდა ეცნოს არქიტექტორს.

simaRlis Wrili

მასშტაბი 1:200

საავტორო ჯგუფი:

არქ. გ.ჭყონია

არქ. გ.სამხარაძე

არქ. დ.დანელია

არქ. ნ.მაღალაშვილი

არქ. ს.კვირიკაშვილი

თარიღი - 12.11.2026

ფურცელი

გვერდი A.01.16

გვ.რაოდ. 16/19

A3

ჭრილი 4:5

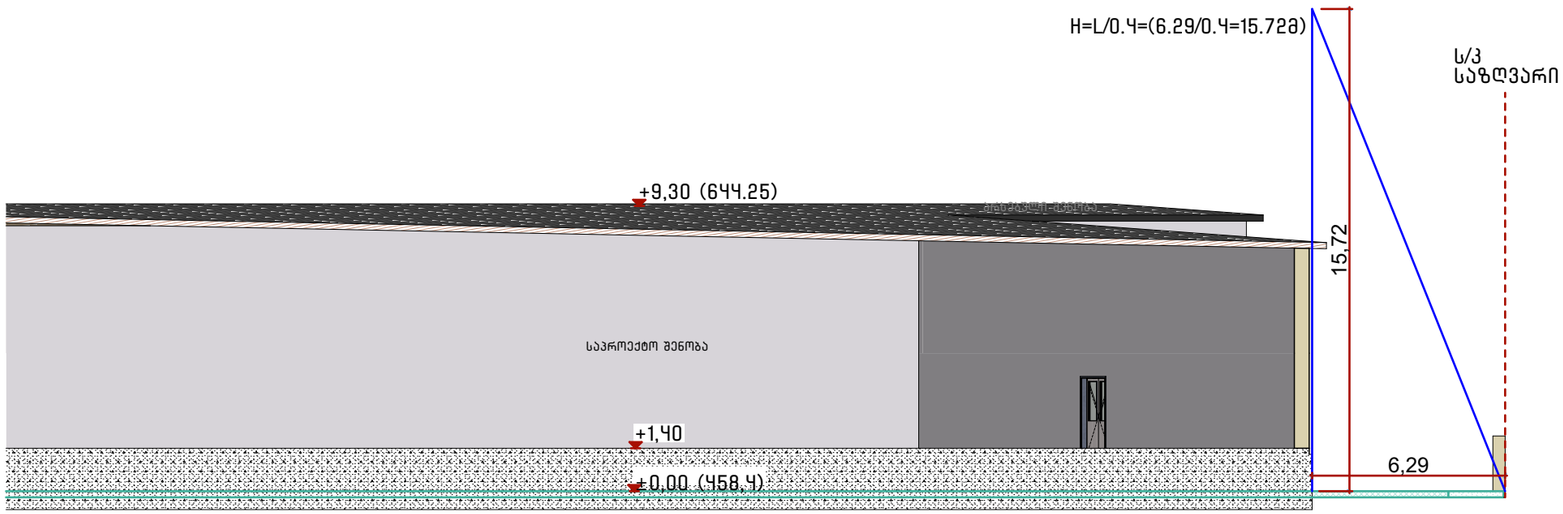

ჭრილი 3:3

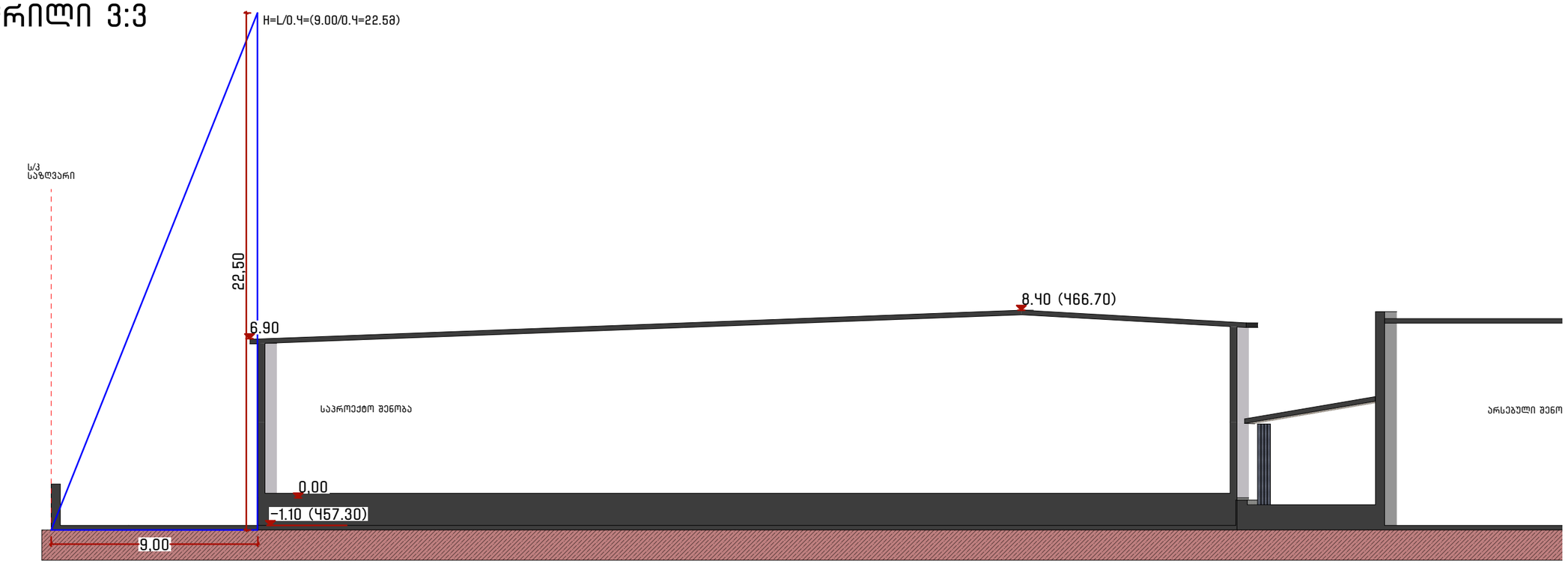

ARCHITECTURE

პროექტის დასახელება:

საოფისე შენობა

ექსპლიკაცია

შენიშვნები:

ყველა შეუსაბამობა სამუშაოების დაწყებამდე აუცილებლად უნდა ეცნოს არქიტექტორს.

Wrili

მასშტაბი	1:200

საავტორო ჯგუფი:

არქ. გ.ჭყონია	
არქ. გ.სამხარაძე	
არქ. დ.დანელია	
არქ. ნ.მაღალაშვილი	
არქ. ს.კვირიკაშვილი	

თარიღი - 12.11.2026	ფურცელი
გვერდი: A.01.18 / გვ.რაოდ.: 18/19	A3

ქ. თბილისი, დასახლება ქვემო ალექსეევკა

01.19.24.007.024

ნიკორას სასაწყობე და საოფისე შენობა

სამუშაოთა წარმოების მეთოდოლოგია

თბილისი 2026

შინაარსი

განმარტებითი ბარათი 3

მიწის სამუშაოები 4

საყალიბე სამუშაოები 6

საარმატურო სამუშაოები 10

ბეტონის სამუშაოები 11

ლითონის სამუშაოები 17

მოპირკეთებითი სამუშაოები 19

ვიტრაჟების მოწყობა 20

უსაფრთხოების წესები და სახანძრო უსაფრთხოება 21

სამშენებლო კომპანია „ანაგის“ სახელმძღვანელო (სავალდებულო) მითითება უბნის უფროსებისა და სამუშაოთა მწარმოებლებისათვის 24

გარემოს დაცვა; 35

სამშენებლო ობიექტზე შესადგენი დოკუმენტაციის ტიპური ფორმები და ჟურნალები დანართი №1; 36

გენგეგმა 37

განმარტებითი ბარათი

საპროექტო ტერიტორია მდებარეობს ქ. თბილისში, დასახლება ქვემო ალექსეევკაში, (ს.კ.01.19.24.007.024) სადაც იგეგმება სასაწყობე და საოფისე შენობების განთავსება. მიწის ნაკვეთი არის არასასოფლო სამეურნეო დანიშნულების, ხოლო ფართობი შეადგენს 30570 კვ.მ-ს. საწყობის მაქსიმალური სიმაღლეა 8,4 მ, ხოლო ოფისის - 6,7 მ.

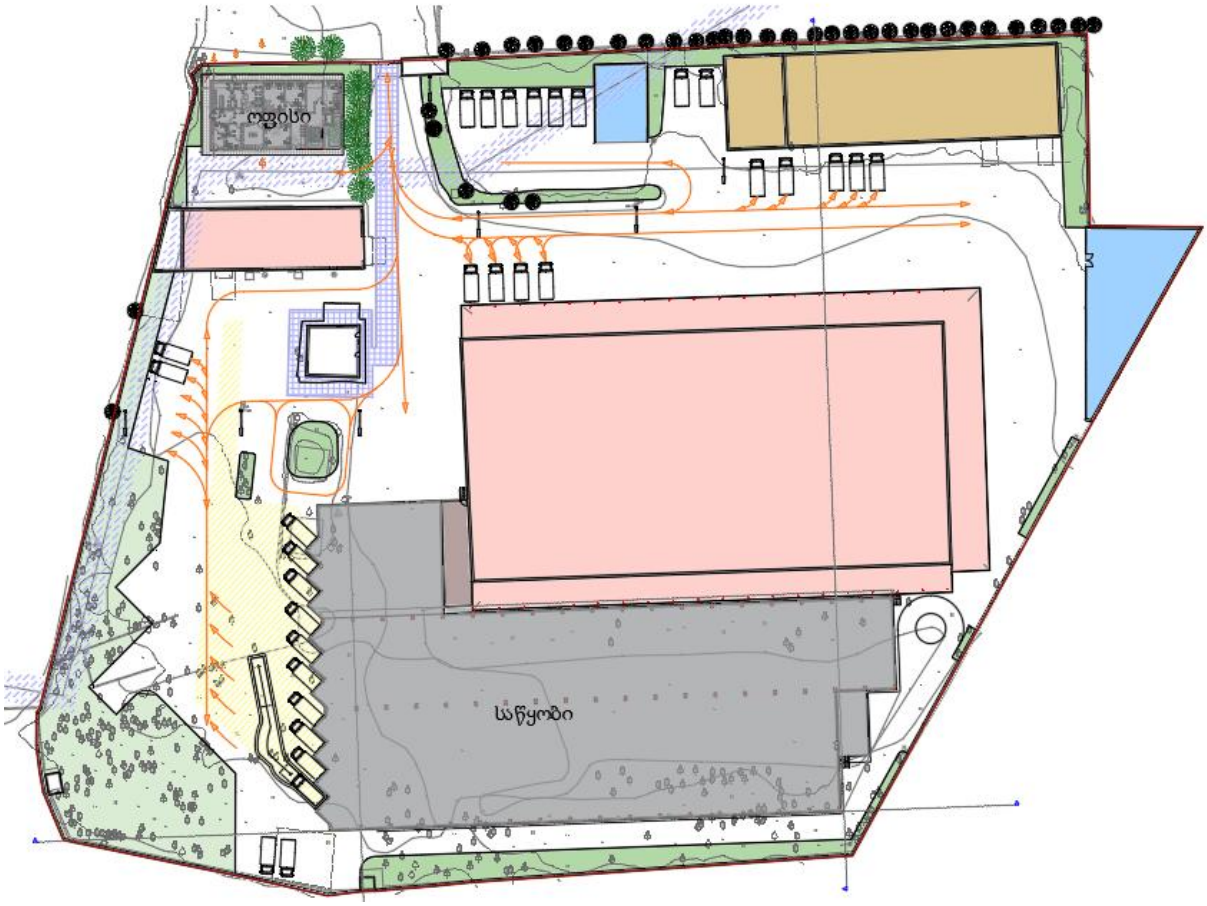

მიწის სამუშაოები

მიწის სამუშაოების წარმოება მოქმედი მიწისქვეშა კომუნიკაციების ზონაში უნდა ხორციელდებოდეს უშუალოდ სამუშაოთა მწარმოებლის ან ოსტატის ხელმძღვანელობით, ხოლო ძაბვის ქვეშ მყოფი კაბელების ან მოქმედი გაზსადენების დაცულ ზონაში, ელექტრო ან გაზის მეურნეობის მუშაკების მეთვალყურეობით.

დასახლებული პუნქტების ქუჩებში, გასასვლელებში, ეზოებში, აგრეთვე ისეთ ადგილებში, სადაც მოძრაობს ხალხი და ტრანსპორტი დასამუშავებელი ქვაბულები და თხრილები უნდა იყოს შემოფარგლული დამცავი ღობეებით, რომლებზეც აუცილებლად დაყენებული უნდა იყოს გამაფრთხილებელი წარწერები და ნიშნები , ხოლო ღამით - სასიგნალო განათებები.

თხრილებზე ხალხის გადასასვლელები ბაგირებით ეწყობა, რომლებიც ღამით უნდა ნათდებოდეს.

ქვაბულიდან ან თხრილიდან ამოღებული გრუნტი განლაგებული უნდა იყოს ჭრილის კიდიდან არანაკლებ 0,5მ მანძილზე.

ვერტიკალურკედლიანი ქვაბულებისა და თხრილების გათხრა გამაგრების გარეშე არაკლდოვან და გაუყინავ გრუნტებში გრუნტის წყლების დონეზე მაღლა და მის მახლობლად მიწისქვეშა ნაგებობების არსებობის დროს, დასაშვებია სღრმეზე არაუმეტეს:

- 1 მ - ყრილ, ქვიშიან და მსხვილმონამტვრევ გრუნტებშI;
- 1,25 მ - ქვიშნარებში;
- 1,5 მ - თიხნარებსა და თიხებში.

ფერდოებიანი ქვაბულებისა და თხრილების გათხრა გამაგრების გარეშე არაკლდოვან გრუნტებში გრუნტის წყლების დონეზე მაღლა (კაპილარული აწევის გათვალისწინებით) ან ხელოვნური წყალდაწევის დახმარებით ამოშრობილ გრუნტებში დასაშვებია, როდესაც ჭრილის სიღრმე და ფერდოების ციცაბობა შეესაბამება მე-4 ცხილში მოყვანილ სიდიდეებს

ცხრილი 4

გრუნტის სახეები	ფერდოების ციცაბობა (მისი სიმაღლის შეფარდება ჩაღრმავებასთან) ჭრილის სიღრმის დროს მეტრებში, არა უმეტეს		
	1,5	3	5
ნაყარი შეუმკვრივებელი	1 : 0,67	1 : 1	1 : 1,25
ქვიშნარი და ხრეშიანი	1 : 0,5	1 : 1	1 : 1
ქვიშნარი	1 : 0,25	1 : 0,67	1 : 0,85
თიხნარი	1 : 0	1 : 0,5	1 : 0,75
თიხა	1 : 0	1 : 0,25	1 : 0,5
ლიოსებრი და ლიოსისმაგვარი	1 : 0	1 : 0,5	1 : 0,5

შენიშვნა: სხვადასხვა სახის გრუნტის დაშრევების დროს ფერდოების ციცაბობა ყველა შრისათვის უნდა დაინიშნოს ყველაზე უფრო სუსტი გრუნტის მიხედვით.

ფერდოების ციცაბობა თხრილებისა სიღრმით 5მ-ზე მეტი ყველა შემთხვევისათვის და 5მ-ზე ნაკლები ისეთი ჰიდროგეოლოგიური პირობებისა და სახის გრუნტების დროს, რომლებიც გათვალისწინებული არ არის ცხრილი 4-ში, უნდა დადგინდეს პროექტით.

გამაგრების დაყენების დროს მისი ზედა ნაწილი გადმოშვერილი უნდა იყოს კიდეზე არანაკლებ 15სმ-ით.

გამაგრების დაყენება უნდა წარმოებდეს ზემოდან ქვემოთ ჭრილის დამუშავების კვალდაკვალ არაუმეტეს 0,5 მ სიღრმისა.

გამაგრების დაშლა კი წარმოებს შებრუნებული მიმართულებით - ქვემოდან ზემოთ ჭრილის უკუ ჩაყრის კვალდაკვალ.

სამუშაოების წარმოება ქვაბულებსა და თხრილებში, რომელთა ფერდოები სველდება, დასაშვებია მხოლოდ სამუშაოთა მწარმოებლის (ოსტატის) მიერ ფერდოების გრუნტის გულმოდგინე დათვალიერებისა და იმ ადგილებთან, სადაც შემჩნეული იქნება ,,შვერილები" ან ბზარები (განშრევება) არამდგრადი გრუნტის ჩამონგრევის შემდეგ.

ჭრილებიდან გრუნტის ბადიის მეშვეობით ამოღების დროს აუცილებელია დამცავი ფარდულ-შვერილების მოწყობა ჭრილში მომუშავეთა დასაფარავად.

ახლად ამოყვანილი საყრდენი კედლებისა და საძირკვლების უბეებში ერთი მხრიდან ჩაყრა დასაშვებია იმ ღონისძიებათა განხორციელების შემდეგ, რომლებიც უზრუნველყოფს კონსტრუქციის მდგრადობას.

ასევე, მიწის სამუშაოების შესრულებისას დაცულ იქნეს 41-ე დადგენილების 2004-ე ქვეთავი ,,მიწის სამუშაოები".

მიწის ამოღება და უკუჩაყრა:

შენობებისა და ნაგებობებისთვის მიწის ამოღება და შევსება ისე უნდა განხორციელდეს, რომ ადამიანთა სიცოცხლესა და საკუთრებას საფრთხე არ შეექმნას. შენობის საძირკვლის ფუძე-გრუნტები სულ მცირე 30 სმ-ის სიღრმემდე უნდა გათავისუფლდეს მცენარეთა ფესვებისგან.

გადატვირთვა:

შენობის ან ნაგებობის გვერდზე არანაირი შემვსები ან ჭარბი დატვირთვის გამომწვევი სხვა რამ არ უნდა განთავსდეს, თუ ამგვარ შენობას ან ნაგებობას არ აქვს უნარი დაიჭიროს შემვსების ან ჭარბი დატვირთვებისგან გამოწვეული დამატებითი დატვირთვა. არსებული საძირკვლის ბალიშები ან საძირკვლები, რომლებზეც შეიძლება უარყოფითად იმოქმედოს მიწის ამოღებამ, სათანადოდ უნდა გამაგრდეს ან სხვაგვარად იქნეს დაცული მიწის დაჯდომისა და შემდგომი მოძრაობისგან.

თავდაპირველად წარმოებს შენობის ღერძული დაკვალვა და მისი მიბმა რეპერებთან. მიწის სამუშაოების წარმოება სრულდება მექანიზირებული წესით .

არსებული მომიჯნავე შენობების მდგრადობის უზრუნველყოფის მიზნით უშუალოდ მათთან სიახლოვეს მიწის სამუშაოების წარმოება სრულდება ხელით. საჭიროების შემთხვევაში მოსაწყობი იქნება დროებითი გამაგრება ინვენტარული ფარებით.

თხრილებიდან და ტრანშეებიდან ამოღებული გრუნტის ნაყარები არ უნდა აფერხებდეს მომდევნო სამშენებლო და სამონტაჟო სამუშაოებს და როგორც წესი, უნდა მოგროვდეს ნათხარის ერთ მხარეს, უპირატესად ზედა მხარეს. გრუნტი ავტოთვითმცლელებზე უნდა დაიტვირთოს უკანა ან გვერდითი ბორტის მხრიდან. ამოღებული ზედმეტი და გამოსაყენებლად უვარგისი გრუნტი მაშინვე უნდა გავიტანოთ მისთვის განკუთვნილ ადგილზე.

თუ მიწის სამუშაოების დროს გამოვლინდა მოქმედი მიწისქვეშა კომუნიკაციები, მიწის სამუშაოები უნდა შეჩერდეს, გამოძახებული უნდა იქნეს შესაბამისი სამსახურები და უნდა მოხდეს შესაბამისი ზომების

მიღება: კომუნიკაციების დაზიანებისაგან დაცვა ან გადატანა.

საძირკვლების მოწყობამდე უნდა გაფორმდეს ქვაბულის აქტი ფარულ სამუშაოებზე, აქტის შედგენაში მონაწილეობა უნდა მიიღოს გეოლოგმა.

საყალიბე სამუშაოები

ვერტიკალური და ჰორიზონტალური ყალიბებისთვის გამოყენებულ იქნეს ქარხნული წესით დამზადებული ინვენტარული ყალიბები, რომლის მონტაჟი უნდა განხორციელდეს გეოდეზისტის მიერ დაკვალული წერტილების შესაბამისად მაქსიმალური სიზუსტით.

ყალიბების რამდენიმე იარუსად დაყენებისას, ყოველი მომდევნო იარუსი დაყენებულ უნდა იქნეს მხოლოდ წინა იარუსის დამაგრების შემდეგ.

ყალიბის მოხსნა უნდა მოხდეს არაუადრეს ბეტონის სიმტკიცის 70 %-ის მიღწევისა.

ყალიბებზე მასალების დაწყობა და ყალიბის საფენებზე მომუშავეთა ყოფნა, რომლებიც უშუალოდ არ მონაწილეობენ სამუშაოთა წარმოებაში, დაუშვებელია (დადგენილება#361-მუხლი 9.)

ყალიბის დამჭერი კონსტრუქციების დაყენების დროს საჭიროა შემდეგი მოთხოვნების შესრულება:

- დგარები უნდა დავაყენოთ დაყრდნობის იმ ფართობის მქონე საფუძველზე, რომელიც დაიცავს დაბეტონებულ კონსტრუქციას დაუშვებელი დაჯდომისაგან;
- ზოლურები, მოსაჭიმები და გამაგრების სხვა ელემენტები ხელს არ უნდა უშლიდეს ბეტონის ჩაწყობას ყალიბში;
- ზოლურები და მჭიმები უნდა დამაგრდეს ადრე დაბეტონებულ კონსტრუქციებზე ბეტონის სიმტკიცის გათვალისწინებით ამ გამაგრებიდან მასზე დატვირთვების გადაცემის მომენტისათვის;
- საფუძველი ყალიბის ქვეშ უნდა გასწორდეს მის დაყენებამდე.

დაყენებული ყალიბი მისი დამჭერი კონსტრუქციებით, მიღების დროს უნდა შემოწმდეს:

- კონსტრუქციების ყალიბების და თვით ყალიბების დამჭერი მზიდი საფუძვლები;
- მთლიანად მთელი სისტემის სიხისტე და უცვლადობა, აგრეთვე, ყალიბის დამჭერი კონსტრუქციის მონტაჟის სისწორე;
- ყალიბების, საცობებისა და ჩასატანებელი დეტალების დაყენების სისწორე;
- ყალიბების ფარებისა და ყალიბის ელემენტების ერთმანეთთან და ადრე ჩაწყობილ ბეტონთან შეერთებების პირაპირების სიმჭიდროვე;
- ყალიბების ზედაპირები და მათი მდებარეობა დასაბეტონებელი კონსტრუქციების საპროექტო ღერძებთან.

დაბეტონების პროცესში უნდა ხორციელდებოდეს განუწყვეტელი მეთვალყურეობა დაყენებული ყალიბისა და დამაგრებების მდგომარეობაზე. ყალიბების და დამაგრებების ცალკეული ელემენტების დეფორმაციის ან გადაადგილების გამოვლენის დროს დაუყონებლივ უნდა იქნეს მიღებული ზომები დეფორმაციების გასასწორებლად და აუცილებლობის შემთხვევაში დროებით შეწყდეს ამ უბანზე დაბეტონების სამუშაოები.

ყალიბები და მოწყობილობა უნდა დაიშალოს იმგვარად, რომ ყალიბებისა და მოწყობილობის ნაწილების დაცალკავების შემდეგ უზრუნველყოფილი იყოს დარჩენილი ელემენტების მდგრადობა და დაცულობა.

ქვემოთ მოცემულია გადახურვის ფილის ყალიბის სქემა:

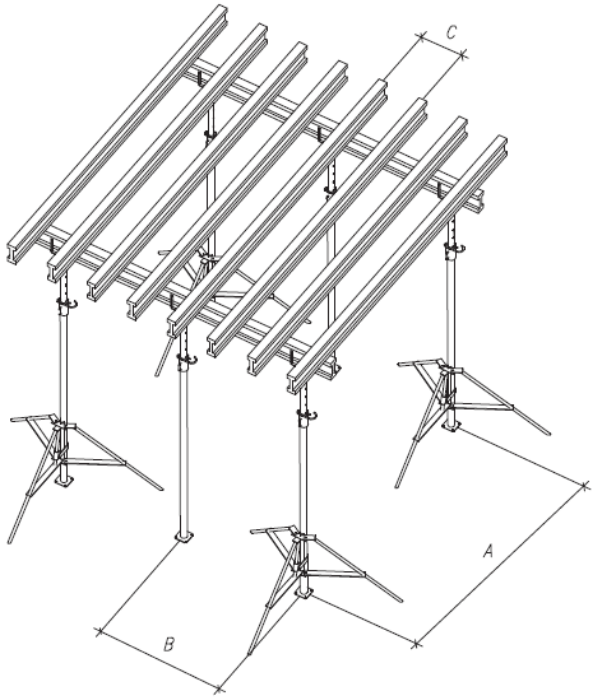

გადახურვის ფილის ყალიბის კოჭების და დგარების განლაგების სქემა

ყალიბის მთავარი და მეორეხარისხოვანი კოჭების, აგრეთვე ლითონის ინვენტარული დგარების განლაგება დამოკიდებულია გამოსაყენებელი საყალიბე ფირფიცრისა და რკ.ბეტონის ფილის სისქეზე და გამოითვლება შემდეგი ცხრილით:

ფილის სისქე მმ	მანძილი მეორეხარისხოვან კოჭებს შორის - C ფირფიცრის სისქის შემთხვევაში		მანძილი მთავარ კოჭებს შორის - A მმ ფირფიცრის სისქის შემთხვევაში		დასაშვები მანძილი დგარებს შორის - B მმ, მთავარი კოჭებს შორის მანძილის - A მმ შემთხვევაში				
	18 მმ	21 მმ	18 მმ	21 მმ	A=1500	A=1750	A=2000	A=2250	A=2500
160	625	625	2440	2350	1960	1820	1700	1600	1520
180	500	625	2440	2270	1860	1720	1610	1520	1440
200	500	625	2360	2270	1770	1640	1530	1440	1370
220	500	625	2290	2200	1690	1560	1460	1380	1290
240	500	500	2270	2140	1620	1500	1400	1320	1180
260	500	500	2230	2090	1560	1440	1350	1220	1100

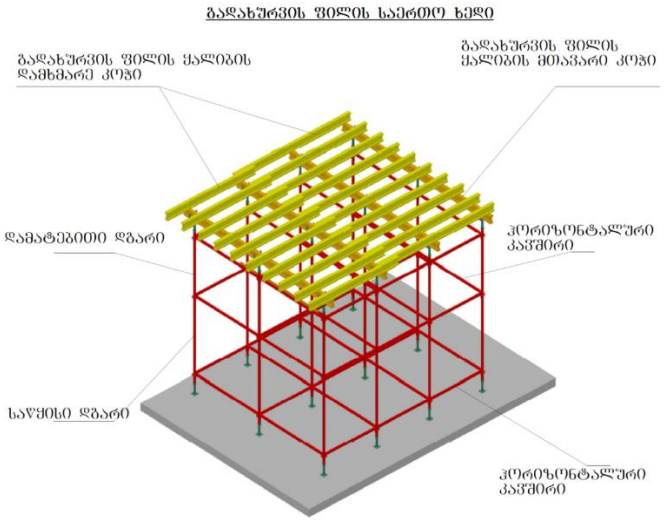

T - სებრი კვანძის საერთო ხედი

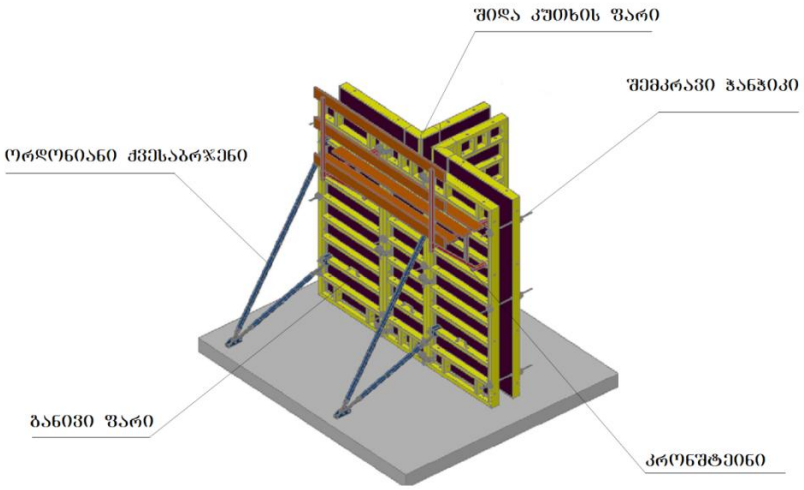

საყალიბე ფარების სამონტაჟო სქემა

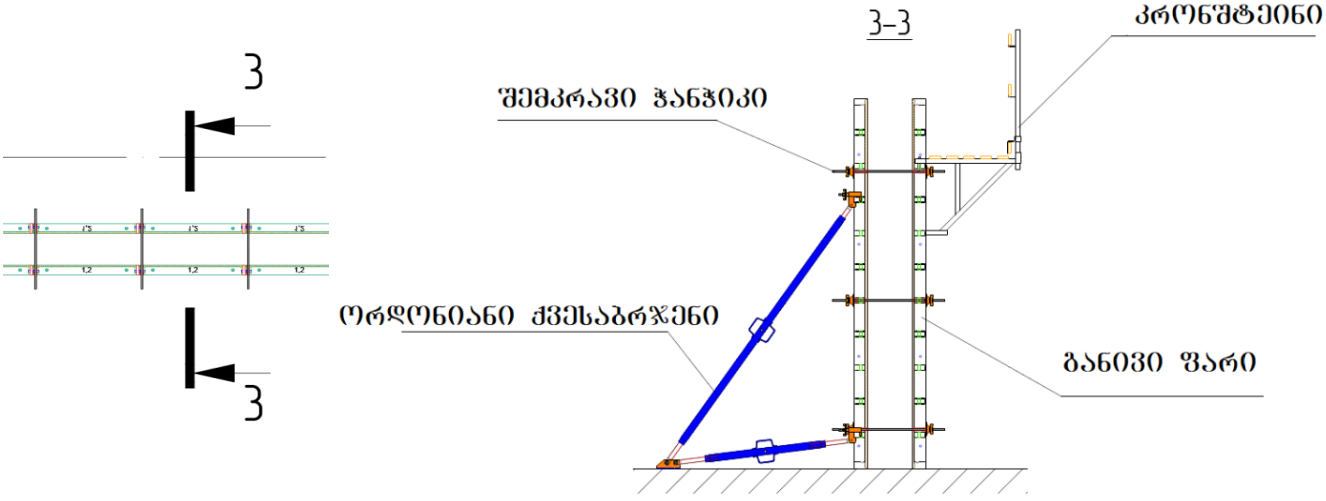

სვეტის უნივერსალური საყალიბე სისტემა

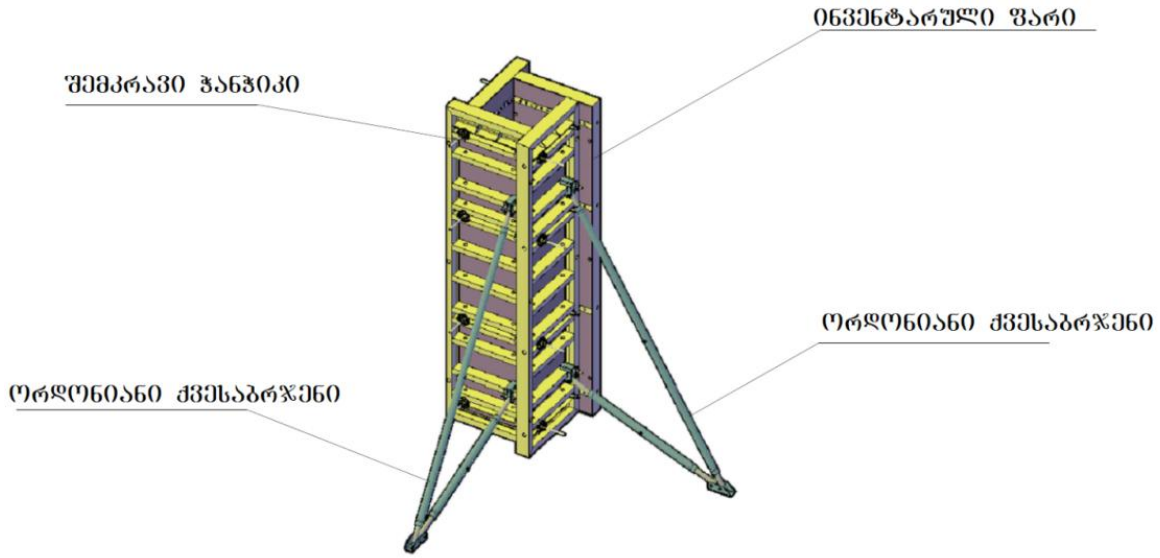

კუთხის ელემენტის მოწყობის საერთო ხედი

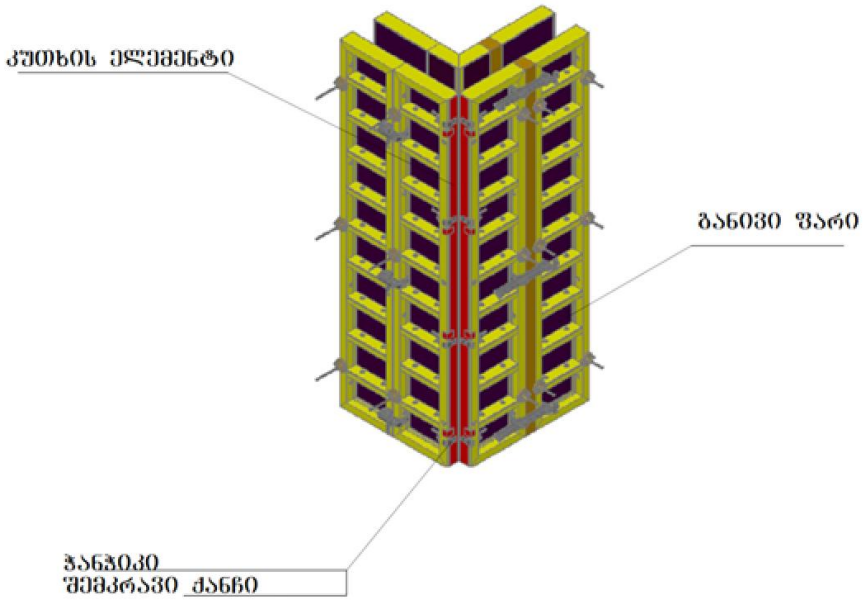

საარმატურო სამუშაოები

მშენებლობაზე შემოზიდული არმატურა, ჩასატანებელი დეტალები და ანკერები მიღებისას უნდა შემოწმდეს გარეგანი დათვალიერებითა და სათანადო გაზომვებით ;

არმატურის მონტაჟის წინ უნდა შემოწმდეს ყალიბები, გამოვლენილი დეფექტები კი გასწორდეს.

არმატურა მონტაჟდება ისეთი თანმიმდევრობით, რომელიც უზრუნველყოფს მის სწორ მდგომარეობასა და დამაგრებას. აწყობილი არმატურა უნდა დამაგრდეს გადაადგილების ასაცილებლად და დაცული იყოს დაზიანებისაგან, რაც მოსალოდნელია კონსტრუქციების დაბეტონების სამუშაოების წარმოების დროს.

ყალიბში არმატურის ცალკეული ღეროების ჩაწყობის, არმატურის კარკასებისა და ბადეების დამზადების დროს, მათი გადაადგილება არ უნდა აღემატებოდეს ცალკეული ღეროს უდიდესი დიამეტრის 1/5-ს და დასაყენებელი ღეროს დიამეტრის 1./4-ს.

ბეტონის დამცავი შრის სისქის გადახრა საპროექტო სისქიდან არ უნდა აღემატებოდეს :

- 3 მმ-ს, როდესაც დამცავი შრის სისქეა 15 მმ და ნაკლები ;
- 5მმ, როდესაც დამცავი შრის სისქე 15 მმ-ზე მეტია.

არმატურის ღეროების გადაბმა უნდა განხორციელდეს პირგადადებით შედუღების გარეშე მოქსოვის მეთოდით. პირგადადების სიგრძე გაჭიმულ ზონაში მიღებულია 40დ-ს ოდენობით, ხოლო შეკუმშულ ზონაში 30დ-ს ოდენობით.

არმატურის ღეროებისა და ბადეების საპროექტო განლაგება უზრუნველყოფილი უნდა იყოს დამჭერი მოწყობილობების, თარგების, ფიქსატორების, შუასადებებისა და ქვესადებების სწორი დაყენებით.

არმატურისა და ყალიბს შორის დამცველი შრის წარმოსაქმნელად არმატურაზე მაგრდება საჭირო ზომის ქვესადებები და ფიქსატორები.

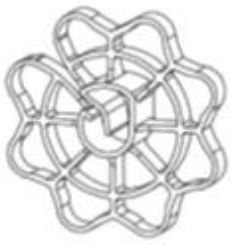




ბეტონის სამუშაოები

მიწის სამუშაოების წარმოება მოქმედი მიწისქვეშა კომუნიკაციების ზონაში უნდა ხორციელდებოდეს უშუალოდ სამუშაოთა მწარმოებლის ან ოსტატის ხელმძღვანელობით, ხოლო ძაბვის ქვეშ მყოფი კაბელების ან მოქმედი გაზსადენების დაცულ ზონაში, ელექტრო ან გაზის მეურნეობის მუშაკების მეთვალყურეობით.

დასახლებული პუნქტების ქუჩებში, გასასვლელებში, ეზოებში, აგრეთვე ისეთ ადგილებში, სადაც მოძრაობს ხალხი და ტრანსპორტი დასამუშავებელი ქვაბულები და თხრილები უნდა იყოს შემოფარგლული დამცავი ღობეებით, რომლებზეც აუცილებლად დაყენებული უნდა იყოს გამაფრთხილებელი წარწერები და ნიშნები , ხოლო ღამით - სასიგნალო განათებები.

თხრილებზე ხალხის გადასასვლელები ბაგირებით ეწყობა, რომლებიც ღამით უნდა ნათდებოდეს.

ქვაბულიდან ან თხრილიდან ამოღებული გრუნტი განლაგებული უნდა იყოს ჭრილის კიდიდან არანაკლებ 0,5მ მანძილზე.

ვერტიკალურკედლიანი ქვაბულებისა და თხრილების გათხრა გამაგრების გარეშე არაკლდოვან და გაუყინავ გრუნტებში გრუნტის წყლების დონეზე მაღლა და მის მახლობლად მიწისქვეშა ნაგებობების არსებობის დროს, დასაშვებია სღრმეზე არაუმეტეს:

- 1 მ - ყრილ, ქვიშიან და მსხვილმონამტვრევ გრუნტებშI;
- 1,25 მ - ქვიშნარებში;
- 1,5 მ - თიხნარებსა და თიხებში.

ფერდოებიანი ქვაბულებისა და თხრილების გათხრა გამაგრების გარეშე არაკლდოვან გრუნტებში გრუნტის წყლების დონეზე მაღლა (კაპილარული აწევის გათვალისწინებით) ან ხელოვნური წყალდაწევის დახმარებით ამოშრობილ გრუნტებში დასაშვებია, როდესაც ჭრილის სიღრმე და ფერდოების ციცაბობა შეესაბამება მე-4 ცხილში მოყვანილ სიდიდეებს

ცხრილი 4

ბრუნტის სახეები	ფერდოების ციცაბობა (მისი სიმაღლის შეფარდება ჩაღრმავებასთან) ჭრილის სიღრმის დროს მეტრებში, არა უმეტეს		
	1,5	3	5
ნაყარი შეუმკვრივებელი	1 : 0,67	1 : 1	1 : 1,25
ქვიშნარი და ხრეშიანი	1 : 0,5	1 : 1	1 : 1
ქვიშნარი	1 : 0,25	1 : 0,67	1 : 0,85
თიხნარი	1 : 0	1 : 0,5	1 : 0,75
თიხა	1 : 0	1 : 0,25	1 : 0,5
ლიოსებრი და ლიოსისმაგვარი	1 : 0	1 : 0,5	1 : 0,5

შენიშვნა: სხვადასხვა სახის გრუნტის დაშრევების დროს ფერდოების ციცაბობა ყველა შრისათვის უნდა დაინიშნოს ყველაზე უფრო სუსტი გრუნტის მიხედვით.

ფერდოების ციცაბობა თხრილებისა სიღრმით 5მ-ზე მეტი ყველა შემთხვევისათვის და 5მ-ზე ნაკლები ისეთი ჰიდროგეოლოგიური პირობებისა და სახის გრუნტების დროს, რომლებიც გათვალისწინებული არ არის ცხრილი 4-ში, უნდა დადგინდეს პროექტით.

გამაგრების დაყენების დროს მისი ზედა ნაწილი გადმოშვერილი უნდა იყოს კიდეზე არანაკლებ 15სმ-ით.

გამაგრების დაყენება უნდა წარმოებდეს ზემოდან ქვემოთ ჭრილის დამუშავების კვალდაკვალ არაუმეტეს 0,5 მ სიღრმისა.

გამაგრების დაშლა კი წარმოებს შებრუნებული მიმართულებით - ქვემოდან ზემოთ ჭრილის უკუ ჩაყრის კვალდაკვალ.

სამუშაოების წარმოება ქვაბულებსა და თხრილებში, რომელთა ფერდოები სველდება, დასაშვებია მხოლოდ სამუშაოთა მწარმოებლის (ოსტატის) მიერ ფერდოების გრუნტის გულმოდგინე დათვალიერებისა და იმ ადგილებთან, სადაც შემჩნეული იქნება ,,შვერილები" ან ბზარები (განშრევება) არამდგრადი გრუნტის ჩამონგრევის შემდეგ.

ჭრილებიდან გრუნტის ბადიის მეშვეობით ამოღების დროს აუცილებელია დამცავი ფარდულ-შვერილების მოწყობა ჭრილში მომუშავეთა დასაფარავად.

ახლად ამოყვანილი საყრდენი კედლებისა და საძირკვლების უბეებში ერთი მხრიდან ჩაყრა დასაშვებია იმ ღონისძიებათა განხორციელების შემდეგ, რომლებიც უზრუნველყოფს კონსტრუქციის მდგრადობას.

ასევე, მიწის სამუშაოების შესრულებისას დაცულ იქნეს 41-ე დადგენილების 2004-ე ქვეთავი ,,მიწის სამუშაოები".

მიწის ამოღება და უკუჩაყრა:

შენობებისა და ნაგებობებისთვის მიწის ამოღება და შევსება ისე უნდა განხორციელდეს, რომ ადამიანთა სიცოცხლესა და საკუთრებას საფრთხე არ შეექმნას. შენობის საძირკვლის ფუძე-გრუნტები სულ მცირე 30 სმ-ის სიღრმემდე უნდა გათავისუფლდეს მცენარეთა ფესვებისგან.

გადატვირთვა:

შენობის ან ნაგებობის გვერდზე არანაირი შემვსები ან ჭარბი დატვირთვის გამომწვევი სხვა რამ არ უნდა განთავსდეს, თუ ამგვარ შენობას ან ნაგებობას არ აქვს უნარი დაიჭიროს შემვსების ან ჭარბი დატვირთვებისგან გამოწვეული დამატებითი დატვირთვა. არსებული საძირკვლის ბალიშები ან საძირკვლები, რომლებზეც შეიძლება უარყოფითად იმოქმედოს მიწის ამოღებამ, სათანადოდ უნდა გამაგრდეს ან სხვაგვარად იქნეს დაცული მიწის დაჯდომისა და შემდგომი მოძრაობისგან. თავდაპირველად წარმოებს შენობის ღერძული დაკვალვა და მისი მიბმა რეპერებთან. მიწის სამუშაოების წარმოება სრულდება მექანიზირებული წესით .

არსებული მომიჯნავე შენობების მდგრადობის უზრუნველყოფის მიზნით უშუალოდ მათთან სიახლოვეს მიწის სამუშაოების წარმოება სრულდება ხელით. საჭიროების შემთხვევაში მოსაწყობი იქნება დროებითი გამაგრება ინვენტარული ფარებით.

თხრილებიდან და ტრანშეებიდან ამოღებული გრუნტის ნაყარები არ უნდა აფერხებდეს მომდევნო სამშენებლო და სამონტაჟო სამუშაოებს და როგორც წესი, უნდა მოგროვდეს ნათხარის ერთ მხარეს, უპირატესად ზედა მხარეს. გრუნტი ავტოთვითმცლელებზე უნდა დაიტვირთოს უკანა ან გვერდითი ბორტის მხრიდან. ამოღებული ზედმეტი და გამოსაყენებლად უვარგისი გრუნტი მაშინვე უნდა გავიტანოთ მისთვის განკუთვნილ ადგილზე.

თუ მიწის სამუშაოების დროს გამოვლინდა მოქმედი მიწისქვეშა კომუნიკაციები, მიწის სამუშაოები უნდა შეჩერდეს, გამოძახებული უნდა იქნეს შესაბამისი სამსახურები და უნდა მოხდეს შესაბამისი ზომების

მიღება: კომუნიკაციების დაზიანებისაგან დაცვა ან გადატანა.

საძირკვლების მოწყობამდე უნდა გაფორმდეს ქვაბულის აქტი ფარულ სამუშაოებზე, აქტის შედგენაში მონაწილეობა უნდა მიიღოს გეოლოგმა.

მიწის სამუშაოების წარმოება მოქმედი მიწისქვეშა კომუნიკაციების ზონაში უნდა ხორციელდებოდეს უშუალოდ სამუშაოთა მწარმოებლის ან ოსტატის ხელმძღვანელობით, ხოლო ძაბვის ქვეშ მყოფი კაბელების ან მოქმედი გაზსადენების დაცულ ზონაში, ელექტრო ან გაზის მეურნეობის მუშაკების მეთვალყურეობით.

დასახლებული პუნქტების ქუჩებში, გასასვლელებში, ეზოებში, აგრეთვე ისეთ ადგილებში, სადაც მოძრაობს ხალხი და ტრანსპორტი დასამუშავებელი ქვაბულები და თხრილები უნდა იყოს შემოფარგლული დამცავი ღობეებით, რომლებზეც აუცილებლად დაყენებული უნდა იყოს გამაფრთხილებელი წარწერები და ნიშნები , ხოლო ღამით - სასიგნალო განათებები.

თხრილებზე ხალხის გადასასვლელები ბაგირებით ეწყობა, რომლებიც ღამით უნდა ნათდებოდეს.

ქვაბულიდან ან თხრილიდან ამოღებული გრუნტი განლაგებული უნდა იყოს ჭრილის კიდიდან არანაკლებ 0,5მ მანძილზე.

ვერტიკალურკედლიანი ქვაბულებისა და თხრილების გათხრა გამაგრების გარეშე არაკლდოვან და გაუყინავ გრუნტებში გრუნტის წყლების დონეზე მაღლა და მის მახლობლად მიწისქვეშა ნაგებობების არსებობის დროს, დასაშვებია სღრმეზე არაუმეტეს:

- 1 მ - ყრილ, ქვიშიან და მსხვილმონამტვრევ გრუნტებშI;
- 1,25 მ - ქვიშნარებში;
- 1,5 მ - თიხნარებსა და თიხებში.

ფერდოებიანი ქვაბულებისა და თხრილების გათხრა გამაგრების გარეშე არაკლდოვან გრუნტებში გრუნტის წყლების დონეზე მაღლა (კაპილარული აწევის გათვალისწინებით) ან ხელოვნური წყალდაწევის დახმარებით ამოშრობილ გრუნტებში დასაშვებია, როდესაც ჭრილის სიღრმე და ფერდოების ციცაბობა შეესაბამება მე-4 ცხილში მოყვანილ სიდიდეებს

ცხრილი 4

გრუნტის სახეები	ფერდოების ციცაბობა (მისი სიმაღლის შეფარდება ჩაღრმავებასთან) ჭრილის სიღრმის დროს მეტრებში, არა უმეტეს		
	1,5	3	5
ნაყარი შეუმკვრივებელი	1 : 0,67	1 : 1	1 : 1,25
ქვიშნარი და ხრეშიანი	1 : 0,5	1 : 1	1 : 1
ქვიშნარი	1 : 0,25	1 : 0,67	1 : 0,85
თიხნარი	1 : 0	1 : 0,5	1 : 0,75
თიხა	1 : 0	1 : 0,25	1 : 0,5
ლიოსებრი და ლიოსისმაგვარი	1 : 0	1 : 0,5	1 : 0,5

შენიშვნა: სხვადასხვა სახის გრუნტის დაშრევების დროს ფერდოების ციცაბობა ყველა შრისათვის უნდა დაინიშნოს ყველაზე უფრო სუსტი გრუნტის მიხედვით.

ფერდოების ციცაბობა თხრილებისა სიღრმით 5მ-ზე მეტი ყველა შემთხვევისათვის და 5მ-ზე ნაკლები ისეთი ჰიდროგეოლოგიური პირობებისა და სახის გრუნტების დროს, რომლებიც გათვალისწინებული არ არის ცხრილი 4-ში, უნდა დადგინდეს პროექტით.

გამაგრების დაყენების დროს მისი ზედა ნაწილი გადმოშვერილი უნდა იყოს კიდეზე არანაკლებ 15სმ-ით.

გამაგრების დაყენება უნდა წარმოებდეს ზემოდან ქვემოთ ჭრილის დამუშავების კვალდაკვალ არაუმეტეს 0,5 მ სიღრმისა.

გამაგრების დაშლა კი წარმოებს შებრუნებული მიმართულებით - ქვემოდან ზემოთ ჭრილის უკუ ჩაყრის კვალდაკვალ.

სამუშაოების წარმოება ქვაბულებსა და თხრილებში, რომელთა ფერდოები სველდება, დასაშვებია მხოლოდ სამუშაოთა მწარმოებლის (ოსტატის) მიერ ფერდოების გრუნტის გულმოდგინე დათვალიერებისა და იმ ადგილებთან, სადაც შემჩნეული იქნება ,,შვერილები" ან ბზარები (განშრევება) არამდგრადი გრუნტის ჩამონგრევის შემდეგ.

ჭრილებიდან გრუნტის ბადიის მეშვეობით ამოღების დროს აუცილებელია დამცავი ფარდულ-შვერილების მოწყობა ჭრილში მომუშავეთა დასაფარავად.

ახლად ამოყვანილი საყრდენი კედლებისა და საძირკვლების უბეებში ერთი მხრიდან ჩაყრა დასაშვებია იმ ღონისძიებათა განხორციელების შემდეგ, რომლებიც უზრუნველყოფს კონსტრუქციის მდგრადობას.

ასევე, მიწის სამუშაოების შესრულებისას დაცულ იქნეს 41-ე დადგენილების 2004-ე ქვეთავი ,,მიწის სამუშაოები".

მიწის ამოღება და უკუჩაყრა:

შენობებისა და ნაგებობებისთვის მიწის ამოღება და შევსება ისე უნდა განხორციელდეს, რომ ადამიანთა სიცოცხლესა და საკუთრებას საფრთხე არ შეექმნას. შენობის საძირკვლის ფუძე-გრუნტები სულ მცირე 30 სმ-ის სიღრმემდე უნდა გათავისუფლდეს მცენარეთა ფესვებისგან.

გადატვირთვა:

შენობის ან ნაგებობის გვერდზე არანაირი შემვსები ან ჭარბი დატვირთვის გამომწვევი სხვა რამ არ უნდა განთავსდეს, თუ ამგვარ შენობას ან ნაგებობას არ აქვს უნარი დაიჭიროს შემვსების ან ჭარბი დატვირთვებისგან გამოწვეული დამატებითი დატვირთვა. არსებული საძირკვლის ბალიშები ან საძირკვლები, რომლებზეც შეიძლება უარყოფითად იმოქმედოს მიწის ამოღებამ, სათანადოდ უნდა გამაგრდეს ან სხვაგვარად იქნეს დაცული მიწის დაჯდომისა და შემდგომი მოძრაობისგან. თავდაპირველად წარმოებს შენობის ღერძული დაკვალვა და მისი მიბმა რეპერებთან. მიწის სამუშაოების წარმოება სრულდება მექანიზირებული წესით .

არსებული მომიჯნავე შენობების მდგრადობის უზრუნველყოფის მიზნით უშუალოდ მათთან სიახლოვეს მიწის სამუშაოების წარმოება სრულდება ხელით. საჭიროების შემთხვევაში მოსაწყობი იქნება დროებითი გამაგრება ინვენტარული ფარებით.

თხრილებიდან და ტრანშეებიდან ამოღებული გრუნტის ნაყარები არ უნდა აფერხებდეს მომდევნო სამშენებლო და სამონტაჟო სამუშაოებს და როგორც წესი, უნდა მოგროვდეს ნათხარის ერთ მხარეს, უპირატესად ზედა მხარეს. გრუნტი ავტოთვითმცლელებზე უნდა დაიტვირთოს უკანა ან გვერდითი ბორტის მხრიდან. ამოღებული ზედმეტი და გამოსაყენებლად უვარგისი გრუნტი მაშინვე უნდა გავიტანოთ მისთვის განკუთვნილ ადგილზე.

თუ მიწის სამუშაოების დროს გამოვლინდა მოქმედი მიწისქვეშა კომუნიკაციები, მიწის სამუშაოები უნდა შეჩერდეს, გამოძახებული უნდა იქნეს შესაბამისი სამსახურები და უნდა მოხდეს შესაბამისი ზომების

მიღება: კომუნიკაციების დაზიანებისაგან დაცვა ან გადატანა.

საძირკვლების მოწყობამდე უნდა გაფორმდეს ქვაბულის აქტი ფარულ სამუშაოებზე, აქტის შედგენაში მონაწილეობა უნდა მიიღოს გეოლოგმა.

მიწის სამუშაოების წარმოება მოქმედი მიწისქვეშა კომუნიკაციების ზონაში უნდა ხორციელდებოდეს უშუალოდ სამუშაოთა მწარმოებლის ან ოსტატის ხელმძღვანელობით, ხოლო ძაბვის ქვეშ მყოფი კაბელების ან მოქმედი გაზსადენების დაცულ ზონაში, ელექტრო ან გაზის მეურნეობის მუშაკების მეთვალყურეობით.

დასახლებული პუნქტების ქუჩებში, გასასვლელებში, ეზოებში, აგრეთვე ისეთ ადგილებში, სადაც მოძრაობს ხალხი და ტრანსპორტი დასამუშავებელი ქვაბულები და თხრილები უნდა იყოს შემოფარგლული დამცავი ღობეებით, რომლებზეც აუცილებლად დაყენებული უნდა იყოს გამაფრთხილებელი წარწერები და ნიშნები , ხოლო ღამით - სასიგნალო განათებები.

თხრილებზე ხალხის გადასასვლელები ბაგირებით ეწყობა, რომლებიც ღამით უნდა ნათდებოდეს.

ქვაბულიდან ან თხრილიდან ამოღებული გრუნტი განლაგებული უნდა იყოს ჭრილის კიდიდან არანაკლებ 0,5მ მანძილზე.

ვერტიკალურკედლიანი ქვაბულებისა და თხრილების გათხრა გამაგრების გარეშე არაკლდოვან და გაუყინავ გრუნტებში გრუნტის წყლების დონეზე მაღლა და მის მახლობლად მიწისქვეშა ნაგებობების არსებობის დროს, დასაშვებია სღრმეზე არაუმეტეს:

- 1 მ - ყრილ, ქვიშიან და მსხვილმონამტვრევ გრუნტებშI;
- 1,25 მ - ქვიშნარებში;
- 1,5 მ - თიხნარებსა და თიხებში.

ფერდოებიანი ქვაბულებისა და თხრილების გათხრა გამაგრების გარეშე არაკლდოვან გრუნტებში გრუნტის წყლების დონეზე მაღლა (კაპილარული აწევის გათვალისწინებით) ან ხელოვნური წყალდაწევის დახმარებით ამოშრობილ გრუნტებში დასაშვებია, როდესაც ჭრილის სიღრმე და ფერდოების ციცაბობა შეესაბამება მე-4 ცხილში მოყვანილ სიდიდეებს

ცხრილი 4

გრუნტის სახეები	ფერდოების ციცაბობა (მისი სიმაღლის შეფარდება ჩაღრმავებასთან) ჭრილის სიღრმის დროს მეტრებში, არა უმეტეს		
	1,5	3	5
ნაყარი შეუმკვრივებელი	1 : 0,67	1 : 1	1 : 1,25
ქვიშნარი და ხრეშიანი	1 : 0,5	1 : 1	1 : 1
ქვიშნარი	1 : 0,25	1 : 0,67	1 : 0,85
თიხნარი	1 : 0	1 : 0,5	1 : 0,75
თიხა	1 : 0	1 : 0,25	1 : 0,5
ლიოსებრი და ლიოსისმაგვარი	1 : 0	1 : 0,5	1 : 0,5

შენიშვნა: სხვადასხვა სახის გრუნტის დაშრევების დროს ფერდოების ციცაბობა ყველა შრისათვის უნდა დაინიშნოს ყველაზე უფრო სუსტი გრუნტის მიხედვით.

ფერდოების ციცაბობა თხრილებისა სიღრმით 5მ-ზე მეტი ყველა შემთხვევისათვის და 5მ-ზე ნაკლები ისეთი ჰიდროგეოლოგიური პირობებისა და სახის გრუნტების დროს, რომლებიც გათვალისწინებული არ არის ცხრილი 4-ში, უნდა დადგინდეს პროექტით.

გამაგრების დაყენების დროს მისი ზედა ნაწილი გადმოშვერილი უნდა იყოს კიდეზე არანაკლებ 15სმ-ით.

გამაგრების დაყენება უნდა წარმოებდეს ზემოდან ქვემოთ ჭრილის დამუშავების კვალდაკვალ არაუმეტეს 0,5 მ სიღრმისა.

გამაგრების დაშლა კი წარმოებს შებრუნებული მიმართულებით - ქვემოდან ზემოთ ჭრილის უკუ ჩაყრის კვალდაკვალ.

სამუშაოების წარმოება ქვაბულებსა და თხრილებში, რომელთა ფერდოები სველდება, დასაშვებია მხოლოდ სამუშაოთა მწარმოებლის (ოსტატის) მიერ ფერდოების გრუნტის გულმოდგინე დათვალიერებისა და იმ ადგილებთან, სადაც შემჩნეული იქნება ,,შვერილები" ან ბზარები (განშრევება) არამდგრადი გრუნტის ჩამონგრევის შემდეგ.

ჭრილებიდან გრუნტის ბადიის მეშვეობით ამოღების დროს აუცილებელია დამცავი ფარდულ-შვერილების მოწყობა ჭრილში მომუშავეთა დასაფარავად.

ახლად ამოყვანილი საყრდენი კედლებისა და საძირკვლების უბეებში ერთი მხრიდან ჩაყრა დასაშვებია იმ ღონისძიებათა განხორციელების შემდეგ, რომლებიც უზრუნველყოფს კონსტრუქციის მდგრადობას.

ასევე, მიწის სამუშაოების შესრულებისას დაცულ იქნეს 41-ე დადგენილების 2004-ე ქვეთავი ,,მიწის სამუშაოები".

მიწის ამოღება და უკუჩაყრა:

შენობებისა და ნაგებობებისთვის მიწის ამოღება და შევსება ისე უნდა განხორციელდეს, რომ ადამიანთა სიცოცხლესა და საკუთრებას საფრთხე არ შეექმნას. შენობის საძირკვლის ფუძე-გრუნტები სულ მცირე 30 სმ-ის სიღრმემდე უნდა გათავისუფლდეს მცენარეთა ფესვებისგან.

გადატვირთვა:

შენობის ან ნაგებობის გვერდზე არანაირი შემვსები ან ჭარბი დატვირთვის გამომწვევი სხვა რამ არ უნდა განთავსდეს, თუ ამგვარ შენობას ან ნაგებობას არ აქვს უნარი დაიჭიროს შემვსების ან ჭარბი დატვირთვებისგან გამოწვეული დამატებითი დატვირთვა. არსებული საძირკვლის ბალიშები ან საძირკვლები, რომლებზეც შეიძლება უარყოფითად იმოქმედოს მიწის ამოღებამ, სათანადოდ უნდა გამაგრდეს ან სხვაგვარად იქნეს დაცული მიწის დაჯდომისა და შემდგომი მოძრაობისგან. თავდაპირველად წარმოებს შენობის ღერძული დაკვალვა და მისი მიბმა რეპერებთან. მიწის სამუშაოების წარმოება სრულდება მექანიზირებული წესით .

არსებული მომიჯნავე შენობების მდგრადობის უზრუნველყოფის მიზნით უშუალოდ მათთან სიახლოვეს მიწის სამუშაოების წარმოება სრულდება ხელით. საჭიროების შემთხვევაში მოსაწყობი იქნება დროებითი გამაგრება ინვენტარული ფარებით.

თხრილებიდან და ტრანშეებიდან ამოღებული გრუნტის ნაყარები არ უნდა აფერხებდეს მომდევნო სამშენებლო და სამონტაჟო სამუშაოებს და როგორც წესი, უნდა მოგროვდეს ნათხარის ერთ მხარეს, უპირატესად ზედა მხარეს. გრუნტი ავტოთვითმცლელებზე უნდა დაიტვირთოს უკანა ან გვერდითი ბორტის მხრიდან. ამოღებული ზედმეტი და გამოსაყენებლად უვარგისი გრუნტი მაშინვე უნდა გავიტანოთ მისთვის განკუთვნილ ადგილზე.

თუ მიწის სამუშაოების დროს გამოვლინდა მოქმედი მიწისქვეშა კომუნიკაციები, მიწის სამუშაოები უნდა შეჩერდეს, გამოძახებული უნდა იქნეს შესაბამისი სამსახურები და უნდა მოხდეს შესაბამისი ზომების

მიღება: კომუნიკაციების დაზიანებისაგან დაცვა ან გადატანა.

საძირკვლების მოწყობამდე უნდა გაფორმდეს ქვაბულის აქტი ფარულ სამუშაოებზე, აქტის შედგენაში მონაწილეობა უნდა მიიღოს გეოლოგმა.

ლითონის სამუშაოები

ზოგადი დებულებები და მომზადება

ფოლადის კონსტრუქციები უნდა დამზადდეს და დამონტაჟდეს ლკდ (ლითონის კონსტრუქციები, დეტალირება) ნახაზების შესაბამისად, რომლებიც დამუშავებულია ლკ-ს (ლითონის კონსტრუქციების) სამუშაო ნახაზების მიხედვით.

სამონტაჟო სამუშაოების დაწყება დასაშვებია მხოლოდ მას შემდეგ, რაც სრულად მომზადდება მთელი ნაგებობის (ან სამუშაოების წარმოების პროექტით განსაზღვრული ცალკეული ნაწილების) საძირკვლები ან სხვა საყრდენი კონსტრუქციები.

კონსტრუქციების დასამაგრებელი ჩასატანებელი დეტალები და ანკერული ჭანჭიკები, როგორც წესი, უნდა დამონტაჟდეს და დაბეტონდეს საფუძვლის (საძირკვლის) მოწყობასთან ერთად.

ტრანსპორტირება და დასაწყობება

კონსტრუქციების გადმოტვირთვა, დასაწყობება და ტრანსპორტირება უნდა განხორციელდეს ელემენტებისა და მათი საღებავის საფარის დაზიანების გარეშე. **სატრანსპორტო საშუალებიდან კონსტრუქციების გადმოყრა კატეგორიულად აკრძალულია.**

სამონტაჟო სამუშაოების წარმოება

კონსტრუქციების დამონტაჟების პროცესში უზრუნველყოფილი უნდა იქნეს:

ა) ნაგებობის დამონტაჟებული ნაწილის მდგრადობა და გეომეტრიული უცვლელობა მონტაჟის ყველა სტადიაზე.

ბ) დასამონტაჟებელი კონსტრუქციების მდგრადობა და სიმტკიცე სამონტაჟო დატვირთვების მიმართ.

გ) ობიექტზე სამონტაჟო, სამშენებლო და სპეციალური სამუშაოების უსაფრთხო წარმოება.

დ) კონსტრუქციის ელემენტების გაწმენდა ჟუჟყის, თოვლისა და ნალექისგან (ყინულისგან) აწევის წინ; საჭიროების შემთხვევაში, დაზიანებული ანტიკოროზიული საფარის (შეღებვის) აღდგენა.

ე) მოქნილი კონსტრუქციების აწევა სპეციალური გამაძლიერებლების ან ისეთი სამარჯვების გამოყენებით, რომლებიც გამორიცხავს ელემენტებში ნარჩენი დეფორმაციების წარმოქმნას.

ვ) სამონტაჟო შენადუღ შეერთებებში, რომლებიც იღებენ სამონტაჟო დატვირთვებს, მოსაჭიდების (წერტილოვანი შედუღების) რაოდენობა, ზომები და სიგრძე განისაზღვრება გაანგარიშებით. იმ შეერთებებში, რომლებიც არ იღებენ სამონტაჟო დატვირთვებს, მოსაჭიდების სიგრძე უნდა შეადგენდეს საპროექტო სამონტაჟო ნაკერის სიგრძის არანაკლებ 10%-ს (მაგრამ არანაკლებ 50 მმ-ისა).

კონსტრუქციების დამონტაჟების სისწორის ინსტრუმენტული (გეოდეზიური) შემოწმება, აგრეთვე მათი საბოლოო გასწორება და დამაგრება, უნდა განხორციელდეს ნაგებობის ყოველი სივრცობრივად ხისტი სექციის მონტაჟის პარალელურად.

საბოლოო შედუღება, მოქლონვა და ჭანჭიკების საბოლოო დაჭერა (დაფიქსირება) დასაშვებია მხოლოდ შენობებისა და ნაგებობების შესაბამისი ნაწილების კონსტრუქციების გეომეტრიული პარამეტრებისა და დაყენების სისწორის შემოწმების შემდეგ.

სააღრიცხვო და შესრულების დოკუმენტაცია

დამონტაჟებული ფოლადის კონსტრუქციების მიღებისას წარსადგენი დოკუმენტაცია უნდა მოიცავდეს:

ა) ფოლადის კონსტრუქციების სამუშაო (ლკ) და დეტალიზებულ (ლკდ) ნახაზებს;

ბ) მოწოდებული ფოლადის კონსტრუქციების საქარხნო სერტიფიკატებს (პასპორტებს);

გ) ფარული სამუშაოების მიღების აქტებს;

დ) დოკუმენტებს (სერტიფიკატებს და სხვა), რომლებიც ადასტურებს მონტაჟის დროს გამოყენებული და ნაგებობის შემადგენლობაში შესული მასალების ხარისხს;

ე) სამუშაოების წარმოების ჟურნალებს;

ვ) ფოლადის კონსტრუქციების გამოცდის აქტებს;

ზ) დოკუმენტებს შენადუღი შეერთებების ხარისხის კონტროლის შესახებ (ლაბორატორიული შემოწმების დასკვნები);

თ) მონტაჟზე მომუშავე შემდუღებლების კვალიფიკაციის დამადასტურებელი მოწმობების (სერტიფიკატების/დიპლომების) სიას, მათთვის მინიჭებული პერსონალური ნომრებისა და დამღების (ნიშნების) მითითებით.

მოპირკეთებითი სამუშაოები

შენობის ელემენტების მოსაპირკეთებელი სამუშაოების დაწყების მომენტისათვის ობიექტზე ან მის ცალკეულ ნაწილზე მოპირკეთების ხარისხის შენარჩუნების მიზნით უნდა დამთავრდეს შემდეგი სამუშაოები:

შენობის ფასადზე ბლოკებს შორის ნაკერების გამოსაყვანი და საჰერმეტიზაციო სამუშაოები;

შემომფარგვლელ ელემენტებთან ფანჯრების, აივნებისა და კარების ბლოკების შეერთების ადგილების შევსება, რაფების დასაყენებელი სამუშაოები;

მოსაპირკეთებელი სამუშაოები უნდა ტარდებოდეს ნაკადურ-ციკლური მეთოდით, რომელიც უზრუნველყოფს შრომის უკეთეს ორგანიზაციას, მექანიზმების უფრო ეფექტურად გამოყენებისა და მოსაპირკეთებელი სამუშაოების წარმოების ვადების მაქსიმალურად შემცირებას.

მოპირკეთებით სამუშაოებს ვიწყებთ შენობის იმ ნაწილში, სადაც მის ზემოთ მინიმუმ მოწყობილია 2 სართული რკ.ბეტონის კარკასი, რომ უზრუნველყოფილი იყოს შესრულებული სამუშაოების დაცვა დაზიანებისაგან.

დაბალი გარე ტემპერატურის დროს მოსაპირკეთებელ ადგილზე მოსაპირკეთებელი სამუშაოების დაწყებამდე ორი დღე-ღამის განმავლობაში მიღწეული უნდა იქნეს ჰაერის ტემპერატურა არანაკლებ +10-ისა, ტენიანობა არაუმეტეს 70%-ისა.

სარინები შენობის ირგვლივ პერიმეტრზე მჭიდროდ უნდა ეკვრებოდეს შენობის ცოკოლს. სარინების ქანობი უნდა იყოს არანაკლებ 1%-ისა და არაუმეტეს 10%-ისა.

მოპირკეთების სამუშაოების წარმოება უნდა განხორციელდეს პროექტის შესაბამისად, ადგილობრივი და საერთაშორისო ნორმებითა და პრაქტიკით დადგენილ მოთხოვნების და ასევე სნ და წ III-21-73 ,,სამშნებელო კონსტრუქციების მოსაპირკეთებელი სამუშაოები"-ს შესაბამისად.

ვიტრაჟების მოწყობა

ვიტრაჟების შერჩევა უნდა მოხდეს შეთანხმებული პროექტის მიხედვით.
გამოსაყენებელი მასალების სერთიფიკატები უნდა წარედგინოს დამკვეთს, შესაბამისობის დასადგენად.
ნაკეთობის დამზადებამდე, უნდა მოხდეს ღიობების და სამონტაჟო ადგილების ფაქტიური აზომვა, რათა გამოირიცხოს სხვა სამუშაოების წარმოების დროს, ნორმით გათვალისწინებული გადახრების ზეგავლენა ნაკეთობაზე.
დამზადებული ნაკეთობა უნადა იქნეს მოწოდებული ობიექტზე ეტაპობრივად, სამუშაოს წარმოების გრაფიკის გათვალისწინებით, რათა მინიმუმამდე იყოს დაყვანილი მის დაზიანება.
ობიექტზე შემოტანამდე, უნდა მოხდეს საკმარისი ზომის დროებითი სასაწყობო ფართის გამოყოფა, რომელიც შეიძლება იყოს მშენებარე შენობაშიც, თუმცა ნაკეთობის დაზიანებისგან დაცვის ღონისძიებების გათვალისწინებით. მათმა დასაწყობებამ არ უნდა შეუშალოს ხელი სხვა სამუშაოების წარმოებას. ნაკეთობა უნდა იყოს დასაწყობებული შესაბამისი წესის დაცვით, გარემო, მექანიკური და ქიმიური ზემოქმედებისგან დაცვის გათვალისწინებით.
ღიობში და სამონტაჟო ზონებში ნაკეთობის მონტაჟამდე, ტერიტორია უნდა დასუფთავდეს.
მონტაჟი უნდა განხორციელდეს წინასწარ განსაზღვრული ნიშნულის მიხედვით. მონტაჟის პროცესში უნდა იყოს უზრუნველყოფილი მუდმივი ინსტრუმენტალური დაკვირვება, ნაკეთობის საჭირო სიბრტყეში გასწორების მიზნით.
ნაკეთობის სამონტაჟო ქაფით ჩამაგრების ზონები უნდა შეესაბამებოდეს მწარმოებლის მიერ გაცემულ მოთხოვნებს და რეკომენდაციებს. თუ მონტაჟის დროს მოხდა ნაკეთობის დაბინძურება, უნდა გატარდეს საჭირო ღონისძიებები მისი დასუფთავებისთვის.
პროფილის დამცავი ზონარები არ უნდა იყოს ამძვრალი ნაკეთობიდან და უნდა დარჩეს მიმდებარე ზონაში მოპირკეთების სამუშაოების დასრულებამდე.

უსაფრთხოების წესები და სახანძრო უსაფრთხოება

ობიექტზე უსაფრთხოების წესები და სახანძრო უსაფრთხოება დაცული უნდა იქნეს სნდაწ-ს III_4-80 `უსაფრთხოების ტექნიკა მშენებლობაში~, ასევე საქართველოს მთავრობის შემდეგი დადგენილებებით:

§ **2015** წლის 23 ივლისის #370-ე დადგენილება > ,,სახანძრო უსაფრთხოების წესებისა და პირობების შესახებ ტექნიკური რეგლამენტის დამტკიცების თაობაზე'' ;

§ 2017 წლსი 27 მაისის #361-ე დადგენილება > ,,ტექნიკური რეგლამენტი მშენებლობის უსაფრთხოების შესახებ'' ;

§ 2007 წლის 27 მარტის ბრზანება #449 ,,საქართველოში მოქმედი სახანძრო უსაფრთხოების წესების დამტკიცების შესახებ'' ;

§ 2007 წლის 28 მარტის #62 დადგენილება > ,,მშენებლობის უსაფრთხოების წესების დამტკიცების შესახებ'' ;

§ 2016 წლის 28 ივლისის #41-ე დადგენილება > ,,შენობა-ნაგებობის უსაფრთხოების წესები'' ;

§ 2013 წლის 31 დეკემბრის #429-ე დადგენილება> ,,ამწე მოწყობილობების მოწყობისა და უსაფრთხო ექსპლუატაციის შესახებ ტექნიკური რეგლამენტის დამტკიცების თაობაზე ;

§ **2017** წლის 27 ოქტომბრის #477-ე დადგენილება > ,,სიმაღლეზე მუშაობის უსაფრთხოების მოთხოვნების შესახებ'' და სხვა ნორმატიული დოკუმენტების მითითებების თანახმად.

ობიექტზე ბრძანებით უნდა იქნეს დანიშნული უსაფრთხოებაზე პასუხისმგებელი პირი.

მძიმე, მავნე და საშიშპირობებიან სამუშაოთა შესასრულებლად არ დაიშვებიან 18 წლამდე ასაკის პირები (ასევე ორსული და მეძუძური ქალები). აღნიშნული სამუშაოები განისაზღვრება საქ-ს კანონმდებლობით. საშიშპირობებიანი სამუშაოდ მიიჩნევა - მაღლივ სამუშაოთა შესრულება. მაღლივი სამუშაოებია: სამშენებლო - სამონტაჟო, სამონტაჟო, სადემონტაჟო და სხვა სახის სამუშაოები, რომლებიც სრულდება დიდ სიმაღლეზე და ძნელად მისადგომ ადგილებზე. მაღლივად ითვლება სამუშაოები, რომლებიც სრულდება მიწის ზედაპირიდან, გადახურვებიდან ან სამუშაო ფენილებიდან 5 მეტრზე მეტი სიმაღლეზე.

მუშები და ინჟინერ-ტექნიკური პერსონალი სამუშაოების შესასრულებლად არ დაიშვებიან დამცავი ქამრებისა და ინდივიდუალური დაცვის სხვა აუცილებელი საშუალებების გარეშე.

სამშენებლო მოედნის ორგანიზაციის, სამუშაო უბნების, სამუშაო ადგილების, სამშენებლო მანქანების, სატრანსპორტო საშუალებებისა და ადამიანების გასასვლელების განლაგების დროს, საჭიროა დადგინდეს ადამიანებისთვის სახიფათო ზონები, რომელთა ფარგლებში პოტენციურად მოქმედებს ან შეიძლება მოქმედებდეს საშიში ფაქტორები. სახიფათო ზონები აღნიშნული უნდა იყოს უსაფრთხოების ნიშნებით და დადგენილი ფორმის წარწერებით.

მუდმივმოქმედ საშიშ საწარმოო ფაქტორებს მიეკუთვნება ზონა :

- ელექტროდანადგარების არაიზოლირებული დენგამტარი ნაწილების ახლომდებარე ადგილები ;
- 1,3 მეტრის სიმაღლის და მეტი ახლომდებარე შეუღობავი ვარდნილობები'

- მანქანა-მოწყობილობების ან მათი ნაწილების და მუშა ორგანოების გადაადგილების ადგილები;
- ადგილები რომლებზეც ხდება ტვირთის გადაადგილება ამწეებით.

მუდმივმოქმედი საშიში საწარმოო ფაქტორების ზონები უნდა შემოიღობოს დამცავი ღობეებით, ხოლო პოტენციურად მოქმედი საშიში საწარმოო ფაქტორების ზონები კი სასიგნალო ღობეებით სტანდარტების შესაბამისად.

მუდმივმოქმედი საშიში საწარმოო ფაქტორების ზონების საზღვრები, საგნების შესაძლო ვარდნისა, დამოკიდებულია ვარდნის სიმაღლეზე და დგინდება თანახმად ქვემოთ მოყვანილი ცხრილით

ტვირთის შესაძლო ვარდნის სიმაღლე - მ	სახიფათო ზონის საზღვარი - მ	
მშენებარე შენობა-ნაგებობის სიახლოვეს (გარე კონტურის პერიმეტრიდან)	მოძრავი ტვირთის სიახლოვეს (გადასატანი ტვირთის მექანიზმით გადაადგილებისას, მოძრავი ტვირთის გაბარიტის ტრაექტორიის ჰორიზონტალური პროექციიდან)	
10 - მდე	3,5	4
20 - მდე	5	7
20-დან _ 70-მდე	7	10
70-დან _ 120-მდე	10	15

გასასვლელები და სამუშაო ადგილები აუცილებლად რეგულარულად უნდა სუფთავდებოდეს და არ უნდა გადაიტვირთოს.

სამშენებლო მოედანი, სამუშაოთა ადგილები, გასასვლელები და მათთან მისასვლელები დღე-ღამის ბნელ პერიოდში განათებული უნდა იყოს სათანადო წესის შესაბამისად. განათებულობა უნდა იყოს თანაბარზომიერი, მომუშავეებზე დამაბრმავებლად არ უნდა მოქმედებდეს. გაუნათებელ ადგილებში სამუშაოების წარმოება დაუშვებელია.

მექანიზმების გამოყენებით სამუშაოების უსაფრთხოდ წარმოებისათვის დანიშნული უნდა იყოს პასუხისმგებელი ინჟინრო-ტექნიკური მუშაკი. იმ შემთხვევაში, როდესაც მემანქანეს ან ოპერატორს არა აქვს სამუშაო სივრცის საკმაო ხედვის არე, ან ვერ ხედავს მუშას (სპეციალურ გამოყოფილ მესიგნალეს), რომელიც სიგნალს აძლევს მას, მემანქანესა და მესიგნალეს შორის აუცილებლად უნდა იქნეს დამყარებული ორმხრივი რადიო ან სატელეფონო კავშირი. მაღლივ სართულებზე უნდა მოეწყოს ტვირთის მიღების ბაქნები.

ცეცხლსაშიშ და მავნე ნივთიერებების გამომყოფი მასალების გამოყენებით საიზოლაციო სამუშაოების დროს უზრუნველყოფილი უნდა იქნეს მომუშავეების დაცვა მავნე ნივთიერებების ზემოქმედებისგან, აგრეთვე თერმული და ქიმიური დამწვრობისაგან.

ყველა ელექტროძრავიანი მექანიზმები და მანქანები უნდა იქნეს საიმედოდ დამიწებული. ძაბვა გადასატან ქსელებში არ უნდა აღემატებოდეს 36 ვოლტს მშრალ, ხოლო 12 ვოლტს სველ ადგილებისათვის.

სახანძრო უსაფრთხოების მიზნით გზები არ უნდა ჩაიხერგოს მასალებით და მოწყობილობებით. ღამით გზები და გასასვლელები განათებული უნდა იყოს კარგად.

სამშენებლო მოედანზე რულონური და იწვებადი მასალები უნდა ინახებოდეს უწვადი კონსტრუქციებით შემოფარგლულ სათავსოში. ბალონებით გაზი უნდა ინახებოდეს ცალკე სადგომში. ერთ სადგომში შენახვა ბალონების ჟანგბადით და ბალონებისა, რომლებშიც მოთავსებულია წვადი გაზი აკრძალულია.

მშენებლობის პერიოდში აუცილებლად უნდა მოეწყოს სანიტარული მოწყობილობები.

სამშენებლო მოედანზე განთავსებული უნდა იქნეს 0,5 კუბ.მ ტევადობის ყუთი ქვიშით და 250 ლ ტევადობის ლითონის კასრი წყლით.

გათვალისწინებული იქნეს 41-ე დადგენილების 2006-ე ქვეთავი ,,ფეხით მოსიარულეთა დაცვა''. აუცილებელია ფეხით მოსიალულეები დაცული იყვნენ 2006.1 ცხრილის მოთხოვნების შესაბამისად. ფეხით მოსიარულეთათვის ფეხით მოძრაობის ნიშნები უნდა განთავსდეს.

ცხრილი 2006.1

ფეხით მოსიარულეთა დაცვა

მშენებარე კონსტრუქციის სიმაღლე	მანძილი მშენებარე კონსტრუქციიდან მიწის ნაკვეთის საზღვრამდე	აუცილებელი დამცავის ტიპი
2,5 მ ან ნაკლები	1,5 მ-ზე ნაკლები	სამშენებლო მოაჯირები
	1,5 მ ან მეტი	არცერთი
2,5 მ-ზე მეტი	1,5 მ-ზე ნაკლები	ზღუდე და გადახურული საფეხმავლო გზა
	1,5 მ ან მეტი, მაგრამ არა მშენებარე კონსტრუქციის სიმაღლის ერთ მეოთხედზე მეტი	ზღუდე და გადახურული საფეხმავლო გზა
	1,5 მ ან მეტი, მაგრამ მშენებარე კონსტრუქციის სიმაღლის ერთ მეოთხედსა და ნახევარს შორის	ზღუდე
	1,5 მ ან მეტი, მაგრამ მშენებარე კონსტრუქციის სიმაღლის ნახევარზე მეტი	არცერთი

სამშენებლო კომპანია „ანაგის“ სახელმძღვანელო (სავალდებულო) მითითება უბნის უფროსებისა და სამუშაოთა მწარმოებლებისათვის

აღნიშნული მითითება შედგენილია 2018 წლის 7 მარტის საქართველოს კანონის ,,შრომის უსაფრთხოების შესახებ'', საქართველოს მთავრობის 2014 წლის 27 მაისის N361 დადგენილების ,,ტექნიკური რეგლმენტი მშენებლობის უსაფრთხოების შესახებ'', 2015 წლის 23 ივლისის N 370 დადგენილების ,,სახანძრო უსაფრთხოების წესებისა და პირობების შესახებ ტექნიკური რეგლამენტის დამტკიცების თაობაზე'', 2016 წლის 28 ივნისის N41 დადგენილების ,,შენობა ნაგებობის უსაფრთხოების წესები'', 2017 წლის 27 ოქტომბრის N477 დადგენილების ,,სიმაღლეზე მუშაობის უსაფრთხოების მოთხოვნების შესახებ''- მოთხოვნების შესაბამისად.

1. სამშენებლო ობიექტებს სამუშაოების დაწყებამდე უნდა ჰქონდეთ მშენებლობის წარმოების პროექტი , სადაც უნდა იყოს განსაზღვრული სამშენებლო მოედნის მოწყობა. (დროებითი ნაგებობები: ინჟინერ-ტექნიკური პერსონალის საოფისე კონტეინერი, დასაქმებულთათვის , გასახდელი, მოსასვენებელი და საკვების მისაღები სათავსოები,სანკვანძ და საშხაპეები).

2. ობიექტი უზრუნველყოფილი უნდა იყოს სასმელი წყლით, პირველადი სამედიცინო დახმარებისა და სხვა სანიტარულ-ჰიგიენური საშუალებებით.

3. სამშენებლო ობიექტს უნდა გააჩნდეს საევაკუაციო გეგმა (რომლის მიხედვით დასაქმებულებს უნდა ჩაუტარდეს შესაბამისი ტრეინინგები).

4. ობიექტებზე საჭიროებიდან გამომდინარე პერიოდულად უნდა მოწმდებოდეს (ტემპერატურა, ჰაერის მოძრაობის სიჩქარე, საწარმოო ხმაური , ვიბრაცია, მტვერი, განათება).

5. უბნის უფროსები , სამუშაოთა მწარმოებლები ყოველი სამუშაოს დაწყების წინ წერილობით უნდა აფასებდნენ რისკებს, ახდენდნენ მათ იდენტიფიცირებას და სათანადო პრევენციული ღონისძიებების გატარებას. (რისკების შეფასება უნდა მოხდეს წარმოდგენილი ცხრილის მიხედვით).

6. ყველა ობიექტზე უნდა იყოს შრომის(სამუშაო ადგილზე უსაფრთხოების დარგში ინსტრუქტაჟის რეგისტრაციის ჟურნალი) , სახანძრო უსაფრთხოების(ხანძარსაწინააღმდეგო ინსტრუქტაჟის აღრიცხვის), ტრამვატიზმისა და უბედური შემთხვევების აღრიცხვის ჟურნალები.

7. ობიექტი უნდა იყოს აღჭურვილი სახანძრო უსაფრთხოების საშუალებებით (N370 დადგენილების ,,სახანძრო უსაფრთხოების წესებისა და პირობების შესახებ ტექნიკური რეგლამენტის დამტკიცების თაობაზე''მოთხოვნების შესაბამისად).

8. <u>სამშენებლო ობიექტზე დასაქმებულთა დაშვება უნდა მოხდეს შესაბამისი დოკუმენტაციის წარმოდგენით (სავალდებულოა ჯანმრთელობის ცნობა ფორმა 100)</u>

<u>დანიშვნის, სწავლების ტრენინგებისა და ინსტრუქტაჟის ჩაატრების შემდეგ, რასაც პასუხისმგებელი პირი და დასაქმებულები ადასტურებენ თავიანთი ხელწერებით.</u>

9. დასაქმებულები უზრუნველყოფილი უნდა იყვნენ ფორმაჩაცმულობით (ჩაფხუტი, ჟილეტი , სპეც.ფეხსაცმელი) სპეც. სამუშაოებზე სპეციალური ტანსაცმელით, დაცვის ინდივიდუალური და კოლექტიური საშუალებებით.

10. ობიექტებზე ელექტროგაყვანილობები არ უნდა იყოს მიწაზე, გადახურვებზე და ფენილებზე დაყრილი, გადაბმები უნდა იყოს იზოლირებული და დახურული.

11. ელექტრო ხელსაწყოების გამოყენება უნდა მოხდეს მხოლოდ მწარმოებლის ინსტრუქციის შესაბამისად.

12. ელექტრო მოწყობილობებს უნდა ჰქონდეთ დამიწებები.

13. ჟანგბადის, გაზის ბალონები უნდა იყოს ერთმანეთისგან განცალკევებული , ისინი უნდა იყოს მოთავსებული სპეციალურ ყუთებში, უნდა ჰქონდეთ შესაბამისი ხუფები.

14. ტვირთის ჩაბმას და გადატანას უნდა ახორციელებდეს სერტიფიცირებული ჩამბმელები

(მეჯამბარეები).

15. ელექტრო შემდუღებლებს უნდა გააჩნდეთ შესაბამისი სერტიფიკატი, ერთად მომუშავე შემდუღებლები უნდა იყვნენ გაყოფილნი ერთმანეთისგან დამცავი ფარით, ისინი უნდა იყვნენ აღჭურვილნი შესაბამისი დაცვის საშუალებებით.

16. ყოველი სამუშაოს დაწყების წინ, დასაქმებულთა სამუშაოზე დაშვებამდე სამუშაოთა მწარმოებელი ვალდებულია ჩაუტაროს ინსტრუქტაჟი , მოახდინოს საფრთხეების იდენტიფიცირება, დაუსახოს კონკრეტული დავალებები, გადაწყვიტოს რა სახის დაცვის საშუალებები იქნება გამოყენებული (ინდივიდუალური თუ კოლექტიური), შეამოწმოს მათი ვარგისიანობა და გააკონტროლოს სწორად გამოყენება.

17. სამშენებლო ობიექტები უნდა იყოს გაწყობილი დამცავი მოაჯირებით , მოაჯირი უნდა შედგებოდეს ვერტიკალური ზედა და შუა ჰორიზონტალური ძელებისგან, მოაჯირის ძირზე უნდა იყოს მინიმუმ 10სმ სიმაღლის ქვედა ჰორიზონტალური ძელი სხვადასხვა საგნის ვარდნის თავიდან ასაცილებლად, მოაჯირის ზედა და შუა ძელები უნდა იყოს ძლიერი და გამძლე მასალისაგან დამზადებული მინიმუმ 60მმ დიამეტრის ან სისქის. სტანდარტული მოაჯირის სიმაღლე უნდა იყოს სამუშაო ზედაპირიდან 90-120 სმ. მოაჯირის ჰორიზონტალური ძელები დამაგრებული უნდა იყოს საყრდენი ბოძების შიდა მხარეს. მოაჯირი უნდა განთავსდეს სამუშაო პლატფორმის კიდიდან არანაკლებ 10სმ მანძილისა.

დაუშვებელია ჰორიზონტალური და ვერტიკალური ძელების ერთმანეთზე დამაგრება ფოლადის ან პლასტმასის სამაგრებით.

მოაჯირი უნდა უძლებდეს 5 სმ დისტანციიდან არანაკლებ 90 კგ ტვირთის მოწოლით დატვირთვას ,

რა დროსაც მოაჯირის გადახრა არ უნდა აღემატებოდეს 10სმ-ს

იხილეთ სურათი N 1.1.

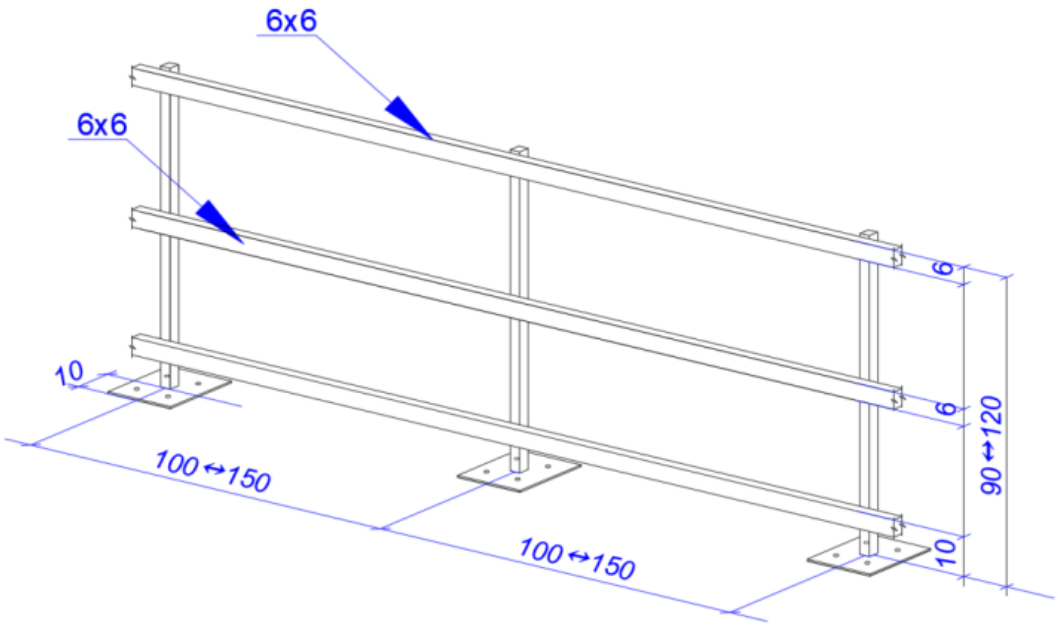

17.1 გადახურვის ფილაზე იქ, სადაც მიმდინარეობს სამუშაოები უნდა იქნეს გამოყენებული ეგრეთწოდებული ხრახნილიანი მოაჯირები.

იხილეთ სურათი N 1.2.

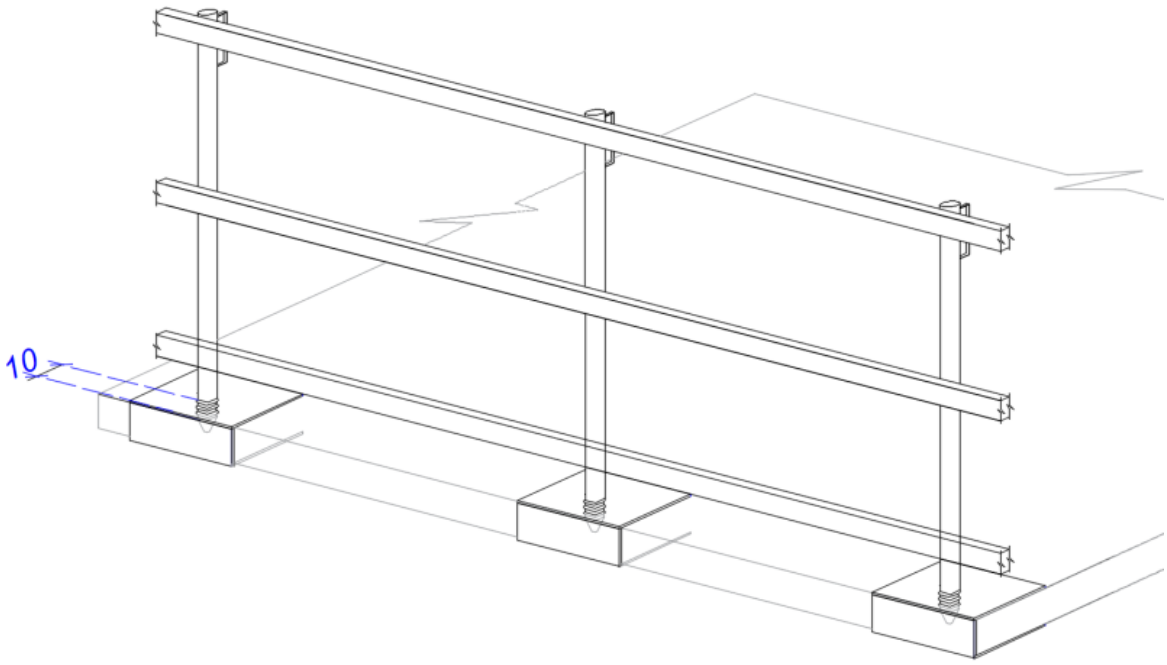

17.2 მოაჯირის ჰორიზონტალურრ გრძივად შესალებელია გამოყენებული იქნეს ბაგირი, ამ შემთხვევაში ყოველი 180 სმ -ში უნდა დამონტაჟდეს თვალისათვის ადვილად აღსათქმელი ყვითელი ფერის მაფრთხილებელი ალმები (უსაფრთხოების ბადეები).

იხილეთ სურათი N 1.3.

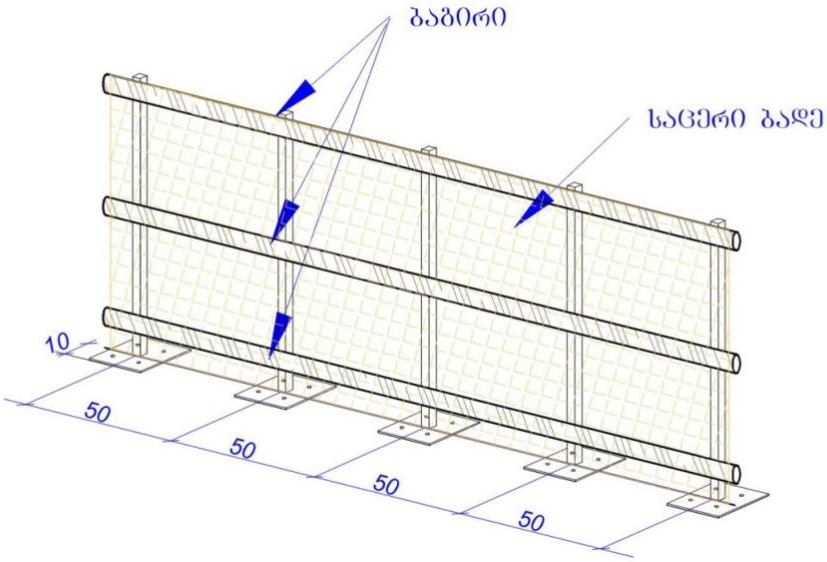

18. ხარაჩოს მოწყობის დროს უნდა გამახვილდეს ყურადღება, რომ ის იყოს ქარხნული (აკრძალულია არა ქარხნული ხარაჩოების გამოყენება). ხარაჩოს მოაჯირები უნდა აკმაყოფილებდეს იგივე მოთხოვნებს, რაც დამცავ მოაჯირებს.

<u>ხარაჩოს აწყობა უნდა ხდებოდეს მხოლოდ პასუხისმგებელი პირის მიერ და მისი მიღება უნდა ხდებოდეს უბნის უფროსების მიერ შესაბამისი აქტით.</u>

ნებისმიერი სახის ხარაჩო უნდა იყოს გამყარებული საკმარისი რაოდენობის და შესაბამისი სახის საბჯენი ან ჯვარედინი ბოძების მეშვეობით. ის აღჭურვილობა რომელსაც ხარაჩო დაეყრდნობა უნდა იყოს საკმარისად მყარი, სათანადო და უსაფრთხო. საყრდენ ბოძებს შორის დაშორება 3 მეტრს არ უნდა აღემატებოდეს.

ხარაჩოს სამუშაო პლატფორმა უნდა იყოს ერთმანეთთან მჭიდროდ მიდგმული ფიცრებისგან ან ლითონის ფურცლებისგან დამზადებული და გამყარებული ისე, რომ გამოირიცხოს მათი ძვრა-გადაადგილება. მისი სიგანე არ უნდა იყოს 80 სმ-ზე ნაკლები, ის უნდა ფარავდეს საყრდენ ბოძებს შორის მანძილს.

იხილეთ სურათი N2, 2.1

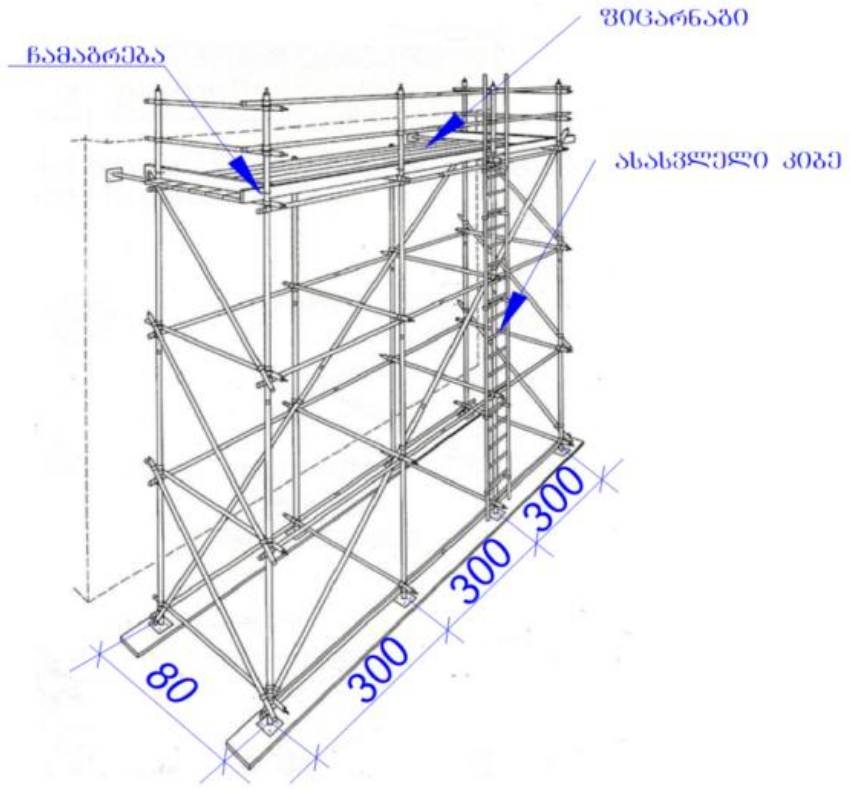

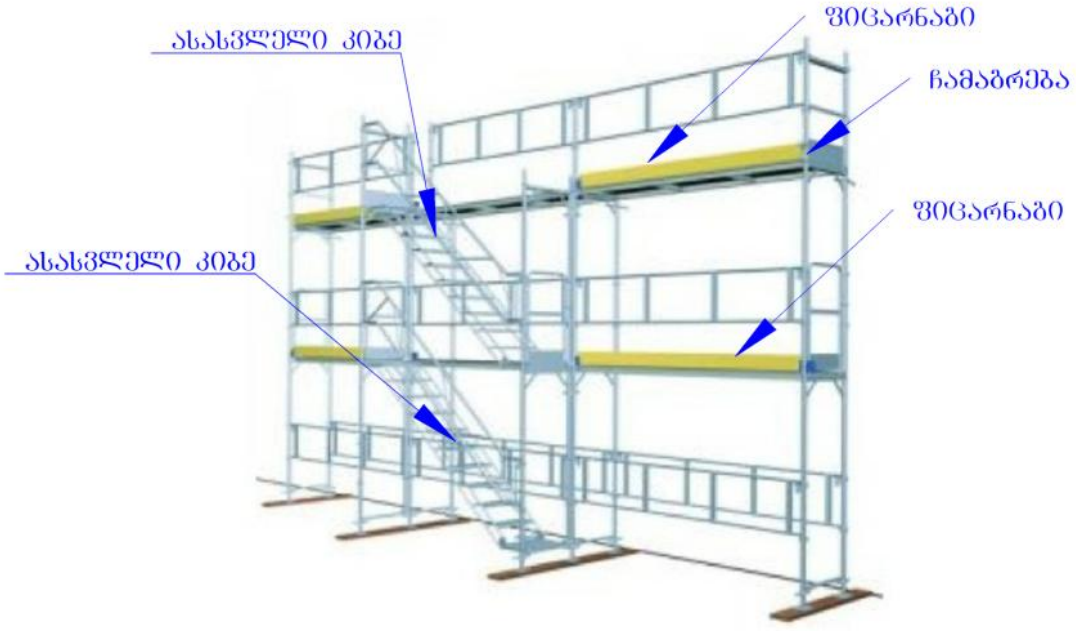

19. ღიობები უნდა იყოს აუცილებლად მთლიანი ფენილით დაფარული. თუკი მათი გამოყენება არ ხდება ტვირთის სამოძრაო ადგილად.

იხილეთ სურათი N 3

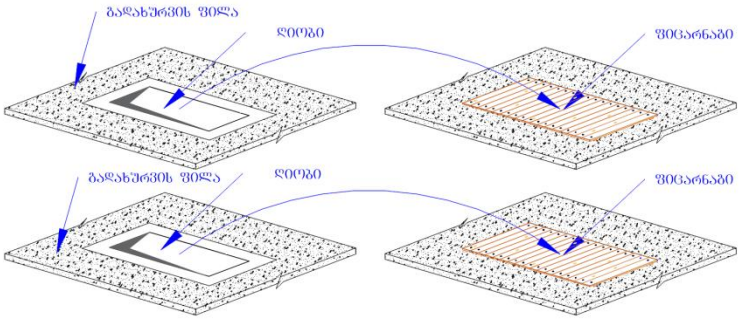

20. იმ შემთხვევაში, როდესაც ღიობი გამოიყენება ტვირთის სამოძრაო ნაწილად, მაშინ გამოყენებული უნდა იქნეს მობილური მოაჯირები.

იხილეთ სურათი N4 (ლიფტის შახტის შემოზღუდვა):

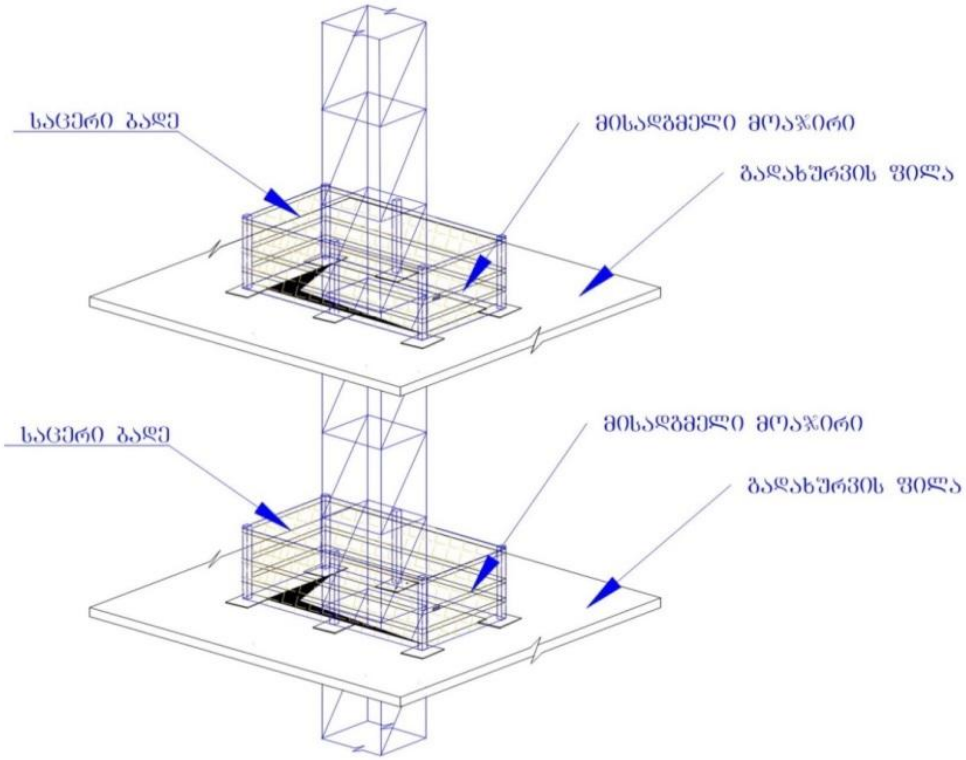

21. ნებისმიერ ღიობთან ახლოს მდებარე პანდუსი ან დაქანებული ადგილი კიბის უჯრედი, რომელიც გამოიყენება სავალ ბილიკებად უნდა იყოს მოაჯირებით შემოსაზღვრული.

იხილეთ სურათი N 5



22. დაკიდებული ხარაჩო (გალიები კალათები) უნდა იყოს ქარხნული შესაბამისი სერტიფიკატით , მათი დაკიდების შესახებ უნდა შედგეს შესაბამისი შემოწმების აქტი სპეციალისტის მიერ. დაკიდებული დამჭერი ტროსი და საკიდი ბაგირები არ უნდა იყოს მიმაგრებული ერთ საყრდენ ნაწილზე, ასევე არ უნდა იყოს მიმაგრებული ხარაჩოზე ან ინდივიდუალური დაცვის საშუალების ერთსა და იმავე წერტილზე.

იხილეთ სურათი N 6

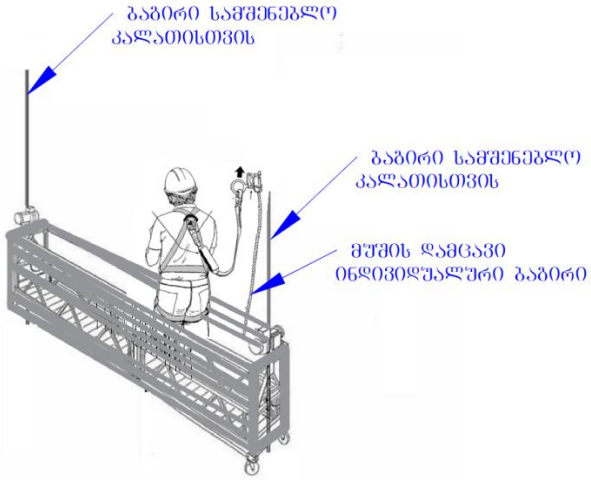

23.უსაფრთხოების ბადეები უნდა განთავსდეს სიმაღლეზე მიმდინარე სამუშაოების ქვემოთ, სადაც ვერ ხერხდება სხვა სახის დამცავი საშუალებების გამოყენება, ბადეები უნდა განთავსდეს პლატფორმით ქვემოთ მაქსიმალურად ახლოს, მაგრამ არა უმეტეს 9 მეტრი სიმაღლისა, მისი შემოწმება უნდა განხორციელდეს მუშაობის დაწყებამდე , შემოწმების დროს უნდა გამოიყენონ 180 კგ ტვირთი 1 მეტრი სიმაღლიდან. შემოწმება უნდა დასტურდებოდეს დოკუმენტალურად.

ყოველ დამცავ ბადეს კიდეზე უნდა ჰქონდეს ბაგირი, რომელიც უნდა უძლებდეს 2250 კგ მასის დატვირთვას.

იხილეთ სურათი N 7



24.გადასატანი ხის კიბის საფეხურები ჩასმული უნდა იყოს ძელებში არსებულ ღრმულებში და უნდა იყოს კარგად დამაგრებული, საფეხურებს შორის დაშორება არ უნდა აღემატებოდეს 30 სმ-ს. 4 მეტრზე გრძელი გადასატანი კიბე დამზადებული უნდა იყოს მყარი ლითონის მასალისგან. აკრძალულია არაქარხნული წესით, კუსტარულად დამზადებული კიბეების გამოყენება.

იხილეთ სურათი N 8

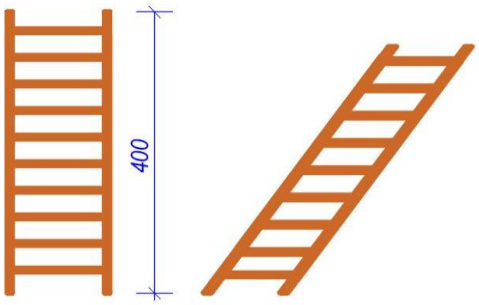

25. ღიობები (ჭები , შურფები, ლიფტის შახტები, კიბის უჯრედები , ნებისმიერი ადგილი, სადაც შესაძლებელია ადამიანის ვარდნა დაფარული უნდა იყოს სპეციალური ხუფებით ან /და ფენილებით. ყველა ხუფი უნდა უძლებდეს მასზე მდგარი დასაქმებულის გაორმაგებულ წონას. ისინი უნდა დამონტაჟდეს მყარად, რომ შეუძლებელი იყოს მისი შემთხვევით გადაადგილება.

იხილეთ სურათი N 9, 9.1

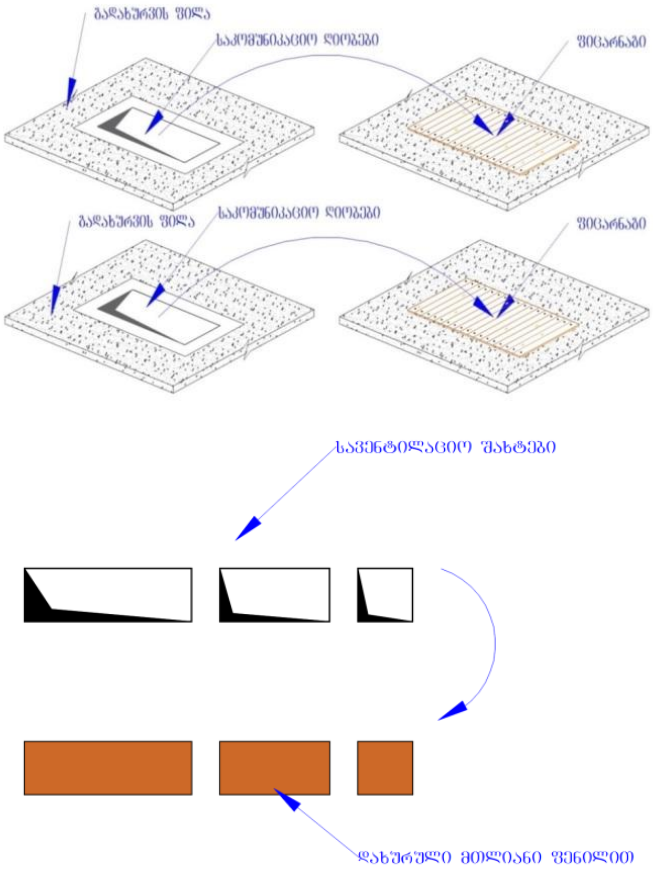

26. სამშნებლო ობიექტები უნდა იყოს დალაგებული (დასუფთავებული) სამშნებელო და საყოფაცხოვრებო ნარჩენებისაგან. ნაგვის გატანა უნდა ხდებოდეს სისტემატიურად (სამშნებელო ბრიგადები ვალდებულნი არიან სამუშაოების დასრულების შემდგომ დაალაგონ(დაასუფთავონ) თავიანთი სამშნებელო უბნები.

27. სიმაღლედ ითვლება 2 მეტრი და მეტი, სადაც არსებობს ვარდნის საფრთხე, კატეგორიულად გეკრძალებათ დასაქმებულთა დაშვება დამცავი საშუალებების გარეშე (ინდივიდუალური და კოლექტიური დაცვის სასუალებები).

28. ზემოთ აღნიშნული მითითებების შეუსრულებლობა გამოიწვევს კონკრეტული სამუშაოთა მწარმოებლის პასუხისმგებლობას არსებული კანონმდებლობის მიხედვით.

გარემოს დაცვა;

სამშენებლო მოედანზე წარმოების პროცესში აუცილებელია გარემოს დაცვის ღონისძიებებისა და სამუშაოების განხორციელება ბუნებისდაცვითი და ჰაერის დაბინძურების საწინააღმდეგო ღონისძიებების პფეფკუიშT მოქმედი საკანონმდებლო აქტებისა და ნორმატიული დოკუმენტების შესაბამისობით.

სამშენებლო მოედნიდან წყლის გაშვება სათანადო დაცვის გარეშე დაუშვებელიაბ რათა ადგილი არ ჰქონდეს ნიადაგის გარეცხვას.

მოსაშანდაკებელი სამუშაოების შესრულების დროს ნიადაგის შრე, თუ ვარგისია შემდგომი გამოყენებისათვის, წინასწარ უნდა მოიხსნას და დასაწყობდეს სპეციალურად გამოყოფილ ადგილებში.

ჰაერის დამტვერიანებისა და დაგაზიანების თავიდან ასაცილებელი მოთხოვნები დაცული უნდა იქნეს სამშენებლო სამუშაოების წარმოების დროს. დაუშვებელია ნარჩენებისა და ნაგვის გაწმენდის დროს მათი გადმოყრა სიმაღლეებიდან დახურული ღარებისა და ბუნკერ-მაგროვებლების გარეშე.

სამშენებლო მოედანზე წარმოქმნილი საწარმოო და საყოფაცხოვრებო ჩამოდენები უნდა იწმინდებოდეს და პფგმტუიუდნწავუთძ

გარემოს დაცვის სამსახურიდან ნებართვის გარეშე დაუშვებელია მშენებლობის ზონაში მრავალწლიანი ხეების და ნარგავების მოჭრა-განადგურება.

სამშენებლო მოედანზე აკრძალულია ბეტონის ნარევის დამზადება. საბათქაშო და მოსახვითი სამუშაოების შესრულებისას ფასადებს უნდა ჩამოეფაროს ფარდა, რათა არ მოხდეს მტვერის გაბნევაძ

დროებითი სანკვანძეები უნდა ჩაირთოს საქალაქო კანალიზაციის ქსელში სათანადო ორგანოების ნებართვის შემდეგ.

სამშენებლო მოედნიდან ავტოსატრანსპორტო საშუალებების გამოსვლის წინ საჭიროებს მათი საბურავების გარეცხვას, რათა ადგილი არ ჰქონდეს ქალაქის ქუჩების დაბინძურებას.

სამშენებლო ობიექტზე შესადგენი დოკუმენტაციის ტიპური ფორმები და ჟურნალები დანართი №1;

- სამუშაო ადგილზე უსაფრთხოების დარგში ინსტრუქტაჟის რეგისტრაციის ჟურნალი;
- ხანძარსაწინააღმდეგო ინსტრუქტაჟის აღრიცსვის ჟურნალი ;
- სამუშაო სივრცეში უბედური შემთხვევების და პროფესიული დაავადებების აღრიცხვის ჟურნალი;
- სამუშაოთა წარმოების ჟურნალი;
- ბეტონის სამუშაოთა ჟურნალი;
- საშემდუღებლო სამუშაოთა ჟურნალი;
- საავტორო ზედამხედველობის ჟურნალი (განხორციელების შემთხვევაში);
- შენობის ღერძების დაკვალვის აქტი;
- ქვაბული, ღია თხრილების დათვალიერების აქტი;
- საძირკვლების ქვეშ ფუძეების მოწყობის აქტი;
- საძირკვლების მოწყობის ფარული სამუშაოების აქტი;
- რკ.ბეტონის კედლის, კოჭის, გადახურვის ფილების მოწყობის ფარული სამუშაობის აქტი;
- სამუშაოთა შემოწმების შეტყობინების აქტი, რომელიც გაგზავნილი უნდა იქნეს დამკვეთისადმი 24 საათით ადრე.

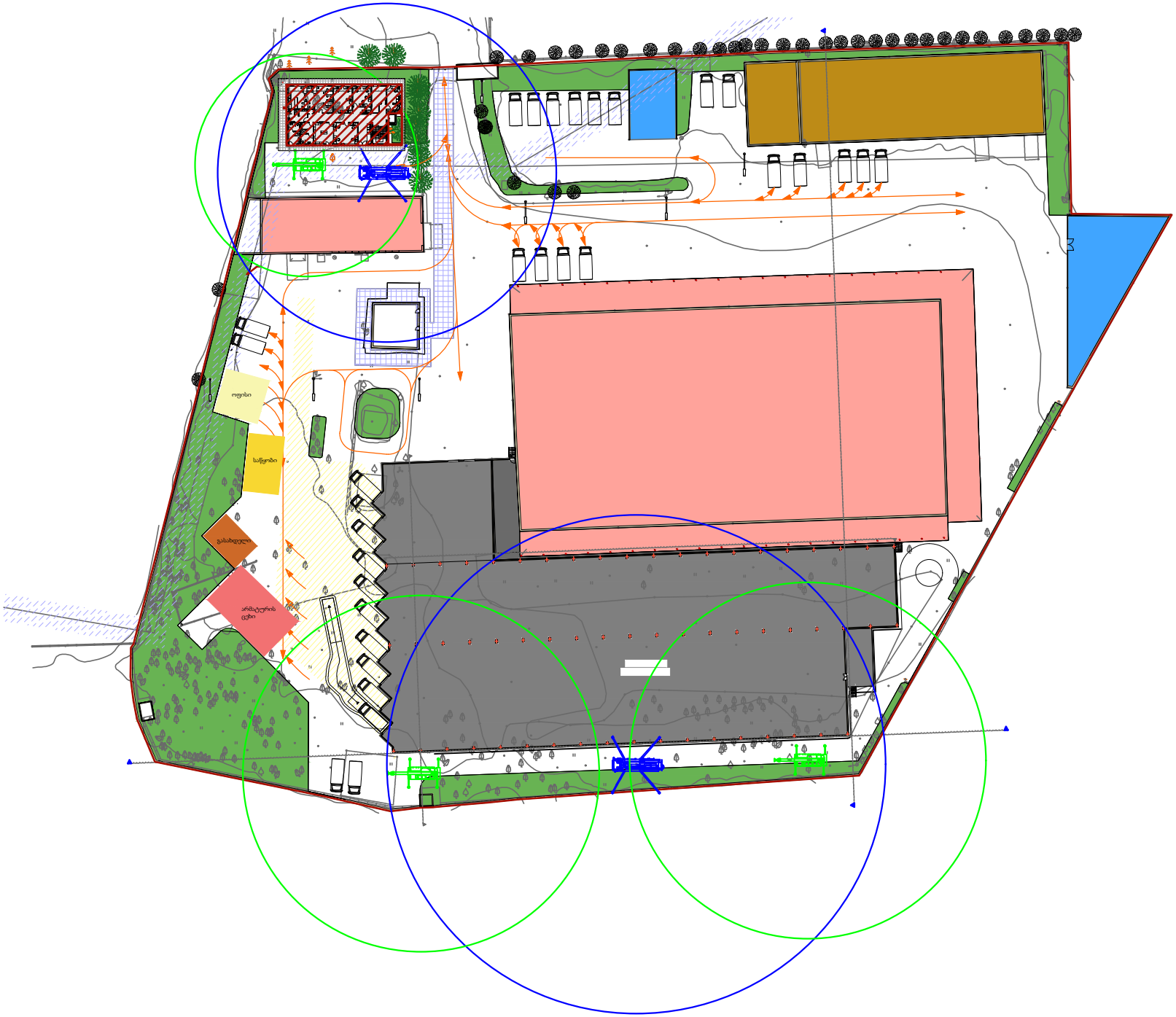
ოფისი
საწყობი
გასახდელი
არმატურის ცეხი

მიმდინარეობს : მიწის ნაკვეთის სამშენებლოდ გამოყენების პირობების დადგენა

1. დამკვეთი : სააქციო საზოგადოება "ნიკორა ტრეიდი"

2. მშენებლობის ნებართვის გამცემი ორგანო : სსიპ ქ.თბილისის მუნიციპალიტეტის არქიტექტურის სამსახური

3. მისამართი : ქ.თბილისი, დასახლება ქვემოალექსეევკა
ს/კ : 01.19.24.007.024

4. შენობა ნაგებობის ფუნქცია : სასაწყობე შენობა
სართულიანობა : ერთ სართულიანი

5. განცხადების განხილვის ვადები : 18/09/2026
ათი სამუშაო დღე