განაშენიანება

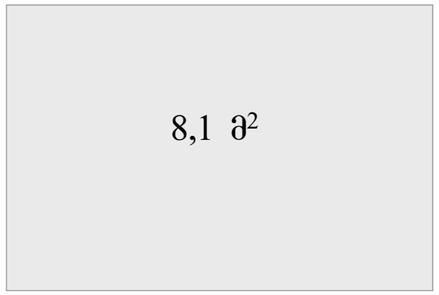

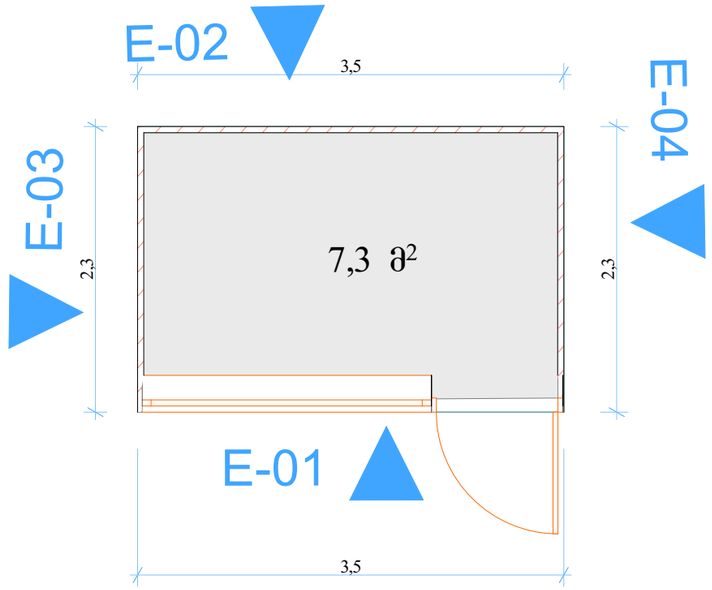

0. Ground Floor 1:50

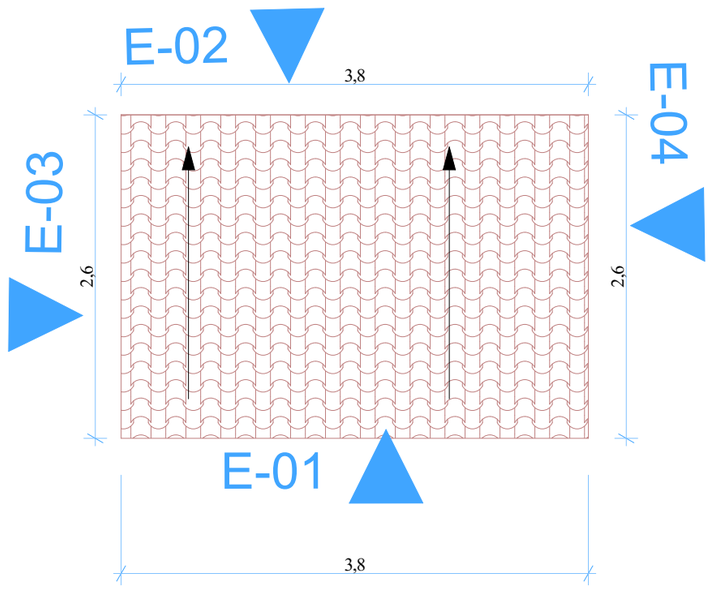

შ.პ.ს. "ბიემჯი პროჯექტ
L.T.D "BMG PROJECT" "
ს/კ 406390640
შარტავას ქუჩა №14
598 66 70 70
557 98 08 99
groupbmg@yahoo.com

ობიექტის მისამართი	
ნახაზის დასახელება	

მიწის საკადასტრო კოდი

ტექნიკური დირექტორი		ზაზა ბახილაძე
არქიტექტორი		
დაინტერესებული პირი	ზაირა აფშილავა	
მასშტაბი	მ 1:100	ფორმატი ა-3
თარიღი	2026 წ	

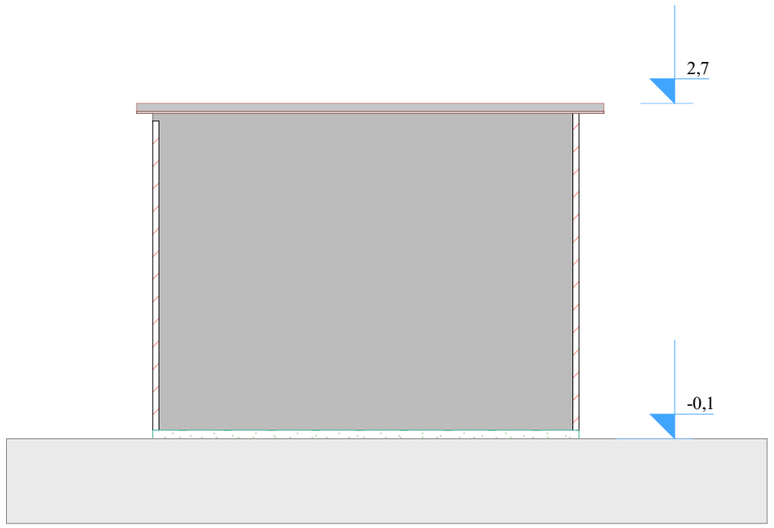

S-01 Building Section 1:50

შ.პ.ს. "ბიემჯი პროჯექტ
L.T.D "BMG PROJECT" "
ს/კ 406390640
შარტავას ქუჩა №14
598 66 70 70
557 98 08 99
groupbmg@yahoo.com

ობიექტის მისამართი	
ნახაზის დასახელება	

მიწის საკადასტრო კოდი

ტექნიკური დირექტორი		ზაზა ბასილაძე
არქიტექტორი		
დაინტერესებული პირი	ზაირა აფშილავა	
მასშტაბი	მ 1:100	ფურცელი ა-3
თარიღი	2026 წ	

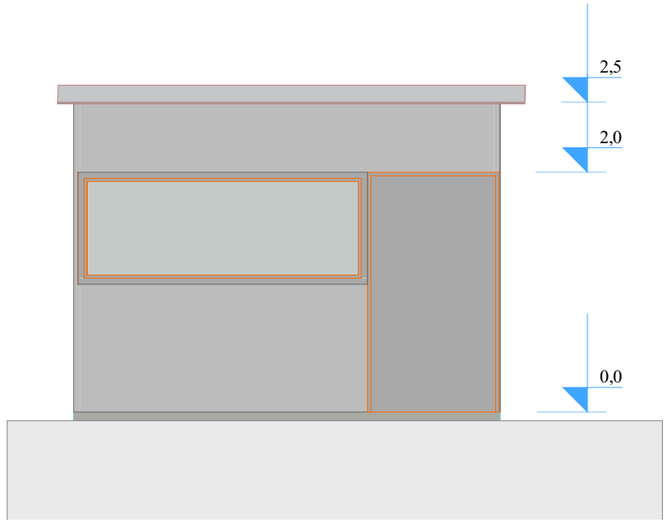

E-01 Elevation 1:50

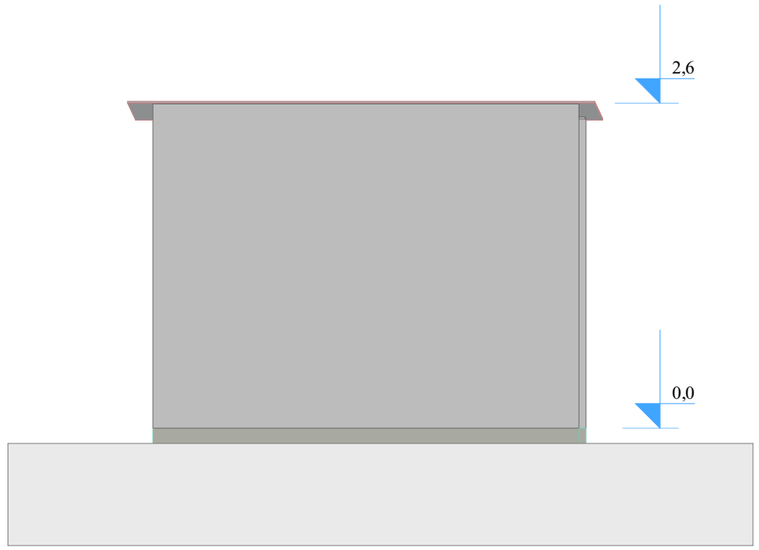

E-02 Elevation 1:

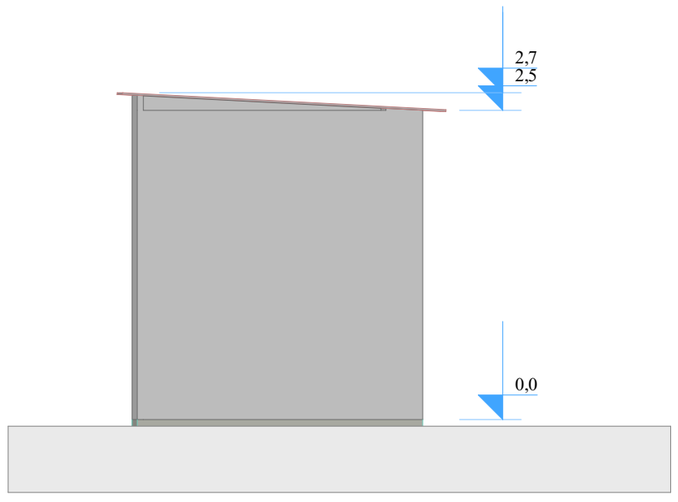

E-03 Elevation 1:50

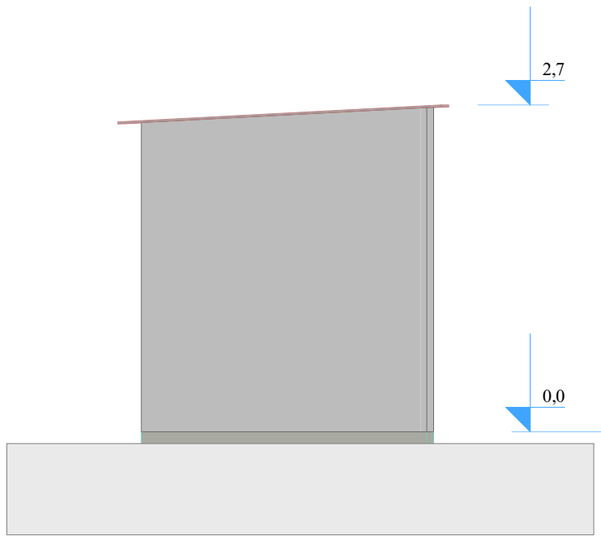

შ.პ.ს. "ბიემჯი პროჯექტ
L.T.D "BMG PROJECT" "
ს/კ 406390640
შარტავას ქუჩა №14
598 66 70 70
557 98 08 99
groupbmg@yahoo.com

ობიექტის მისამართი	
ნახაზის დასახელება	

მიწის საკადასტრო კოდი

ტექნიკური დირექტორი		ზაზა ბახილაძე
არქიტექტორი		
დაინტერესებული პირი	ზაირა აფშილავა	
მასშტაბი	მ 1:100	
თარიღი	2026 წ	ფურცელი ა-3