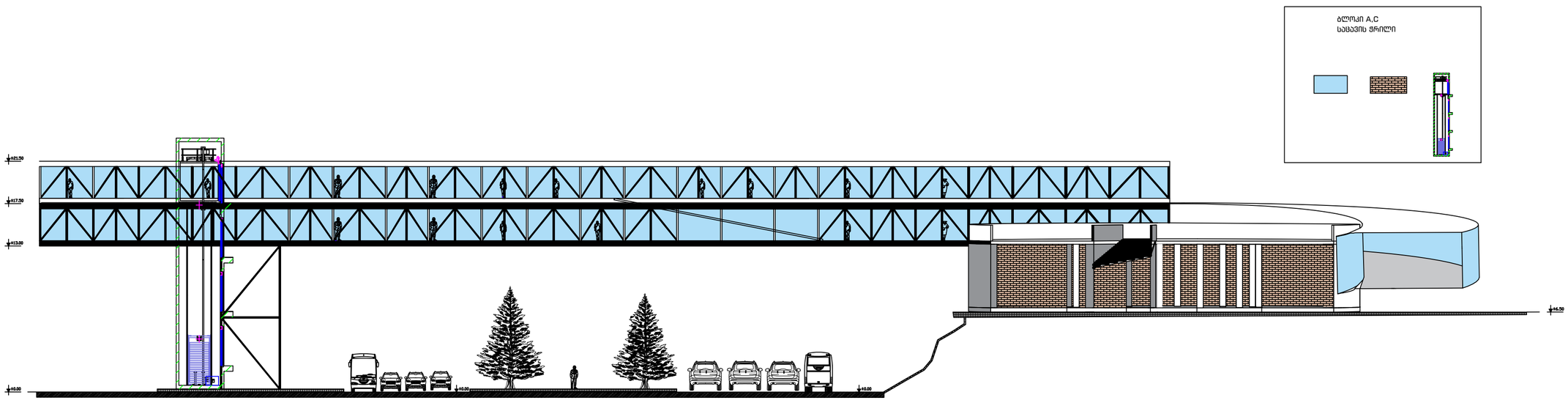
+421.50
+417.50
+413.00
+0.00
+0.00
+0.00
+6.50

ბლოკი A,C
სამშენებლო ზრილი

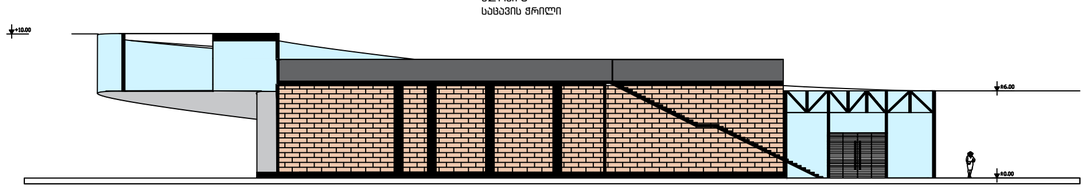
ბლოკი C
სამშენებლო ზრილი
+10.00
+6.00
+0.00

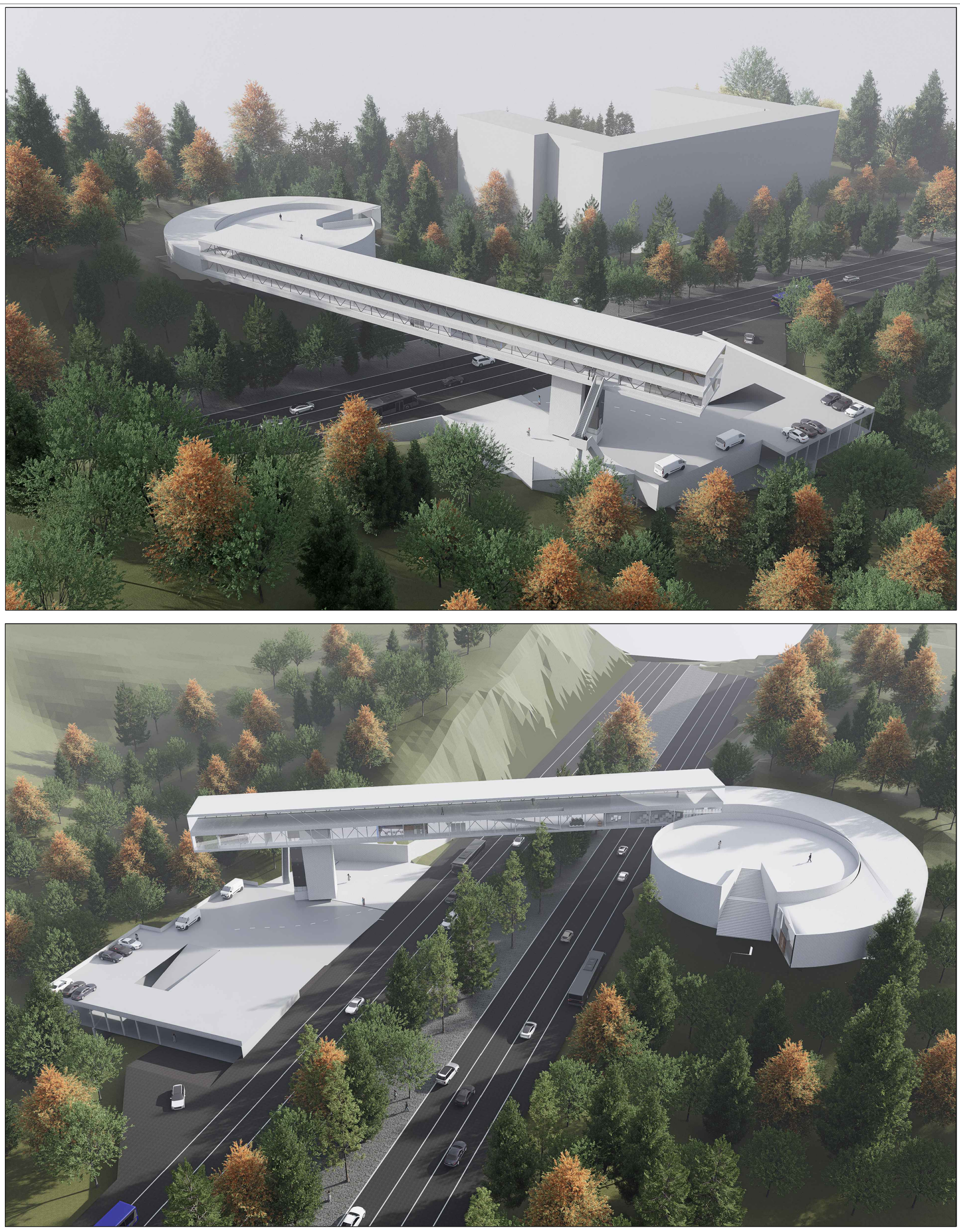

ბლოკი B
პარკინგის გეგმა
0 სართული
ნიშნული +- 0.00

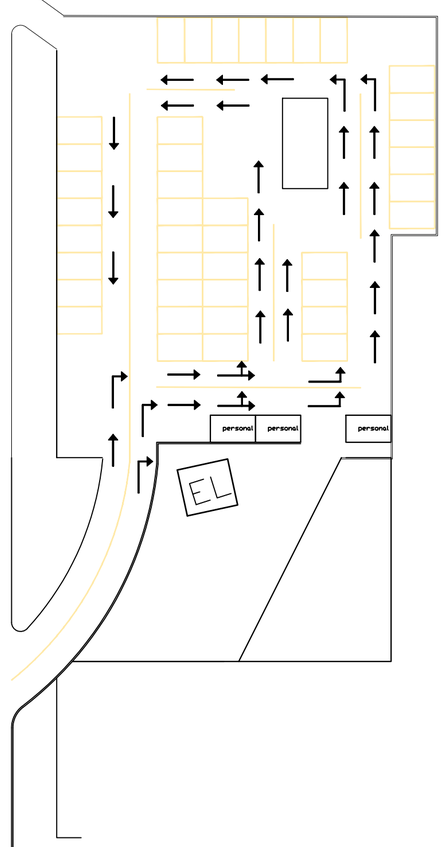

ბლოკი B
პარკინგის გეგმა
-1 სართული
ნიშნული -4.00

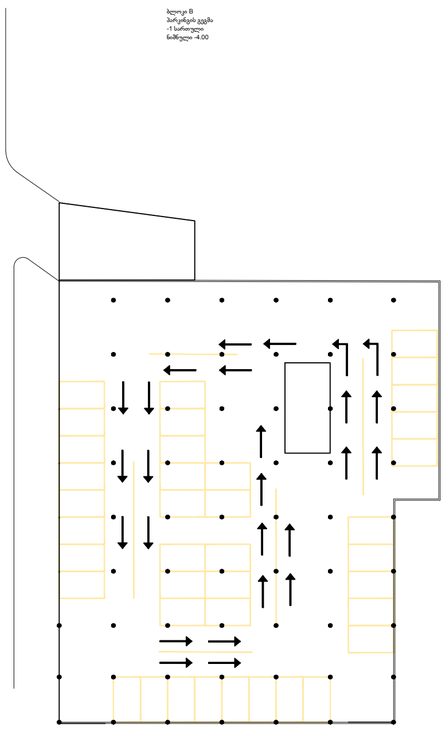

ბლოკი B
პარკინგის გეგმა
0 სართული
ნიშნული +- 0.00

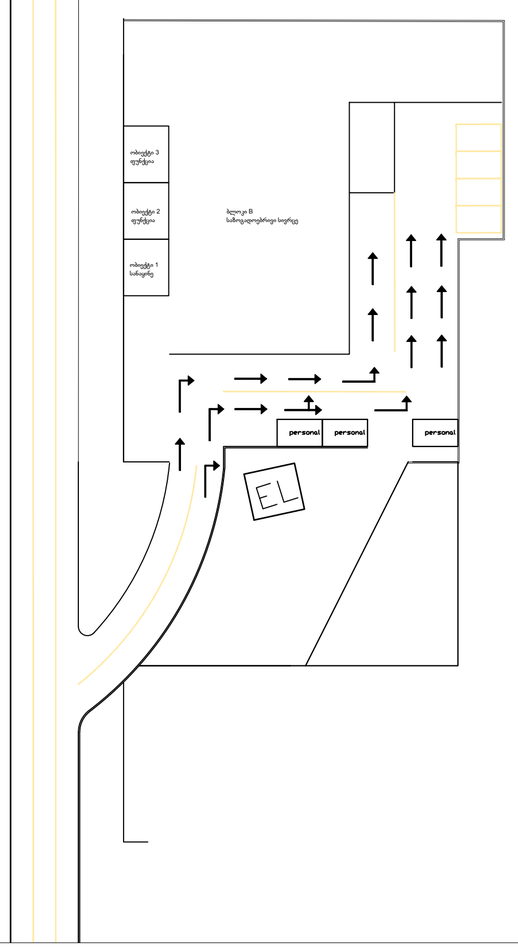

ბლოკი B
საზოგადოებრივი სივრცე

ბლოკი C
სავალი ჭრილი 1-1
ნიშნული +1.5

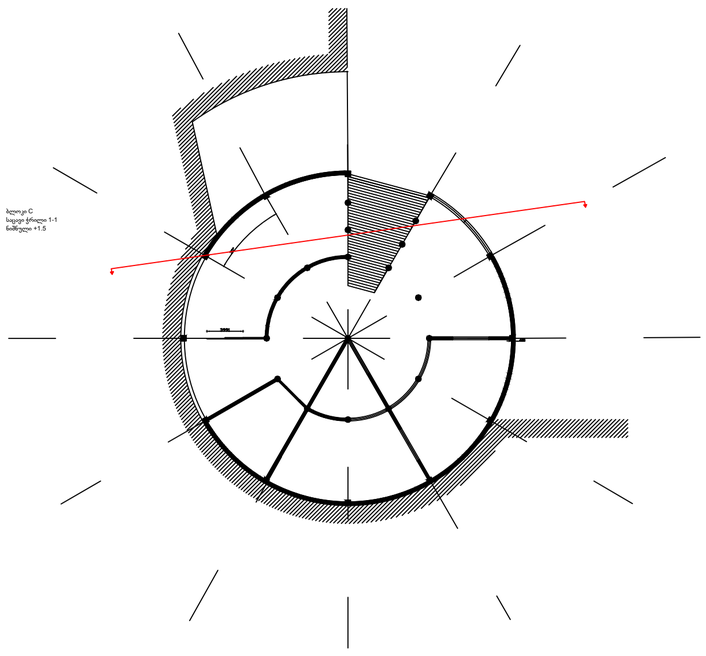

A, B

ბლოკი C
სავალი ჭრილი 2-2
ნიშნული +1.5

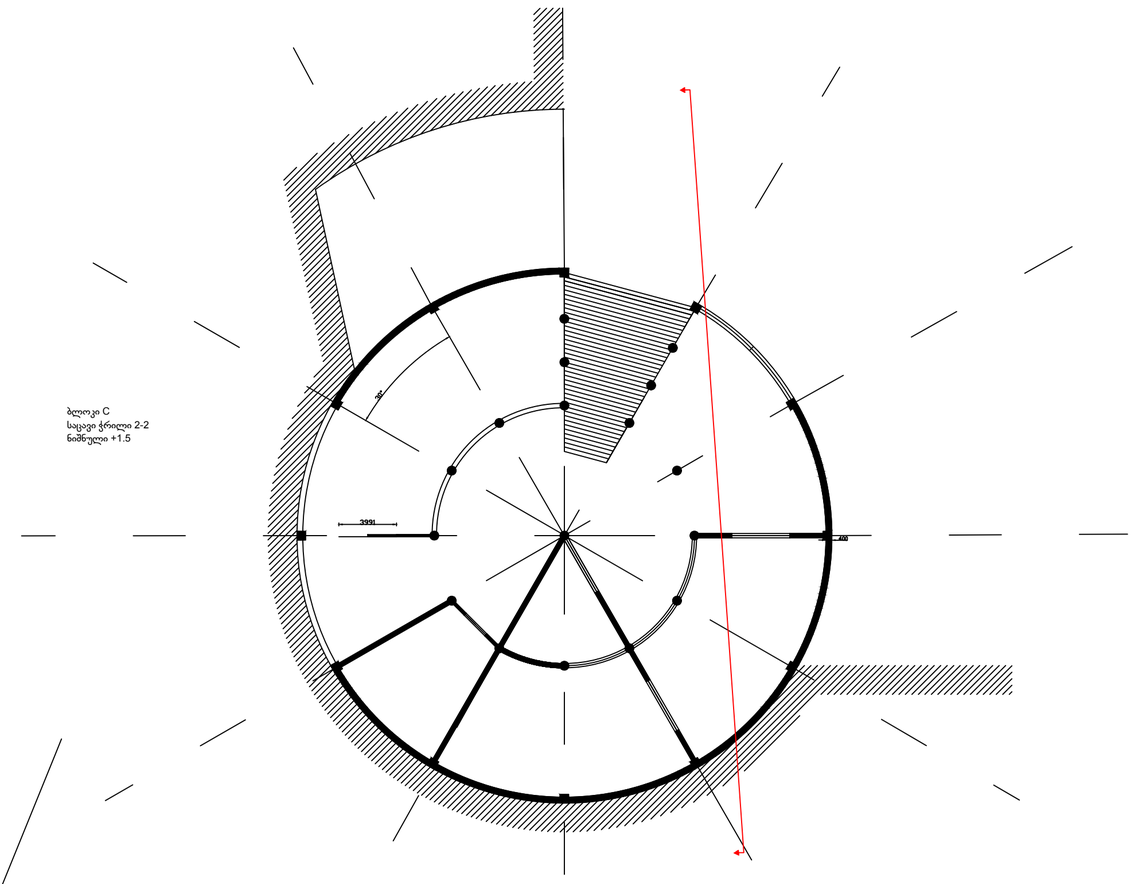

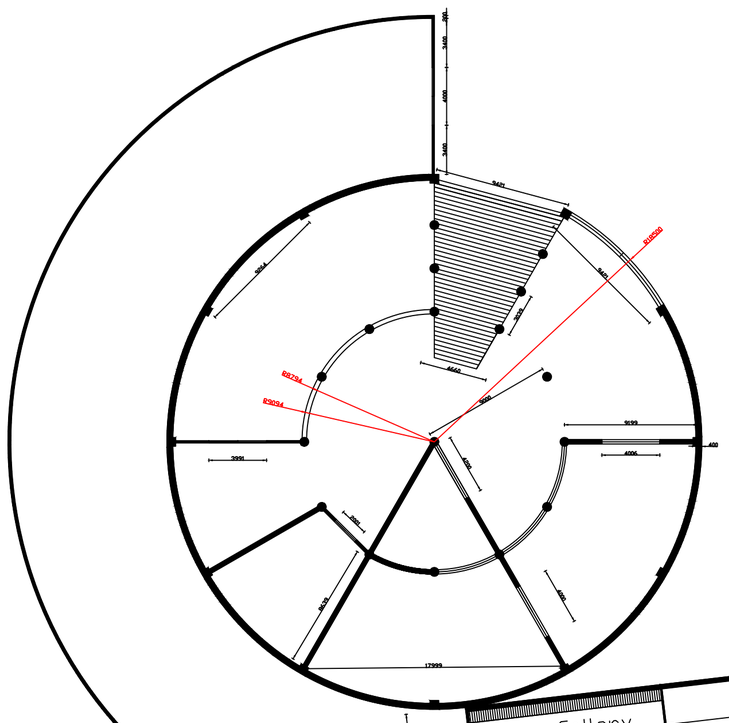

ბლოკი A
პირველი სართულის გეგმა
ნიშნული +17.50

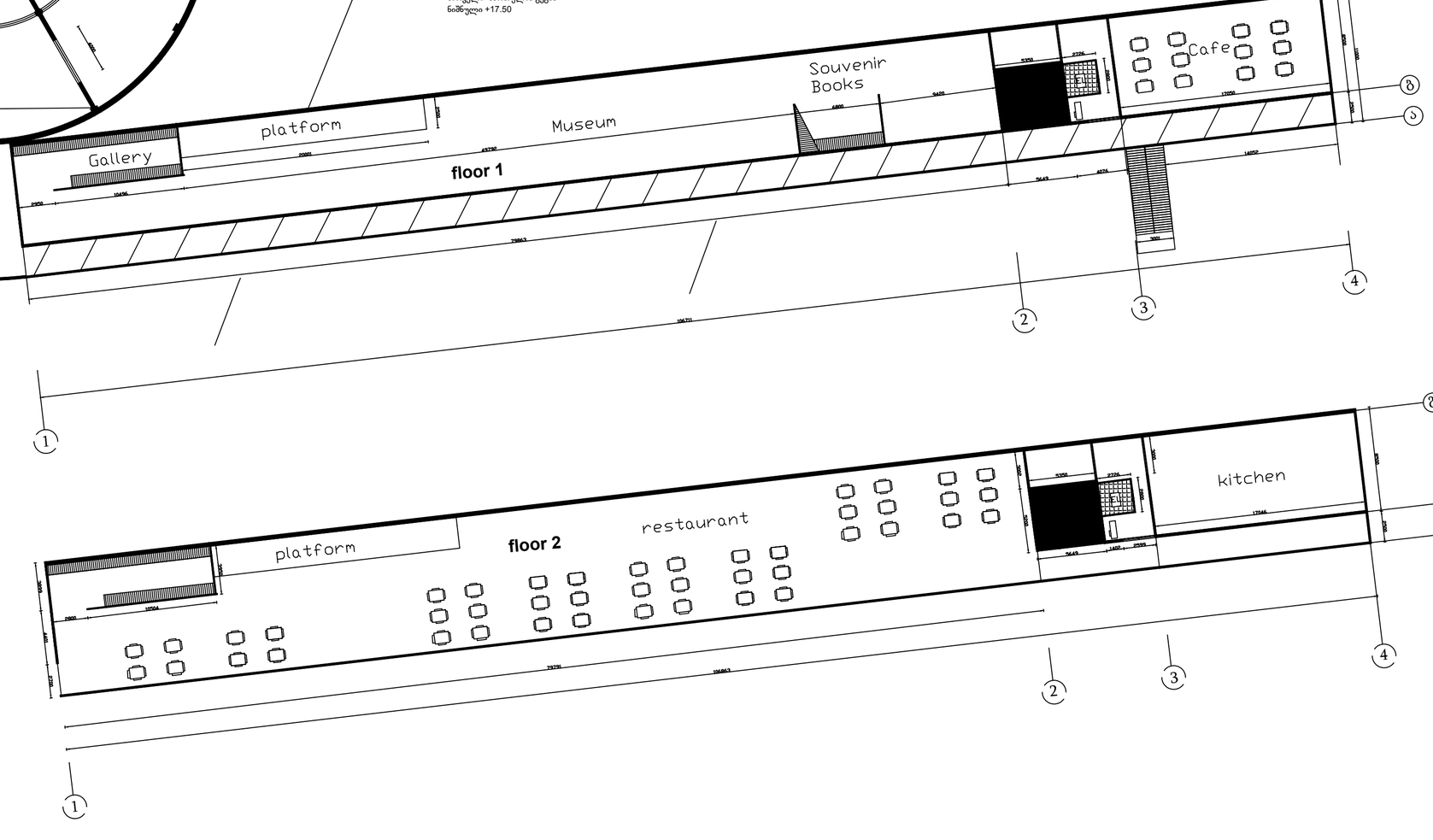

ბლოკი A
პირველი სართულის გეგმა
ნიშნული +13.00

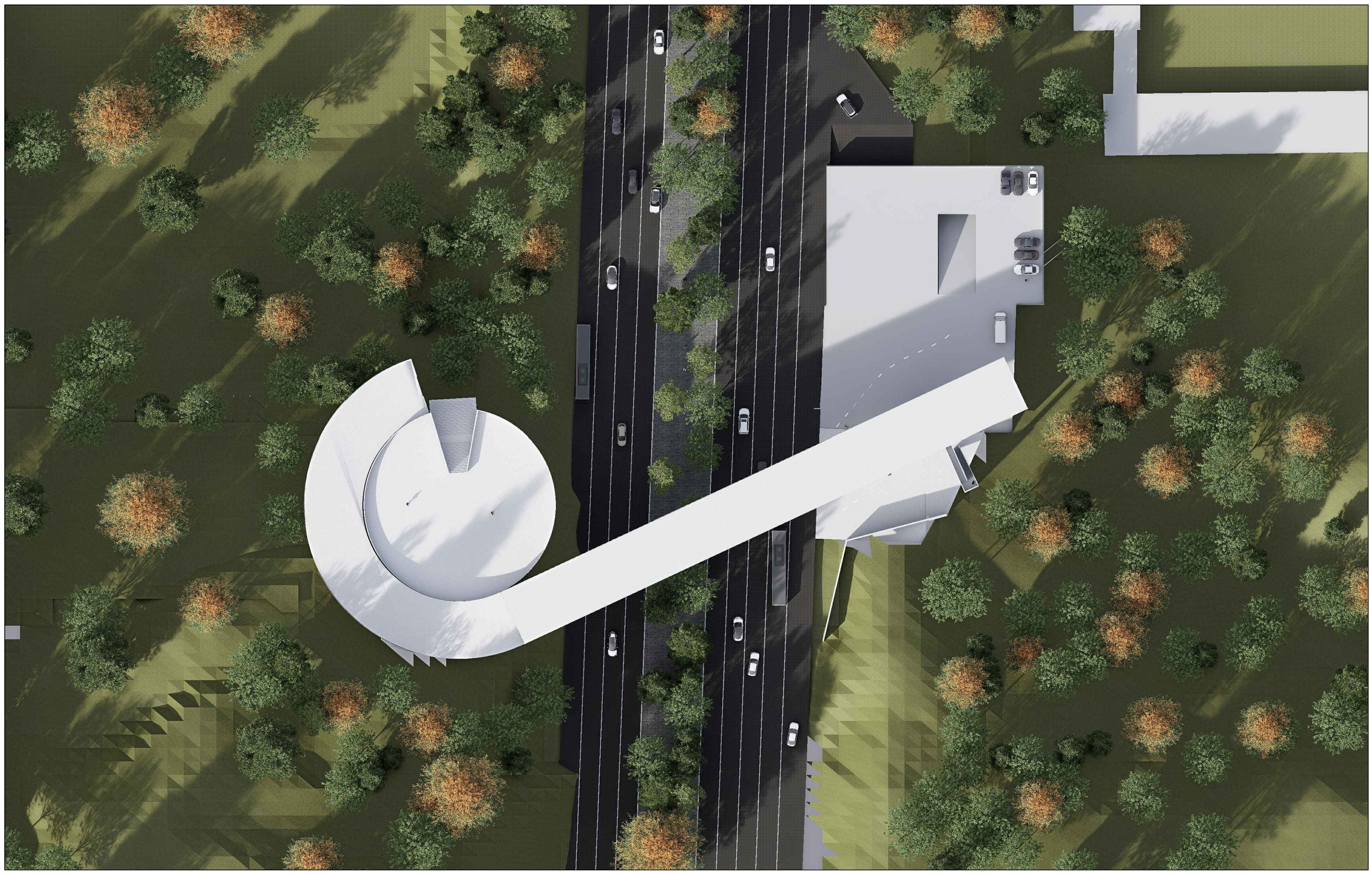

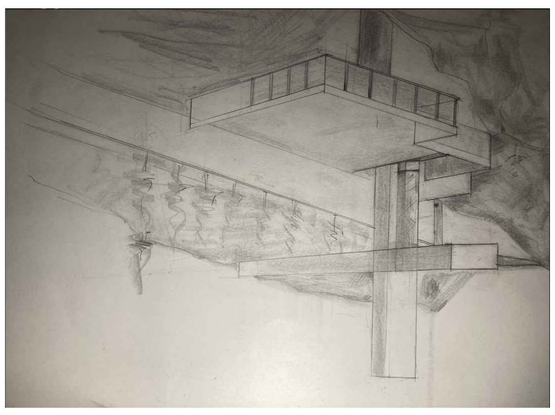

ნახაზი ი









ნახაზის მასშტაბი 1:300

ხელოვნური ბეტონისგან დაფილი ნაწილი + 17.50

ხელოვნური ბალიშები

ხელოვნური საყრდენი

ნაგებობის ნიშნული ± 0.00

ქალაქის არქიტექტურული კვეთის ფორმირების ძირითადი პრინციპები ითვალისწინებს ქალაქის ისტორიული ნაგებობების გათვალისწინებას, კვეთის ქალაქის ლანდშაფტთან ურთიერთობას (ფერდობები და ჭრილები) და ქალაქის ტრანსპორტის ინფრასტრუქტურის განვითარების პერსპექტივებს. ასევე ქალაქის ისტორიული ნაგებობების ხელშეუხებლობის დაცვის ზონების გათვალისწინებას, რომელიც ითვალისწინებს ნაგებობების ფასადების ფერწერული გადაწყვეტის ხელშეწყობას, ასევე ქალაქის ისტორიული

ბლოკი A
პირველი სართულის გეგმა
ნიშნული +13.00

A, C ბლოკი

ბლოკი C
საცავი ჭრილი 2-2
ნიშნული +1.5

