
		ЗОЦЬЗЬЭЬЛОЮ: ДЭҒҚЭЛО ОЛЭОҚҒОЦЭ, Ь(Ъ)ЗЗҚО ҚОҚҒ(Ъ)ЗО, ФЭЛЛОЗҒҚОЦ ДЪЛЭ, №39 Ь/Э 01.72.14.038.238
		ЭЛЛ(Ъ)ЭЛФОЦ ЬЭЬЭҒҚЭЧ(Ъ)ҚЭЭЭ: ОБҚЭЗОҚЭЭЭҒЭЛЛЭЛО ЭЛОЛЭОБЭЭЛО ЬЭЭЬ(Ъ)ЭЛЭЭЭЭҒО ЬЭЬҒҚОЦ ЭЛЛ(Ъ)ЭЛФО
ЭЛЛЭЛОФЭЛФ(Ъ)ЛФО		Э. ЛЪЦФ(Ъ)ВЭЪҒҚО ЬЭЬЭЬОЦ ЬЭЬЭҒҚЭЧ(Ъ)ҚЭЭЭ: ЗЪЛЭҚО 2
ҚЭЛЭЭЭЛОЛО		О. ЭЛ(Ъ)ҚЭЭЛЭЭ

ЭЭЛЭЭЛЭЭЛО	ЛЭЧҚЭЛЭ(Ъ)ЛЭ	ЭЪЛЭФЭЭЛ	ОЪЛЭЛОЛО 2025 Ѓ.

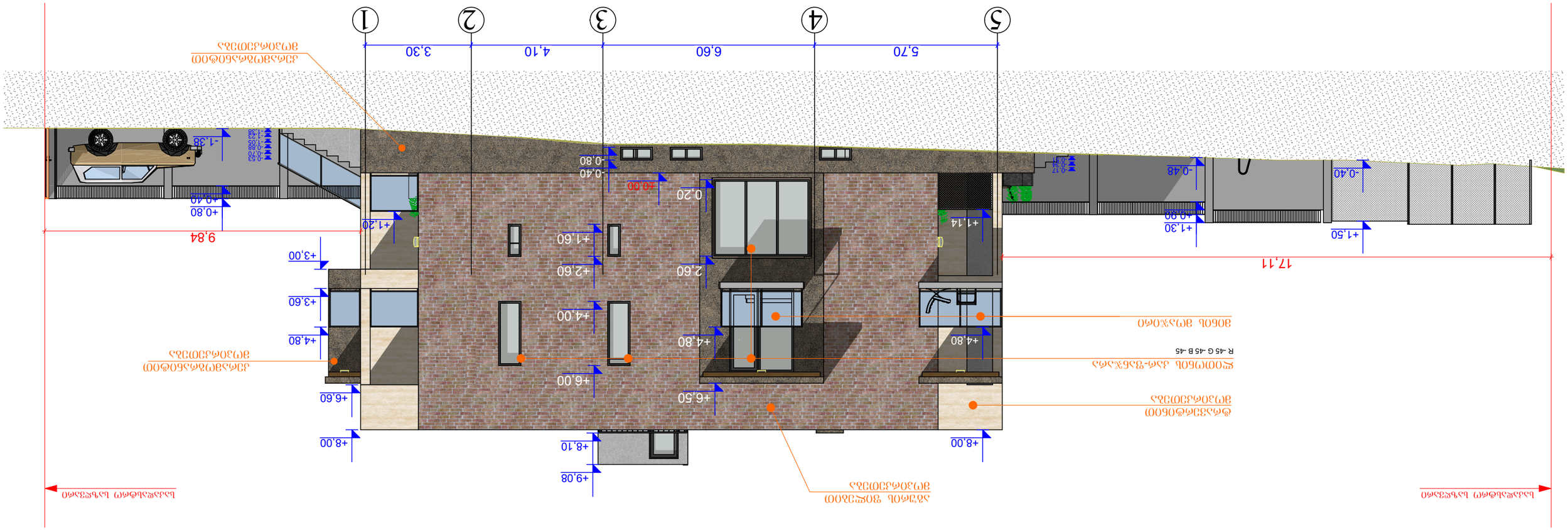
1
2
3
4
5
3.30
4.10
6.60
5.70
ДЭЛЭЛВЭ(Ъ)ЭЛЭЛОФОЛЛО
ЭЛ(Ъ)ЭЛЭЛЭЛЭЛЭЭЛЭ
-0.40
+1.50
-0.48
+1.30
+0.00
+1.14
-0.40
-0.80
±0.00
0.20
+1.60
+2.60
2.60
+4.00
+4.80
+6.50
+6.00
+8.10
+9.08
+8.00
+6.60
+4.80
+3.60
+3.00
+1.20
9.84
+0.80
+0.40
-1.38
ЭЭЛЭЭЛЭЭЛО ЬЭЬЭҒҚЭЧ(Ъ)ҚЭЭЭ
ЭЭЛЭЭЛЭЭЛО ЬЭЬЭҒҚЭЧ(Ъ)ҚЭЭЭ
ЭОЛЭЛ ЭЪ(Ъ)ЭЖЭЛО
ЭЪ(Ъ)ЭЛЭЛЭЛЭЭЛЭ ЭЛЭЛЭЭЭЛЭЭЛЭ

ფასადი 4
მ 1:100

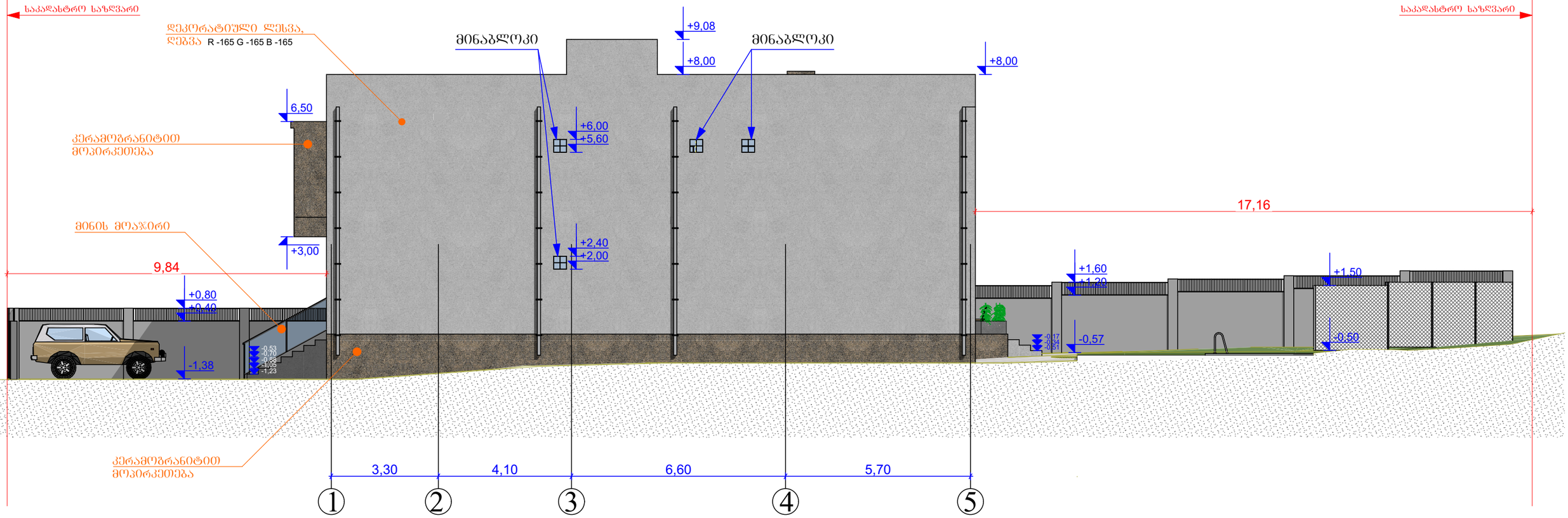

			მისამართი: ქალაქი თბილისი, სოფელი დიღომი, ტარიელის ქუჩა, № 39 ს/კ 01.72.14.038.238			
			პროექტის სახელწოდება:	ინდივიდუალური ერთბინიანი საცხოვრებელი სახლის პროექტი		
არქიტექტორი		მ. როსტომაშვილი	ნახაზის სახელწოდება:	ფასადი 4		
დამკვეთი		ი. მოდებაძე	ფურცელი	რაოდენობა	მასშტაბი	თარიღი 2025 წ.

კარ-ფანჯრების მარკირება
-2,60 ნიშნულზე
მ 1:100

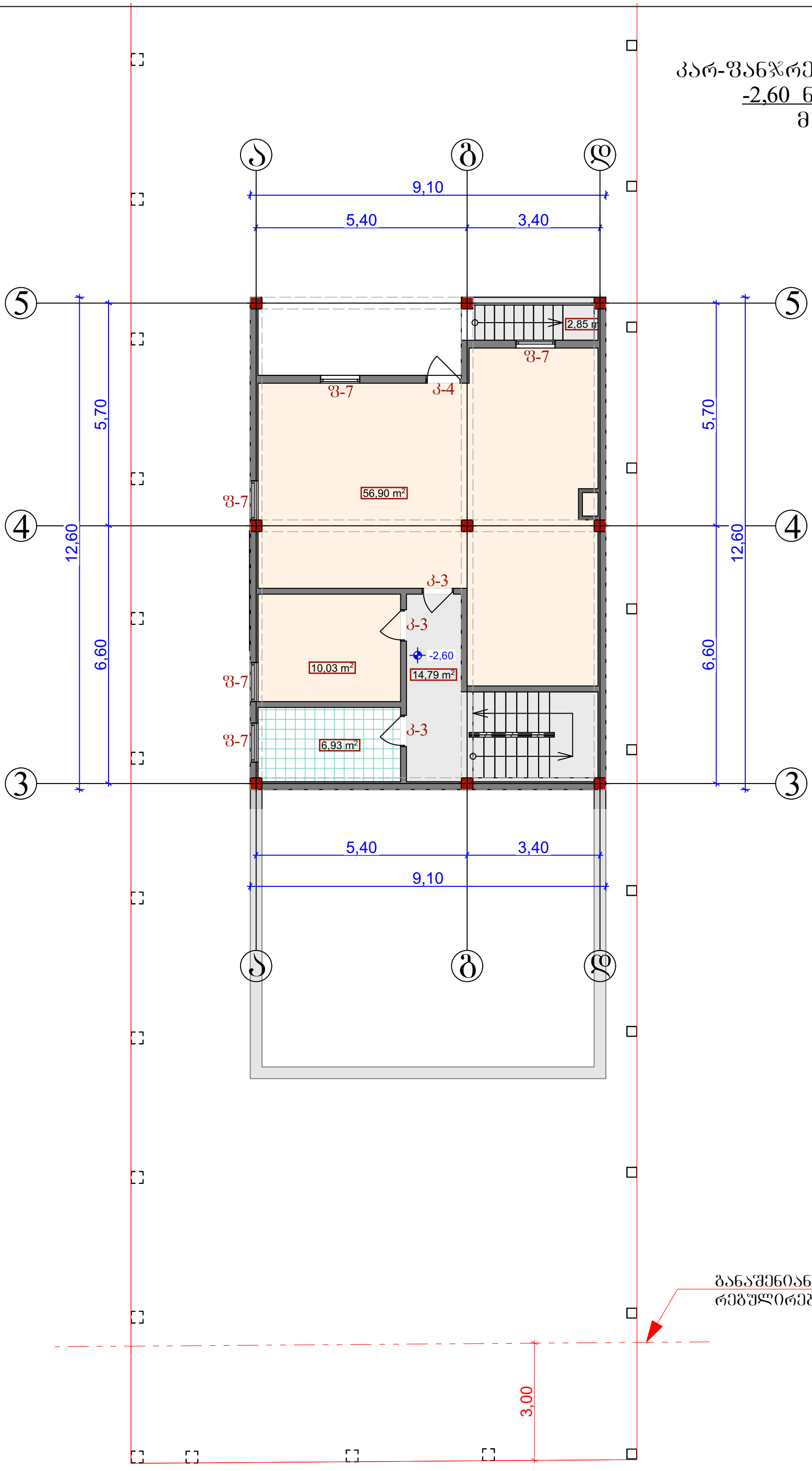

			მისამართი: ქალაქი თბილისი, სოფელი დიღომი, ტარიელის ქუჩა, № 39 ს/კ 01.72.14.038.238
			პროექტის სახელწოდება: ინდივიდუალური ერთბინიანი საცხოვრებელი სახლის პროექტი
არქიტექტორი		მ. როსტომაული	ნახაზის სახელწოდება: ბებმა **-2,60** ნიშნულზე
დამკვეთი		ი. მოდებაძე	შკალა / რაოდენობა / მასშტაბი / თარიღი 2025 წ.

კარ-ფანჯრების მარკირება
±0,00 ნიშნულზე
მ 1:100

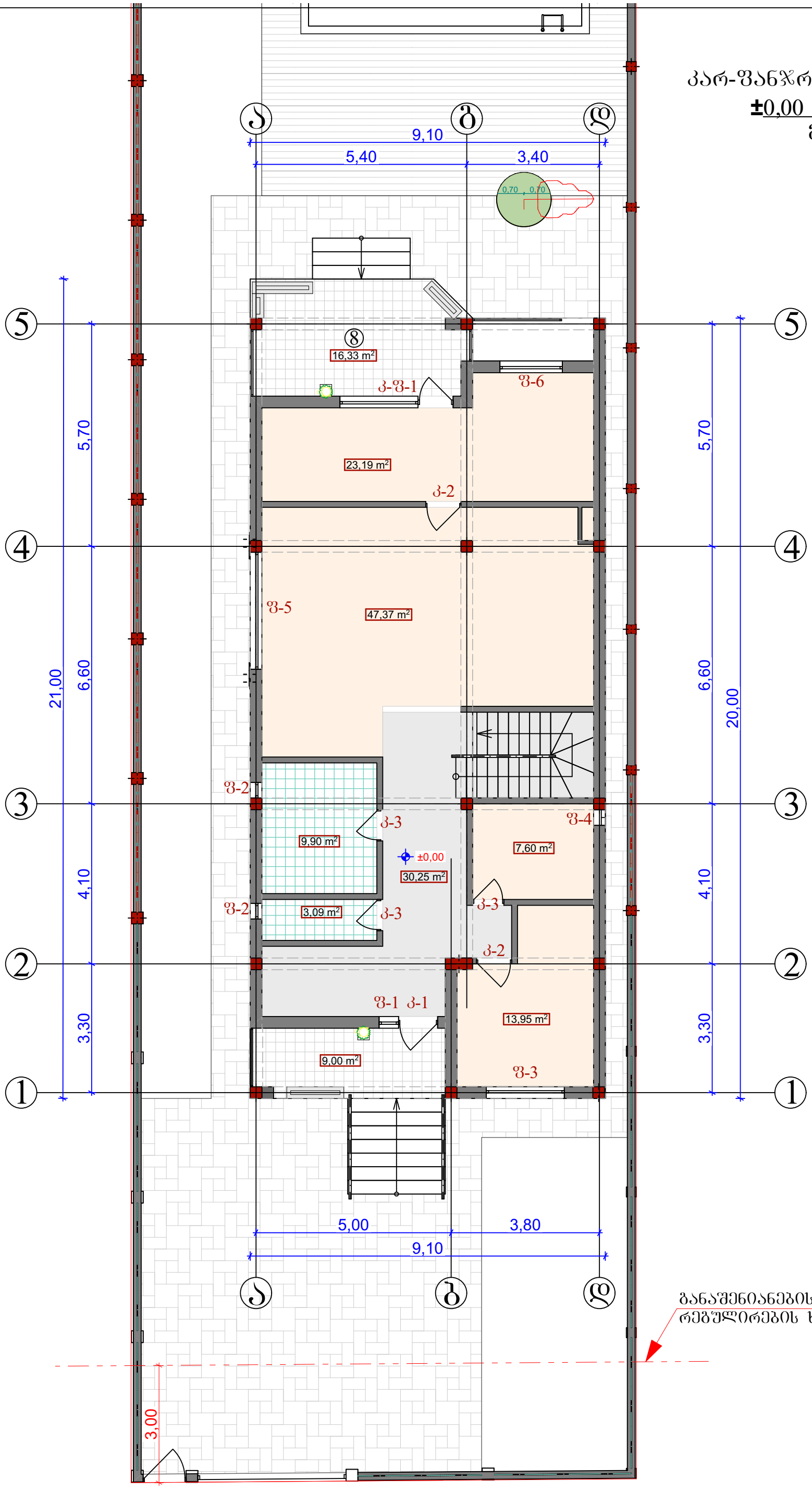

			მისამართი: ქალაქი თბილისი, სოფელი დიღომი, ტარიელის ქუჩა, № 39 ს/კ 01.72.14.038.238
			პროექტის სახელწოდება: ინდივიდუალური ერთბინიანი საცხოვრებელი სახლის პროექტი
არქიტექტორი		მ. როსტომაული	ნახაზის სახელწოდება: გეგმა **0.00** ნიშნულზე
დამკვეთი		ი. მოდებაძე	შურცელი / რაოდენობა / მასშტაბი / თარიღი 2025 წ.

კარ-ფანჯრების მარკირება
+3,60 ნიშნულზე
მ 1:100

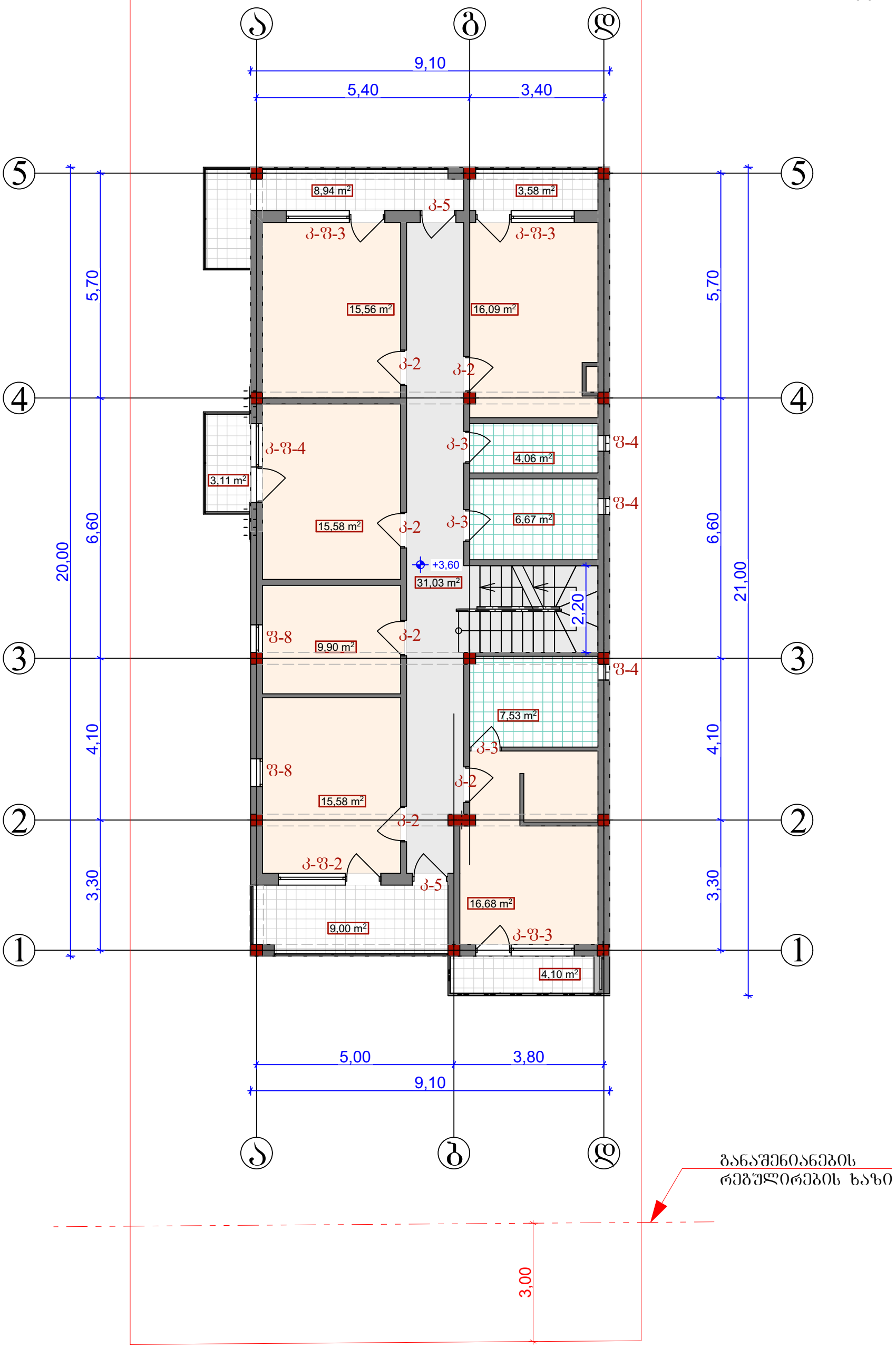

განაშენიანების
რეგულირების ხაზი

			მისამართი: ქალაქი თბილისი, სოფელი დიღომი, ტარიელის ქუჩა, № 39 ს/კ 01.72.14.038.238			
			პროექტის სახელწოდება:	ინდივიდუალური ერთბინიანი საცხოვრებელი სახლის პროექტი		
არქიტექტორი		მ. როსტომაული	ნახაზის სახელწოდება:	ბებმა **+3,60** ნიშნულზე		
დამკვეთი		ი. მოდებაძე	ფურცელი	რაოდენობა	მასშტაბი	თარიღი 2025 წ.

კარ-ფანჯრების მარკირება
+7,00 ნიშნულზე
მ 1:100

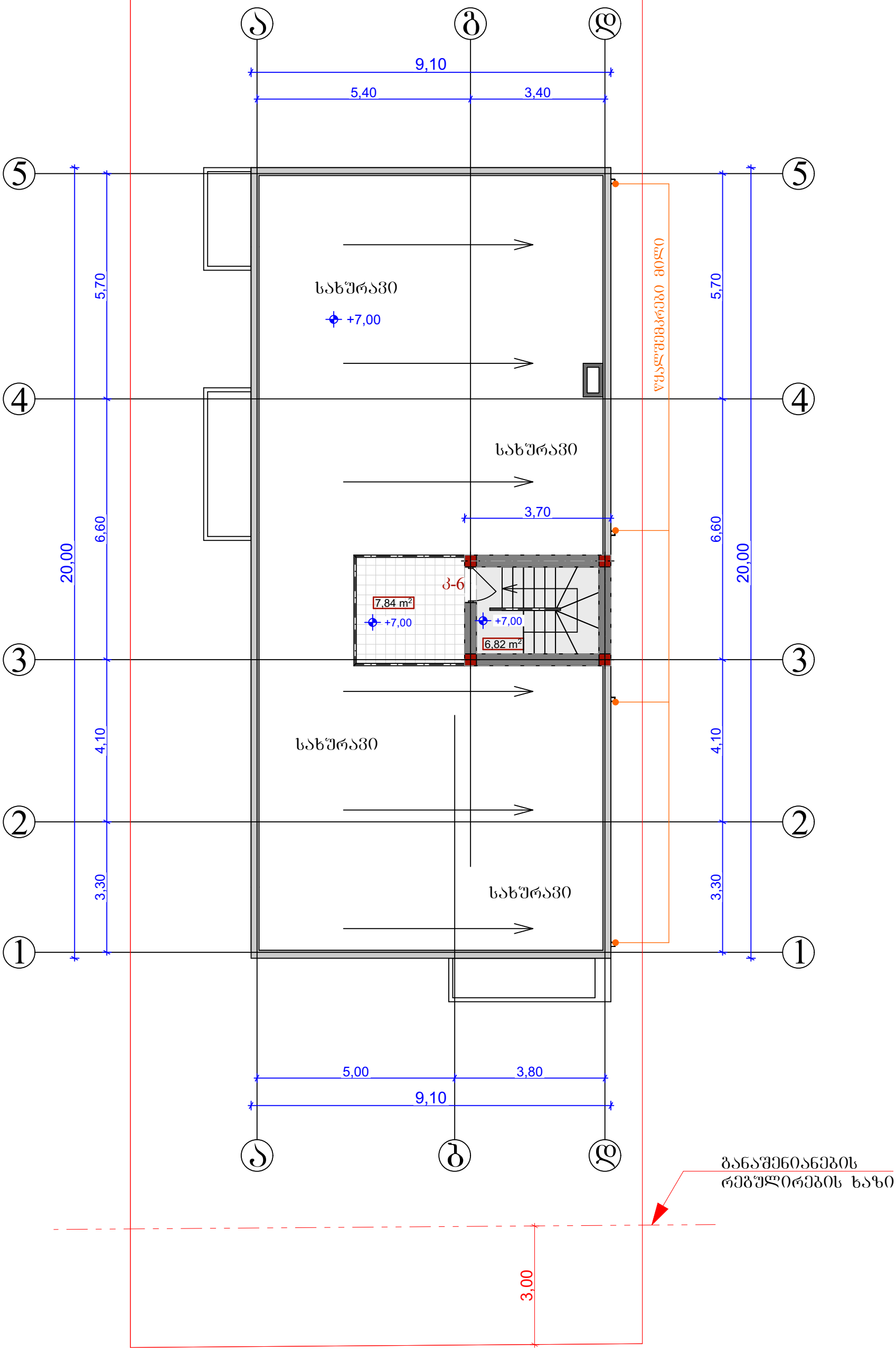

			მისამართი: ქალაქი თბილისი, სოფელი დიღომი, ტარიელის ქუჩა, № 39 ს/კ 01.72.14.038.238
			პროექტის სახელწოდება: ინდივიდუალური ერთბინიანი საცხოვრებელი სახლის პროექტი
არქიტექტორი		მ. როსტომაშვილი	ნახაზის სახელწოდება: ბებმა **+7,00** ნიშნულზე
დამკვეთი		ი. მოდებაძე	შურცელი / რაოდენობა / მასშტაბი / თარიღი 2025 წ.

კარ-ფანჯრების სპეციფიკაცია

კ-ფ-1

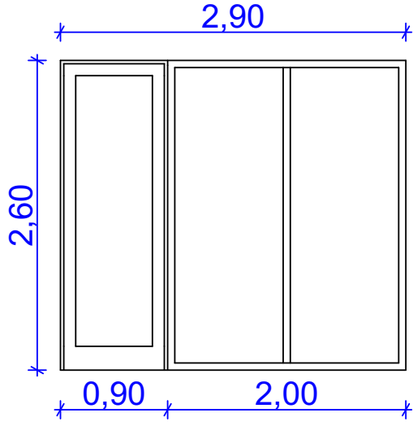

კ-ფ-2

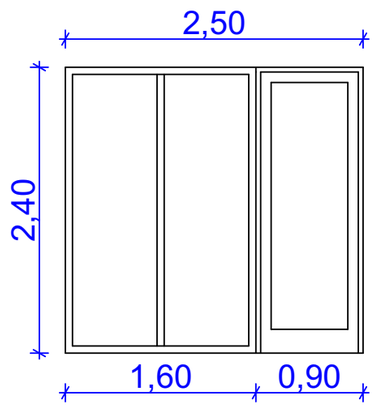

კ-ფ-3

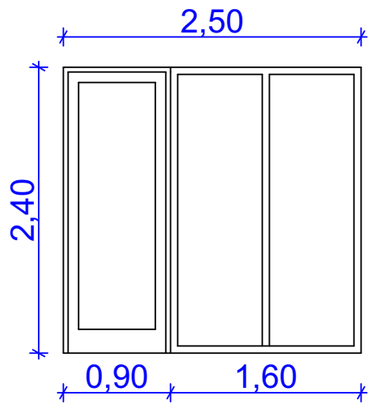

კ-ფ-4

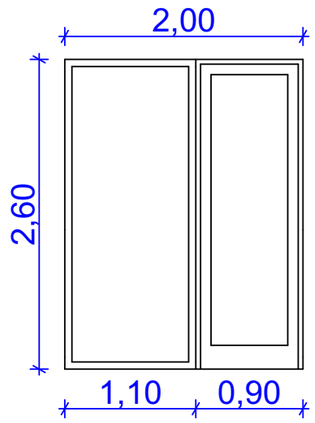

კ-1

რკინის კარი

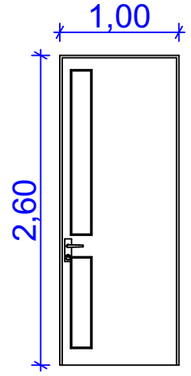

კ-2

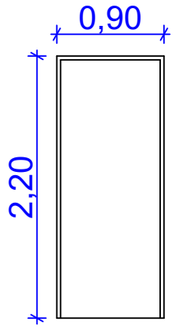

კ-3

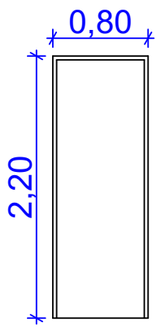

კ-4

რკინის კარი

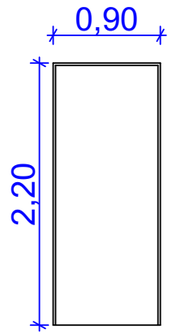

ფ-1

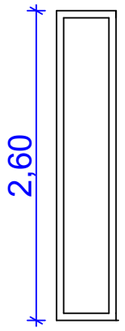

ფ-2

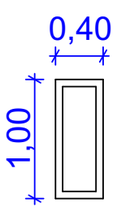

ფ-3

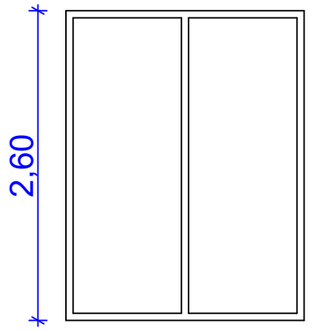

ფ-4

მინაბლოკი

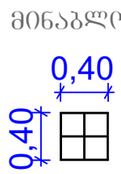

ფ-5

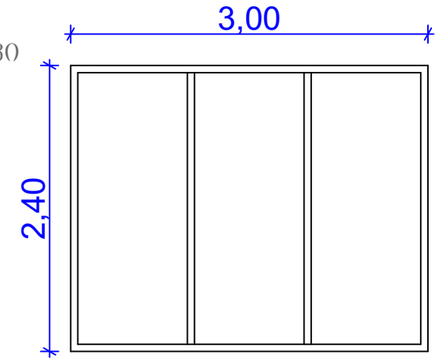

ფ-6

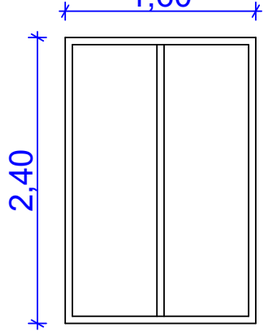

ფ-7

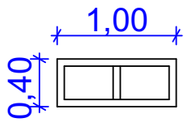

ფ-8

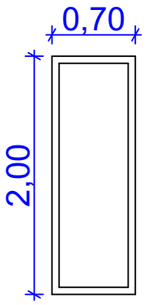

კ-5

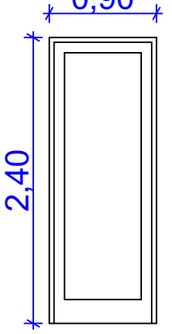

კ-6

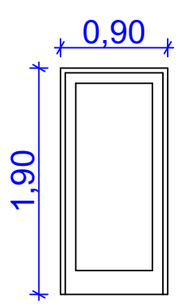

			მისამართი: ქალაქი თბილისი, სოფელი დიღომი, ტარიელის ქუჩა, № 39 ს/კ 01.72.14.038.238			
			პროექტის სახელწოდება:	ინდივიდუალური ერთბინიანი საცხოვრებელი სახლის პროექტი		
არქიტექტორი		მ. როსტომაული	ნახაზის სახელწოდება:	კარ-ფანჯრების სპეციფიკაცია		
დამკვეთი		ი. მოდებაძე	ფურცელი	რაოდენობა	მასშტაბი	თარიღი 2025 წ.

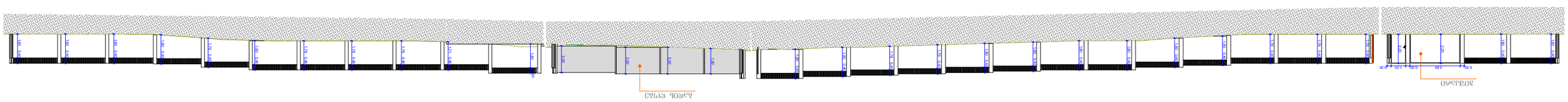

� 1:100

							ՀԱՅԱՍՏԱՆԻ ՀԱՆՐԱՊԵՏՈՒԹՅՈՒՆ ԵՐԵՎԱՆ, ՔՐԱՀՈՅՍՈՒ ՀՐԱՊԱՐԱԿ, № 39 Ի/Հ 01.72.14.038.238
							ՀԱՄԱՁԱՅՆԱԳՐԻ ՊԱՇՏՈՆԱՅԻ ՇԻՆԱՐԱՐԱԿԱՆ ԿԱԶՄԱԿԵՐՊՈՒԹՅՈՒՆ ԼԵՌՆԱՅԻՆ ԱՇԽԱՏԱՆՔԱՅԻՆ ԵՎ ՇԻՆԱՐԱՐԱԿԱՆ ՊԱՇՏՈՆԻ
						ք. ԵՐԵՎԱՆՈՒՄ ԱՇԽԱՏԱՆՔԱՅԻՆ	
ԳՐԱՖԻԿԱՅԻՆ	ԱՇԽԱՏԱՆՔԱՅԻՆ	ԱՐԽԻՏԵԿՏՈՒՐԱ	ՀԱՄԱՁԱՅՆԱԳՐԻ ՊԱՇՏՈՆԱՅԻ ԱՇԽԱՏԱՆՔԱՅԻՆ ԱՇԽԱՏԱՆՔԱՅԻՆ ԽՄԲԱՎԱՐ			Ա. ՀՈՎՀԱՆՆԻՍՅԱՆ	
ՄՈՆՈԼԻԹԱՅԻՆ 2025 Վ.	ՀԱՅԱՍՏԱՆԻ ՀԱՆՐԱՊԵՏՈՒԹՅՈՒՆ	ԱՐԽԻՏԵԿՏՈՒՐԱ	ՀԱՄԱՁԱՅՆԱԳՐԻ ՊԱՇՏՈՆԱՅԻ ԱՇԽԱՏԱՆՔԱՅԻՆ ԽՄԲԱՎԱՐ				

ՀԱՄԱՁԱՅՆԱԳՐԻ ՊԱՇՏՈՆԱՅԻ ԱՇԽԱՏԱՆՔԱՅԻՆ