მშენებლობის ორგანიზაციის პროექტი

ინდივიდუალური ერთბინიანი საცხოვრებელი სახლი

მისამართი: ქ. თბილისი, ქუჩა მუხრანი №24

ს/კ 01.12.06.021.003

დამკვეთი: გ. შიოლაშვილი

შემსრულებელი: მ. შუკაკიძე

თბილისი 2026 წ.

განმარტებითი ბარათი

1. მშენებლობის ორგანიზაციის პროექტი დამუშავებულია СниП 3.01.01-85 თანახმად
და "საქართველოს მთავრობის დადგენილება №41 თავი №20-ის თანახმად.

ობიექტი აშენდება ქ. თბილისი, ჭუჩა მუხრანი №24 ს/კ 01.12.06.021.003

საპროექტო ობიექტი

შენობა გადაწყვეტილია მონოლითურ რკინა-ბეტონის ვარიანტში ბლოკის შემავსებლით. კედლის მასალად

გამოყენებულია სამშენებლო ბლოკები. ბრტყელი სახურავში მოქცეულია პარაპეტში 0.00=491.20 მ
ტექნიკურ-ეკონომიკური მაჩვენებლები:

მიწის ფართობი---------- 436.0 მ^2;
საერთო ფართობი ----------397,13 მ^2;
სამშენებლო მოცულობა ---------- 1573.1 მ^3

2. საპროექტო ობიექტის სამშენებლო სამუშაოების ხანგრძლივობა განისაზღვრება СниП1.04.03-85

დარჩენილ სამშენებლო სამუშაოებზე, მშენებლობის ორგანიზაციის გრაფიკი დამკვეთის სურვილის
თანახმად ხანგრძლივობა მიღებულია 12.0 თვე ანუ 1 წელი.

--სამშენებლო მოედნის უზრუნველყოფა წყლით და ენერგიით საპროექტო ქსელებიდან;

--სასაწყობო მოედნის გათვალისწინება;
--კონსტრუქციების და მასალების შემოტანა მოედანზე;
--ზედაპირული წყლების გადაყვანა მოედნიდან;
--ხანძრისგან დაცვის სისტემის მონტაჟი და შეერთება დროებით წყალსადენის ქსელთან;

3 . ბრუნტის დამუშავება მოხდეს ექსკავატორით და ხელით. დამუშავებული ბრუნტი ზედმეტ
მოცულობაში უნდა იქნას გატანილი.

4. წინამდებარე პროექტი ითვალისწინებს სამუშაოების განხორციელება სამშენებლო საწევსლა /ცალი/ და
ბეტონის ტუმბოს საშუალებით. სამშენებლო საწევსლა დაყენდება "3" ღერძთან.
ბეტონის ტუმბოს "დგომა" მოხდება სამშენებლო მოედნის ფარგლებში.

ყურადღება!!! ნებისმიერი მექანიზმის მარკა შეიძლება შეცვლილი იქნას ანალოგიურ მარკაზე
სამშენებლო ორგანიზაციის სურვილის თანახმად.

5. უსაფრთხოების ტექნიკა
ზედმეტი ბრუნტის დატვირთვა ავტოთვითმცვლელებზე უნდა მოხდეს ან მანქანის გვერდიდან ან
მანქანის უკანა ნაწილის მხრიდან.
სამუშაო ადგილები მუშაობის პირობებისა და ტექნოლოგიურობის გათვალისწინებით
უზრუნველყოფილ უნდა იყოს კოლექტიური დაცვისა და სიგნალიზაციის საშუალებით.
საჰიდროიზოლაციო სამუშაოთა შესრულებისას და ზოგიერთ სხვა სამუშაოზე მუშები უნდა
იყენებდნენ სპეცტანსაცმელს, რესპირატორებსა და თავსაბურებს.
მასალებისა და ნაკეთობების დასაწყობება უნდა მოხდეს მათზე ტექნოლოგიური პირობათა
გათვალისწინებით; ამავე დროს ისინი უნდა დაეწყოს მოსწორებულ ადგილზე, რომ მათი მოცურება
არ მოხდეს. შიშველი სადენების გამოყენება აკრძალულია. იკრძალება ვიბრატორის სხვა ადგილას
გადატანა მისი ელექტროქსელიდან გამორთვის გარეშე.
სამონტაჟო მექანიზმის მუშაობის პერიოდში მის ჭვეშ ან მის სიახლოვეს უცხო ან სამშენებლო
ოპერაციებში დაუსაქმებელ პირთა ყოფნა აკრძალულია.
6. გარემოს დაცვის ღონისძიებები
გარემოს დაცვის ღონისძიებები ძმნის პირობებს დამახასიათებელი ეკოსისტემებისა, მცენარეთა და
ცხოველთა სახეობების, ბუნებრივი წარმონაქმნებისა და კულტურული არეალების დასაცავად და
აღსადგენად. პროექტირების დროს და შემდგომ მშენებლობაში გამოყენებული იქნს ნაკლებად
ტოქსიკური სამშენებლო მასალები. წინამდებარე პროექტში აღნიშნულია მშენებლობის მოქმედების
არეალი /სამშენებლო მოედანი /აუცილებლად უნდა იქნას შემოღობილი დროებითი ღობით.
გარემოზე ზემოქმედების შეფასების ანგარიში იხილავს პირდაპირი და არაპირდაპირი ზემოქმედების
ფაქტორებს გარემოს სხვადასხვა კომპონენტებზე:
-ადამიანის ჯანმრთელობის და უსაფრთხოება;
-მცენარეთა საფარი, ბიოლოგიური ეკოსისტემა;
-ატმოსფერული ჰაერის მოსალოდნელი დაბინძურების დონეები;
-ხმაურის მოსალოდნელი დონეები და მისი ზემოქმედება ადამიანის საცხოვრებელ გარემოზე.

მითითებანი:

1. დაცული იქნას უსაფრთხოების ღონისძიებები, მოქმედი სამშენებლო ნორმებისა
და წესების შესაბამისობით.
2. აკრძალული იქნას უცხო პირთა მოხვედრა სამშენებლო მოედანზე.
3. მშენებლობის წარმოება განხორციელდეს ტექნიკური ზედამხედველობის ქვეშ, შედგეს
შესაბამისი აქტები დაფარული სამუშაოების პერიოდში შესრულებულ სამუშაოებზე.
4. ტერიტორიაზე განთავსდეს გამაფრთხილებელი ბანერი უსაფრთხოების წესების შესახებ
5. დროებითი ღობის და ნაგებობის განთავსება დაზუსტდეს ადგილზე.
6. მშენებლობაზე განხორციელდეს ხარისხის კონტროლი.
7. სამშენებლო სამუშაოები განხორციელდეს ეტაპობრივად.
8. მასალის მიღება მოხდება ეტაპობრივად მშენებლობის ეტაპების გათვალისწინებით.
9. სამშენებლო ნაგავი ეტაპობრივად გატანილ იქნას სამშენებლო მოედნიდან.

			მისამართი: ქ. თბილისი, მუხრანის ქ 24 ს/კ 01.12.06.021.003			
შემსრულებელი		მ. შუკაიძე	პროექტის სახელწოდება: მშენებლობის ორგანიზაციის პროექტი			
დამკვეთი		ბ. ჭიოლაშვილი	ფურცელი 2	რაოდენობა 8	მასშტაბი	თარიღი 2026 წ.

ინდივიდუალური ერთბინიანი საცხოვრებელი სახლი

ქ. თბილისი, ქუჩა მუხრანი №24 ს/კ 01.12.06.021.003

მშენებლობის დარჩენილი სამუშაოების შენაკრები კალენდარული გეგმა

ეტაპები	მშენებლობის განხორციელების პროცესის რიგები და ეტაპები	მშენ. ხანგრძლივობა თვეების მიხედვით	მშენებლობის 1 წელი											
			I თვე	II თვე	III თვე	IV თვე	V თვე	VI თვე	VII თვე	VIII თვე	IX თვე	X თვე	XI თვე	XII თვე
1	2	3	4	5	6	7	8	9	10	11	12	13	14	15
	II რიგი – მშენებლობის განხორციელების მოსამზადებელი სამუშაოები													
V ეტაპი	არამზიდი კონსტრუქციების მოწყობა, შენობა-ნაგებობის ლოკალური საერთო სარგებლობის საინჟინრო-ტექნიკური ქსელების მოწყობა. შენობა-ნაგებობის გარე მოსაპირკეთებლი სამუშაოები. მიწის ნაკვეთის კეთილმოწყობის სამუშაოები.	12												

2. მშენებლობის ხანგძლივობა მიღებულია 24 თვის პერიოდით, 2 რიგი, 5 ეტაპი.
3. კალენდარულ თვეში მიღებულია 25 სამუშაო დღე შაბათის ჩათვლით, კვირა დასვენების დღედაა ჩათვლილი.

შენიშვნა: სამუშაოები იდენტურად არის გადმოტანილი 255 დადგენილების 20-ე მუხლის მე-6 პუნქტში მითითებული დასახელებით.

			მისამართი: ქ. თბილისი, მუხრანის ქ 24 ს/კ 01.12.06.021.003		
შემსრულებელი		მ. შუკაკიძე	პროექტის სახელწოდება: მშენებლობის ორგანიზაციის პროექტი		
დამკვეთი		მ. შიოლაშვილი	ფურცელი 3	რაოდენობა 8	თარიღი 2026 წ.

1. სამუშაოების ორგანიზების რიგები და ეტაპები

I რიგის სამუშაოები:

I ეტაპი-მოსამზადებელი სამუშაოები

1.მოსამზადებელი სამუშაოები: მშენებლობის ნებართვის გაცემის შემდეგ, ვადის ათვლიდან უნდა განხორციელდეს ნებართვით მითითებული საჭირო შეთანხმებების და ნებართვების განხორციელება შესაბამისი სამსახურებიდან, ასევე უნდა განხორციელდეს საჭიროების შემთხვევაში არსებული საინჟინრო ქსელების ჩაჭრა-გადალაგება პროექტების და ნებართვების მიხედვით, შესაბამისი საექსპლუატაციო სამსახურების ჩართულობით; ამის შემდეგ უნდა განხორციელდეს დროებითი ქსელების მოწყობა სამშენებლო სამუშაოებისათვის საჭირო გამრიცხველიანებით, უნდა მოეწყოს საჭიროების შემთხვევაში მექანიზმებისა და ავტოტრანსპორტისათვის დროებითი მოხრეშილი გზები. ამის შემდეგ უნდა განხორციელდეს:

1.1 **დროებითი შენობების დაყენება;**

1.2. დროებითი ღობის მოწყობა-ხის, ლითონის ფურცლების, ფანერის ან სხვა სახის მასალის გამოყენებით, სურვილის შემთხვევაში შეღებილი, ზედ საინფორმაციო ბანერით.

1.3. სამშენებლო მოედნის უზრუნველყოფა წყლით და ელექტრო ენერგიით არსებული ქსელებიდან. აქტის შედგენა მოსამზადებელი პერიოდის სამუშაოების შესახებ

1.4. მშენებლობის პროცესში, სამშენებლო სატრანსპორტო მოძრაობა უნდა განხორციელდეს საპატრულო პოლიციის დეპარტამენტთან შეთანხმებული სატრანსპორტო სქემისა და ასევე მათი მითითებებისა და ნორმების მიხედვით, მშენებლობის დასრულების შემდეგ უნდა განხორციელდეს აღნიშნული დროებითი სატრანსპორტო სქემის მოხსნა და მოეწყოს ახალი შეთანხმებული სატრანსპორტო მოძრაობის მანიშნებლები.

II ეტაპი- დაკვალვა და ძირითადი ღერძების დაფიქსირება

2. გრუნტის შეცვლილი ზედაპირის შემდეგ შენობა-ნაგებობის გრუნტზე დაკვალვა და ძირითადი ღერძების დაფიქსირება;

გეოდეზიურ-დაკვალვითი სამუშაოები - მოსამზადებელი სამუშაოების და მობილიზაციის დასრულების შემდეგ წარმოებს შენობის ღერძული დაკვალვა და მისი მიბმა რეპერებთან, რაც სრულდება სპეციალისტთა მონაწილეობითა და სათანადო აქტის შედგენით.

თავდაპირველად ამაგრებენ დაკვალვის გარე ქსელს სამშენებლო მოედანზე ნახაზზე მიღებული ღერძების გადატანით ნატურაში. სანიველირო და დგომითი დაკვალვის წერტილები უნდა იყოს გაერთიანებული.

ელემენტებისა და კონსტრუქციების გეგმური და მაღლივი მდგომარეობა, მათი ვერტიკალურობა, ჩასატანებელი დეტალების დაყენების სიზუსტე მოწმდება შენობის შიდა დაკვალვის ნიშნულებიდან.

			მისამართი: ქ. ობილისი, მუხრანის ქ 24 ს/კ 01.12.06.021.003			
შემსრულებელი		ბ. შუკაიძე	მშენებლობის ორგანიზაციის პროექტი			
დამკვეთი		ბ. ჭიოლაშვილი	შენობა 4	რაოდენობა 8	მასშტაბი	თარიღი 2026 წ.

II რიგის სამუშაოები:

III ეტაპი- მიწის სამუშაოები, ფუძის მოწყობა, საძიკვლების მოწყობა, ძირითადი კონსტრუქციული სისტემის მოწყობა ნულოვან ნიშნულამდე და ნულოვანი ნიშნულის ზევით

3.1. მიწის სამუშაოების შესრულების დროს უზრუნველყოფილი უნდა იყოს ინსტრუმენტალური კონტროლო. გრუნტის ბუნებრივი სტრუქტურის დარღვევა სასურველი არ არის. ქვაბულის ძირში გრუნტის ბუნებრივი სტრუქტურის შენარჩუნება აუცილებელია.

3.2. მიწის სამუშაოების წარმოება და საძირკვლების მოწყობა უნდა განხორციელდეს ეტაპობრივად ბუნებრივი ქვაბულების დახრის გათვალისწინებით:

I -სასურველია მოიხსნას მიწისზედა ჰუმუსირებული ფენა და დასაწყობებულ იქნას ტერიტორიაზე შემდგომში კეთილმოწყობაში გამოსაყენებლად.

II- ჰუმუსის მოხსნის შემდეგ განხორციელდება მცირე მოცულობის ჩამჩიანი ექსკავატორით ან ხელით თითოეული წერტილოვანი საძირკვლისათვის და მათი შემკრავი კოჭებისათვის ქვაბულების ამოღება, პარალელურად ავტოთვითმცლელებზე დატვირთვა და გატანა ობიექტიდან.

3.3. მიწის სამუშაოების დასრულების შემდეგ საძირკველ ი მოწყობის წინ ქვაბულ ი უნდა ჩატარდეს შენობის ღერძული დაკვალვა საკადასტრო რუკით გამოყოფილ წითელ ხაზებთან შეთავსებით, ღერძების დამაგრება აუცილებელია უძრავ ელემენტებზე. როგორც წესი ამ დანიშნულებით გამოიყენება დროებითი ღობე.

3.4. მიწის სამუშაოების წარმოება აუცილებლია ინჟი ერ სპეციალისტის მეთვალყურეობის ქვეშ, ასევე აუცილებელია ყველა ეტაპზე პროექტის მთავარი კონსტრუქტორის შეთანხმებები. მოჭრილი მიწა გატანილ უნდა იქნას სამშენებლო მოედნიდან.

3.5. საძირკვლების ქვაბულების მოწყობის შემდეგ უნდა მოიტკეპნოს ქვაბულის ძირი, მოეწყოს ზედ ბუნებრივი ფენილი ხრეშ-კენჭნარის ბალიში, ფენობრივად დატკეპნილი დაახლოებით 30სმ. მისი დატკეპნის შემდეგ დაეფინოს ზედ ჰიდროსაიზოლაციო პოლიეთილენის ფირი, შემდეგ მოეწყოს ბეტონის მოსამზადებელი ფენა სისქით 10სმ. შემდეგ უნდა მოეწყოს საძირკვლის მონოლითური რკინაბეტონის წერტილოვანი საძირკველი. წერტილოვანი საძირკვლების პარალელურად უნდა მოეწყოს ანალოგიური თანმიმდევრობით მათი შემკრავი მონოლითური რკინაბეტონის კედლები (გარე პერიმეტრზე დამცავი ჰიდროიზოლაციით+ჰიდროიზოლაციის დამცავი ფენილით). საძირკვლებისა და კედლების დასრულება-გაშრობის შემდეგ უნდა განხორციელდეს მიწის და შემოტანილი ბალასტის უკუჩაყრა და ფენობრივად დატკეპნვა.

საძირკვლებისა და რკინაბეტონის კედლების მოწყობის შემდეგ უნდა განხორციელდეს იატაკის ფილის მოწყობა ქვეშ მოსამზადებელი ფენებით.

3.6. საძირკვლების ძირის ნიშნულებიც ასევე კონტროლდება გეოდეზიური ინსტრუმენტების გამოყენებით-ნიველირით ან თეოდოლიტით. შემოწმების შედეგები უნდა ფიქსირდებოდეს გეოდეზიურ კონტროლის ჟურნალში და უნდა შედგეს შესაბამისი დაკვალვის აქტები.

3.7. საძირკვლების, კედლებისა და იატაკის ფილის გაშრობის შემდეგ უნდა განხორციელდეს მონოლითური რკინაბეტონის სვეტების მოწყობა, შემდეგ რიგელების, შემდეგ გადახურვის ფილების, კიბის მარშ-ბაქნების და ა. შ. მონოლითური რკინაბეტონის ყველა კონსტრუქციისათის წინასწარ უნდა მომზადდეს ხის ყალიბი, შემდეგ პროექტის მიხედვით ჩაეწყოს მასში ლითონის არმირებული კარკასი და ამის შემდეგ უნდა განხორციელდეს თითოეული კონსტრუქციის დაბეტონება მიმდევრობით და დაბეტონების ტექნოლოგიის სრული დაცვით.

სასურველია დაბეტონების პროცესი შეთანხმდეს პროექტის კონსტრუქტორთან და პერიოდულად სხვადასხვა კონსტრუქციის დაბეტონების დროს შედგეს დაფარული სამუშაოების აქტები

შესაბამისი კომპეტენტური ზედამხედველებისა და მშენებლების დასტური-ხელმოწერით, ასევე დაფიქსირებული ფოტოფიქსაციით.

შენობის აგებაზე სამუშაოთა ჩასატარებლად მიწისზედა სამუშაოების წარმართვა რეკომენდირებულია მობილური ამწეების გამოყენებით.

3.8. რკინაბეტონის კარკასის დასრულების პარალელურად ყველა ღია ადგილი უნდა იყოს შემოსაზღვრული უსაფრთხოების ღენტებით ან ბადეებით სანამ კედლები იქნება ამოყვანი, ასევე აივნების გარე პერიმეტრიც. სასურველია ღამის განათების მოწყობა ფასადებზე.

IV ეტაპი- სახურავის მოწყობა; არამზიდი კონსტრუქციების მოწყობა, ლოკალური საერთო სარგებლობის საინჟინრო-ტექნიკური ქსელების მოწყობა, გარე მოსაპირკეთებელი სამუშაოები

4.1.კარკასის დასრულება გაშრობის შემდეგ უნდა მოეწყოს სახურავის ხის სანივნივე სისტემა, რომელიც აუცილებლად უნდა დამუშავდეს ანტისეპტირებით და ცეცხლდაცვით. ხის შეფიცვრაზე უნდა მოეწყოს ჰიდროსაიზოლაციო ფენილი და სასურველია დამათბუნებელი ფენილიც. ამის შემდეგ უნდა განხორციელდეს თუნუქის ფენილით სახურავის მოპირკეთება წყალშემკრებ და წყალჩამომყვან სისტემასთან ერთად.

4.2. მეორე სართულის გადახურვის შემდეგ შესაძლებელია გარე და შიდა კედლების მსუბუქი ბლოკის წყობით ამოყვანა-შევსება.

4.3. მშენებლობის მიმდევრობითი მეთოდებით წარმართვის თვალსაზრისით II სართულის დახურვის შემდეგ ტექნოლოგიურად შესაძლებელია სხვა სამუშაოთა გაშლაც, როგორიცაა საბათქაშო-მოსაპირკეთებელი, იატაკების მოწყობის, სამღებრო, პარალელურად უნდა წარიმართოს სანტექნიკური და ელექტროტექნიკური სამუშაოები; სუსტი დენების მონტაჟი, ხანძარსაფრთოების ქსელები და ა. შ.

4.4. გარე მოსაპირკეთებელი სამუშაოები -ფასადის მოპირკეთებები უნდა შესრულდეს პროექტის მიხედვით მიდგმულ ვერტიკალური სახარაჩო სისტემის გამოყენებით.

4.5. ლითონის გარე მოაჯირები მოეწყოს დაგრუნტვით, დამუშავებით და მაღალი ხარისხის საღებავით შეღებილი. V ეტაპი - მიწის ნაკვეთის კეთილმოწყობა, ობიექტის დასუფთავება და ექსპლუატაციაში ჩაბარების წინა სამუშაოები

5.1. ობიექტი ვერ ჩაბარდება ექსპლოატაციაში შენობის სრული დამთავრებისა და მიმდებარე ტერიტორიის კეთილმოწყობაგამწვანების გარეშე.

5.2 ბოლო თვეებში უნდა განხორციელდეს ტერიტორიის ირგვლივ მუდმივი ღობის აშენება (საძირკველი+კარკასი+კედლები+ფენილი) უნდა მოეწყოს შესასვლელი ჭიშკარი.

5.3. ღობის შემდეგ უნდა განხორციელდეს ეზოს ვერტიკალური გეგმარება, შემდეგ კეთილმოწყობა-გამწვანება, მისასვლელი გზებისა და ბილიკების მოწყობა.

5.4. ბოლო თვეებში უნდა დაიგეგმოს მთლიანი ობიექტის დასუფთავება მიმდევრობით და მომზადება ექსპლუატაციაში მისაღებად.

5.5. მშენებლობის მომარაგება მასალებითა და ნაკეთობებით ორიენტრებულია ბაზარზე, ამავე დროს სამშენებლო ორგანიზაციას უნდა გააჩნდეს მძლავრი საწარმოო ბაზა და ამასთანავე უნდა იყოს დაკომპლექტებული მაღალი თანრიგის მუშებითა და შესაბამისი ინჟინერ ტექნიკური პერსონალით.

5.6. სამშენებლო ობიექტი ყოველდრიურად უნდა კონტროლდებოდეს უსაფრთხოების ინჟინერის სპეციალისტების ქვეშ, საქართველოში მოქმედი უსაფრთხოების კანონმდებლობის მოთხოვნების შესაბამისად. ინტენსიურად უნდა მიმდინარეობდეს უსაფრთხოების კუთხით ინჟინერ-ტექნიკური პერსონალის გადამზადება.

5.7. სამუშაოთა მწარმოებელმა განუხრელად უნდა იხელმძღვანელოს დამტკიცებული საპროექტო დოკუმენტაციით, არქიტექტურულ; კონსტრუქციულ ან სხვა საპროექტო გადაწყვეტილებებში ცვლილებების თვითნებური შეტანა ავტორებთან შეთანხმებისა და ნახაზების კორექტირების გარეშე დაუშვებელია, რაც უნდა მოხდეს დადგენილი წესით შესაბამისი

ხელმოწერებით ავტორებისა და პროექტის მთავარი არქიტექტორის მხრიდან.

			მისამართი: ქ. თბილისი, მუხრანის ქ 24 ს/კ 01.12.06.021.003			
შემსრულებელი		მ. შუკაკიძე	პროექტის სახელწოდება: *მშენებლობის ორგანიზაციის პროექტი*			
დამცველი		გ.შიოლაშვილი	ფურცელი 5	რაოდენობა 8	მასშტაბი	თარიღი 2026 წ.

6. რეკომენდებული სამშენებლო მანქანა-დანადგარები, მექანიზმები და ინსტრუმენტები

6.1. მშენებლობის ნორმების უწყვეტი რითმისა და ტექნოლოგიურობის უზრუნველსაყოფად აუცილებელია მისი აღჭურვა თანამედროვე ტექნიკური საშუალებებით. მათი რეკომენდირებული ჩამონათვალი მოცემულია ცხრილში:

№	დასახელება	მარკა	რაოდენ. ცალი
1	2	3	4
1	მცირე ჩამჩისმოცულობიანი ექსკავატორი ბულდოზერის ფარით	უცხოური წარმოების	1
2	ავტოთვითმცლელი, სპეც. ავტოთრანსპორტი სამშენებლო მასალების შემოსატანად	სხვადასხვა	2
3	ავტოამწე (მობილური) მასალის გადმოსატვირთად და დასასაწყობებლად	სხვადასხვა	1
4	ზედაპირული ვიბრატორი	С -697	1
5	ე.წ. "ბობკატი"	უცხოური წარმოების	1
6	ავტობეტონმრევი მიქსერით	В-5	1
7	გადასატანი კომპრესორი	СО-45	1
8	შესადუღებელი აგრეგატი	СО -48	1
9	ცემენტის ფენის მოსასწორებელი აგრეგატი	СО -89	1
10	შესალეს-მომასწორებელი აგრეგატი	СО -54	2
11	სამშენებლო საწევლა თვირთამწეობით 300კგ, ტვირთის სიმაღლეზე აწევით 30მ	ТП -5	1
12	ელექტროშესადუღებელი აპარატი	კომპ.	1
13	ავტოგენური შედუღების აპარატი	კომპ.	1
14	სამღებრო სადგური	КПС-2	2
15	ხის და ლითონის სახარაჩო სექციები 300მ2	კომპ	20
16	დიზელ გენერატორ 100კვა.	ცალი	1
17	პნევმატური ინსტრუმენტი: საბურღი, ხრახნდამჭერი და სხვა	კომპ.	10
18	სხვადასხვა დანიშნულების ხელის მოწყობილობა-ინსტრუმენტები: ნიჩბები, ბარები, ლომები, წერაქვები და სხვა	კომპ.	20

ამწე ტექნიკა

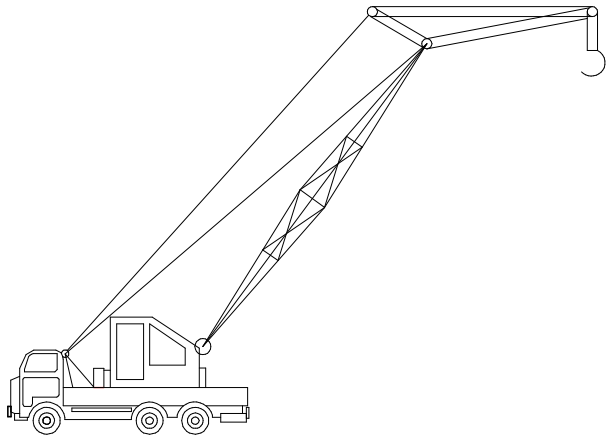

ამწე საავტომობილო ბზა-6.3 ტნ. (КС-2561)

1. ტვირთამწეობა - 6,3 ტნ.
2. კაკვის აწევის უმცირესი სიმაღლე -8 მ.
3. შემოსაბრუნებელი ნაწილის ბრუნვის სიჩქარე -0,39-2,74 ბრ/წთ
4. ტვირთის აწევა-დაწევის სიჩქარე 2,2-13,1 მ/წთ
5. ამწის კონსტრუქციის წონა -8,7 ტნ.

6.2. რეკომენდებული მანქანა-დანადგარები და ინსტრუმენტმოწყობილობები შესაძლოა შეიცვალოს ანალოგიურით ან უფრო თანამედროვეთი.

			მისამართი: ქ. თბილისი, მუხრანის ქ 24 ს/კ 01.12.06.021.003				
შემსრულებელი		ა. შუკაშიძე	პროექტის სახელწოდება: მშენებლობის ორგანიზაციის პროექტი				
დამკვეთი		ბ. შიოლაშვილი	შენობა-ნაგებობა 6	რაოდენობა 8	მასშტაბი	თარიღი 2026 წ.	

7. მშენებლობაზე შრომისა და ელექტროუსაფრთხოების წესების დაცვა

მომუშავეთა შრომის უსაფრთხოების ღონისძიებები სამშენებლო-სამონტაჟო სამუშაოთა წარმოების ყველა ეტაპზე უნდა იყოს დაცული თანახმად „სნ და წ 111-4-80 უსაფრთხოების ტექნიკა მშენებლობაში" და სხვა ნორმატულ-საკანონმდებლო დოკუმენტების მითითებების შესაბამისობით. მათგან ყურადღება მახვილდება შემდეგზე: საქართველოში მოქმედი "მშენებლობის უსაფრთხოების წესები" (დამტკიცებული საქართველოს მთავრობის 27.05.2014წ. №361 დაგენილებით;)"; და „სნ და წ. 111-4-80 უსაფრთხოების ტექნიკა მშენებლობაში" და სხვა ნორმატულ-საკანონმდებლო დოკუმენტების მითითებების შესაბამისობით.) კერძოდ:

7.1. სამუშაო ადგილები მუშაობის პირობებისა და ტექნოლოგიურობის გათვალისწინებით უზრუნველყოფილ უნდა იყოს კოლექტიური დაცვისა და სიგნალიზაციის საშუალებებით.

7.2. ბეტონის ტუმბოს გამოყენებისას ნარევის მიწოდება და ჩასხმა ქარგილებში უნდა მოხდეს ერთ მეტრზე ნაკლები სიმაღლიდან.

7.3. ზედმეტი გრუნტის დატვირთვა ავტოთვითმცლელებზე უნდა წარმოებდეს გვერდიდან ან უკანა მხრიდან.

7.4. მშენებლობაში საჭიროა სერტიფიცირებული მასალების და ნაკეთობების გამოყენება მათი ტოქსიკურობის გათვალისწინებით დაშვებულ ნორმებში.

7.5. ადვილად აალებადი სამღებრო, საიზოლაციო და სხვა მასალების, აგრეთვე მომწამლავი ნივთიერებების დღიური რაოდენობა სამშენებლო სამუშაოთა წარმოების ზონაში არ უნდა აღემატებოდეს დღიურ მოთხოვნილებას.

7.6. საჰიდროიზოლაციო სამუშაოთა შესრულებისას, პარკეტზე ლაქის წასმისას და ზოგიერთ სხვა სამუშაოზე მუშები უნდა იყენებდნენ სპეცტანსაცმელს, რესპირატორებსა და თავსაბურავებს.

7.7. საყალიბო ქარგილები დაყენების შემდეგ მოწმდება საიმედობაზე მათში ბეტონის ჩასხმამდე. ასევე მოწმდება ბადიის საიმედობაც და წესრიგიანობაც სამაგრების თვითგახსნა რომ არ მოხდეს.

7.8. მასალებისა და ნაკეთობების დასაწყობება უნდა მოხდეს მათზე ტექნოლოგიური მოთხოვნილებების პირობათა გათვალისწინებით; ამავე დროს ისინი უნდა დაეწყოს მოსწორებულ ადგილზე, რომ მათი მოცურებაც არ მოხდეს.

7.9. ელექტრო უსაფრთხოების წესები ჩამოყალიბებულია საქ. სტანდარტში 12.1.013-88. ელექტროკარადა ყოველთვის უნდა იყოს ჩაკეტილ მდგომარეობაში, ელექტროკაბელები, ელექტროსადენები და მოწყობილობები კი იზოლირებული. გაშიშვლებული სადენების გამოყენება აკრძალულია.

7.10. იკრძალება ვიბრატორის სხვა ადგილას გადატანა მისი ელექტროქსელიდან გამორთვის გარეშე. სამუშაოს შესრულების შემდეგ ვიბრატორი სუფთავდება და მშრალად იწმინდება.

7.11. სამშენებლო მოწყობილებათა ჩართვა (საწეველები, პარკეტისა და მოზაიკის საპრიალებელ-მოსახვეწი დანადგარები, ელექტრო შესადუღებელი აპარატები და სხვა) საბინაო ელექტროქსელში აკრძალულია. ელექტროქსელის სამსახურის ტექზედამხედველობის სამსახურთან შეთანხმებით ნებადართული სატრანსფორმატორო ქვესადგურიდან უნდა მოხდეს სამწვერიანი ელექტროკაბელის შემოყვანა დახურულ კარადაში, მრიცხველის დაყენება საიდანაც ძალოვანი და განათებელი სადენები გაიმართება მომხმარებლისაკენ.

7.12. ; ელექტროსაწეველას და სხვა მანქანა მექანიზმების მუშაობის პეროდში მის ქვეშ ან სიახლოვეს უცხო და სამშენებლო ოპერაციებში დაუსაქმებელ პირთა ყოფნა აკრძალულია.

7.13. უცხო პირთა, აგრეთვე სამშენებლო ოპერაციებში დაუსაქმებელ მუშა-მოსამსახურეთა ყოფნა სამშენებლო მოედანზე და მის სიახლოვეს სახიფათო ზონაში დაუშვებელია. ავტოამწის მუშაობის დროს მოშორებით დგება მესიგნალე და აწესრიგებს როგორც ფეხმავალთა, ასევე ავტოტრანსპორტის მოძრაობას.

7.14 აუცილებელია შეზღუდვის საზღვრების მითითება დროებით ღობეზე და სხვა თვალსაჩინო ადგილებში ავტოტრანსპორტის მოძრაობის შემზღუდავი ფირნიშებთან ერთად და მათი განათების უზრუნველყოფა ღამის საათებში.

8. ეკოლოგია და ბუნების დაცვის საკითხები

8.1. მშენებლობის პროცესში აუცილებელია განხორციელდეს სპეციალური ღონისძიებები მიმდებარე ტერიტორიის დამტვერიანების თავიდან ასაცილებლად.

8.2. საბათქაშო და მოსახვითი სამუშაოების შესრულების პერიოდში ფასადებს საჭიროა ჩამოეფაროს ფარდა, რათა ამ შემთხვევაშიც არ მოხდეს მტვრის გაბნევა სელიტებულ ზონაში.

8.3. დაუშვებელია არსებული საკანალიზაციო ჭებში ბეტონ და ხსნარმილსადენების ჩარეცხვა ან მათი დანაგვიანება სამშენებლო ნარჩენებით.

8.4. ასევე არსებული საკანალიზაციო ქსელის პირობებში მიზანშეწონილად ვერ ჩაითვლება დროებითი ტუალეტის მოწყობა ამოსახაპ ორმოზე. მათი დროებითი ჩართვაც სასურველია საკანალიზაციო კოლექტორში.

8.5. გარემოს დაცვის სამსახურიდან ნებართვის გარეშე მშენებლობის ზონაში იკრძალება მრავალწლიანი ხეების და ნარგავების მოჭრა-განადგურება.

8.6. ზემოთ მითითებული დებულებებიდან გამომდინარე მშენებლობა უნდა განხორციელდეს ბუნების დაცვითი და ჰაერის გაბინძურების საწინააღმდეგო ღონისძიებების დაცვით მომქმედი საკანონმდებლო აქტებისა და ნორმატული დოკუმენტების შესაბამისობით.

			მისამართი: ქ. თბილისი, მუხრანის ქ 24 ს/კ 01.12.06.021.003			
შემსრულებელი		გ. შუკაკიძე	პროექტის სახელწოდება: მშენებლობის ორგანიზაციის პროექტი			
დამკვეთი		ბ. ჭიღლაშვილი	ფურცელი 7	რაოდენობა 8	მასშტაბი	თარიღი 2026 წ.

გენგეგმა მ. 1:500

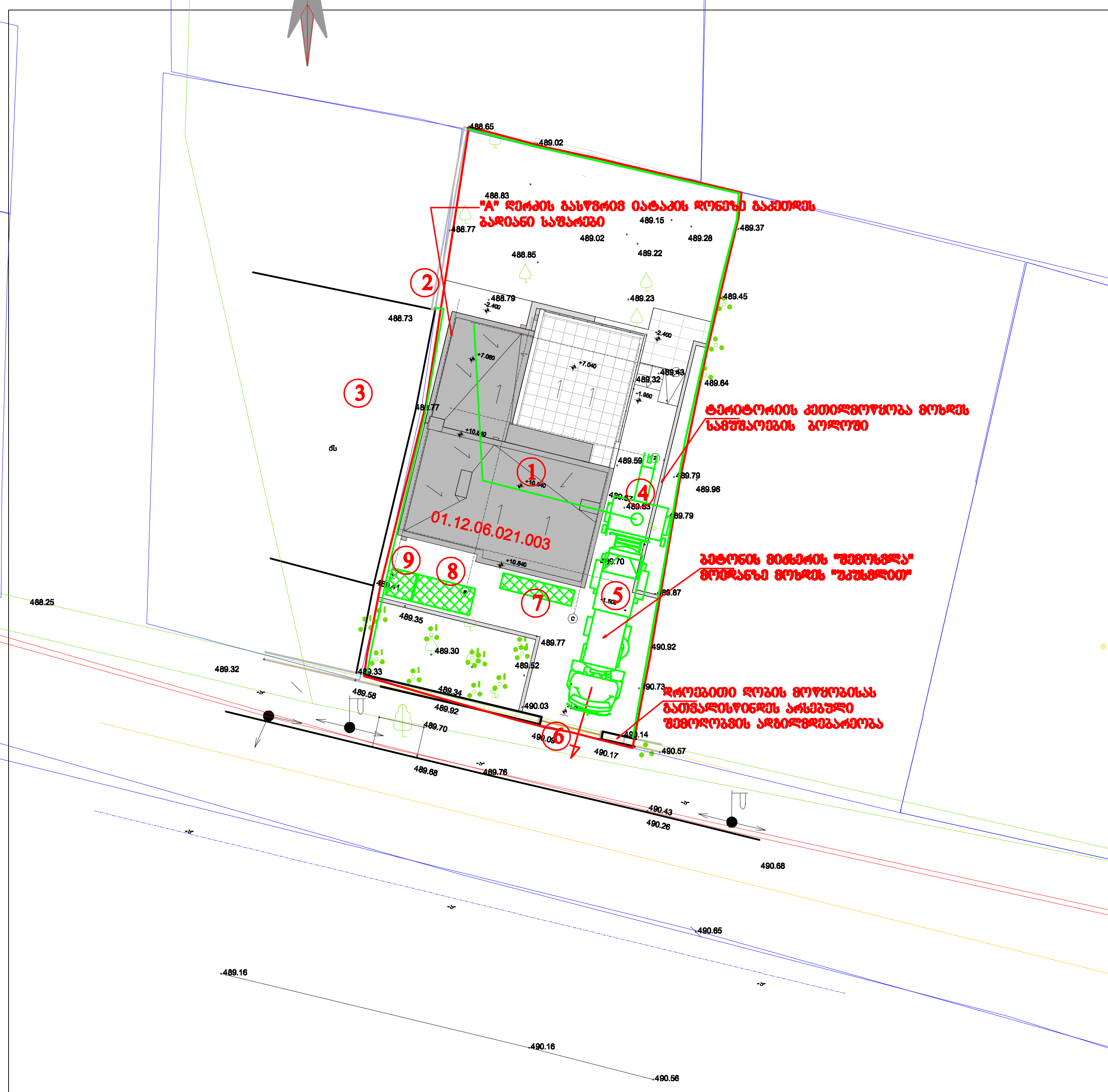

ექსპლიკაცია

1 საპროექტო შენობა
2 არსებული შემოღობვა
3 არსებული შენობა
4 სტაციონალური ბეტონის ტუმბო
5 ბეტონის მიქსერი
6 არსებული შემოღობვა
7 დროებითი ღია სასაწყობო
8 უნივერსალური დროებითი "ნაგებობა"
9 დროებითი ბიოტუალეტი

პირობითი აღნიშვნები

- -საპროექტო შენობა
- -არსებული შენობა
- -არსებული ღობე
- -დროებითი "ნაგებობა"
- -დროებითი ღობე

			მისამართი: ქ. თბილისი, მუხრანის ქ 24 ს/კ 01.12.06.021.003			
შემსრულებელი		მ. შუკაკიძე	პროექტის სახელწოდება: მშენებლობის ორგანიზაციის პროექტი			
დამკვეთი		გ. შიოლაშვილი	ფურცელი 8	რაოდენობა 8	მასშტაბი	თარიღი 2026 წ.