დამკვეთი ბმა "ბესიკი 22"

ბესიკის № 22-ში მდებარე კულტურული მემკვიდრეობის შძრავი ძეგლი ჭიშკრის მოწყობის ესკიზი



შ.პ.ს. შპს "კადსტუდიო 2024"
ქ. თბილისი
ალექსიძის 1
ს/კ 412785785

ტელ: 599 23 42 93;

eml: arcije01@gmail.com

ქ. თბილისი
2026 წ.

შპს "კადსტუდიო 2024"

სტადია:

დამკვეთი ბმა "ბესიკი 22"
თავმჯდომარე; ლაშა ქოიავა

ბესიკის № 22-ში მდებარე კულტურული
მემკვიდრეობის უძრავი ძეგლი
ჭიშკრის მოწყობის ესკიზი
ნაკვეთის ს/კ 01.15.05.041.007

დირექტორი დ. ტყეშელაშვილი

არქიტექტორი კ. ტყეშელაშვილი

არქიტექტორი დ. ბარამიძე

თბილისი

2026 წ.

განმარტებითი ბარათი

წინამდებარე პროექტით განიხილება ქ. თბილისში, ბესიკის 22 –ში არსებულ მიწის ნაკვეთზე (ს/კ 01.15.05.041.007) განთავსებული კულტურული მემკვიდრეობის უძრავი ძეგლის, სარეაბილიტაციო–გამაგრების სამუშაოები და ღონისძიებები. ამორტიზირებული საავტომობილო ჭიშკრის მოხსნა და ახლის მოწყობა წარმოდგენილი ესკიზური პროექტის შესაბამისად. წინამდებარე პროექტი არ ითვალისწინებს სრულ ფიქსაცია რეაბილიტაციას აღნიშნული სამუშაოები გათვალისწინებული იქნეს შემდგომი ეტაპისათვის.

სარესტავრაციო სარეაბილიტაციო სამუშაოები ხორციელდება სახელმწიფო პროგრამის ფარგლებში, ბინათმესაკუთრეთა ამხანაგობის და სახელმწიფოს მიერ თანადაფინანსება.

შენობის მშენებლობა სავარაუდოთ XIX საუკუნის დასაწყისში არის აშენებული და მდებარეობს მთაწმინდის ძირში (ეგრედწოდებულ მთაწმინდის უბანი). ზემოაღნიშნული პერიოდიდან თბილისური განაშენიანების იმდროინდელ ტიპს წარმოადგენს. ძირითადა მიმდებარედ სამი და მეტსართულიანი შენობანაგებობელია აშენებული.

შენობა; ორსართულიანი აგურის წყობითვე შესრულებული საფასადე დეკორით, ბესიკის აღმართის მიმართ კიბისებური პრინციპით ვითარდება. ეზოს მხრიდან შენობა "თბილისური აივნები"თ და ხის კიბეებით არის შემკობილი, აღსანიშნავია აივნის ხის ჭვირული ელემენტები. მათი ძირითადი ნაწილი გარესტავრირებული და აღდგენილია (იხილეთ ისტორიული კვლევა და რეკომენდაციები, ფოტოფიქსირება).

ფასადს ძირითადი ნაწილი ეგრედწოდებული ნიკოლოზის აგურის წყობით არის შესრულებული, ერთსართულიან ნაწილი ქართული აგურით აუშენებიათ; რაც ნაწილობრივ შელესილია ქვიშა ცემენტის რთული ხსნარით (ნალესობით დაკარგულია პირვანდელი სახე). სახურავის არსებულ კონსტრუქციაში მოწყობილია მეზონური ტიპის აივნები.

შენობა ბუნებრივი ნალექების და ფუძე–საძირკვლებში წყლის ჩაღვრის შედეგად განიცდის ჯდენას, მზიდ კედლებში, კარ–ფანჯრის ღიობების აგურის კონსტრუქციებში შეინიშნება გამჭოლი ვერტიკალური და გორიზონტალური ბზარები. მწვავედ ავარიული მდგომარეობაშია 2–3 ღერძებში მიწისპირა სართულის დონეზე არსებული ხის კონსტრუქციები, აღნიშნული დღეისათვის ძლიერ დაზიანებულია და საშიშია ექსპლოატაციისათვის. ყოველივე აღნიშნული საფრთხეს უქმნის იქ მაცხოვრებელ მოსახლეობას.

სამუშაოების წარმოების პროცესში გასარესტავრირებელი ელემენტები მოიხსნას ფრთხილად და დასაწყობდეს. ელემენტები რომლის აღდგენაც ძლიერი დაზიანების გამო ვერ ხერხდება ჩანაცვლდეს ანალოგიური მასალის და ფერის ელემენტით (დასუსტდეს საამშენებლო სამუშაოების წარმოების პროცესში).

გაფრთხილება საამშენებლო სამუშაოების პროცესში მკაცრად იქნას დაცული საამშენებლო ნორმები და პროექტის ცალკეულ თავებში მოცემული რეკომენდაციები.

შენობა განთავსებულია დახრილ რელიეფზე (დახრილია დასავლეთიდან აღმოსავლეთით), ტერიტორია ჰიდროგეოლოგიურიი პირობების მიხედვით გრუნტის წყლებით ღარიბია და აგრესიულია ბეტონთან მიმართებაში. საშ–წლიური ტემპერატურა 10,8^0–ია, მიმიმუმი –24^0, აბსოლიტური მაქსიმუმი 38^0.

ატმოსფერულ ნალექთა წლიური ჯამი 635 მმ. ქარის საშუალო სიჩქარე 5,6–6,7 მ/წმ, თოვლის საფარი 0,50 კპა–ი.

გრუნტის გამყინვარების ნორმატიული სიღრმე 18 სმ–ი. გრუნთი თიხა პლასტიკური.

კვლევების დეტალები და შედეგები იხილეთ პროექტის ისტორიული კვლევის ნაწილში.

შენობის საძირკვლების, ამორტიზირებული და დაზიანებული კონსტრუქციების გამაგრების კონსტრუქციული გადაწყვეტა იხილეთ პროექტის კონსტრუქციულ ნაწილში.

ფასადებზე ღერძებში 3–4, ა* მოხსნილი იქნას არასწორი ჩარევების შედეგად მოწყობილი ნალესობა და გამაგრების შემდგომ, მოპირკეთდეს ქართული აგურის დახერხილი ფილით.

სამუშაოების წარმოების სამშენებლო სამუშაოების პროცესში გათვალისწინებული იქნეს კულტურული მემკვიდრეობის უძრავ ძეგლთა მიმართ საქართველოში მოქმედი კანონი.მკაცრად იქნეს დაცული სამშენებლო ნორმები და წესები. ყოველგვარი გადახვევა პროექტიდან ისჯება კანონმდებლობით. ყოველგვარი ცვლილების შეტანის აუცილებლობა სამუშაოთა წარმოების პროცესში შეთანხმდეს პროექტის მთავარ არქიტექტორთან და საპროექტო ჯგუფთან.

ტექნიკურ ეკონომიური მაჩვენებელი

1. მიწის ნაკვეთის ფართი 720,00 კვ/მ

2. სართულიანობა; ნახევარსარდაფის სართული, ორი საცხოვრებელი სართული

შენობის კონსტრუქციული სიმაღლე: 13,690 მ
ა. შენობის სიმაღლე 0,000 ნიშნულს ზემოთ 10,194 მ
ბ. შენობის სიმაღლე 0,000 ნიშნულს ქვემოთ 3,500 მ

3. საპროექტო შენობის საერთო ფართი

მოშენების ფართი 413,20კვ/მ

4. საპროექტო შენობის საამშენებლო მოცულობა 1239,6 მ^3

ა. 0,000 ნიშნულს ზემოთ 8300,6 მ^3
ბ. 0,000 ნიშნულს ქვემოთ 400,4 მ^3

მუშა ნახაზების ძირითადი კომპონენტების უწყისი		
ფურ-ლი	დასახელება	შენიშვნა
00	თავფურცელი	
01	ტიტული	
01.03.4	ფოტომონტაჟი ხარაჩოების მოწყობა	
03	ნახაზების უწყისი	
04	ამონაწერი რეესტრიდან	
05	ამონაწერი რეესტრიდან (1)	
06	სიტუაციური გეგმა	
07	საკადასტრო რუკა, ორთო ფოტო	
08	ტოპო გეგმა	
09	ჭიშკრის განთავსება საკადასტრო გეგმაზე	
10	ფოტოფიქსირება	
11	I სართულის გეგმა არსებული	
12	ფასადი 1 არსებული	
13	I სართულის გეგმა საპროექტო	
14	ფასადი 1 საპროექტო	
15	ჭიშკარი დეტალები	
16	ჭიშკარი დეტალები (1)	
17	ვიზუალიზაცია	
18	მოპი 1	
19	მოპი 2	
20	მოპი-3	
21	მოპი-4	

CAD STUDIO

არქ.		ქ. ტყემალაძე			ბა-2-ნახაზების უწყისი		ფურ-ლი
არქ.		დ. ბარამიძე					03
ცვლ.	შმნშს	ფურ-ლი	№ დოკ	ხელმო-წა	თარი-ღი		

მიწის (უძრავი ქონების) საკადასტრო კოდი **N 01.15.05.041.007**

ამონაწერი საჯარო რეესტრიდან

განცხადების რეგისტრაცია	**მომზადების თარიღი**
N 882025384839 - 07/04/2025 15:02:02	**07/04/2025 16:36:36**

საკუთრების განყოფილება

ზონა	**სექტორი**	**კვარტალი**	**ნაკვეთი**	**ნაკვეთის საკუთრების ტიპი:** თანასაკუთრება
თბილისი	მთაწმინდა			**ნაკვეთის დანიშნულება:** არასასოფლო სამეურნეო
01	**15**	**05**	**041/007**	**დაზუსტებული ფართობი:** 720.00 კვ.მ.

მისამართი: ქალაქი თბილისი , ქუჩა ბესიკი , N 22

ნაკვეთის წინა ნომერი:

შენობა-ნაგებობის ჩამონათვალი:N1, N2, N3

მესაკუთრეები:
ირინე ძოწენიძე ,P/N: 01008017928
ლაშა ქოიავა ,P/N: 01017015126
ნათელა გენწ ,P/N: 01017018893
ნონა ტატიშვილი ,P/N: 01017027210
სალომე შაფაქიძე ,P/N: 01008000872
ქეთევანი ნიკოლაიშვილი ,P/N: 01017024219
შოთა ქოიავა ,P/N: 01017026613
ბინათმესაკუთრეთა ამხანაგობა
თანამესაკუთრე

01.15.05.041.007.01.501
ქეთევანი ნიკოლაიშვილი — საკუთრება **ფართი** **1-2 სართული (ლიტ. "ბ")** 118.00 კვ.მ.

- სამკვიდრო მოწმობა N110910693 , გაფორმების თარიღი:30/08/2011 ,ნოტარიუსის შემცვლელი თ. პოლიკაშვილი

01.15.05.041.007.01.502
ირინე ძოწენიძე — საკუთრება **ფართი** **სართული1,** 83.59 კვ.მ.

- უძრავი ნივთის ჩუქების ხელშეკრულება , გაფორმების თარიღი:19/11/2013 , საქართველოს იუსტიციის სამინისტროს საჯარო რეესტრის ეროვნული სააგენტო

01.15.05.041.007.01.506
ნათელა გენწ — საკუთრება **ფართი** **სართული1,** 71.12 კვ.მ.

- უძრავი ნივთის ჩუქების ხელშეკრულება , დამოწმების თარიღი:07/06/2016 , საქართველოს იუსტიციის სამინისტროს საჯარო რეესტრის ეროვნული სააგენტო.
- უძრავი ქონების ჩუქების ხელშეკრულება N1-5120 , გაფორმების თარიღი:19/07/2007 ,ნოტარიუსი ნ. ჯანხოთელი

01.15.05.041.007.01.508
ნათელა გენწ — საკუთრება **საცხოვრებელი ფართი** **სხვენ-სართული** 97.58 კვ.მ.

- ბინათმესაკუთრეთა ამხანაგობა "ბესიკი 22"-ის კრების ოქმი N4 N1-6866 , გაფორმების თარიღი:07/08/2008 ,ნოტარიუსი მ. ჟორდანია

01.15.05.041.007.01.510
ლაშა ქოიავა — საკუთრება **დამხმარე სათავსო** 19.00 კვ.მ.

- უძრავი ნივთის ჩუქების ხელშეკრულება , დამოწმების თარიღი: 04/03/2025 ,სსიპ საქართველოს იუსტიციის სამინისტრო საჯარო რეესტრის ეროვნული სააგენტო

01.15.05.041.007.01.511
შოთა ქოიავა — საკუთრება **სარდაფი** 8.00 კვ.მ.

- უძრავი ქონების ჩუქების ხელშეკრულება N100442666 , გაფორმების თარიღი:10/05/2010 ,ნოტარიუსი ნ. ჯანხოთელი

01.15.05.041.007.01.513
სალომე შაფაქიძე — საკუთრება **სარდაფი** 30.45 კვ.მ.

- უძრავი ნივთის ნასყიდობის ხელშეკრულება , გაფორმების თარიღი:22/12/2016 , საქართველოს იუსტიციის სამინისტროს საჯარო რეესტრის ეროვნული სააგენტო

01.15.05.041.007.01.514
სალომე შაფაქიძე — საკუთრება **ფართი** **ლიტ"ა"** 181.01 კვ.მ.

- უძრავი ნივთის ნასყიდობის ხელშეკრულება , დამოწმების თარიღი:18/10/2016 , საქართველოს იუსტიციის სამინისტრო საჯარო რეესტრის ეროვნული სააგენტო

01.15.05.041.007.01.515
ირინე ძოწენიძე — საკუთრება **ნახევარსარდაფი** 20.64 კვ.მ.

- ბინათმესაკუთრეთა ამხანაგობა "ბესიკი 22" კრების ოქმი N 4/2025 N250057840 , გაფორმების თარიღი:21/01/2025 ,ნოტარიუსი ნ.ჯანხოთელი
- უძრავი ნივთის ჩუქების ხელშეკრულება , დამოწმების თარიღი:19/11/2013 , საქართველოს იუსტიციის სამინისტროს საჯარო რეესტრის ეროვნული სააგენტო

01.15.05.041.007.01.516
ნონა ტატიშვილი — საკუთრება **ფართი** 49.00 კვ.მ.

CAD STUDIO

არქ.		კ. ტყემელაშვილი			
არქ.		დ. ბარამიძე			
ცვლ.	შენიშ.	ფურ-ლი	№ დოკ.	ხელმო-რა	თარ-ი

ბა-2-ამონაწერი რეესტრიდან

- პრივატიზაციის ხელშეკრულება N5-1531 , გაფორმების თარიღი:22/09/1992 ,ნოტარიუსი ლ.ქამუშაძე

01.15.05.041.007.01.518

სალომე შაფაქიძე | საკუთრება | **სხვენი** | 192.50 კვ.მ.

- უძრავი ნივთის ნასყიდობის ხელშეკრულება , გაფორმების თარიღი:18/10/2016 , საქართველოს იუსტიციის სამინისტროს საჯარო რეესტრის ეროვნული სააგენტო

01.15.05.041.007.01.519

ნათელა გეჩნ | საკუთრება | **საცხოვრებელი ფართი** | **სარდაფ - სართული** | 52.26 კვ.მ.

- უძრავი ქონების ჩუქების ხელშეკრულება N1-5120 , დამოწმების თარიღი:19/07/2007 ,ნოტარიუსი ნ. ჯანხოთელი
- უძრავი ნივთის ჩუქების ხელშეკრულება , დამოწმების თარიღი:07/06/2016 , საქართველოს იუსტიციის სამინისტროს საჯარო რეესტრის ეროვნული სააგენტო.

01.15.05.041.007.01.522

ლაშა ქოიავა | საკუთრება | **ფართი** | **სართული1,დამხმარე ფართი** | 24.60 კვ.მ.

- უძრავი ნივთის ჩუქების ხელშეკრულება , დამოწმების თარიღი: 04/03/2025 ,სსიპ საქართველოს იუსტიციის სამინისტრო საჯარო რეესტრის ეროვნული სააგენტო

01.15.05.041.007.02.002

ლაშა ქოიავა | საკუთრება | **ფართი N2** | **სართული1,** | 37.76 კვ.მ.

- უძრავი ნივთის ჩუქების ხელშეკრულება , დამოწმების თარიღი: 04/03/2025 ,სსიპ საქართველოს იუსტიციის სამინისტრო საჯარო რეესტრის ეროვნული სააგენტო

01.15.05.041.007.02.500

ნონა ტატიშვილი | საკუთრება | **ნახევარსარდაფი** | 25.26 კვ.მ.

- გადაწყვეტილება N51106 , გაფორმების თარიღი:07/03/2025 , საქართველოს იუსტიციის სამინისტროს საჯარო რეესტრის ეროვნული სააგენტო
- ბინათმესაკუთრეთა ამხანაგობა "ბესიკი 22"-ის კრების ოქმი N4 N220781437 დამოწმების თარიღი:24/06/2022 ,ნოტარიუსი ნარგიზა ჯანხოთელი

01.15.05.041.007.02.501

ლაშა ქოიავა | საკუთრება | **ნახევარსარდაფი** | **შენობა N2** | 4.70 კვ.მ.

- უძრავი ნივთის ჩუქების ხელშეკრულება , გაფორმების თარიღი:04/03/2025 , საქართველოს იუსტიციის სამინისტროს საჯარო რეესტრის ეროვნული სააგენტო

01.15.05.041.007.02.502

ლაშა ქოიავა | საკუთრება | **სხვენი** | **შენობა N2** | 82.95 კვ.მ.

- ბინათმესაკუთრეთა ამხანაგობა " ბესიკი 22" კრების ოქმი N17/2025 N250287987 , გაფორმების თარიღი:13/03/2025 ,ნოტარიუსი მ.ჟორდანია

01.15.05.041.007.02.504

ლაშა ქოიავა | საკუთრება | **ფართი** | **სართული1,საცხოვრებელი ფართი** | 28.70 კვ.მ.

- უძრავი ნივთის ჩუქების ხელშეკრულება , გაფორმების თარიღი:04/03/2025 , საქართველოს იუსტიციის სამინისტროს საჯარო რეესტრის ეროვნული სააგენტო

ბინათმესაკუთრეთა ამხანაგობა

თანამესაკუთრე

იპოთეკა

საგადასახადო გირავნობა:

რეგისტრირებული არ არის

ვალდებულება

ყადაღა/აკრძალვა:

რეგისტრირებული არ არის

მოვალეთა რეესტრი:

რეგისტრირებული არ არის

მოცემული ამონაწერი არ ასახავს მონაცემებს დამოუკიდებელ უფლების ობიექტზე/ობიექტებზე რეგისტრირებული უფლებების (გარდა საკუთრების უფლებისა), ვალდებულებების და საჯაროსამართლებრივი შეზღუდვის შესახებ

- ფიზიკური პირის მიერ არასამეწარმეო საქმიანობის ფარგლებში 2 წლამდე ვადით საკუთრებაში არსებული ქონების/აქტივის მიწოდებით ნამეტი შემოსავლის მიღების შემთხვევაში ფიზიკური პირი ვალდებულია არაუგვიანეს საანგარიშო თვის მომდევნო თვის 15 რიცხვისა საგადასახადო ორგანოს წარუდგინოს დეკლარაცია საშემოსავლო გადასახადის შესახებ და ამავე ვადაში გადაიხადოს კუთვნილი საშემოსავლო გადასახდი.
- საგადასახადო წლის განმავლობაში გადახდის წყაროსთან დაუკავებლად 1000 ლარის ან მეტი ღირებულების ქონების საჩუქრად მიღებისას საშემოსავლო გადასახადი გადახდას ექვემდებარება საანგარიშო წლის მომდევნო წლის 1 აპრილამდე, რის შესახებაც აღნიშნული ფიზიკური პირი იმავე ვადაში წარუდგენს დეკლარაციას საგადასახადო ორგანოს.
- აღნიშნული ვალდებულების შეუსრულებლობა წარმოადგენს საგადასახადო სამართალდარღვევას, რაც იწვევს პასუხისმგებლობას საგადასახადო კოდექსის XL თავის მიხედვით.
- დოკუმენტის ნამდვილობის გადამოწმება შესაძლებელია საჯარო რეესტრის ეროვნული სააგენტოს ოფიციალურ ვებ–გვერდზე www.napr.gov.ge;
- ამონაწერის მიღება შესაძლებელია ვებ–გვერდზე www.napr.gov.ge, ნებისმიერ ტერიტორიულ სარეგისტრაციო სამსახურში, იუსტიციის სახლებსა და სააგენტოს ავტორიზებულ პირებთან;
- ამონაწერში ტექნიკური ხარვეზის აღმოჩენის შემთხვევაში დაგვიკავშირდით: 2 405405 ან პირადად შეავსეთ განაცხადი ვებ–გვერდზე;
- კონსულტაციის მიღება შესაძლებელია იუსტიციის სახლის ცხელ ხაზზე 2 405405;
- საჯარო რეესტრის თანამშრომელთა მხრიდან უკანონო ქმედების შემთხვევაში დაგვიკავშირდით ცხელ ხაზზე: 2 405405
- თქვენთვის საინტერესო ნებისმიერ საკითხთან დაკავშირებით მოგვწერეთ ელ-ფოსტით: info@napr.gov.ge

CAD STUDIO

არქ.		კ. ტყეშელაშვილი			
არქ.		დ. ბარამიძე			
ცვლ.	შემნშ.	ფურ-ლი	№ დოკ.	ხელმო-რა	თარ-ი

გა-2-ამონაწერი რეესტრიდან (1)



საპროექტო ობიექტი

პირობითი აღნიშვნები

საპროექტო ობიექტი — მომიჯნე მიწის ნაკვეთი

						დამკვეთი-ლაშა ქოიავა
ცვლ.	შემნუს.	ფურ-ლი	№ დოკ.	ხელმო-რა	თარ-ი	
არქიტექტორი	ვ. ტყემელაშვილი					ბმა "ზესიკი 22"
არქიტექტორი	დ. ბარამიძე					სტადია: 01 / ფურ-ლი: 06 / ფურ-ბი:
კონსტრუქტორი	გ. ნოზაძე					სიტუაციური გეგმა
სპეციალისტი	მ. ბიბინეიშვილი					შპს "კადსტუდიო 2024"
სპეციალისტი	№ОБРАБОТАЛ 2					

CAD STUDIO

საკადასტრო გეგმა

საჯარო რეესტრის ეროვნული სააგენტო

საკადასტრო კოდი: **01.15.05.041.007**
განცხადების ნომერი: **882017863375**
მომზადების თარიღი: **19/10/2017**

ნაკვეთის დანიშნულება: **არასასოფლო სამეურნეო**
ფართობი: **720 კვ.მ (WGS 84 / UTM zone 38N)**

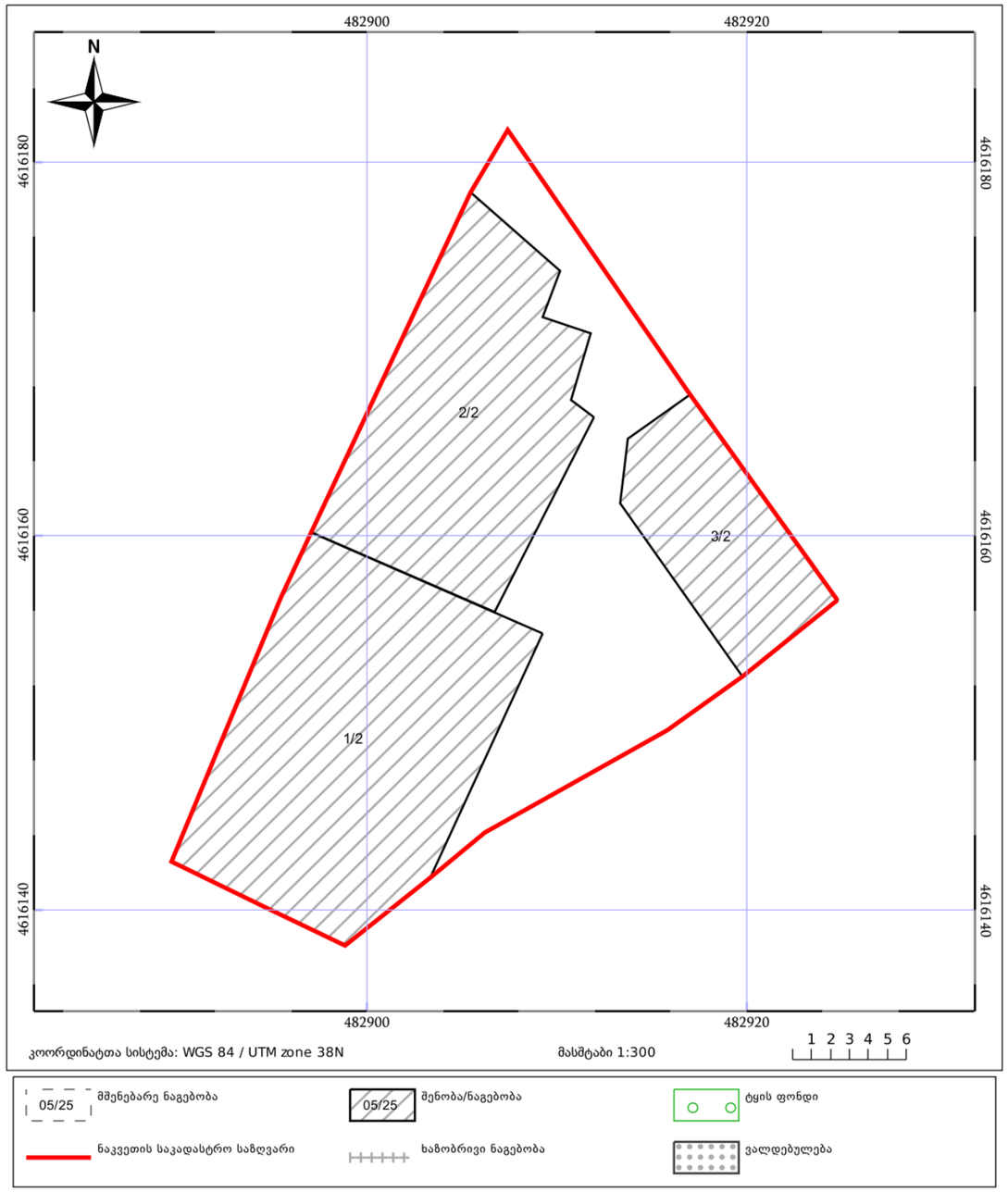

საჯარო რეესტრის ეროვნული სააგენტო: თბილისი 0102 წმ. ნიკოლოზის/ნ. ჩხეიძის ქ. 2; ტელ: (995 32) 91 04 27;

http://napr.gov.ge

ორთოფოტო



CAD STUDIO

არქ.		ქ. ტყემალაძილი				გა-2-საკადასტრო რუკა, ორთო ფოტო	ფურ-ლი
არქ.		დ. ბარამიძე					07
ცვლ.	შმნშს	ფუ-ლი	№ დოკ	ხელმოწ.	თარი		

საქართველო

ქ. თბილისი, ბესიკის 22(ს/კ 01.15.05.041.007), 720,00 კვ.მ

არასასოფლო-სამეურნეო დანიშნულების მიწის ნაკვეთის

სამსახურის უფროსი

/——————————————/.

სიტუაციური სქემა მ. 1:2000



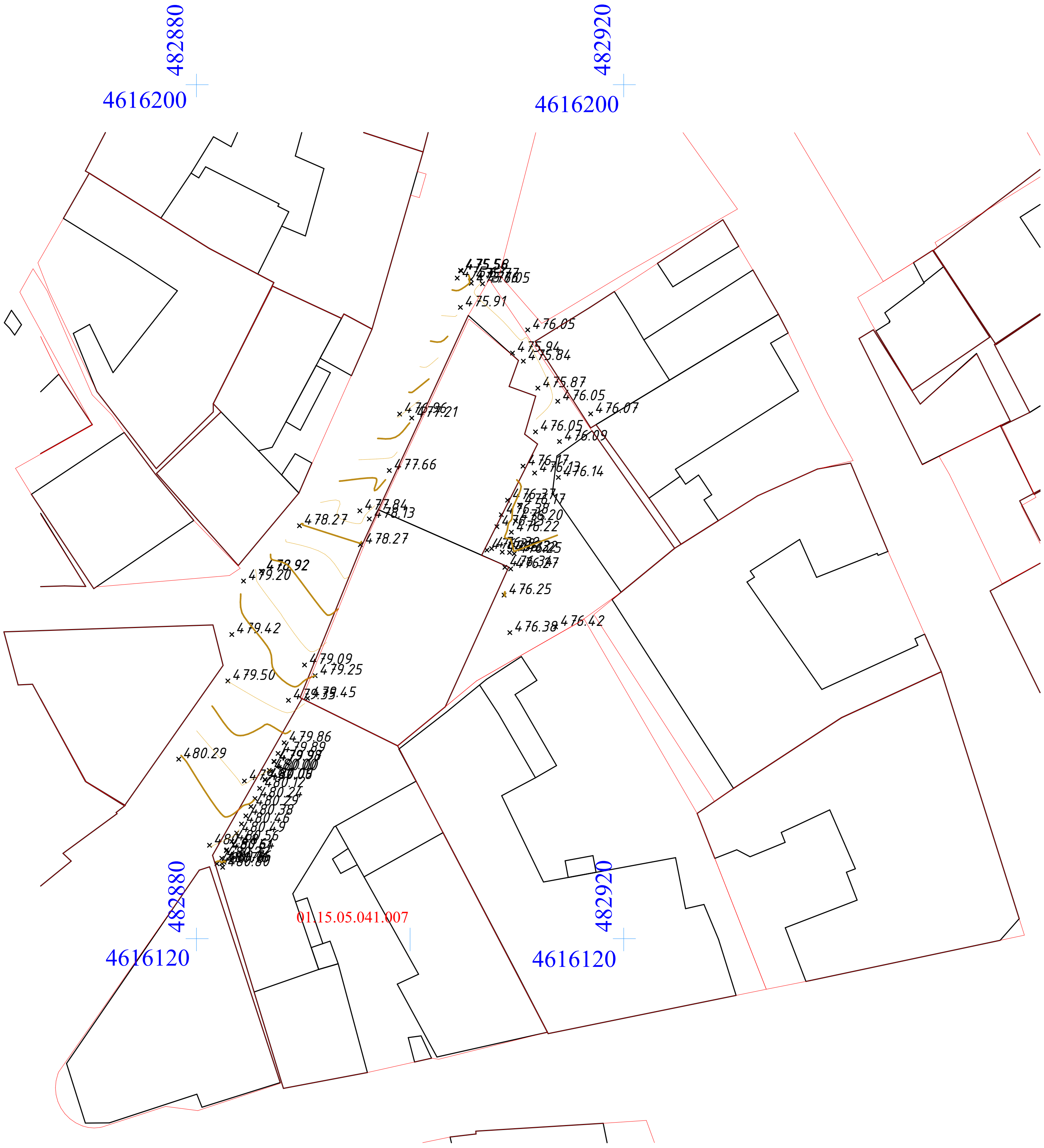

პირობითი აღნიშვნები

- ქ.ს. საცხ.სახლი
- ქ.ა. არასაცხ.სახლი
- ფარდ ფარდული
- მშენ-რე მშენებარე
- რეზერ რეზერვუარი
- სატრანსფორ. ჯიხური
- რეგისტრირებული ნაკვეთის საზღვარი
- გრუნტის გზა
- კოლექტორი
- ქვის ღობე
- ხის ღობე
- ბეტონის კედელი
- ჰიდრანტი ჭა
- სამეთვალყურეო ჭა
- გარე განათება
- ქარსაცავი ზოლი
- ხეები
- თ - საერთაშორისო
- საგზაო ნიშანი
- კავშირგაბმულობის ბოძი
- წყალი
- კავშირგაბმულობა
- კანალიზაცია
- გაზი
- ბორდიური
- ელ-ბოძი
- a ასფალტი
- არსებული ჭა

შპს შპს "კადსტუდიო 2024"		
დირექტორი		გ. ნოზაძე
კომპიუტერული უზრუნველყოფა		ფ. ბარბაქაძე
აზომვა შეასრულა		ფ. ბარბაქაძე
მასშტაბი 1:500	28.10.2022	

ჭიშკრის განთავსება საკადასტრო გეგმაზე 1:200

საკადასტრო გეგმა

საჯარო რეესტრის ეროვნული სააგენტო

საკადასტრო კოდი: 01.15.05.041.007

განცხადების ნომერი: 882017863375

მომზადების თარიღი: 19/10/2017

ნაკვეთის დანიშნულება: არასასოფლო სამეურნეო

ფართობი: 720 კვ.მ (WGS 84 / UTM zone 38N)



05/25 მშენებარე ნაგებობა

05/25 შენობა /ნაგებობა

ტყის ფონდი

ნაკვეთის საკადასტრო საზღვარი

ხაზობრივი ნაგებობა

ვალდებულება

მთავარი ფასადი

25.10.2026





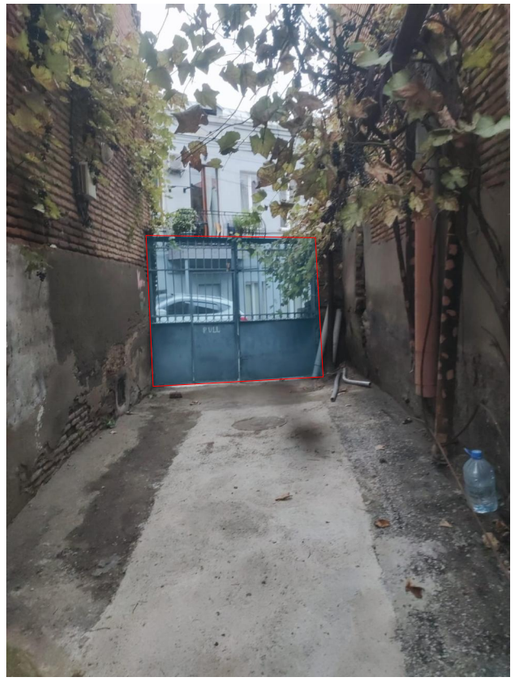







პირობითი აღნიშვნები

სარეაბილიტაციო ჭიშკარი

არქ.		ა. ტყემაladze				გა-2-ფოტოფიქსირება	ფურც-ლი
არქ.		დ. ბარამიძე					10
ცვლ.	შმნშს	ფურც	№ დოკ	ხელმოწ	თარი		

I სართულის გეგმა 1:150

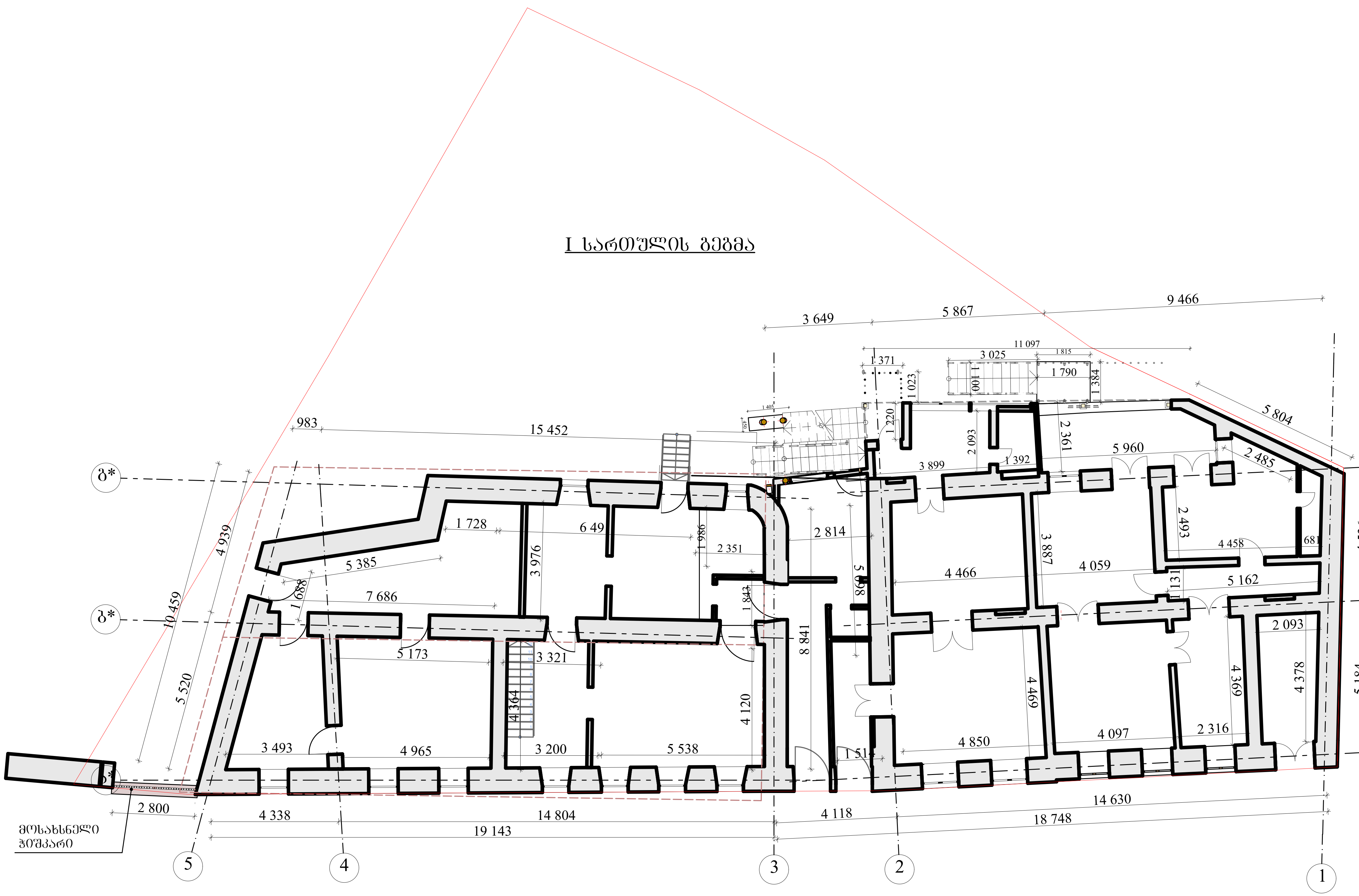

პირობითი აღნიშვნები

მოსახსნელი ჭიშკარი

						დამკვეთი-ლაშა ქოიავა
						ბმა "ზესიკი 22"
ცვლ.	შემნშ.	ფუ-ლი	№ დოკ.	ხელმო-რა	თარ-ი	
არქიტექტორი		კ. ტყეშელაშვილი				ზესიკის № 22-ში მდებარე კულტურული მემკვიდრეობის უძრავი ძეგლი ჭიშკრის მოწყობის ესკიზი
არქიტექტორი		ლ. ზარამიძე				
კონსტრუქტორი		გ. ნოზაძე				
სპეციალისტი		მ. გიგინეიშვილი				I სართულის გეგმა არსებული
სპეციალისტი		NОБРАБОТАЛ 2				
შეამოწმა		კ. ტყეშელაშვილი				

სტადია	ფურ-ლი	ფურ-ბი
01	11	

CAD STUDIO

შპს "კადსტუდიო 2024"

ფასადი 1 არსებული 1:50

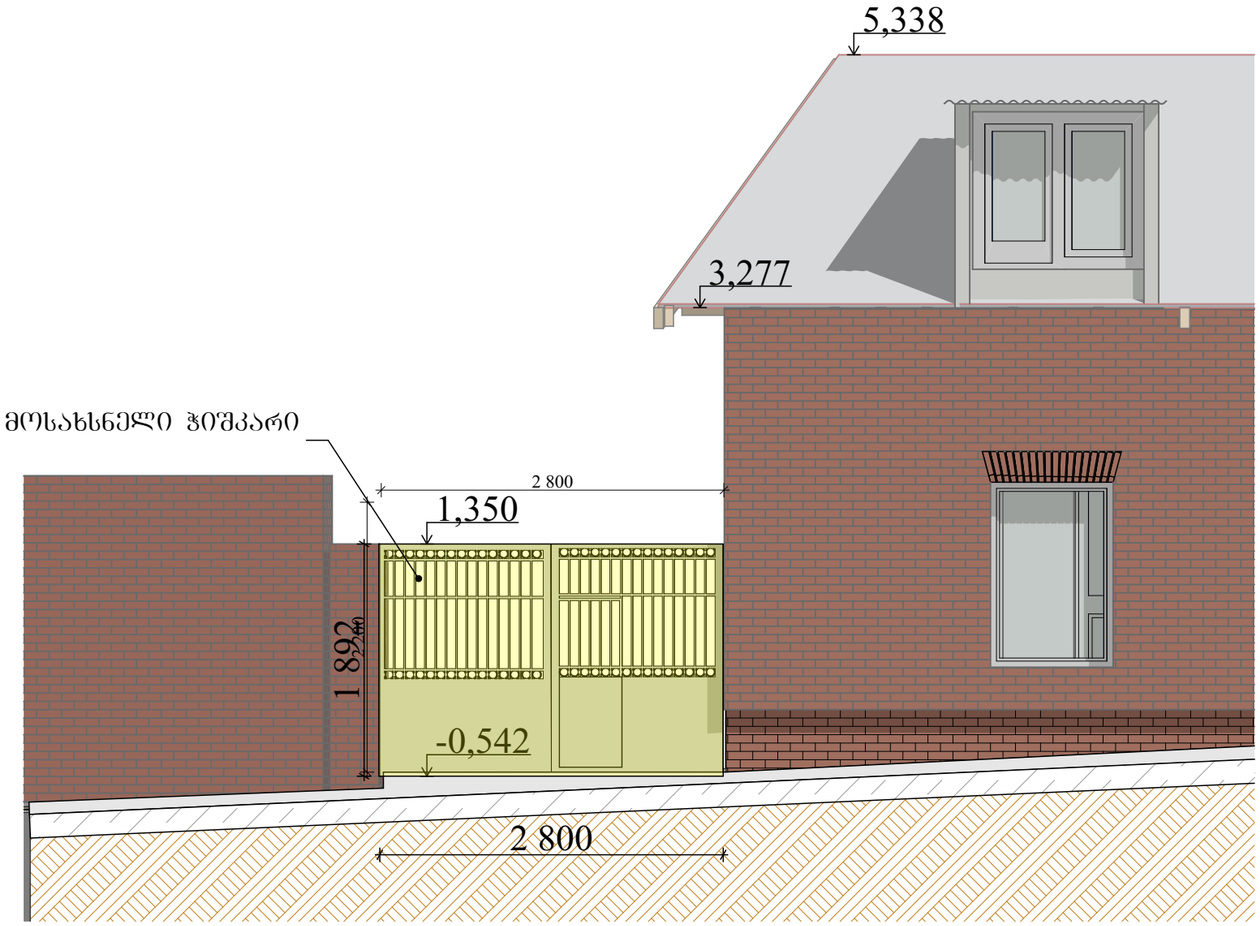



პიროგითი აღნიშვნები

მოსახსნელი ჭიშკარი

შენიშვნა

01. მოიხსნას მონიშნული ამორტიზირებული ლითონის ჭიშკარი.

						დამკვეთი-ლაშა ქოიავა			
						ბმა "ბესიკი 22"			
ცვლ.	შმნშს	ფუ-ლი	№ დოკ	ხელმოწერა	თარი-ი				
არქიტექტორი	ა ტყემალაძილი					ბესიკის № 22-ში მდებარე კულტურული მემკვიდრეობის უძრავი ძეგლი ჭიშკრის მოწყობის ესკიზი	სტადია	ფურ-ლი	ფურ-ბი
არქიტექტორი	დ. ბარამიძე						01	12	
კონსტრუქტორი	გ. ნოზაძე								
სპეციალისტი	გ. ბებიაშვილი					ფასადი 1 არსებული	შპს "კალსტუდიო 2024"		
სპეციალისტი	NOБРАБОТАЛ 2								
შესრულა	ა ტყემალაძილი								

I სართულის გეგმა 1:150

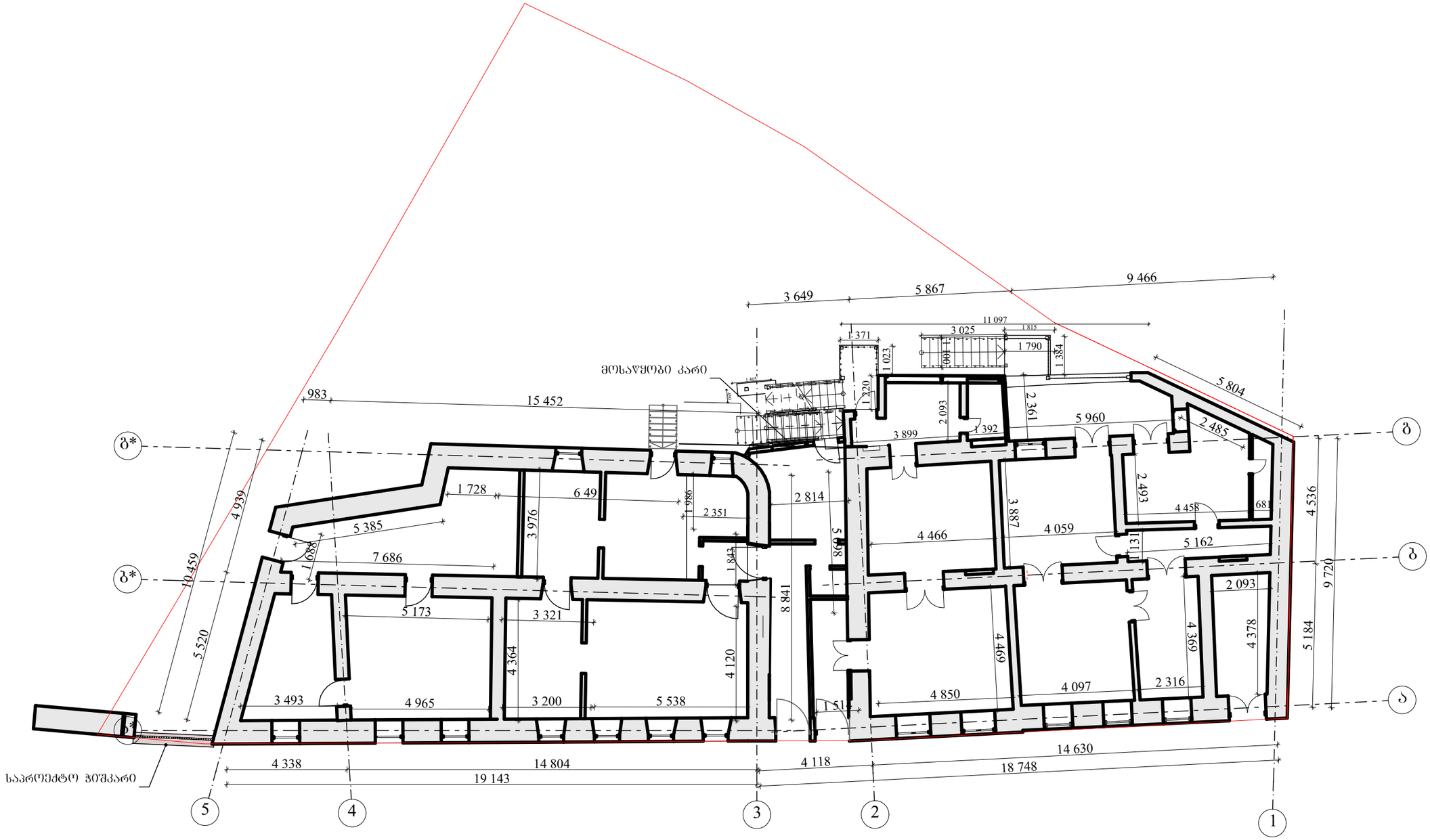

პირობითი აღნიშვნები

საპროექტო ჩიშკარი

						დამკვეთი-ლაშა ქოიავა	
						ბმა "ბესიკი 22"	
ცვლ.	შმნშს.	ფუ-ლი	№ დოკ.	ხელმოწერა	თარ-ი		
არქიტექტორი	ა ტყემალაძილი			ბ		ბესიკის № 22-ში მდებარე კულტურული მემკვიდრეობის უძრავი ძეგლი ჩიშკრის მოწყობის ესკიზი	სტადია: 01 / ფურ-ლი: 13 / ფურ-ბი:
არქიტექტორი	დ ბარამიძე						
კონსტრუქტორი	გ ნოზაძე						
სპეციალისტი	გ ბებიაშვილი					I სართულის გეგმა საპროექტო	შპს "კალსტუდიო 2024"
სპეციალისტი	NОБРАБОТАЛ 2						
შესრულა	ა ტყემალაძილი			ბ			

ფასადი 1 არსებული 1:50

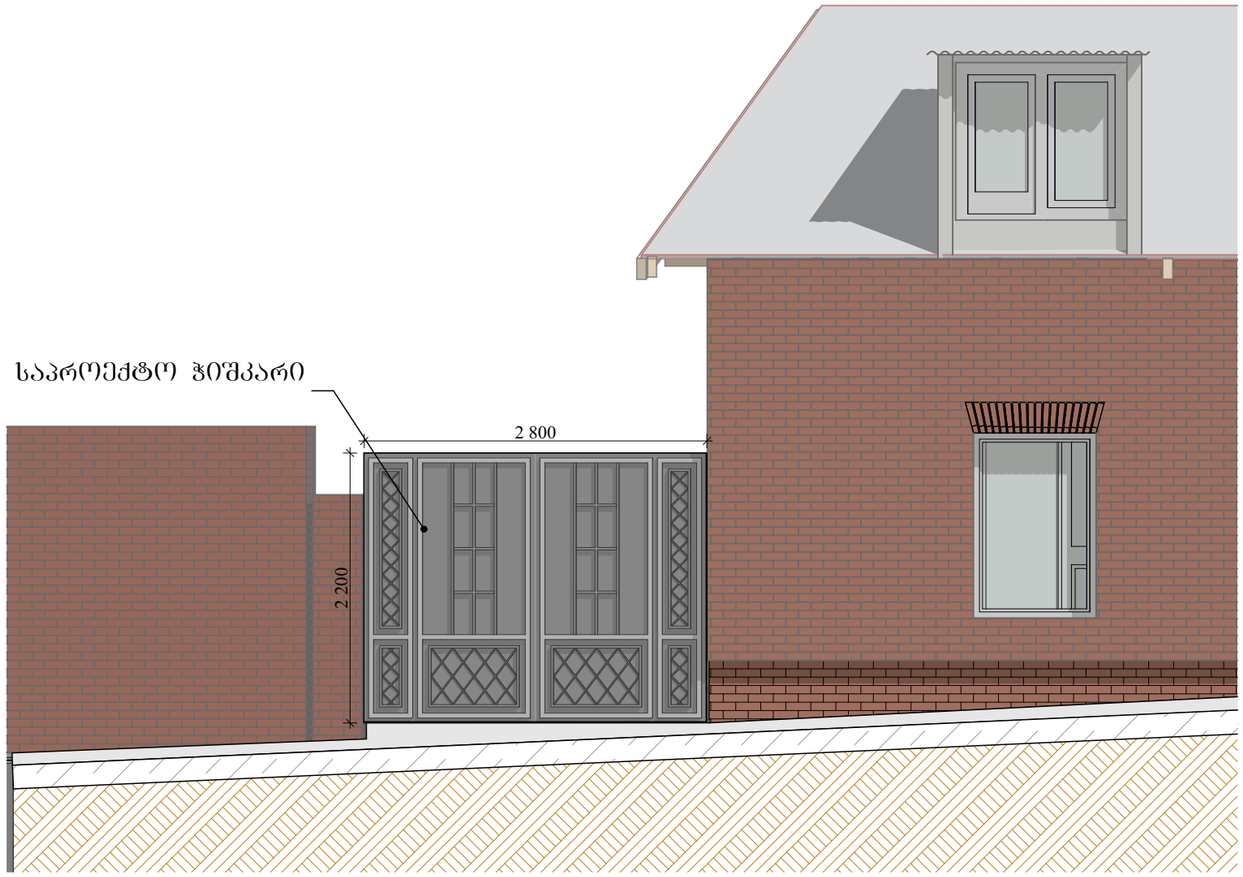

ფოტომონტაჟი



პირობითი აღნიშვნები

საპროექტო ჭიშკარი

შენიშვნა

01. მოეწყოს მონიშნული საპროექტო ჭიშკარი.

						დამკვეთი-ლაშა ქოიავა		
						ბმა "ბესიკი 22"		
ცვლ.	შშნუმ.	ფუ-ლი	№ დოკ.	ხელმოწ-ა	თარი-ი			
არქიტექტორი	ა ტყემალაძილი				ბესიკის № 22-ში მდებარე კულტურული მემკვიდრეობის უძრავი ძეგლი ჭიშკრის მოწყობის ესკიზი	სტადია	ფურ-ლი	ფურ-ბი
არქიტექტორი	დ. ბარამიძე					01	14	
კონსტრუქტორი	გ. ნოზაძე							
სპეციალისტი	მ. გიორგაძილი				ფასადი 1 საპროექტო	შპს "კალსტუდიო 2024"		
სპეციალისტი	NOBRABOTAL 2							
შსამუშა	ა ტყემალაძილი							

ჯიშკარი ფასადი საპროექტო 1:15

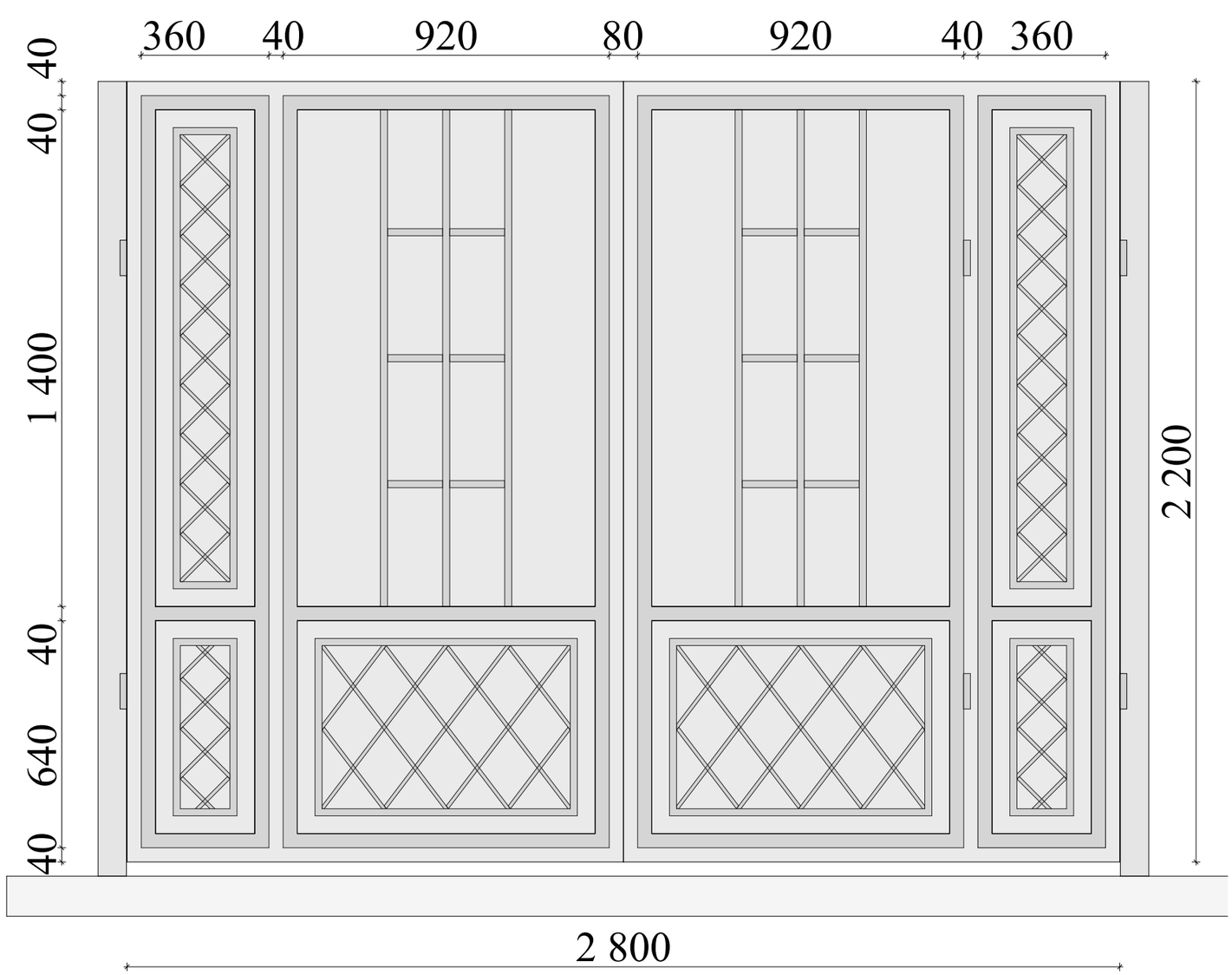

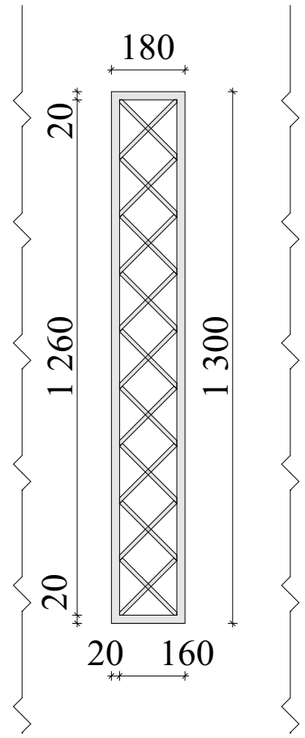

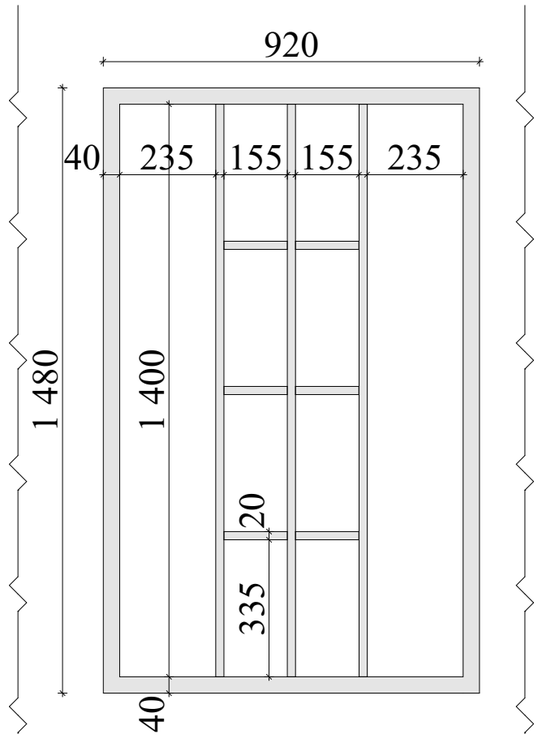

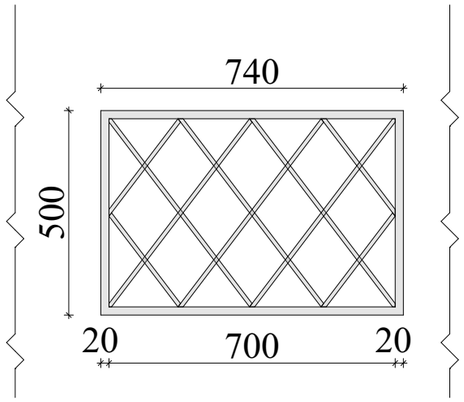

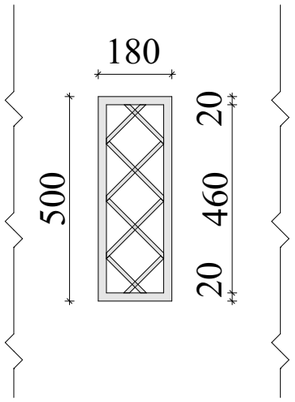

CAD STUDIO

არქ.		ქ. ტყემალაძვილი			გა-2-ჯიშკარი დეტალები	შურ-ლი
არქ.		დ. ბარამიძე				15
ცვლ.	შმნშს	ფურცელი	№ დოკ.	ხელმოწერა	თარიღი	

ჭიშკარი ფასადი საპროექტო 1:10

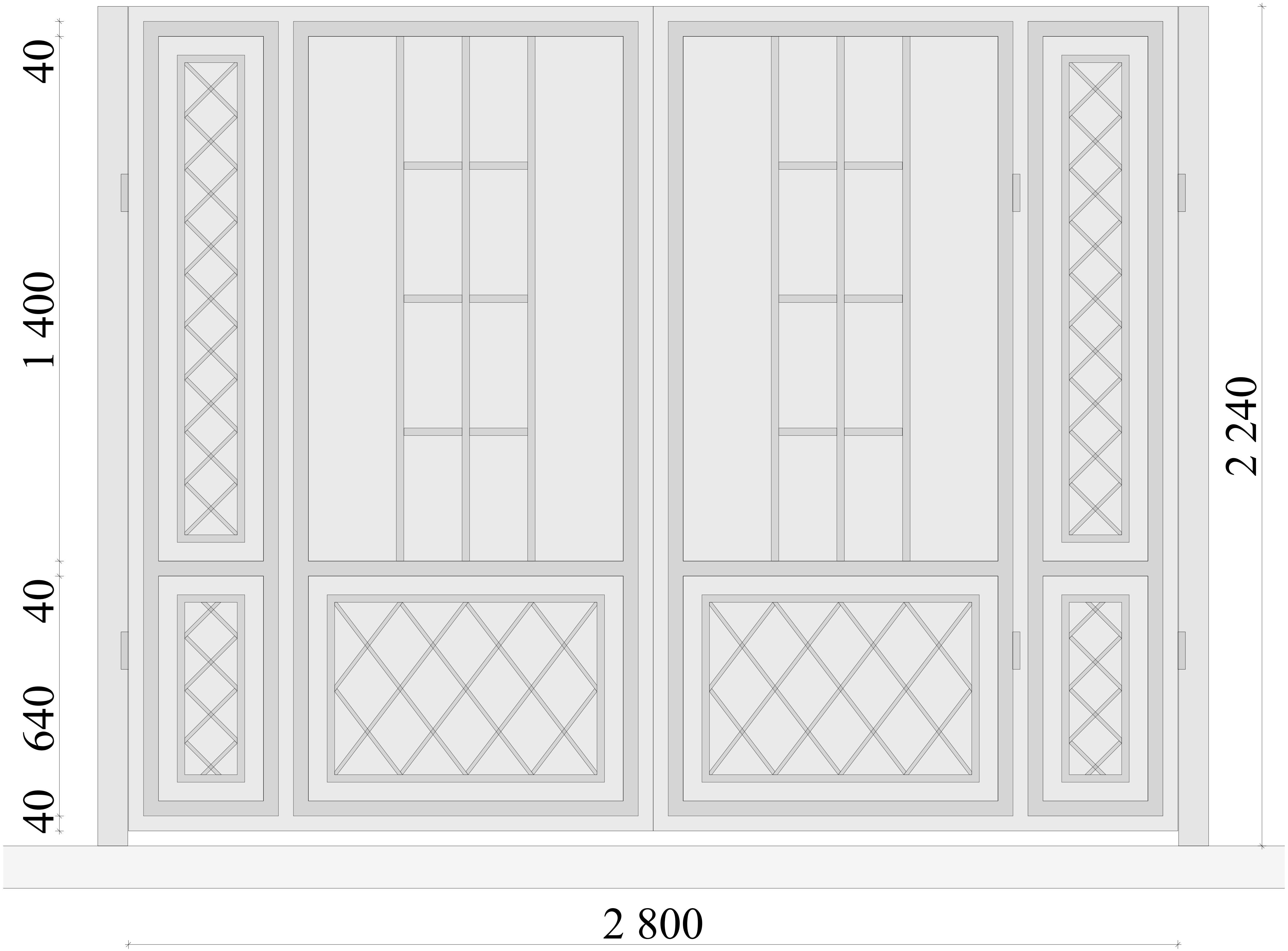

არქ.		კ. ტყემელაშვილი				ბა-2-ჭიშკარი დეტალები (1)
არქ.		დ. ბარამიძე				
ცვლ.	შემნუს.	ფუ-ლი	№ დოკ.	ხელმო-რა	თარ-ი	

ფურ-ლი
16

ვიზუალიზაცია



CAD STUDIO

არქ		ა ტყემალაძილი			გა-2-ვიზუალიზაცია		შურ-ლი
არქ		დ. ბარამიძე					17
ცვლ.	შმნშს	შუალი	№ დოკ	ხელმოწერა	თარი		