გეგმა -3.00 ნიშნულზე მ. 1:150

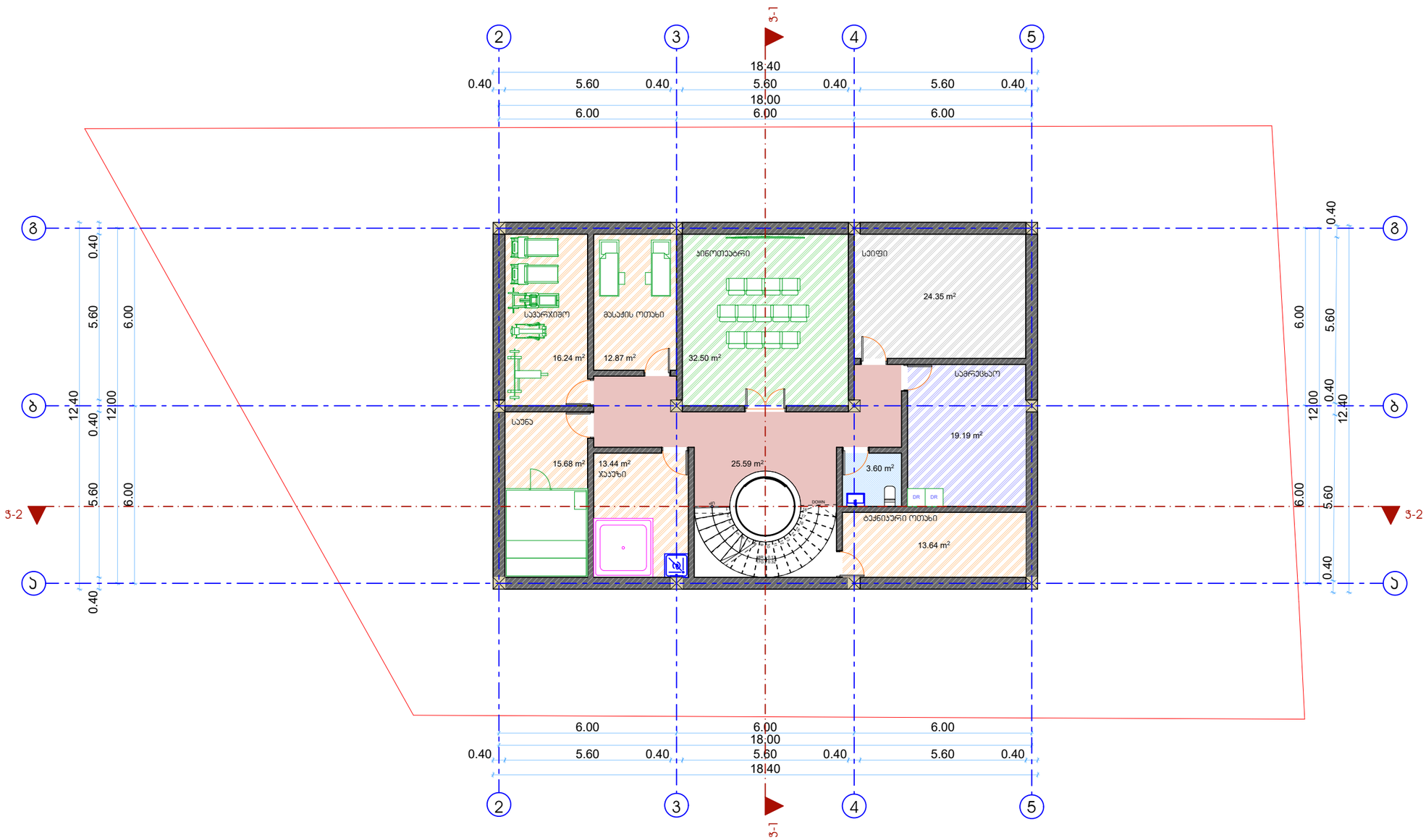

ფორმატი A-3	თბილისი 2026 წ. დაკვეთა №

ექსპლიკაცია

პირობითი ნიშნები

დამკვეთი	მისამართი
შოთა ქვანია	ქ.თბილისი, დიღმის ქვეის ქუჩა №76 ს/კ (01.72.14.006.791)
შეთანხმებულია დამკვეთთან	ხელმოწერა:

პროექტის სახელწოდება

ინდივიდუალური საცხოვრებელი სახლი

SPACE DESIGN

შპს „სივრცის დიზაინი"
საქართველო. თბილისი.
კოტე მახარაძის 1
ტელ: 599 62 07 27

დირექტორი	დ.ხიხანიშვილი		
არქიტექტორი	ც.ბართაია		
არქიტექტორი			
მასშტაბი	1:150		
თარიღი			
სტადია		ფურცლები	ფურცელი
პროექტი			

გეგმა 0.00=549.71 ნიშნულზე მ. 1:150

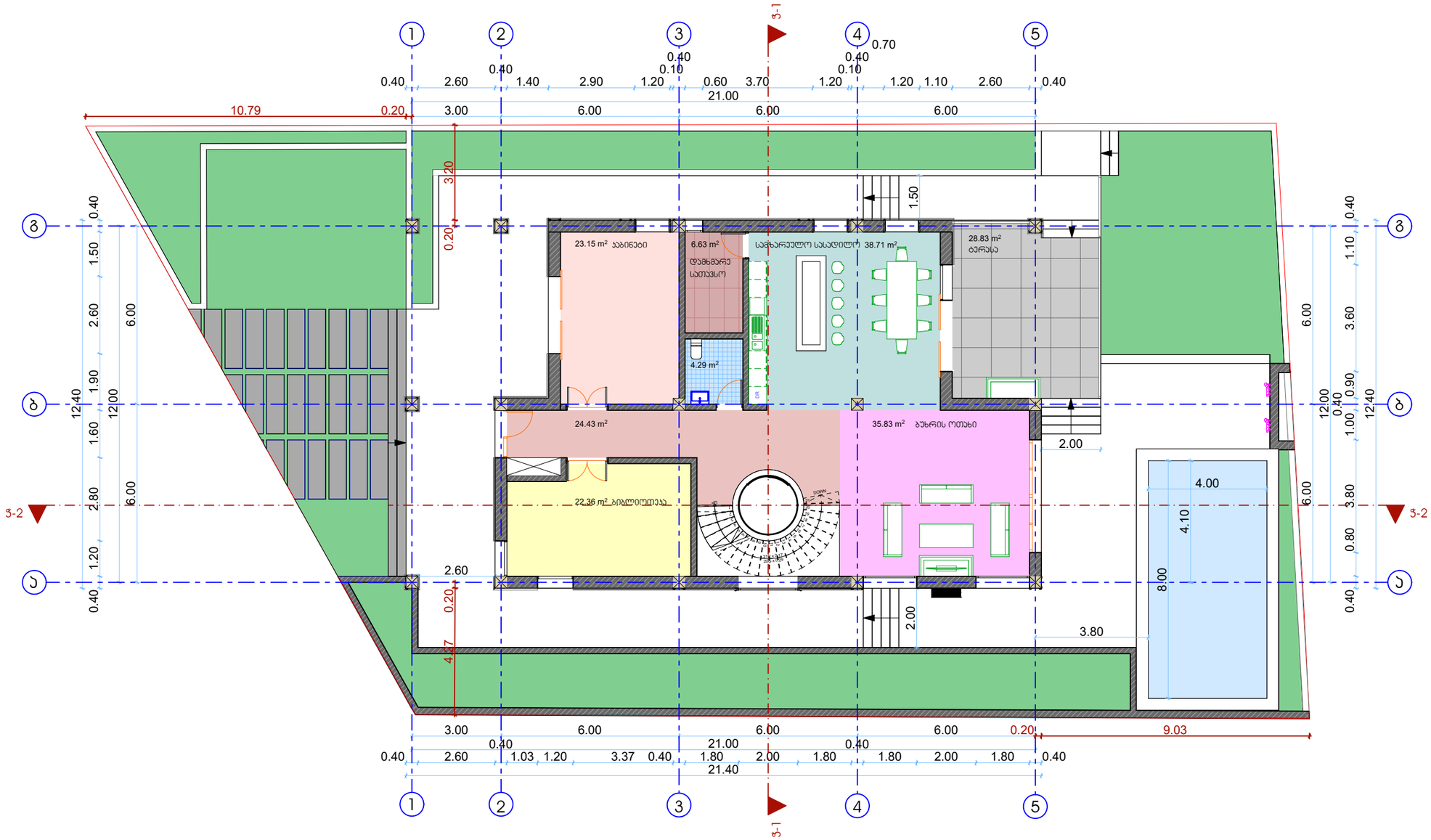

ფორმატი A-3	თბილისი 2026 წ. დაკვეთა №

ექსპლიკაცია

პირობითი ნიშნები

დამკვეთი	მისამართი
შოთა ქვანია	ქ.თბილისი, დიღმის ქედის ქუჩა №76 ს/კ (01.72.14.006.791)
შეთანხმებულია დამკვეთთან	ხელმოწერა:

პროექტის სახელწოდება

ინდივიდუალური საცხოვრებელი სახლი

SPACE DESIGN
შპს „სფეის დიზაინი"
საქართველო. თბილისი.
კოტე მახარაძის 1
ტელ: 599 62 07 27

დირექტორი	დ.ხიზანიშვილი		
არქიტექტორი	ც.ბართაია		
არქიტექტორი			
მასშტაბი	1:150		
თარიღი			
სტადია		ფურცლები	ფურცელი
პროექტი			

გეგმა +3.60 ნიშნულზე მ. 1:150

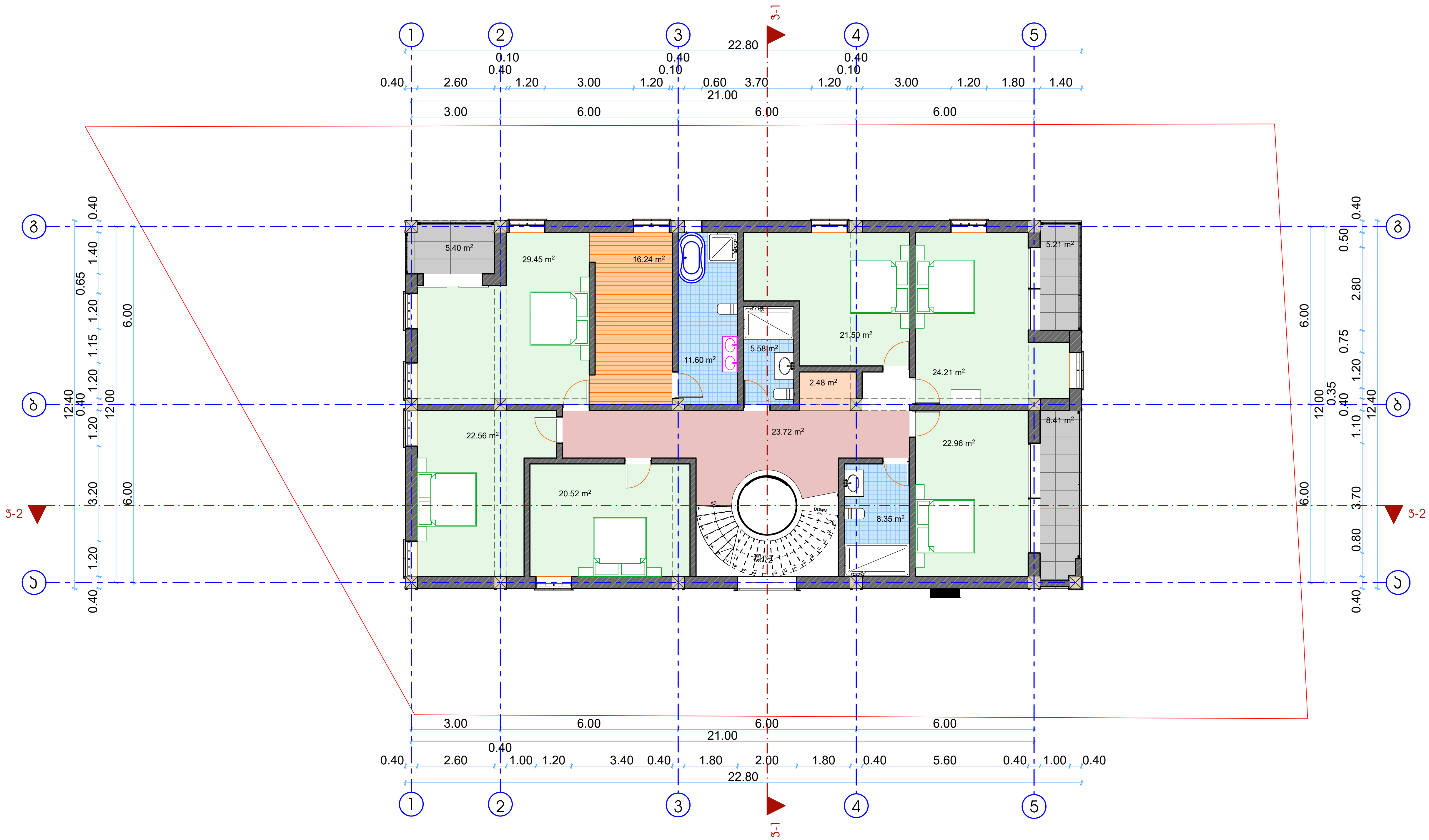

ფორმატი A-3	თბილისი 2026 წ. დაკვეთა №	

ექსპლიკაცია

პირობითი ნიშნები

დამკვეთი	მისამართი
შოთა ქვანია	ქ.თბილისი, დიღმის ქედის ქუჩა №76 ს/კ. (01.72.14.006.791)
შეთანხმებულია დამკვეთთან	ხელმოწერა:

პროექტის სახელწოდება

ინდივიდუალური საცხოვრებელი სახლი

SPACE DESIGN

შპს „სფეის დიზაინი"
საქართველო. თბილისი.
კოტე მახარაძის 1
ტელ: 599 62 07 27

დირექტორი	დ.ხიზანიშვილი		
არქიტექტორი	ც.ბართაია		
არქიტექტორი			
მასშტაბი	1:150		
თარიღი			
სტადია		ფურცლები	ფურცელი
პროექტი			

გეგმა +6.90 ნიშნულზე მ. 1:150

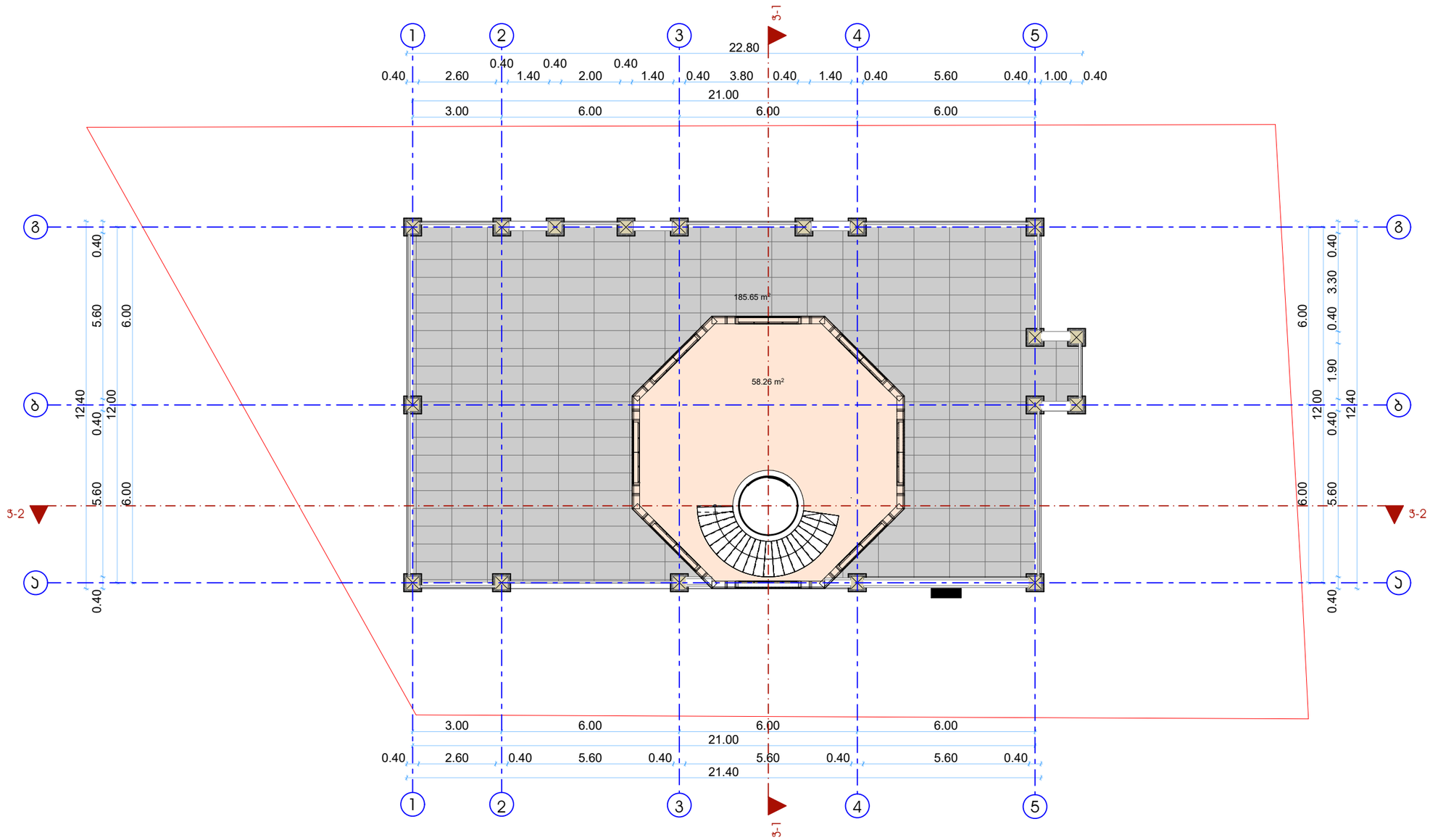

ფორმატი A-3 | თბილისი 2026 წ. | დაკვეთა №

ექსპლიკაცია

პირობითი ნიშნები

დამკვეთი	მისამართი
შოთა ქვანია	ქ.თბილისი, დიღმის ქედის ჭუბა №76 ს/კ (01.72.14.006.791)
შეთანხმებულია დამკვეთთან	ხელმოწერა:

პროექტის სახელწოდება

ინდივიდუალური საცხოვრებელი სახლი

SPACE DESIGN
შპს „სფეის დიზაინი"
საქართველო. თბილისი.
კოტე მახარაძის 1
ტელ: 599 62 07 27

დირექტორი	დ.ხიზანიშვილი		
არქიტექტორი	ც.ბართაია		
არქიტექტორი			
მასშტაბი	1:150		
თარიღი			
სტადია		ფურცლები	ფურცელი
პროექტი			

სახურავის გეგმა მ. 1:150

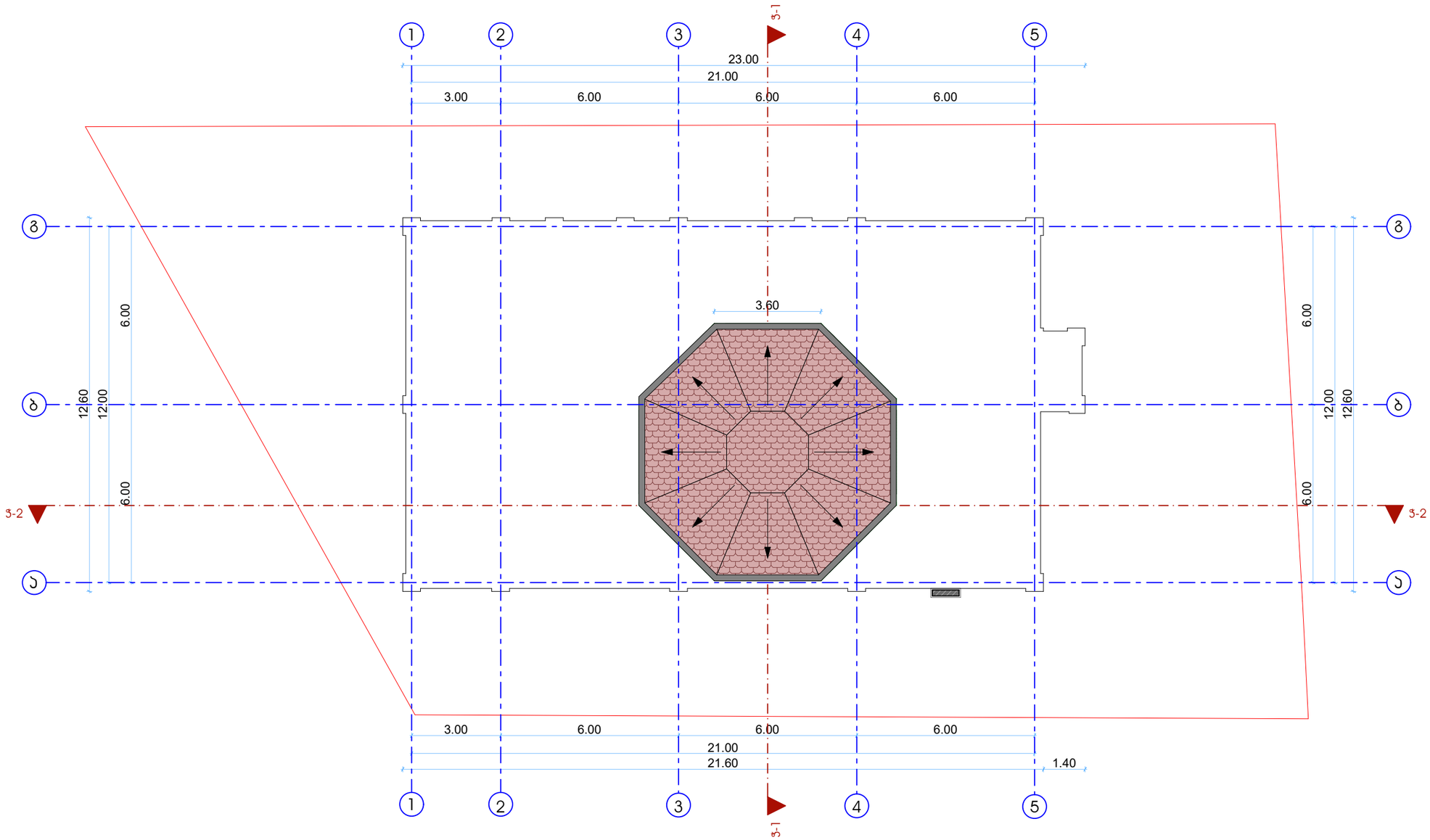

ფორმატი A-3	თბილისი 2026 წ. დაკვეთა №

ექსპლიკაცია

პირობითი ნიშნები

დამკვეთი	მისამართი
შოთა ყვანია	ქობულეთი, დიღმის ქუჩის ქუჩა N76 ს/კ (01.72.14.006.791)
შეთანხმებულია დამკვეთთან	ხელმოწერა:

პროექტის სახელწოდება

ინდივიდუალური საცხოვრებელი სახლი

SPACE DESIGN
შპს „სფეის დიზაინი"
საქართველო. თბილისი.
კოტე მახარაძის 1
ტელ: 599 62 07 27

დირექტორი	დ.ხიზანიშვილი		
არქიტექტორი	ც.ბართაია		
არქიტექტორი			
მასშტაბი	1:150		
თარიღი			
სტადია		ფურცლები	ფურცელი
პროექტი			