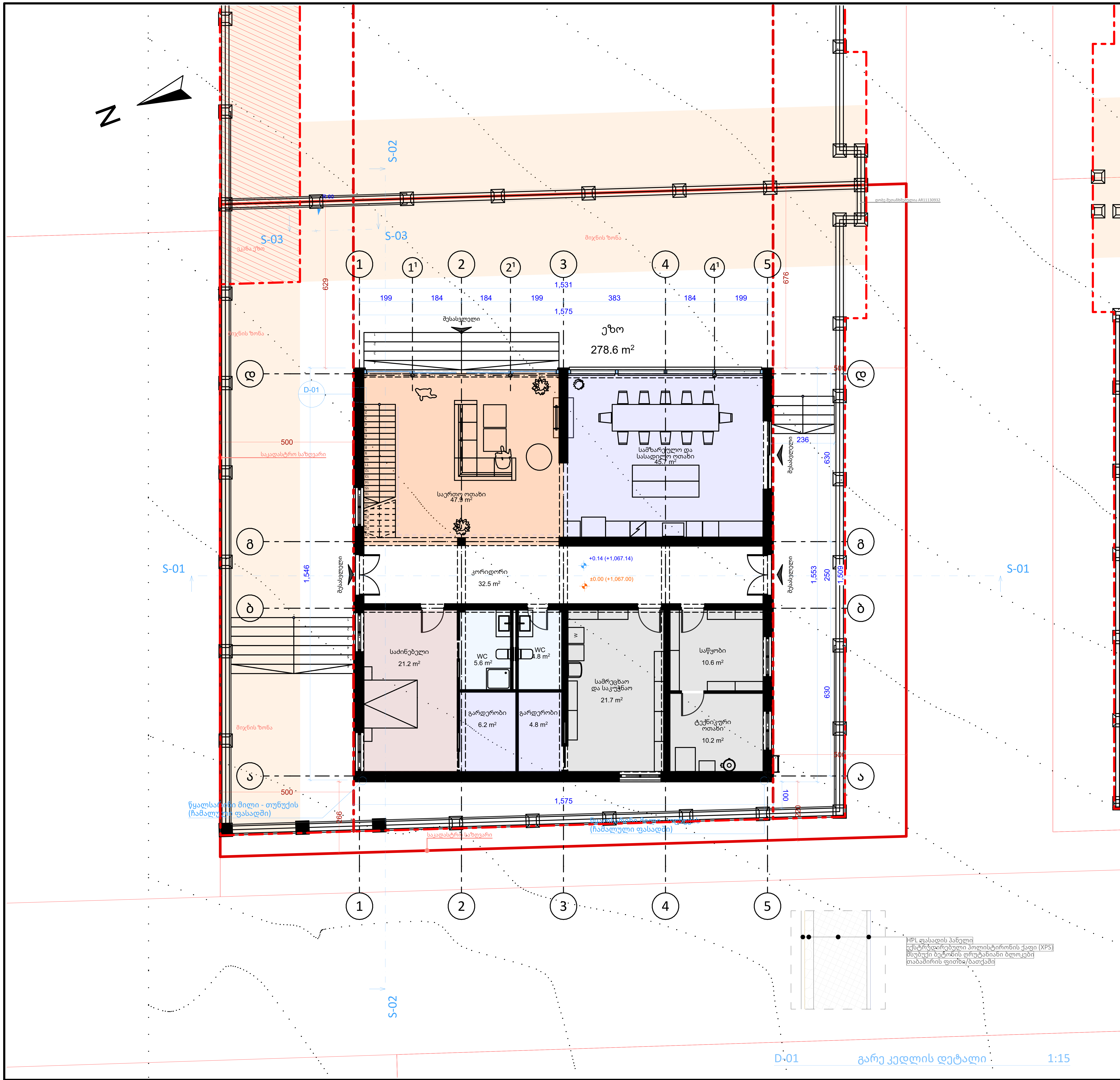

ექსპლიკაცია

პირობითი აღნიშვნები

ინდივიდუალური საცხოვრებელი სახლის

არქიტექტურული პროექტი

სტადია II-III (პირველი შეთანხმება)

გრგ შესაბამისი განვითარება, კერძო დაკვეთის ფარგლებში



შემსრულებელი



შპს თავისუფალი სახელოსნო
405665061
დირექტორი: ვ. ჯოხაძე
freestudio.co@gmail.com

ინიციატორი / დამკვეთი

შალომ პორელი

0-1422592-4 (ისრაელი)

#Client E-mail
თბილისი-კოჯრის გზატკეცილი N92, ს. ტაბახმელა, თბილისი, 0114 საქართველო

შენიშვნები:

1. ზომები მოცემულია სმ-ში, ნიშნულები — მ-ში.
2. ღობე შეთანხმებულია AR11130932.

ნაწილი

სართულის გეგმები

პლანშეტი

I სართულის გეგმა

ნახაზი

მიწისპირა სართული, გარე კედლის დეტალი

მასშტაბი 1:100

თანაფარდობა სწორია A2 ფორმატის პლაშეტისთვის. სხვა ფორმატზე დაბეჭდვისას გამოიყენეთ ნახაზზე მოცემული ხაზთსადარი

უხელმძღვანელა:
ვახტანგ ჯოხაძე

დაამუშავა:
მარიამ აბაშიძე

შეამოწმა:
ვახტანგ ჯოხაძე

თბილისი, 2026

მიმდინარე ვერსია მომზადდა:
3.11.2026

პლანშეტი
#ა.03.1
გვერდი #8

A2

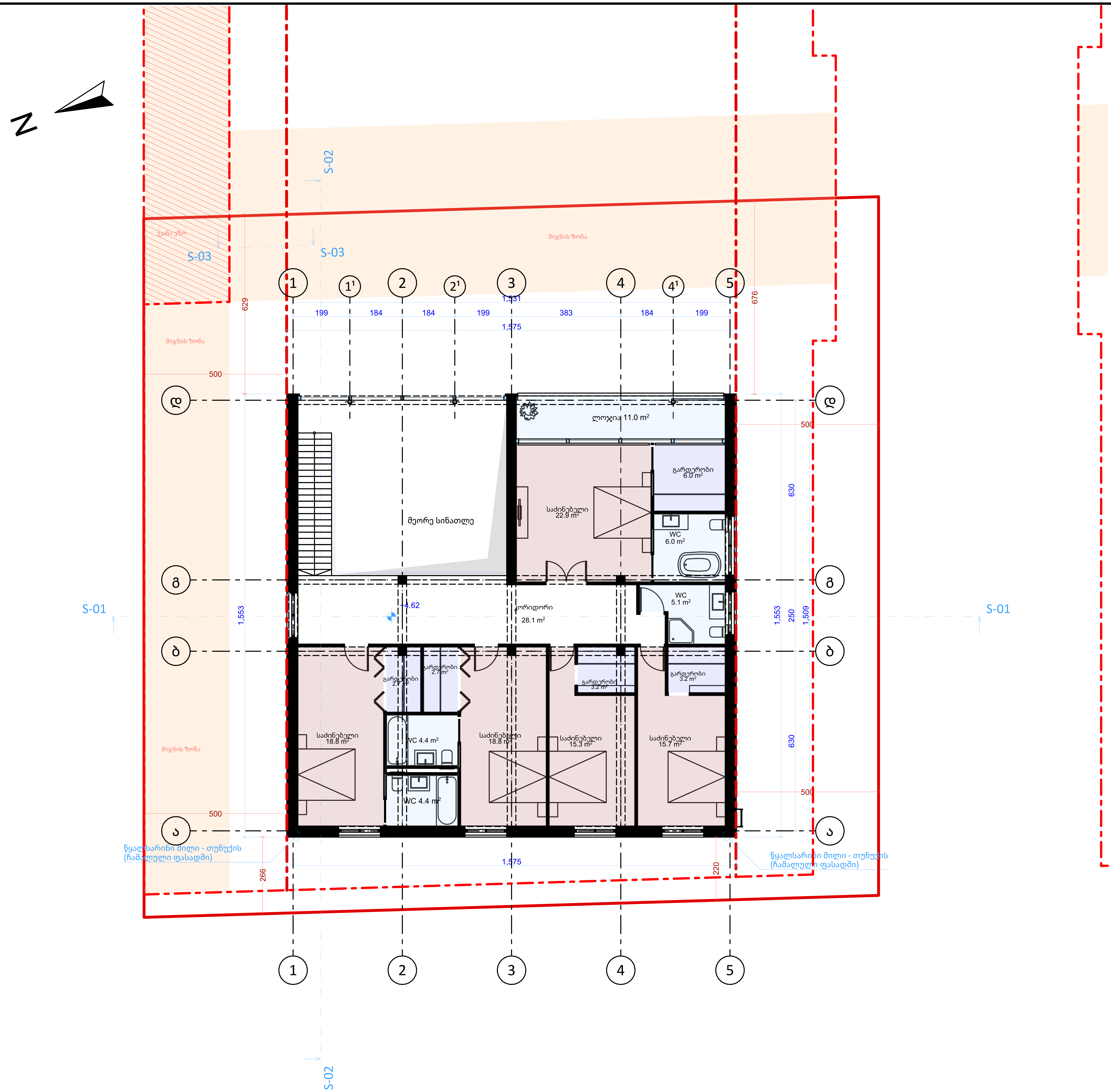

ექსპლიკაცია

პირობითი აღნიშვნები

ინდივიდუალური საცხოვრებელი სახლის

არქიტექტურული პროექტი

სტადია II-III (პირველი შეთანხმება)

გრგ შესაბამისი განვითარება, კერძო დაკვეთის ფარგლებში



შემსრულებელი

FREE STUDIO

PLANNING | DESIGN | MORE

შპს თავისუფალი სახელოსნო
405665061
დირექტორი: ვ. ჯოხაძე
freestudio.co@gmail.com

ინიციატორი / დამკვეთი

შალომ პორელი

0-1422592-4 (ისრაელი)

#Client E-mail
თბილისი-კოჯრის გზატკეცილი N92, ს. ტაბახმელა, თბილისი, 0114 საქართველო

შენიშვნები:

1. ზომები მოცემულია სმ-ში, ნიშნულები — მ-ში.
2. ღობე შეთანხმებულია AR11130932.

ნაწილი

სართულის გეგმები

პლანშეტი

II სართულის გეგმა

ნახაზი

მიწისზედა სართული

მასშტაბი 1:100

თანაფარდობა სწორია A2 ფორმატის პლაშეტისთვის. სხვა ფორმატზე დაბეჭდვისას გამოიყენეთ ნახაზზე მოცემული ხაზთსადარი

უხელმძღვანელა:
ვახტანგ ჯოხაძე

დაამუშავა:
მარიამ აბაშიძე

შეამოწმა:
ვახტანგ ჯოხაძე

თბილისი, 2026

მიმდინარე ვერსია მომზადდა: 3.11.2026

პლანშეტი **#ა.03.2**

გვერდი #9

A2

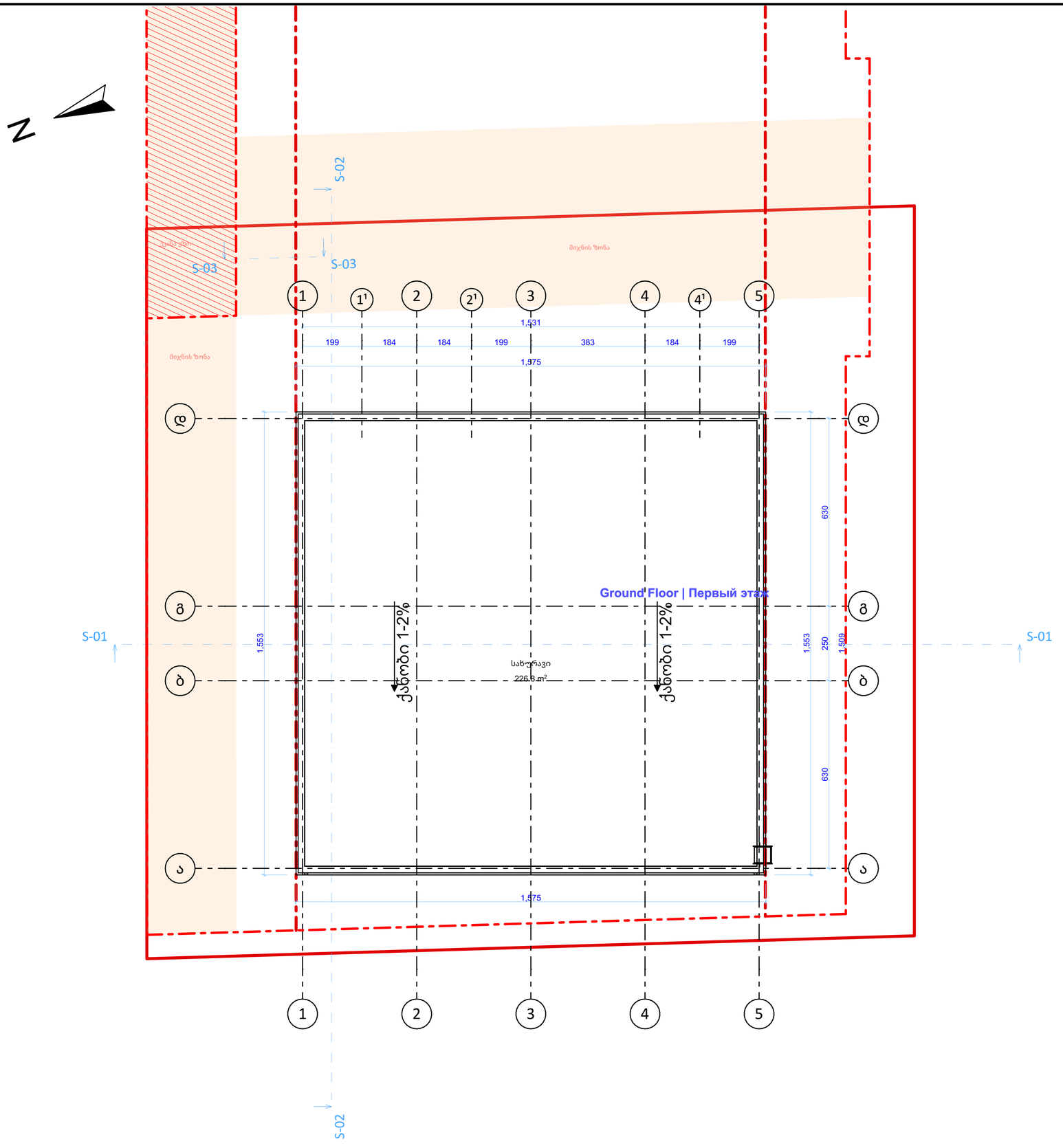

ექსპლიკაცია

პირობითი აღნიშვნები

ინდივიდუალური საცხოვრებელი სახლის

არქიტექტურული პროექტი

სტადია II-III (პირველი შეთანხმება)

გრგ შესაბამისი განვითარება, კერძო დაკვეთის ფარგლებში

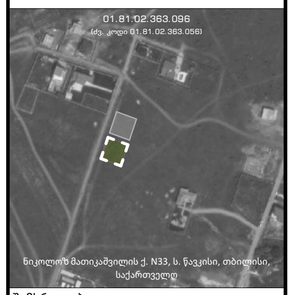

შემსრულებელი

FREE STUDIO
PLANNING | DESIGN | MORE

შპს თავისუფალი სახელოსნო
405665061
დირექტორი: ვ. კოტიაძე
freestudio.co@gmail.com

ინიციატორი / დამკვეთი

შალომ პორელი

0-1422592-4 (ისრაელი)

#Client E-mail
თბილისი,კოკორის გზატკეცილი N92, ს. ტაბახმელა, თბილისი, 0114 საქართველო

შენიშვნები:

1. ზომები მოცემულია სმ-ში, ნიშნულები — მ-ში.
2. ფოტო შეთანხმებულია AR11130932.

ნაწილი

სართულის გეგმები

პლანშეტი

სახურავის გეგმა

ნახაზი

სახურავი

მასშტაბი 1:100

თანაავტორობა სწორია AZ ფორმატის პლანშეტისთვის. სხვა ფორმატების დაკანქვეთისას გამოიყენეთ ანაბეჭდ შორეულილი სიმაღლეები

უხელმძღვანელა:
ვახტანგ ჯოხაძე

დამუშავა:
მარიამ აბამიძე

შეამოწმა:
ვახტანგ ჯოხაძე

თბილისი, 2026

მიმდინარე ვერსია მომზადდა: 3.11.2026

პლანშეტი **#ა.03.3**

გვერდი #10

A2

Ներկայացված նախագծային լուծումները հեղինակային իրավունքի առարկա են և պաշտպանված են օրենքով։ Արգելվում է դրանց ցանկացած ձևով վերարտադրումը, տարածումը կամ օգտագործումը առանց հեղինակների գրավոր թույլտվության։

Ներկայացուցչական նկարներ

Նկար 1 — Հարավ-արևելյան ծավալ

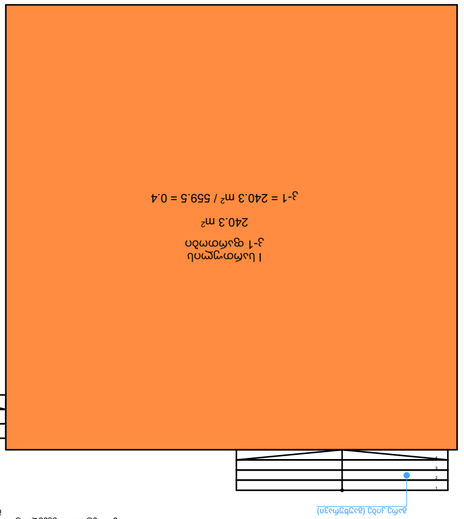

Նկար 2 — Հարավ-արևմտյան ծավալ



Ընդհանուր պահեստ — 1-ին հարկ, առանձնացված ծավալ, մուտքը՝ հյուսիսային ճակատից։ Ներառում է 1-ին և 2-րդ հարկերը։ Ընդհանուր մակերեսը՝ 240.3 քմ։ Ներառում է նաև 1/3-ով ընդլայնված հատվածը։

Ընդհանուր պահեստ — 2-րդ հարկ, առանձնացված ծավալ, մուտքը՝ հյուսիսային ճակատից։ Ներառում է 2-րդ հարկը։ Ընդհանուր մակերեսը՝ 183.8 քմ։ Ներառում է նաև 1/3-ով ընդլայնված հատվածը։

Նկար 3 — Հարավ-արևելյան ծավալ

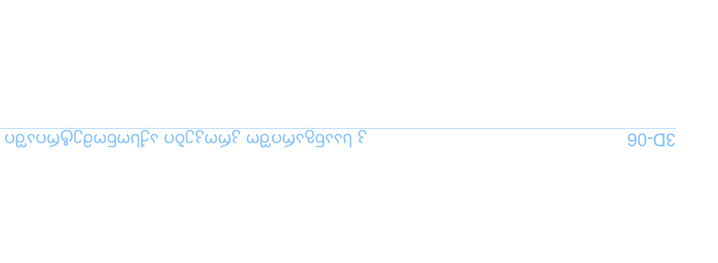

Նկար 4 — Հյուսիս-արևմտյան ծավալ

Ընդհանուր պահեստ — 1-ին հարկ, առանձնացված ծավալ, մուտքը՝ հյուսիսային ճակատից։ Ներառում է 1-ին հարկը։ Ընդհանուր մակերեսը՝ 240.3 քմ։ Ներառում է նաև 1/3-ով ընդլայնված հատվածը։

Ընդհանուր պահեստ — 2-րդ հարկ, առանձնացված ծավալ, մուտքը՝ հյուսիսային ճակատից։ Ներառում է 2-րդ հարկը։ Ընդհանուր մակերեսը՝ 192.1 քմ։ Ներառում է նաև 1/3-ով ընդլայնված հատվածը։

Նկար 5 — Հարավ-արևելյան ծավալ

Ընդհանուր պահեստ — 1-ին հարկ, առանձնացված ծավալ, մուտքը՝ հյուսիսային ճակատից։ Ներառում է 1-ին հարկը։ Ընդհանուր մակերեսը՝ 240.3 քմ։ Ներառում է նաև 1/3-ով ընդլայնված հատվածը։

Ընդհանուր պահեստ — 2-րդ հարկ, առանձնացված ծավալ, մուտքը՝ հյուսիսային ճակատից։ Ներառում է 2-րդ հարկը։ Ընդհանուր մակերեսը՝ 183.8 քմ։ Ներառում է նաև 1/3-ով ընդլայնված հատվածը։

Նկար 6 — Հյուսիս-արևմտյան ծավալ

Ընդհանուր պահեստ — 1-ին հարկ, առանձնացված ծավալ, մուտքը՝ հյուսիսային ճակատից։ Ներառում է 1-ին հարկը։ Ընդհանուր մակերեսը՝ 240.3 քմ։ Ներառում է նաև 1/3-ով ընդլայնված հատվածը։

Ընդհանուր պահեստ — 2-րդ հարկ, առանձնացված ծավալ, մուտքը՝ հյուսիսային ճակատից։ Ներառում է 2-րդ հարկը։ Ընդհանուր մակերեսը՝ 183.8 քմ։ Ներառում է նաև 1/3-ով ընդլայնված հատվածը։

Նկար 7 — Ընդհանուր տեսք հարավ-արևելքից

Ընդհանուր պահեստ — 1-ին հարկ, առանձնացված ծավալ, մուտքը՝ հյուսիսային ճակատից։ Ներառում է 1-ին հարկը։ Ընդհանուր մակերեսը՝ 240.3 քմ։ Ներառում է նաև 1/3-ով ընդլայնված հատվածը։

Ընդհանուր պահեստ — 2-րդ հարկ, առանձնացված ծավալ, մուտքը՝ հյուսիսային ճակատից։ Ներառում է 2-րդ հարկը։ Ընդհանուր մակերեսը՝ 183.8 քմ։ Ներառում է նաև 1/3-ով ընդլայնված հատվածը։

Նկար 8 — Հյուսիս-արևմտյան ծավալ

Ընդհանուր պահեստ — 1-ին հարկ, առանձնացված ծավալ, մուտքը՝ հյուսիսային ճակատից։ Ներառում է 1-ին հարկը։ Ընդհանուր մակերեսը՝ 240.3 քմ։ Ներառում է նաև 1/3-ով ընդլայնված հատվածը։

Ընդհանուր պահեստ — 2-րդ հարկ, առանձնացված ծավալ, մուտքը՝ հյուսիսային ճակատից։ Ներառում է 2-րդ հարկը։ Ընդհանուր մակերեսը՝ 183.8 քմ։ Ներառում է նաև 1/3-ով ընդլայնված հատվածը։

Նկար 9 — Ընդհանուր տեսք հարավ-արևելքից

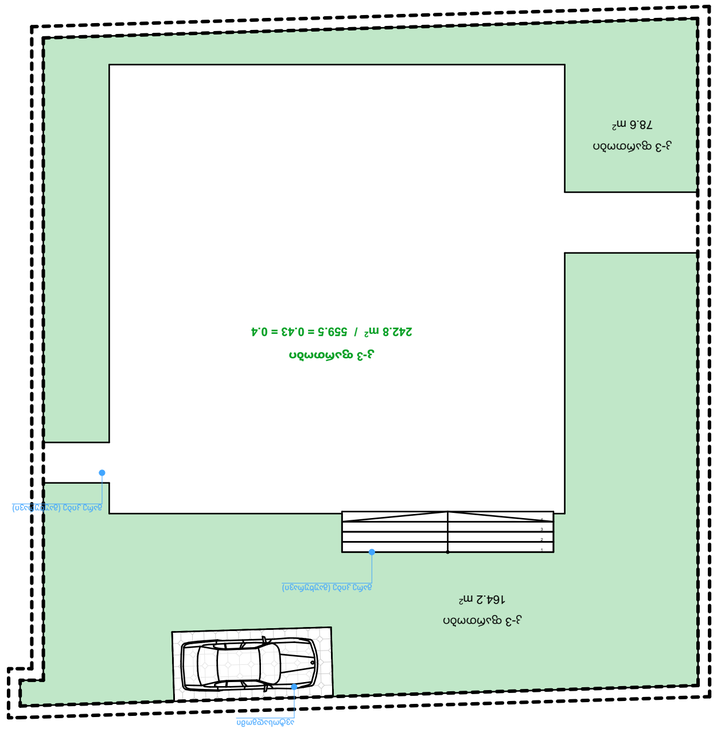

Նկար 10 — Ընդհանուր տեսք հյուսիս-արևմուտքից

Ընդհանուր պահեստ — 1-ին հարկ, առանձնացված ծավալ, մուտքը՝ հյուսիսային ճակատից։ Ներառում է 1-ին հարկը։ Ընդհանուր մակերեսը՝ 240.3 քմ։ Ներառում է նաև 1/3-ով ընդլայնված հատվածը։

Ընդհանուր պահեստ — 2-րդ հարկ, առանձնացված ծավալ, մուտքը՝ հյուսիսային ճակատից։ Ներառում է 2-րդ հարկը։ Ընդհանուր մակերեսը՝ 183.8 քմ։ Ներառում է նաև 1/3-ով ընդլայնված հատվածը։

Նկար 11 — Ընդհանուր տեսք հյուսիս-արևմուտքից

Ընդհանուր պահեստ — 1-ին հարկ, առանձնացված ծավալ, մուտքը՝ հյուսիսային ճակատից։ Ներառում է 1-ին հարկը։ Ընդհանուր մակերեսը՝ 240.3 քմ։ Ներառում է նաև 1/3-ով ընդլայնված հատվածը։

Ընդհանուր պահեստ — 2-րդ հարկ, առանձնացված ծավալ, մուտքը՝ հյուսիսային ճակատից։ Ներառում է 2-րդ հարկը։ Ընդհանուր մակերեսը՝ 183.8 քմ։ Ներառում է նաև 1/3-ով ընդլայնված հատվածը։

Նկար 12 — Ընդհանուր տեսք հարավ-արևելքից

Ընդհանուր պահեստ — 1-ին հարկ, առանձնացված ծավալ, մուտքը՝ հյուսիսային ճակատից։ Ներառում է 1-ին հարկը։ Ընդհանուր մակերեսը՝ 240.3 քմ։ Ներառում է նաև 1/3-ով ընդլայնված հատվածը։

Ընդհանուր պահեստ — 2-րդ հարկ, առանձնացված ծավալ, մուտքը՝ հյուսիսային ճակատից։ Ներառում է 2-րդ հարկը։ Ընդհանուր մակերեսը՝ 183.8 քմ։ Ներառում է նաև 1/3-ով ընդլայնված հատվածը։

Նկար 13 — Ընդհանուր տեսք հյուսիս-արևելքից

Ընդհանուր պահեստ — 1-ին հարկ, առանձնացված ծավալ, մուտքը՝ հյուսիսային ճակատից։ Ներառում է 1-ին հարկը։ Ընդհանուր մակերեսը՝ 240.3 քմ։ Ներառում է նաև 1/3-ով ընդլայնված հատվածը։

Ընդհանուր պահեստ — 2-րդ հարկ, առանձնացված ծավալ, մուտքը՝ հյուսիսային ճակատից։ Ներառում է 2-րդ հարկը։ Ընդհանուր մակերեսը՝ 183.8 քմ։ Ներառում է նաև 1/3-ով ընդլայնված հատվածը։

Նկար 14 — Ընդհանուր տեսք հյուսիս-արևելքից

Ընդհանուր պահեստ — 1-ին հարկ, առանձնացված ծավալ, մուտքը՝ հյուսիսային ճակատից։ Ներառում է 1-ին հարկը։ Ընդհանուր մակերեսը՝ 240.3 քմ։ Ներառում է նաև 1/3-ով ընդլայնված հատվածը։

Ընդհանուր պահեստ — 2-րդ հարկ, առանձնացված ծավալ, մուտքը՝ հյուսիսային ճակատից։ Ներառում է 2-րդ հարկը։ Ընդհանուր մակերեսը՝ 183.8 քմ։ Ներառում է նաև 1/3-ով ընդլայնված հատվածը։

Նկար 15 — Ընդհանուր տեսք հյուսիս-արևմուտքից

Ընդհանուր պահեստ — 1-ին հարկ, առանձնացված ծավալ, մուտքը՝ հյուսիսային ճակատից։ Ներառում է 1-ին հարկը։ Ընդհանուր մակերեսը՝ 240.3 քմ։ Ներառում է նաև 1/3-ով ընդլայնված հատվածը։

Ընդհանուր պահեստ — 2-րդ հարկ, առանձնացված ծավալ, մուտքը՝ հյուսիսային ճակատից։ Ներառում է 2-րդ հարկը։ Ընդհանուր մակերեսը՝ 183.8 քմ։ Ներառում է նաև 1/3-ով ընդլայնված հատվածը։

Նկար 16 — Ընդհանուր տեսք հարավ-արևելքից

Ընդհանուր պահեստ — 1-ին հարկ, առանձնացված ծավալ, մուտքը՝ հյուսիսային ճակատից։ Ներառում է 1-ին հարկը։ Ընդհանուր մակերեսը՝ 240.3 քմ։ Ներառում է նաև 1/3-ով ընդլայնված հատվածը։

Ընդհանուր պահեստ — 2-րդ հարկ, առանձնացված ծավալ, մուտքը՝ հյուսիսային ճակատից։ Ներառում է 2-րդ հարկը։ Ընդհանուր մակերեսը՝ 183.8 քմ։ Ներառում է նաև 1/3-ով ընդլայնված հատվածը։

Նկար 17 — Ընդհանուր տեսք հյուսիս-արևելքից

Ընդհանուր պահեստ — 1-ին հարկ, առանձնացված ծավալ, մուտքը՝ հյուսիսային ճակատից։ Ներառում է 1-ին հարկը։ Ընդհանուր մակերեսը՝ 240.3 քմ։ Ներառում է նաև 1/3-ով ընդլայնված հատվածը։

Ընդհանուր պահեստ — 2-րդ հարկ, առանձնացված ծավալ, մուտքը՝ հյուսիսային ճակատից։ Ներառում է 2-րդ հարկը։ Ընդհանուր մակերեսը՝ 183.8 քմ։ Ներառում է նաև 1/3-ով ընդլայնված հատվածը։

Նկար 18 — Ընդհանուր տեսք հյուսիս-արևմուտքից

Ընդհանուր պահեստ — 1-ին հարկ, առանձնացված ծավալ, մուտքը՝ հյուսիսային ճակատից։ Ներառում է 1-ին հարկը։ Ընդհանուր մակերեսը՝ 240.3 քմ։ Ներառում է նաև 1/3-ով ընդլայնված հատվածը։

Ընդհանուր պահեստ — 2-րդ հարկ, առանձնացված ծավալ, մուտքը՝ հյուսիսային ճակատից։ Ներառում է 2-րդ հարկը։ Ընդհանուր մակերեսը՝ 183.8 քմ։ Ներառում է նաև 1/3-ով ընդլայնված հատվածը։

Նկար 19 — Ընդհանուր տեսք հարավ-արևելքից

Ընդհանուր պահեստ — 1-ին հարկ, առանձնացված ծավալ, մուտքը՝ հյուսիսային ճակատից։ Ներառում է 1-ին հարկը։ Ընդհանուր մակերեսը՝ 240.3 քմ։ Ներառում է նաև 1/3-ով ընդլայնված հատվածը։

Ընդհանուր պահեստ — 2-րդ հարկ, առանձնացված ծավալ, մուտքը՝ հյուսիսային ճակատից։ Ներառում է 2-րդ հարկը։ Ընդհանուր մակերեսը՝ 183.8 քմ։ Ներառում է նաև 1/3-ով ընդլայնված հատվածը։

Նկար 20 — Ընդհանուր տեսք հյուսիս-արևելքից

Ընդհանուր պահեստ — 1-ին հարկ, առանձնացված ծավալ, մուտքը՝ հյուսիսային ճակատից։ Ներառում է 1-ին հարկը։ Ընդհանուր մակերեսը՝ 240.3 քմ։ Ներառում է նաև 1/3-ով ընդլայնված հատվածը։

Ընդհանուր պահեստ — 2-րդ հարկ, առանձնացված ծավալ, մուտքը՝ հյուսիսային ճակատից։ Ներառում է 2-րդ հարկը։ Ընդհանուր մակերեսը՝ 183.8 քմ։ Ներառում է նաև 1/3-ով ընդլայնված հատվածը։

Նկար 21 — Ընդհանուր տեսք հյուսիս-արևմուտքից

Ընդհանուր պահեստ — 1-ին հարկ, առանձնացված ծավալ, մուտքը՝ հյուսիսային ճակատից։ Ներառում է 1-ին հարկը։ Ընդհանուր մակերեսը՝ 240.3 քմ։ Ներառում է նաև 1/3-ով ընդլայնված հատվածը։

Ընդհանուր պահեստ — 2-րդ հարկ, առանձնացված ծավալ, մուտքը՝ հյուսիսային ճակատից։ Ներառում է 2-րդ հարկը։ Ընդհանուր մակերեսը՝ 183.8 քմ։ Ներառում է նաև 1/3-ով ընդլայնված հատվածը։

Նկար 22 — Ընդհանուր տեսք հարավ-արևելքից

Ընդհանուր պահեստ — 1-ին հարկ, առանձնացված ծավալ, մուտքը՝ հյուսիսային ճակատից։ Ներառում է 1-ին հարկը։ Ընդհանուր մակերեսը՝ 240.3 քմ։ Ներառում է նաև 1/3-ով ընդլայնված հատվածը։

Ընդհանուր պահեստ — 2-րդ հարկ, առանձնացված ծավալ, մուտքը՝ հյուսիսային ճակատից։ Ներառում է 2-րդ հարկը։ Ընդհանուր մակերեսը՝ 183.8 քմ։ Ներառում է նաև 1/3-ով ընդլայնված հատվածը։

Նկար 23 — Ընդհանուր տեսք հյուսիս-արևելքից

Ընդհանուր պահեստ — 1-ին հարկ, առանձնացված ծավալ, մուտքը՝ հյուսիսային ճակատից։ Ներառում է 1-ին հարկը։ Ընդհանուր մակերեսը՝ 240.3 քմ։ Ներառում է նաև 1/3-ով ընդլայնված հատվածը։

Ընդհանուր պահեստ — 2-րդ հարկ, առանձնացված ծավալ, մուտքը՝ հյուսիսային ճակատից։ Ներառում է 2-րդ հարկը։ Ընդհանուր մակերեսը՝ 183.8 քմ։ Ներառում է նաև 1/3-ով ընդլայնված հատվածը։

Նկար 24 — Ընդհանուր տեսք հյուսիս-արևմուտքից

Ընդհանուր պահեստ — 1-ին հարկ, առանձնացված ծավալ, մուտքը՝ հյուսիսային ճակատից։ Ներառում է 1-ին հարկը։ Ընդհանուր մակերեսը՝ 240.3 քմ։ Ներառում է նաև 1/3-ով ընդլայնված հատվածը։

Ընդհանուր պահեստ — 2-րդ հարկ, առանձնացված ծավալ, մուտքը՝ հյուսիսային ճակատից։ Ներառում է 2-րդ հարկը։ Ընդհանուր մակերեսը՝ 183.8 քմ։ Ներառում է նաև 1/3-ով ընդլայնված հատվածը։

Նկար 25 — Ընդհանուր տեսք հարավ-արևելքից

Ընդհանուր պահեստ — 1-ին հարկ, առանձնացված ծավալ, մուտքը՝ հյուսիսային ճակատից։ Ներառում է 1-ին հարկը։ Ընդհանուր մակերեսը՝ 240.3 քմ։ Ներառում է նաև 1/3-ով ընդլայնված հատվածը։

Ընդհանուր պահեստ — 2-րդ հարկ, առանձնացված ծավալ, մուտքը՝ հյուսիսային ճակատից։ Ներառում է 2-րդ հարկը։ Ընդհանուր մակերեսը՝ 183.8 քմ։ Ներառում է նաև 1/3-ով ընդլայնված հատվածը։

Նկար 26 — Ընդհանուր տեսք հյուսիս-արևելքից

Ընդհանուր պահեստ — 1-ին հարկ, առանձնացված ծավալ, մուտքը՝ հյուսիսային ճակատից։ Ներառում է 1-ին հարկը։ Ընդհանուր մակերեսը՝ 240.3 քմ։ Ներառում է նաև 1/3-ով ընդլայնված հատվածը։

Ընդհանուր պահեստ — 2-րդ հարկ, առանձնացված ծավալ, մուտքը՝ հյուսիսային ճակատից։ Ներառում է 2-րդ հարկը։ Ընդհանուր մակերեսը՝ 183.8 քմ։ Ներառում է նաև 1/3-ով ընդլայնված հատվածը։

Նկար 27 — Ընդհանուր տեսք հյուսիս-արևմուտքից

Ընդհանուր պահեստ — 1-ին հարկ, առանձնացված ծավալ, մուտքը՝ հյուսիսային ճակատից։ Ներառում է 1-ին հարկը։ Ընդհանուր մակերեսը՝ 240.3 քմ։ Ներառում է նաև 1/3-ով ընդլայնված հատվածը։

Ընդհանուր պահեստ — 2-րդ հարկ, առանձնացված ծավալ, մուտքը՝ հյուսիսային ճակատից։ Ներառում է 2-րդ հարկը։ Ընդհանուր մակերեսը՝ 183.8 քմ։ Ներառում է նաև 1/3-ով ընդլայնված հատվածը։

Նկար 28 — Ընդհանուր տեսք հարավ-արևելքից

Ընդհանուր պահեստ — 1-ին հարկ, առանձնացված ծավալ, մուտքը՝ հյուսիսային ճակատից։ Ներառում է 1-ին հարկը։ Ընդհանուր մակերեսը՝ 240.3 քմ։ Ներառում է նաև 1/3-ով ընդլայնված հատվածը։

Ընդհանուր պահեստ — 2-րդ հարկ, առանձնացված ծավալ, մուտքը՝ հյուսիսային ճակատից։ Ներառում է 2-րդ հարկը։ Ընդհանուր մակերեսը՝ 183.8 քմ։ Ներառում է նաև 1/3-ով ընդլայնված հատվածը։

Նկար 29 — Ընդհանուր տեսք հյուսիս-արևելքից

Ընդհանուր պահեստ — 1-ին հարկ, առանձնացված ծավալ, մուտքը՝ հյուսիսային ճակատից։ Ներառում է 1-ին հարկը։ Ընդհանուր մակերեսը՝ 240.3 քմ։ Ներառում է նաև 1/3-ով ընդլայնված հատվածը։

Ընդհանուր պահեստ — 2-րդ հարկ, առանձնացված ծավալ, մուտքը՝ հյուսիսային ճակատից։ Ներառում է 2-րդ հարկը։ Ընդհանուր մակերեսը՝ 183.8 քմ։ Ներառում է նաև 1/3-ով ընդլայնված հատվածը։

Նկար 30 — Ընդհանուր տեսք հյուսիս-արևմուտքից

Ընդհանուր պահեստ — 1-ին հարկ, առանձնացված ծավալ, մուտքը՝ հյուսիսային ճակատից։ Ներառում է 1-ին հարկը։ Ընդհանուր մակերեսը՝ 240.3 քմ։ Ներառում է նաև 1/3-ով ընդլայնված հատվածը։

Ընդհանուր պահեստ — 2-րդ հարկ, առանձնացված ծավալ, մուտքը՝ հյուսիսային ճակատից։ Ներառում է 2-րդ հարկը։ Ընդհանուր մակերեսը՝ 183.8 քմ։ Ներառում է նաև 1/3-ով ընդլայնված հատվածը։

Նկար 31 — Ընդհանուր տեսք հարավ-արևելքից

Ընդհանուր պահեստ — 1-ին հարկ, առանձնացված ծավալ, մուտքը՝ հյուսիսային ճակատից։ Ներառում է 1-ին հարկը։ Ընդհանուր մակերեսը՝ 240.3 քմ։ Ներառում է նաև 1/3-ով ընդլայնված հատվածը։

Ընդհանուր պահեստ — 2-րդ հարկ, առանձնացված ծավալ, մուտքը՝ հյուսիսային ճակատից։ Ներառում է 2-րդ հարկը։ Ընդհանուր մակերեսը՝ 183.8 քմ։ Ներառում է նաև 1/3-ով ընդլայնված հատվածը։

Նկար 32 — Ընդհանուր տեսք հյուսիս-արևելքից

Ընդհանուր պահեստ — 1-ին հարկ, առանձնացված ծավալ, մուտքը՝ հյուսիսային ճակատից։ Ներառում է 1-ին հարկը։ Ընդհանուր մակերեսը՝ 240.3 քմ։ Ներառում է նաև 1/3-ով ընդլայնված հատվածը։

Ընդհանուր պահեստ — 2-րդ հարկ, առանձնացված ծավալ, մուտքը՝ հյուսիսային ճակատից։ Ներառում է 2-րդ հարկը։ Ընդհանուր մակերեսը՝ 183.8 քմ։ Ներառում է նաև 1/3-ով ընդլայնված հատվածը։

Նկար 33 — Ընդհանուր տեսք հյուսիս-արևմուտքից

Ընդհանուր պահեստ — 1-ին հարկ, առանձնացված ծավալ, մուտքը՝ հյուսիսային ճակատից։ Ներառում է 1-ին հարկը։ Ընդհանուր մակերեսը՝ 240.3 քմ։ Ներառում է նաև 1/3-ով ընդլայնված հատվածը։

Ընդհանուր պահեստ — 2-րդ հարկ, առանձնացված ծավալ, մուտքը՝ հյուսիսային ճակատից։ Ներառում է 2-րդ հարկը։ Ընդհանուր մակերեսը՝ 183.8 քմ։ Ներառում է նաև 1/3-ով ընդլայնված հատվածը։

Նկար 34 — Ընդհանուր տեսք հարավ-արևելքից

Ընդհանուր պահեստ — 1-ին հարկ, առանձնացված ծավալ, մուտքը՝ հյուսիսային ճակատից։ Ներառում է 1-ին հարկը։ Ընդհանուր մակերեսը՝ 240.3 քմ։ Ներառում է նաև 1/3-ով ընդլայնված հատվածը։

Ընդհանուր պահեստ — 2-րդ հարկ, առանձնացված ծավալ, մուտքը՝ հյուսիսային ճակատից։ Ներառում է 2-րդ հարկը։ Ընդհանուր մակերեսը՝ 183.8 քմ։ Ներառում է նաև 1/3-ով ընդլայնված հատվածը։

Նկար 35 — Ընդհանուր տեսք հյուսիս-արևելքից

Ընդհանուր պահեստ — 1-ին հարկ, առանձնացված ծավալ, մուտքը՝ հյուսիսային ճակատից։ Ներառում է 1-ին հարկը։ Ընդհանուր մակերեսը՝ 240.3 քմ։ Ներառում է նաև 1/3-ով ընդլայնված հատվածը։

Ընդհանուր պահեստ — 2-րդ հարկ, առանձնացված ծավալ, մուտքը՝ հյուսիսային ճակատից։ Ներառում է 2-րդ հարկը։ Ընդհանուր մակերեսը՝ 183.8 քմ։ Ներառում է նաև 1/3-ով ընդլայնված հատվածը։

Նկար 36 — Ընդհանուր տեսք հյուսիս-արևմուտքից

Ընդհանուր պահեստ — 1-ին հարկ, առանձնացված ծավալ, մուտքը՝ հյուսիսային ճակատից։ Ներառում է 1-ին հարկը։ Ընդհանուր մակերեսը՝ 240.3 քմ։ Ներառում է նաև 1/3-ով ընդլայնված հատվածը։

Ընդհանուր պահեստ — 2-րդ հարկ, առանձնացված ծավալ, մուտքը՝ հյուսիսային ճակատից։ Ներառում է 2-րդ հարկը։ Ընդհանուր մակերեսը՝ 183.8 քմ։ Ներառում է նաև 1/3-ով ընդլայնված հատվածը։

Նկար 37 — Ընդհանուր տեսք հարավ-արևելքից

Ընդհանուր պահեստ — 1-ին հարկ, առանձնացված ծավալ, մուտքը՝ հյուսիսային ճակատից։ Ներառում է 1-ին հարկը։ Ընդհանուր մակերեսը՝ 240.3 քմ։ Ներառում է նաև 1/3-ով ընդլայնված հատվածը։

Ընդհանուր պահեստ — 2-րդ հարկ, առանձնացված ծավալ, մուտքը՝ հյուսիսային ճակատից։ Ներառում է 2-րդ հարկը։ Ընդհանուր մակերեսը՝ 183.8 քմ։ Ներառում է նաև 1/3-ով ընդլայնված հատվածը։

Նկար 38 — Ընդհանուր տեսք հյուսիս-արևելքից

Ընդհանուր պահեստ — 1-ին հարկ, առանձնացված ծավալ, մուտքը՝ հյուսիսային ճակատից։ Ներառում է 1-ին հարկը։ Ընդհանուր մակերեսը՝ 240.3 քմ։ Ներառում է նաև 1/3-ով ընդլայնված հատվածը։

Ընդհանուր պահեստ — 2-րդ հարկ, առանձնացված ծավալ, մուտքը՝ հյուսիսային ճակատից։ Ներառում է 2-րդ հարկը։ Ընդհանուր մակերեսը՝ 183.8 քմ։ Ներառում է նաև 1/3-ով ընդլայնված հատված

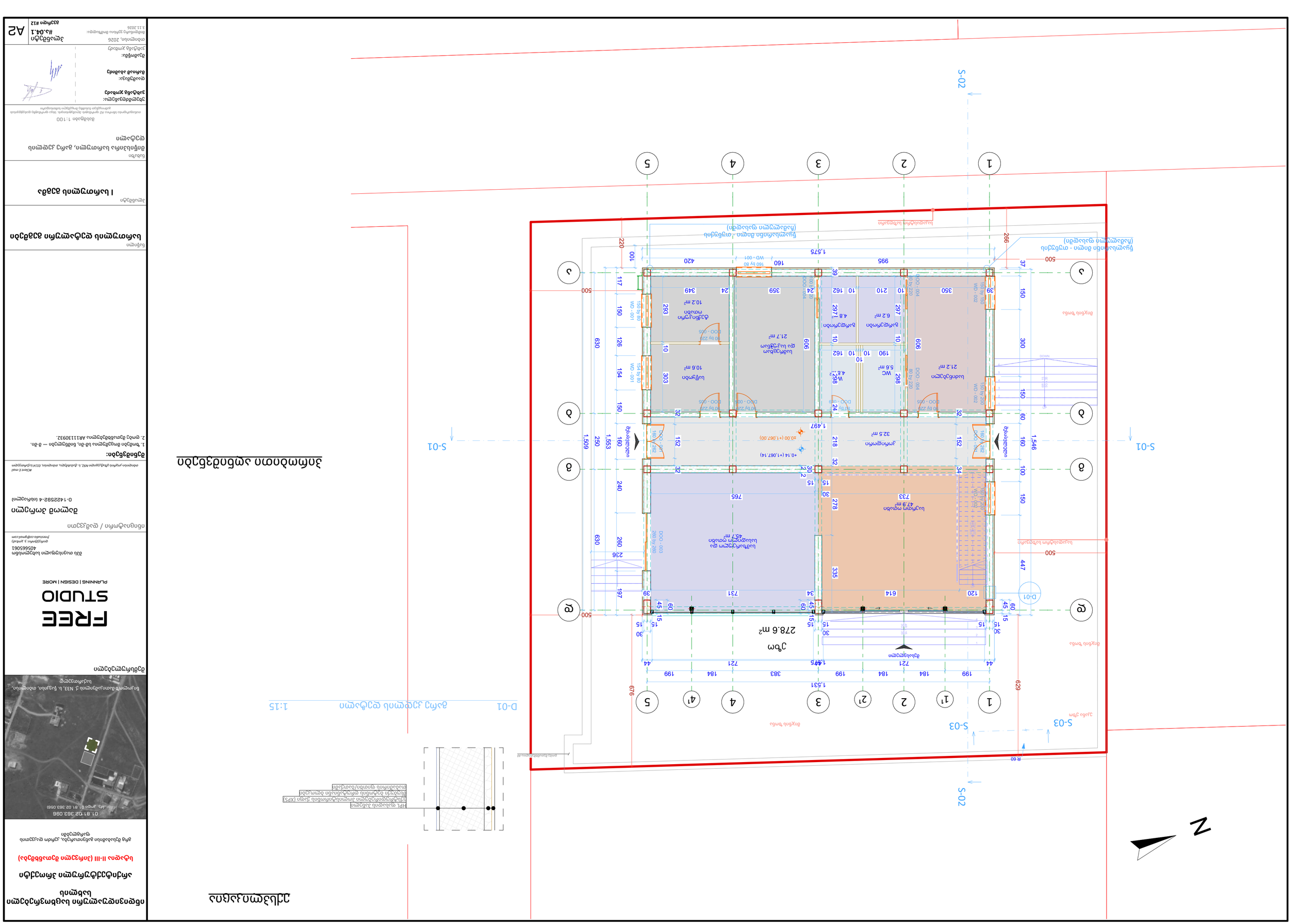
S-01
S-02
S-03
D-01
1:15
N
1
2
3
4
5
6
A
B
C
1,575
995
420
160
1,497
1,531
1,546
1,553
1,509
278.6 m²
WC
5.8 m²
6.2 m²
4.8 m²
21.2 m²
21.7 m²
10.6 m²
10.2 m²
32.5 m²
47.9 m²
43.7 m²
733
765
614
359
350
210
162
909
288
297
183
349
293
218
152
154
126
117
630
240
262
236
197
420
500
266
676
629
447
335
278
199
184
383
721
44
120
731
34
39
24
10
15
30
60
45
100
37
300
150
80
160
100
240
250
160
152
154
126
150
303
293
249
162
190
183
297
288
909
359
350
210
162
39
24
349
293
249
183
297
288
909
359
350
210
162
39
24
349
293
249
183
297
288
909
359
350
210
162
39
24
349
293
249

ситуационен план

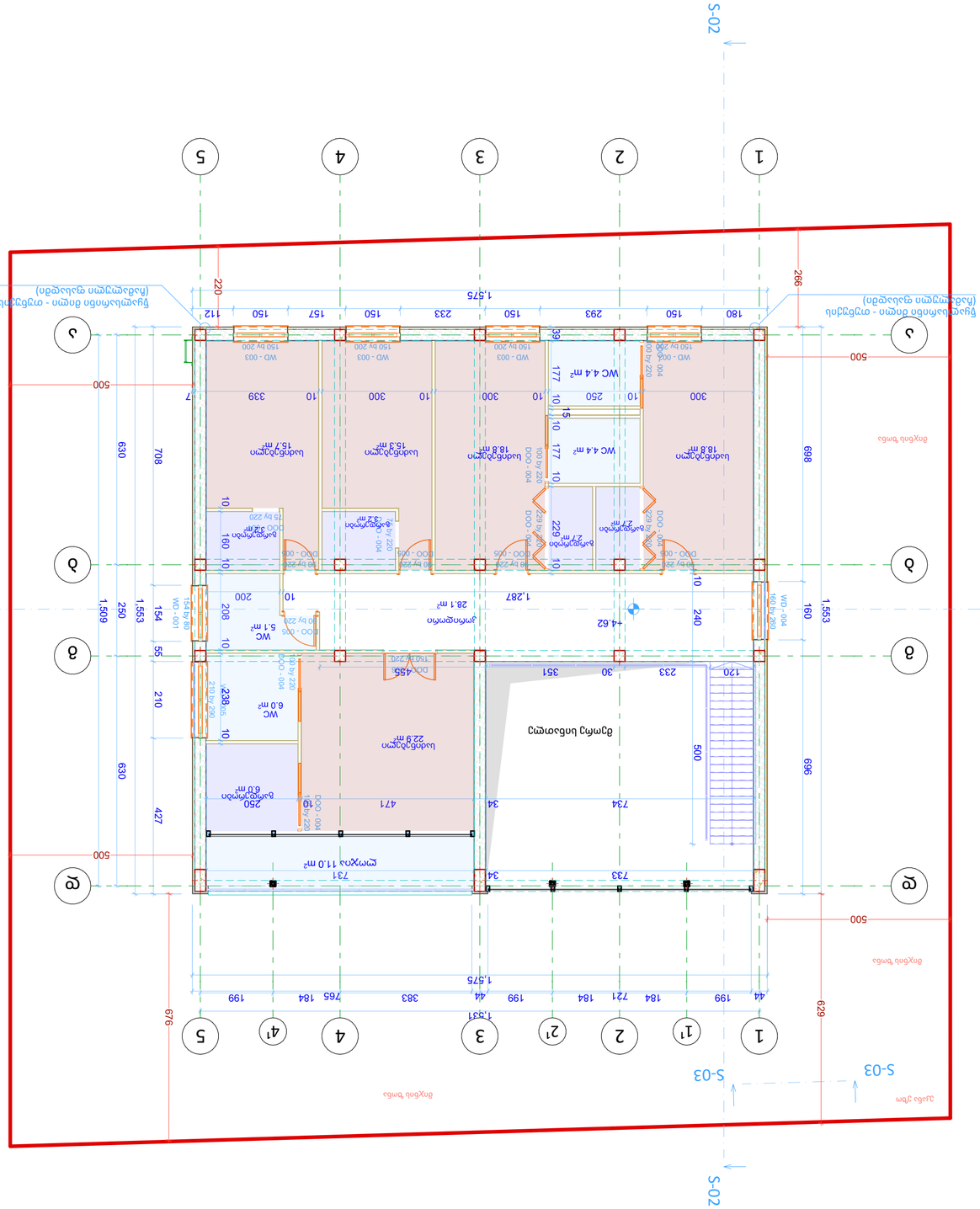
S-01
S-02
S-03
1
2
3
4
5
А
Б
В
Г
Д
Е
Ж
З
1,575
1,337
1,553
1,509
696
629
679
500
266
220
Зелена тревна
Зелена тревна
Зелена тревна

სართულის იატაკის გეგმა

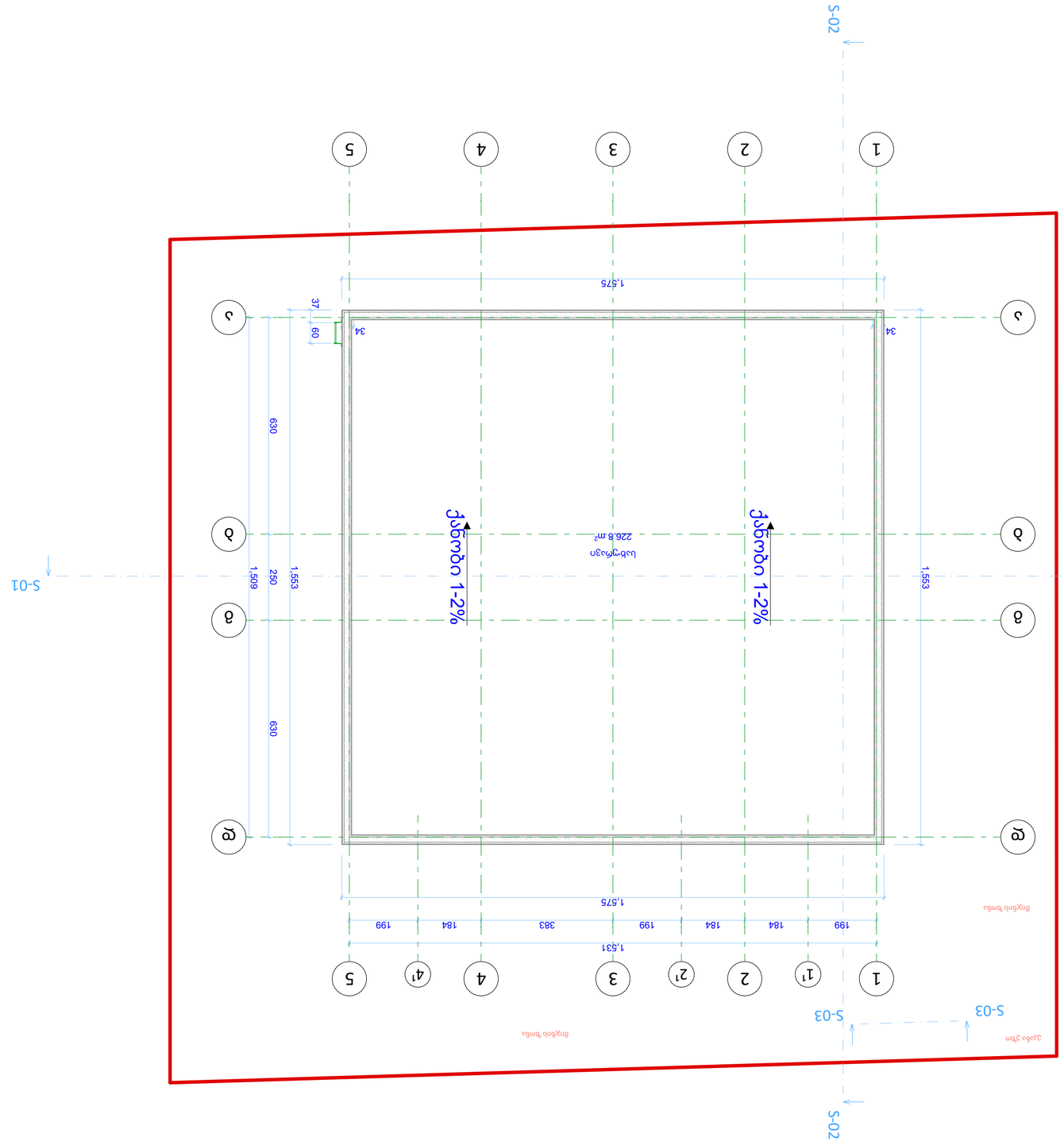

ინჟინერ-კონსტრუქტორი ბაბუკაძე
ბაქარი

ინდივიდუალური საცხოვრებელი სახლის პროექტი

ნაკვეთის მისამართი: ქ. ბათუმი, ბინის №2, ლ.ქ. ალი-ნინოს ქუჩა №32

ნახაზების სია:
1. ზოგადი ტექნიკური მითითებები, ნიშნების ლეგენდა — 6-ში.
2. ფილის ქვეშ ნაყარის ფენების ანალიზი ΑΒ11309932.

ნახაზის დასახელება:
სართულის იატაკის გეგმა

ობიექტის მისამართი:
ქ. ბათუმი, ბინის №2, ლ.ქ. ალი-ნინოს ქუჩა №32

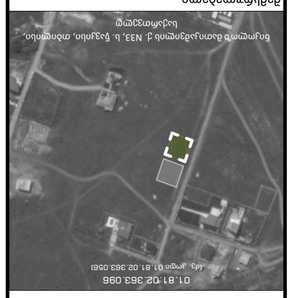

ნახაზის ავტორი:
ინჟ. ბაბუკაძე ბაქარ

FREE STUDIO
PLANNING | DESIGN | MORE

შპს "ფრი სტუდიო"
ს/კ 405665061
ელ.ფოსტა: b.babukadze@freestudio.com
ტელ.: +995 599 12 34 56

ნახაზის ტიპი / დასახელება:
სართულის იატაკის გეგმა

პროექტის ნომერი:
0-1425382-4 (ანგარიში)

ACCent E-mail
ინჟინერი-კონსტრუქტორი ბაბუკაძე ბაქარ ს.კ. 01024012345 ტელ. +995 599 12 34 56

ნახაზის ნომერი:
არქ-02

ნახაზის მასშტაბი:
1:100 ზომებში

ნახაზის ფორმატი:
A2

ბეჭდვის თარიღი:
3.11.2026

ბეჭდვის #14

ნახაზი დაცულია საავტორო და მომიჯნავე უფლებების შესახებ საქართველოს კანონმდებლობით. ნებისმიერი გამოყენება, კოპირება ან გავრცელება ავტორის წერილობითი ნებართვის გარეშე აკრძალულია.