ქ. თბილისი, დაბა წყნეთი, ქაქუცა ჩოლოყაშვილის ქუჩა №23, ერთბინიანი საცხოვრებელი სახლის პროექტი

კონსტრუქციული ნაწილი

თბილისი 2026 წელი

№	დასახელება	ფურც. №
1	თავფურცელი	კ-1
2	განმარტებითი ბარათი	კ-2
3	მასალების ამოკრეფა	კ-3
4	საძირკვლის ფილის მოწყობის გეგმა -2.66 ნიშნულზე; საყალიბე ნახაზი	კ-4
5	საძირკვლის ფილის მოწყობის გეგმა -2.66 ნიშნულზე; ძირითადი არმირება	კ-5
6	საძირკვლის ფილის კვეთები; მასალის სპეციფიკაცია	კ-6
7	სვეტების ანკერების გეგმა -2.66 ნიშნულზე	კ-7
8	ანკერი ა-1	კ-8
9	მონოლითური კედლების (ანკერების) გეგმა -2.66 ნიშნულზე	კ-9
10	მონოლითური კედლის ანკერი	კ-10
11	მონოლითური კედლის კონსტრუქცია	კ-11
12	სვეტების გეგმა -2.66 ნიშნულზე	კ-12
13	კოლონა კ-1	კ-13
14	სვეტების გეგმა 0.00 ნიშნულზე	კ-14
15	კოლონა კ-2	კ-15
16	კოლონა კ-3	კ-16
17	გადახურვის ფილის მოწყობის გეგმა 0.00 ნიშნულზე; საყალიბე ნახაზი	კ-17
18	გადახურვის ფილის მოწყობის გეგმა 0.00 ნიშნულზე; ძირითადი არმირება	კ-18
19	გადახურვის ფილის კვეთი; მასალის სპეციფიკაცია	კ-19
20	გადახურვის ფილის მოწყობის გეგმა 3.60 ნიშნულზე; საყალიბე ნახაზი	კ-20
21	გადახურვის ფილის მოწყობის გეგმა 3.60 ნიშნულზე; ძირითადი არმირება	კ-21
22	გადახურვის ფილის კვეთი; მასალის სპეციფიკაცია	კ-22
23	რიგელის ჭრილები; მასალის სპეციფიკაცია	კ-23
24	კიბის კონსტრუქცია	კ-24
25	აუზის და ლითონის ფახვერკების გეგმა	კ-25
26	აუზის გეგმა	კ-26
27	აუზის ჭრილები; მასალის სპეციფიკაცია	კ-27
28	ლითონის სვეტების საყრდენი კოჭის გეგმა	კ-28
29	ლენტური საძირკვლის ჭრილი	კ-29
30	ლითონის სვეტის საყრდენი კვანძი	კ-30
31	ლითონის კონსტრუქციის განშლა ა" ღერძზე	კ-31
32	ლითონის კონსტრუქციის განშლა "გ" ღერძზე	კ-32
33	ლითონის კავშირების დეტალები; მასალების სპეციფიკაცია	კ-33
34	დახრილი სახურავის გეგმა 6.90 ნიშნულზე; ლითონის კარკასი	კ-34
35	ჭრილი 1-1	კ-35
36	დეტალი 1	კ-36

ქ. თბილისი, დაბა წყნეთი, ქაქუცა ჩოლოყაშვილის ქუჩა №23, ერთბინიანი საცხოვრებელი სახლის პროექტი				სტადია	ფურც.	რაოდ
					კ-1	
მთ. არქიტექტორი			კონსტრუქციული ნაწილი			
ავტორი						
პრ. მთ. ინჟინ.	დ. მაისურაძე		თავფურცელი	მასშტაბი		
შეასრულა	რ. სილაგაძე					
შეამოწმა	დ. მაისურაძე					

განმარტებითი ბარათი

ობიექტის დასახელება: ქ. თბილისი, დაბა წყნეთი, ქაქუცა ჩოლოყაშვილის ქუჩა №23. ერთბინიანი საცხოვრებელი სახლის პროექტი.

წინამდებარე პროექტის კონსტრუქციული ნაწილი დამუშავებულია არქიტექტურულ-გეგმარებითი გადაწყვეტის საფუძველზე.

სეისმური დარაიონების რუკის მიხედვით, სამშენებლო მოედანი განეკუთვნება 8 ბალიან სეისმოაქტივობის ზონას MSK64 შკალის მიხედვით.

საპროექტო შენობა 2 სართულიანია, აქვს მიწისქვეშა სართული. პროექტით გათვალისწინებულია, არსებული შენობის გვერდით ახალი 2 სართულიანი მონოლითური ნაგებობის კონსტრუქციის მოწყობა, გვერდებზე ლითონის კედლებითა და იმავე საკადასტროზე წყლის ა'უზით.

ანგარიში შესრულებულია კომპლექსური პროგრამა Lira Sapr-ის გამოყენებით Ან 01.01-09 "სეისმომედეგი მშენებლობა" მოთხოვნათა საფუძველზე.

კონსტრუქციული ელემენტებია:

საძირკველი – მონოლითური რკინა-ბეტონი სისქით 400 მმ.

კედლები – მონოლითური კედლები სისქით 300 მმ და 200 მმ.

სვეტები – მონოლითური რკინაბეტონი განივკვეთით 300X300 მმ და 300X200 მმ.

ფილები - მონოლითური რკინა-ბეტონი სისქით 200 მმ.

კოჭები – მონოლითური რკინაბეტონი განივკვეთით 300X500 მმ და 200X500 მმ. ფილის სისქესთან ერთად;

ა'უზი - მონოლითური რკინაბეტონი 300 მმ საძირკვით და 200 მმ კედლებით.

ლითონის ელემენტები – პროექტით გათვალისწინებულია სხვადასხვა განივკვეთის და სისქის ლითონის ელემენტების მოწყობა –კვადრატული და მართკუთხა მილები, ფურცლოვანი ფოლადები. მასალის სპეციფიკაცია მოცემულია პროექტში.

კიბეები – მონოლითური რკინა-ბეტონი სისქით 200 მმ.

რკინაბეტონის მასალები მიღებულია - ბეტონი კლასით B25; არმატურა A500C და A240.

ქ. თბილისი, დაბა წყნეთი, ქაქუცა ჩოლოყაშვილის ქუჩა №23, ერთბინიანი საცხოვრებელი სახლის პროექტი				სტადია	ფურც.	რაოდ
					კ-2	
მთ. არქიტექტორი			კონსტრუქციული ნაწილი			
ავტორი						
პრ. მთ. ინჟინ.	დ. მაისურაძე		განმარტებითი ბარათი	მასშტაბი		
შეასრულა	რ. სილაგაძე					
შეამოწმა	დ. მაისურაძე					

№	დასახელება	არმატურა A500C კგ					არმატურა A240 კგ	სულ კგ	ბეტონი მ³	
		10	12	14	16	20	8		B10	B25
1	საძირკვლის ფილა	179,18		2002,55			114	**2295,73**	4,50	20,20
2	ლენტური საძირკველი			853,05			44			2,70
3	ანკერები	200,88				112,00	10,08	**322,96**		
4	სვეტები				80,00	334,00	135,04	**549,04**		3,12
5	მონოლითური კედლები	995,72					42,00	**1037,72**		14,00
6	რიგელები				320,00	850,00	286,40	**1456,40**		6,70
7	ფილები	446,40	738,00				54,00	**1238,40**		14,00
8	აუზის კონსტრუქცია	14,88	1440,00				54,00	**1508,88**		18,00
	სულ	**1837,06**	**2178,00**	**2855,60**	**400,00**	**1296,00**	**739,52**		**4,50**	**78,72**
	ჯამი	**9306,18**							**83,22**	

№	დასახელება	ფურც. ფოლადი			მილკვადრატი		
		400X300X10	300X200X10	200X100X6	200X200X4	140X70X4	200X100X4
1	სვეტები	141,3		56,52			
2	ლითონის კოჭები		56,52			1500,00	366,93
3	ლითონის კედლის კონსტრუქცია				4525,00		
	სულ:	**141,30**	**56,52**	**56,52**	**4525,00**	**1500,00**	**366,93**

ქ. თბილისი, დაბა წყნეთი, ქაქუცა ჩოლოყაშვილის ქუჩა №23, ერთბინიანი საცხოვრებელი სახლის პროექტი				სტადია	ფურც.	რაოდ
					კ-3	
მთ. არქიტექტორი			კონსტრუქციული ნაწილი			
ავტორი						
პრ. მთ. ინჟინ.	დ. მაისურაძე		მასალების ამოკრეფა	მასშტაბი		
შეასრულა	რ. სილაგაძე					
შეამოწმა	დ. მაისურაძე					

საძირკვლის ფილის მოწყობის გეგმა -2.66 ნიშნულზე; საქალიბე ნახაზი

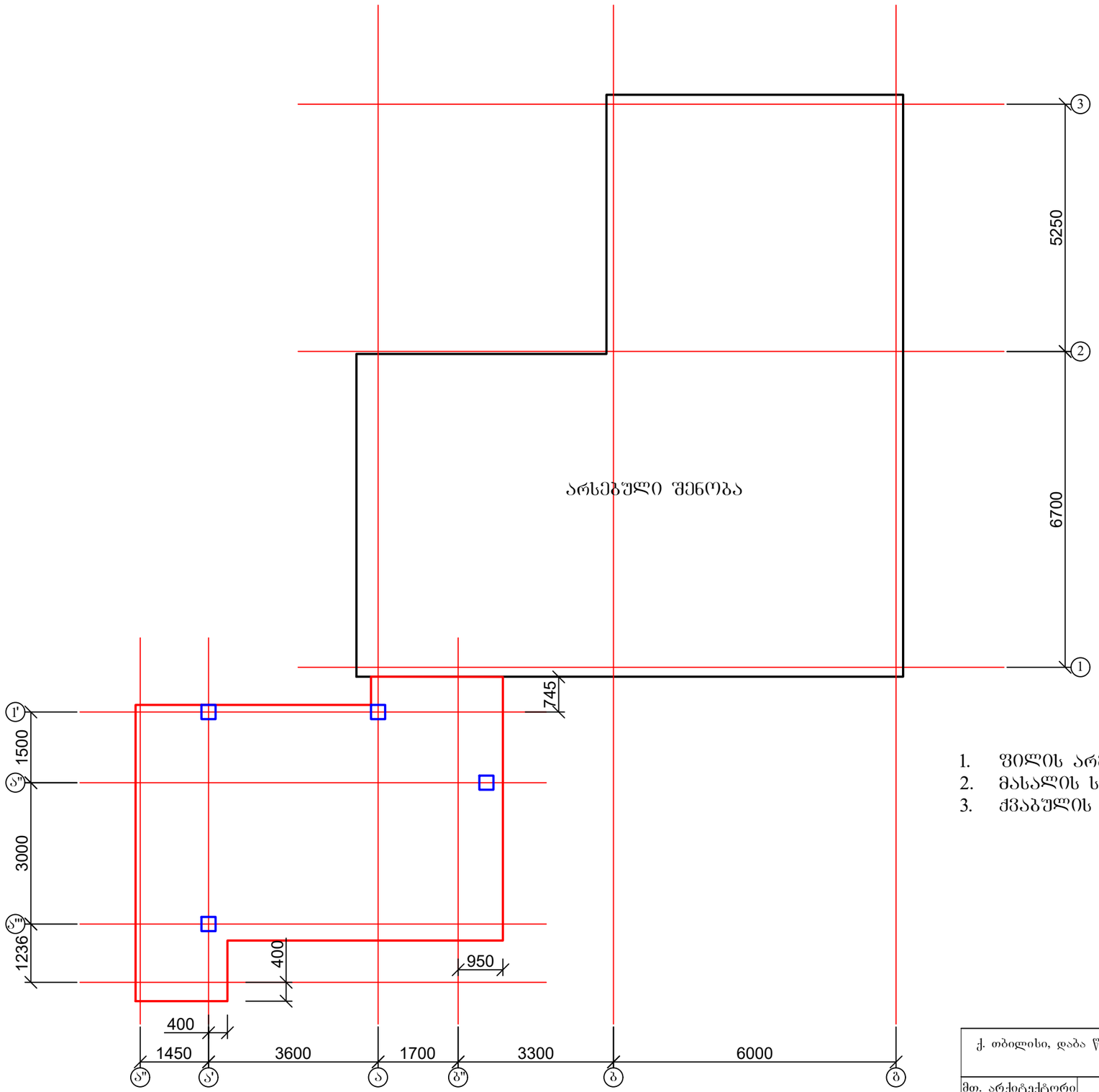

1. ფილის არმირება იხ. ფურც. კ-5;
2. მასალის სპეციფიკაცია იხ. ფურც. კ-6;
3. ქვაბულის ამოღებისას მოსალოდნელია ცვლილებები.

ქ. თბილისი, დაბა წყნეთი, ქაქუცა ჩოლოყაშვილის ქუჩა №23, ერთბინიანი საცხოვრებელი სახლის პროექტი				სტადია	ფურც.	რაოდ
					კ-4	
მთ. არქიტექტორი			კონსტრუქციული ნაწილი			
ავტორი						
პრ. მთ. ინჟინ.	დ. მაისურაძე		საძირკვლის ფილის მოწყობის გეგმა -2.66 ნიშნულზე; საქალიბე ნახაზი	მასშტაბი		
შეასრულა	რ. სილაგაძე					
შეამოწმა	დ. მაისურაძე					

საძირკვლის ფილის მოწყობის გეგმა -2.66 ნიშნულზე; ძირითადი არმირება

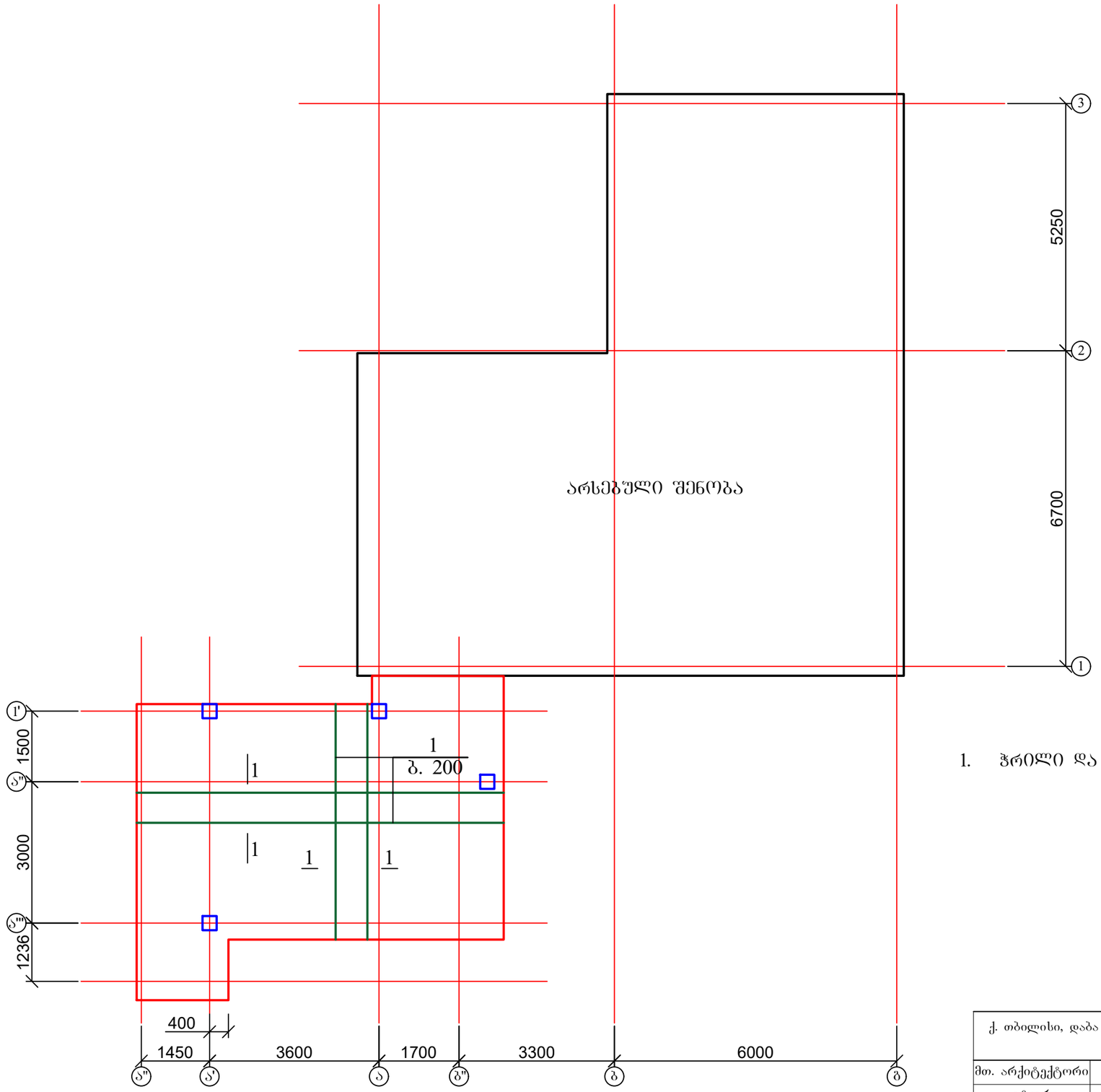

1. ჭრილი და მასალის სპეციფიკაცია იხ. ფურც. კ-6.

ქ. თბილისი, დაბა წყნეთი, ქაქუცა ჩოლოყაშვილის ქუჩა №23, ერთბინიანი საცხოვრებელი სახლის პროექტი				სტადია	ფურც.	რაოდ
					კ-5	
მთ. არქიტექტორი			კონსტრუქციული ნაწილი			
ავტორი						
პრ. მთ. ინჟინ.	დ. მაისურაძე		საძირკვლის ფილის მოწყობის გეგმა -2.66 ნიშნულზე; ძირითადი არმირება	მასშტაბი		
შეასრულა	რ. სილაგაძე					
შეამოწმა	დ. მაისურაძე					

საძირკვლის ფილის კვეთი 1 - 1

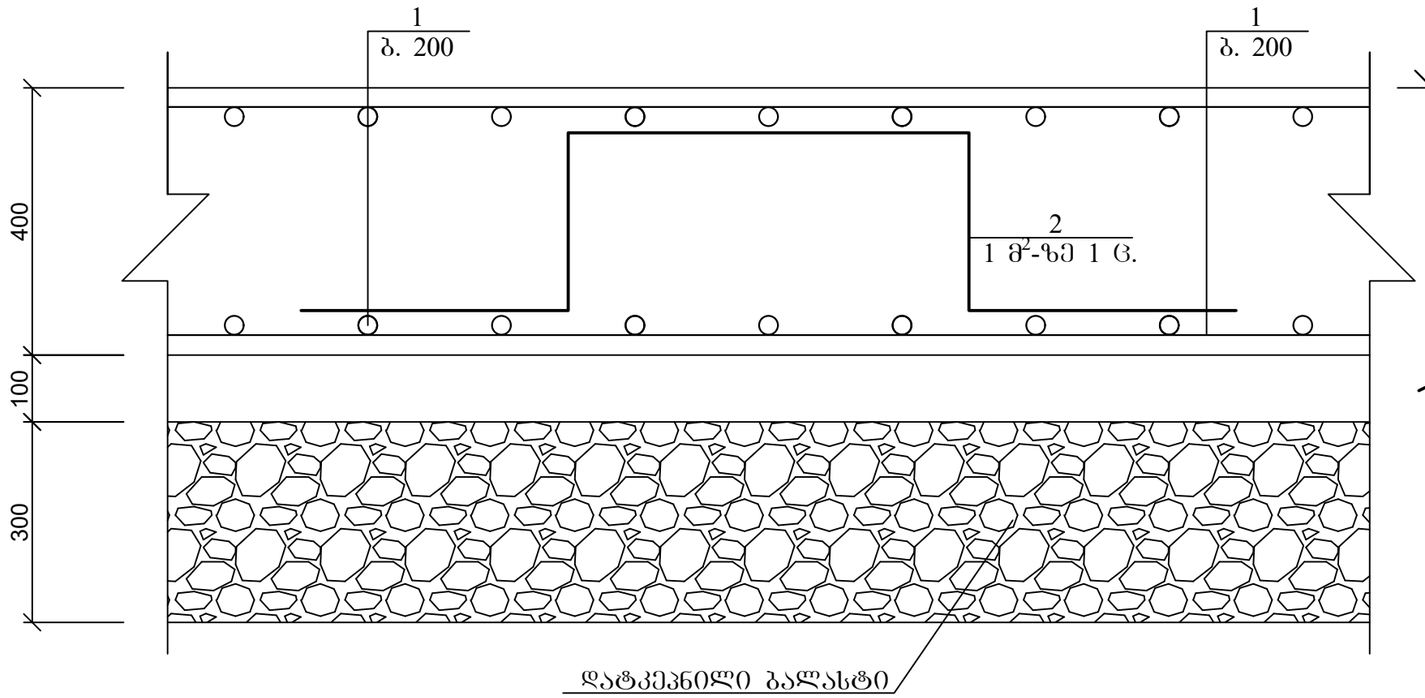

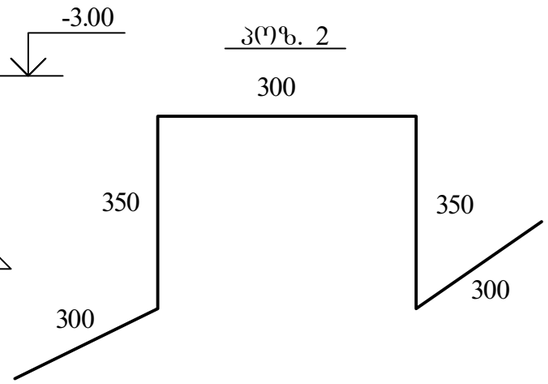

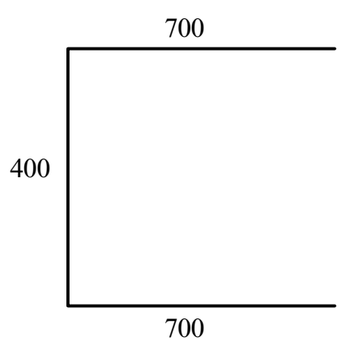

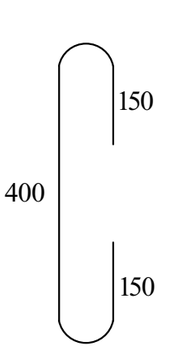

პოზ	დასახელება	რაოდ	წონა კგ	
			ერთ	სულ
	საძირკვლის ფილა			
1	Ø 14 A500C ΣL= 950 გ.მ	-	1,21	1149,5
2	Ø 10 A500c L= 1600	130	0,992	128,96
3	Ø 10 A500c L= 1800	45	1,116	50,22
4	Ø 8 A240 L= 700	250	0,28	70
	ბეტონი B25		მ³	17,5
	ბეტონი B10		მ³	4,5

საძირკვლის ფილის კვეთი 2 - 2

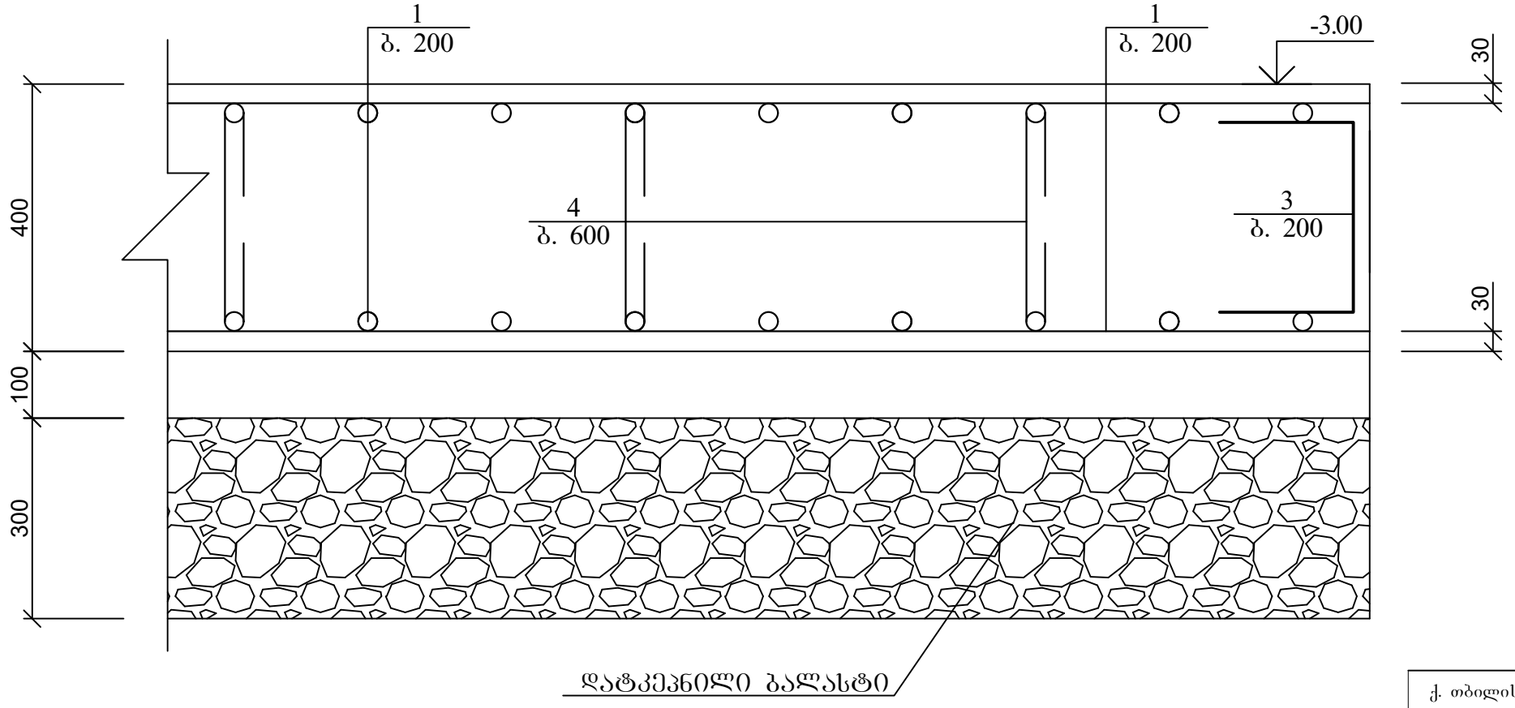

ქ. თბილისი, დაბა წყნეთი, ქაქუცა ჩოლოყაშვილის ქუჩა №23, ერთბინიანი საცხოვრებელი სახლის პროექტი				სტადია	ფურც.	რაოდ
					კ-6	
მთ. არქიტექტორი			კონსტრუქციული ნაწილი			
ავტორი						
პრ. მთ. ინჟინ.	დ. მაისურაძე			მასშტაბი		
შეასრულა	რ. სილაგაძე		საძირკვლის ფილის კვეთები; მასალის სპეციფიკაცია			
შეამოწმა	დ. მაისურაძე					

სვეტების ანკერების გეგმა -2.66 ნიშნულზე

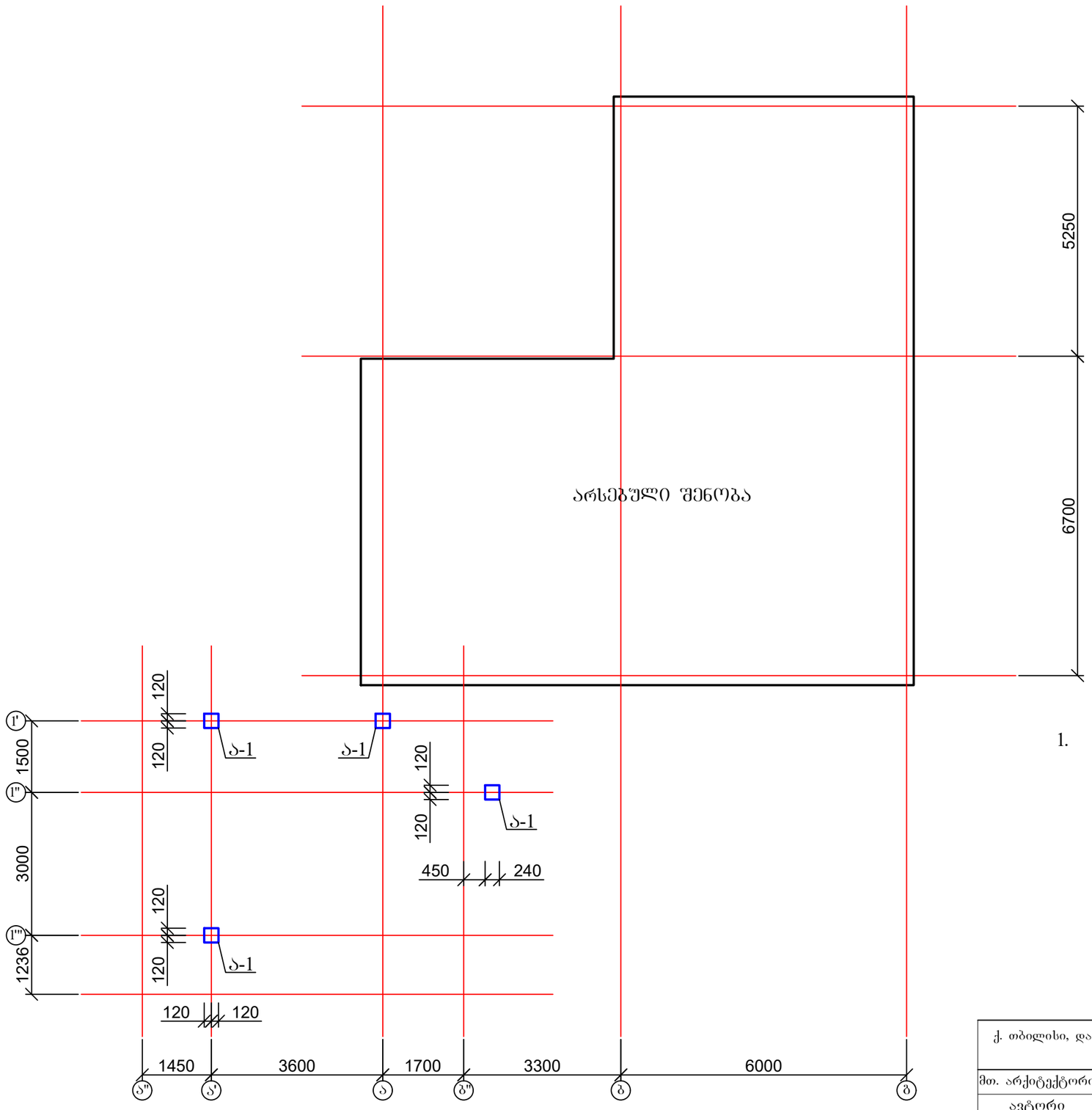

1. ანკერის კონსტრუქცია იხ. ფურც. კ-8.

ქ. თბილისი, დაბა წყნეთი, ქაქუცა ჩოლოყაშვილის ქუჩა №23, ერთბინიანი საცხოვრებელი სახლის პროექტი				სტადია	ფურც.	რაოდ
					კ-7	
მთ. არქიტექტორი			კონსტრუქციული ნაწილი			
ავტორი						
პრ. მთ. ინჟინ.	დ. მაისურაძე		სვეტების ანკერების გეგმა -2.66 ნიშნულზე	მასშტაბი		
შეასრულა	რ. სილაგაძე					
შეამოწმა	დ. მაისურაძე					

1 - 1

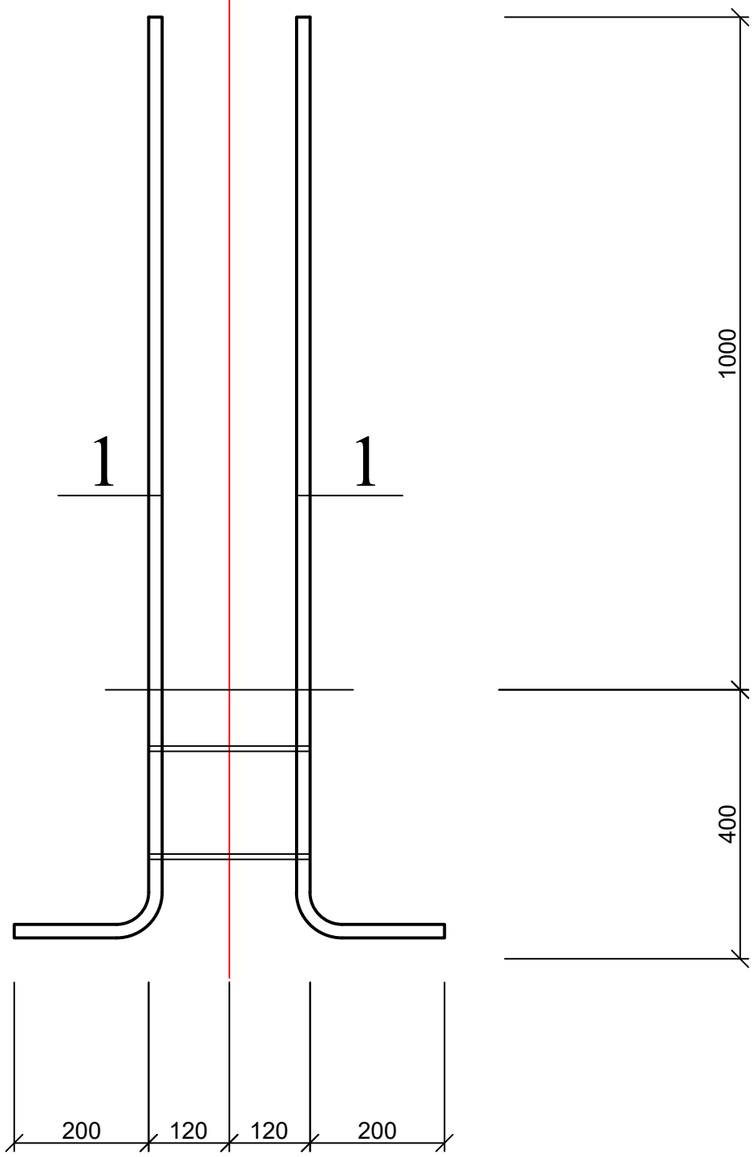

ანკერი ა-1

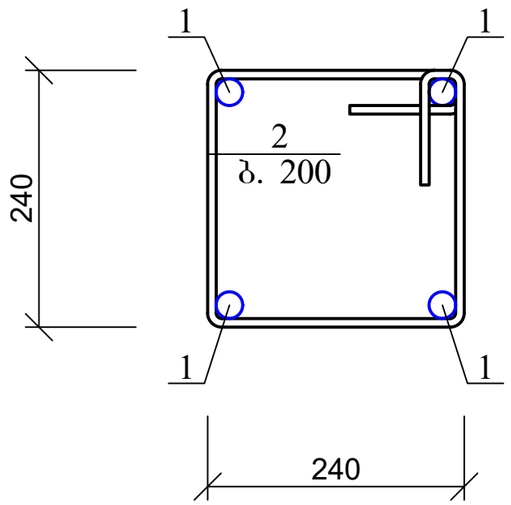

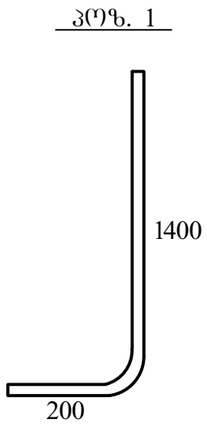

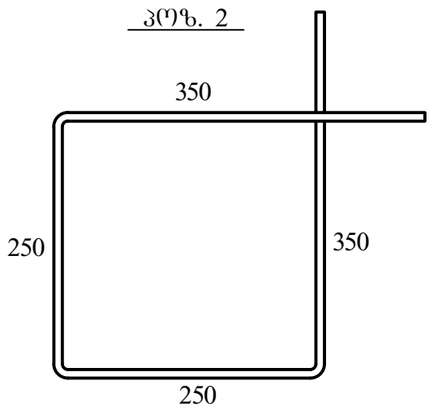

პოზ	დასახელება	რაოდ	წონა კგ	
			ერთ	სულ
	ანკერი ა-1	7		
1	Ø 20 A500C L= 1600	4	4,00	16,00
2	Ø 8 A240 L= 1200	3	0,48	1,44

ქ. თბილისი, დაბა წყნეთი, ქაქუცა ჩოლოყაშვილის ქუჩა №23, ერთბინიანი საცხოვრებელი სახლის პროექტი				სტადია	ფურც.	რაოდ
					კ-8	
მთ. არქიტექტორი			კონსტრუქციული ნაწილი			
ავტორი						
პრ. მთ. ინჟინ.	დ. მაისურაძე		ანკერი ა-1	მასშტაბი		
შეასრულა	რ. სილაგაძე					
შეამოწმა	დ. მაისურაძე					

მონოლითური კედლების (ანკერების) ბეჭდა -2.66 ნიშნულზე

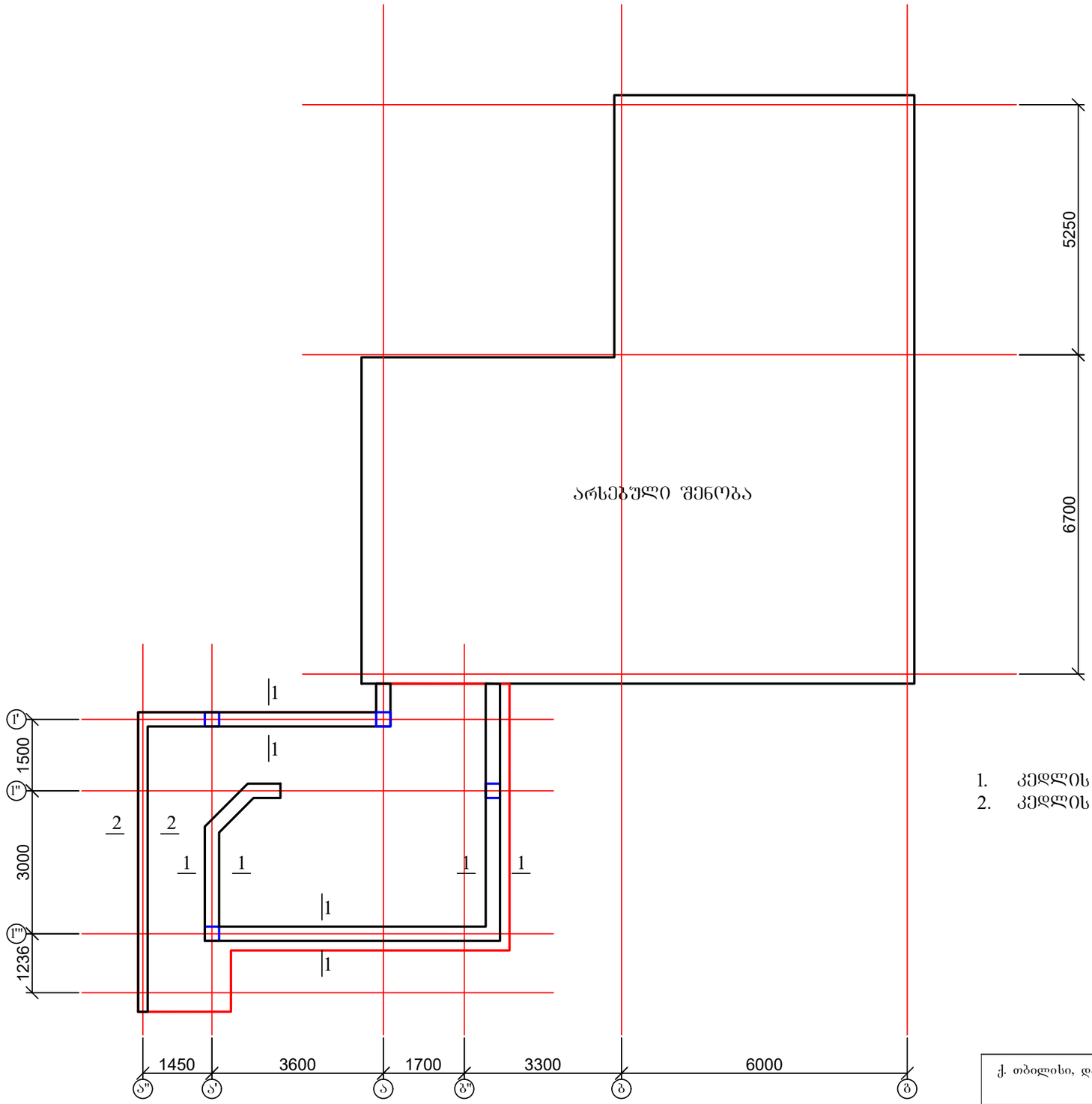

1. კედლის ანკერის კონსტრუქცია იხ .შურც. კ-10;
2. კედლის კონსტრუქცია იხ. შურც. კ-11.

ქ. თბილისი, დაბა წყნეთი, ქაქუცა ჩოლოყაშვილის ქუჩა №23, ერთბინიანი საცხოვრებელი სახლის პროექტი				სტადია	შურც.	რაოდ
					კ-9	
მთ. არქიტექტორი			კონსტრუქციული ნაწილი			
ავტორი						
პრ. მთ. ინჟინ.	დ. მაისურაძე		მონოლითური კედლების (ანკერების) ბეჭდა -2.66 ნიშნულზე	მასშტაბი		
შეასრულა	რ. სილაგაძე					
შეამოწმა	დ. მაისურაძე					

მონოლითური კედლის ანკერი

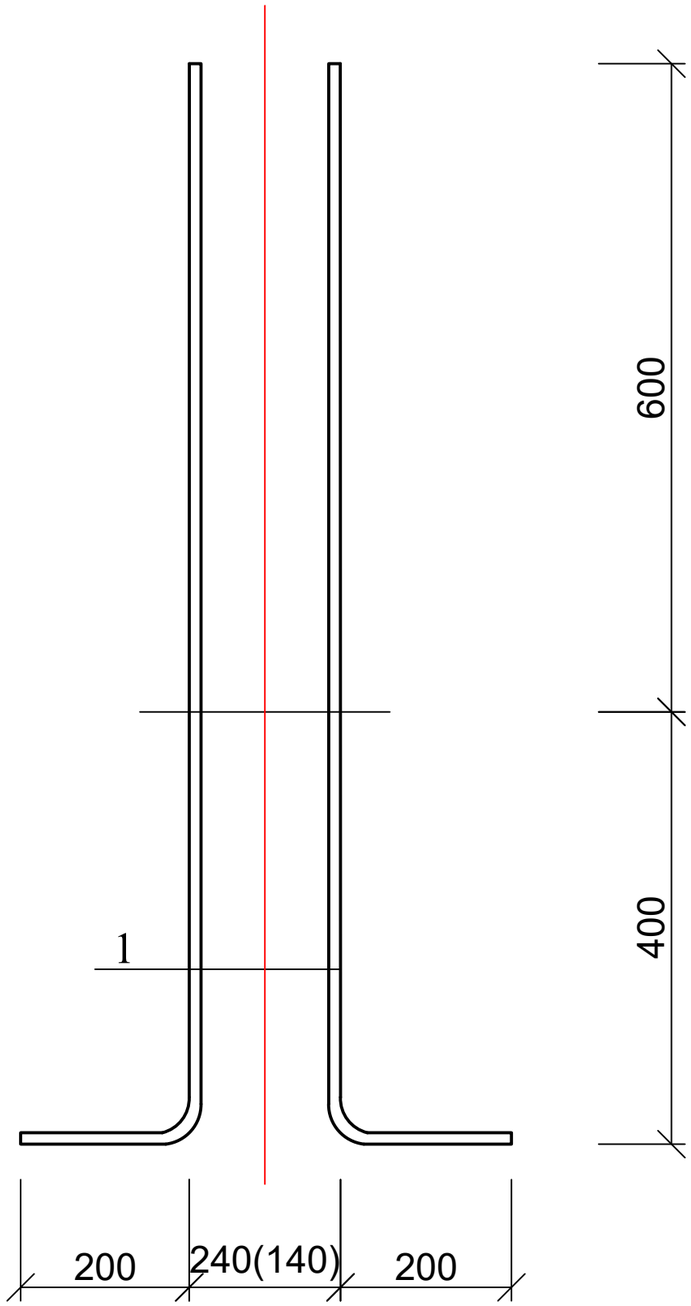

პოზ. 1

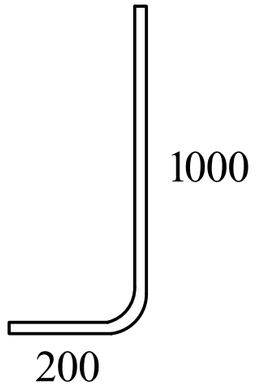

პოზ	დასახელება	რაოდ	წონა კგ	
			ერთ	სულ
	მონოლითური კედლის ანკერი	27 გ.მ.		
1	Ø 10 A500C L= 1200	270	0,74	200,88

ქ. თბილისი, დაბა წყნეთი, ქაქუცა ხოლოყაშვილის ქუჩა №23, ერთბინიანი საცხოვრებელი სახლის პროექტი				სტადია	ფურც.	რაოდ
					კ-10	
მთ. არქიტექტორი			კონსტრუქციული ნაწილი			
ავტორი						
პრ. მთ. ინჟინ.	დ. მაისურაძე		მონოლითური კედლის ანკერი	მასშტაბი		
შეასრულა	რ. სილაგაძე					
შეამოწმა	დ. მაისურაძე					

კედლის კვეთი 1-1

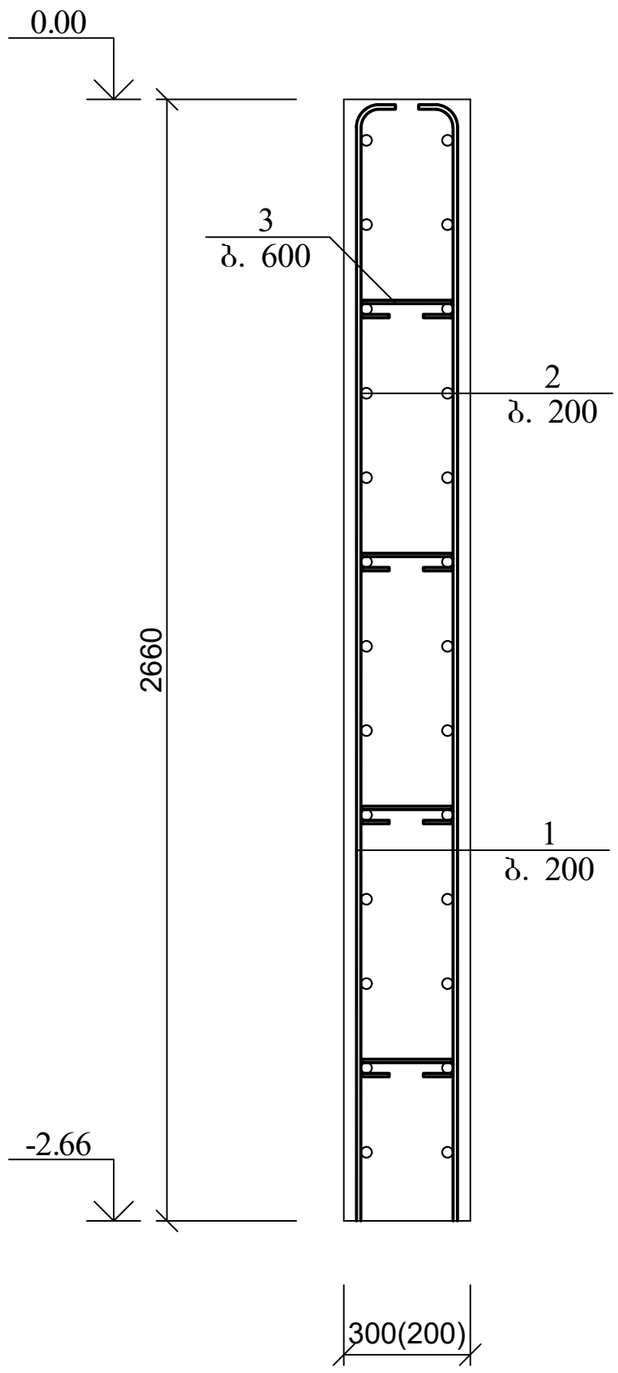

პოზ	დასახელება	რაოდ	წონა კგ	
			ერთ	სულ
	მონოლითური კედელი	27 გ.მ.		
1	Ø 10 A500C L= 2800	270	1,74	468,72
2	Ø 10 A500C ΣL= 850 გ.მ	-	0,62	527
3	Ø 8 A240 L= 350	300	0,14	42
	ბეტონი B25		მ^3	14

ქ. თბილისი, დაბა წყნეთი, ქაქუცა ხოლოყაშვილის ქუჩა №23, ერთბინიანი საცხოვრებელი სახლის პროექტი				სტადია	ფურც.	რაოდ
					კ-11	
მთ. არქიტექტორი			კონსტრუქციული ნაწილი			
ავტორი						
პრ. მთ. ინჟინ.	დ. მაისურაძე		მონოლითური კედლის კონსტრუქცია	მასშტაბი		
შეასრულა	რ. სილაგაძე					
შეამოწმა	დ. მაისურაძე					

სვეტებისს ბეჭმა -2.66 ნიშნულზე

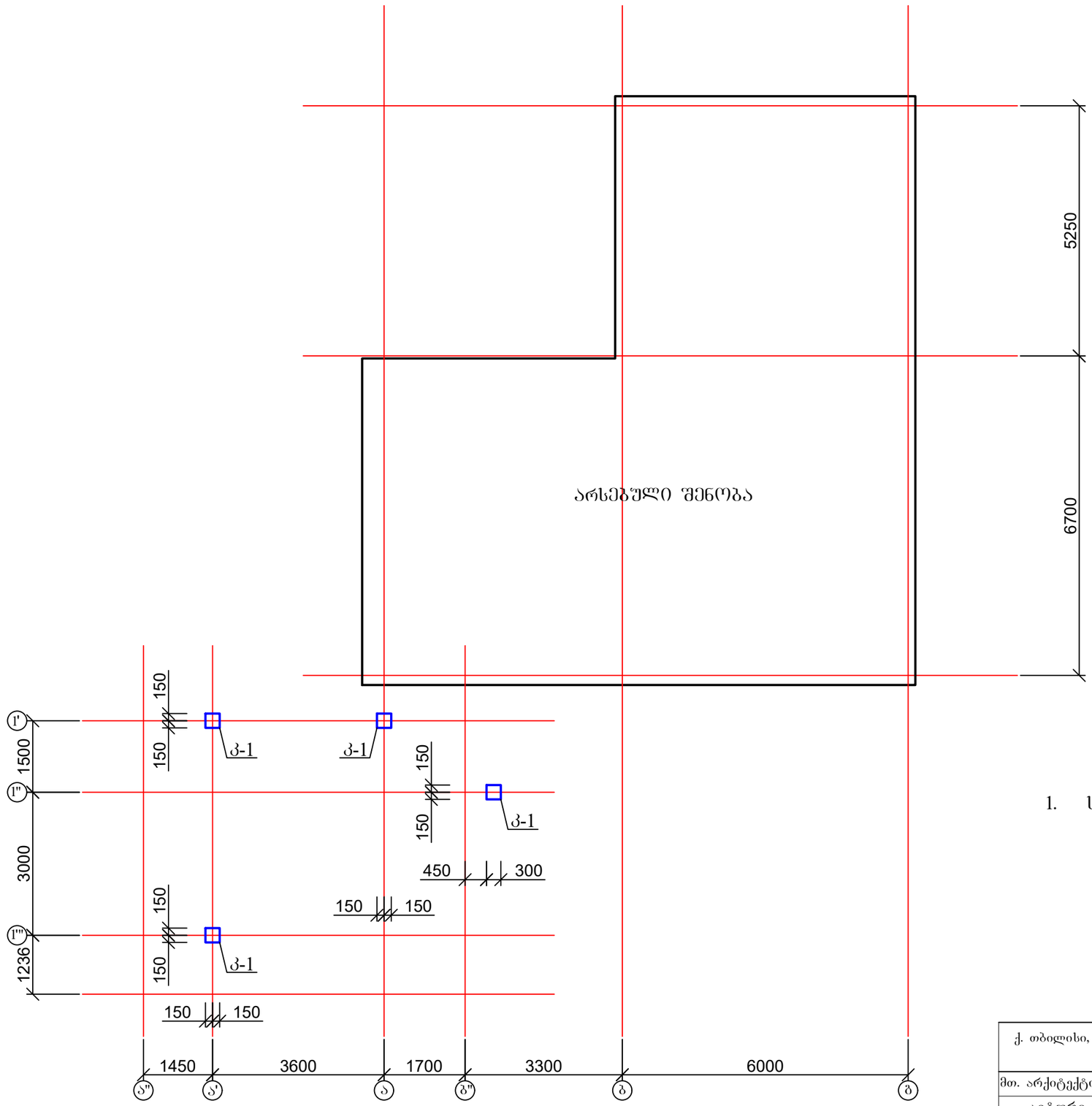

1. სვეტის კონსტრუქცია იხ. ფურც. კ-13.

ქ. თბილისი, დაბა წყნეთი, ქაქუცა ჩოლოყაშვილის ქუჩა №23, ერთბინიანი საცხოვრებელი სახლის პროექტი				სტადია	ფურც.	რაოდ
					კ-12	
მთ. არქიტექტორი			კონსტრუქციული ნაწილი			
ავტორი						
პრ. მთ. ინჟინ.	დ. მაისურაძე		სვეტებისს ბეჭმა -2.66 ნიშნულზე	მასშტაბი		
შეასრულა	რ. სილაგაძე					
შეამოწმა	დ. მაისურაძე					

კოლონა კ-1

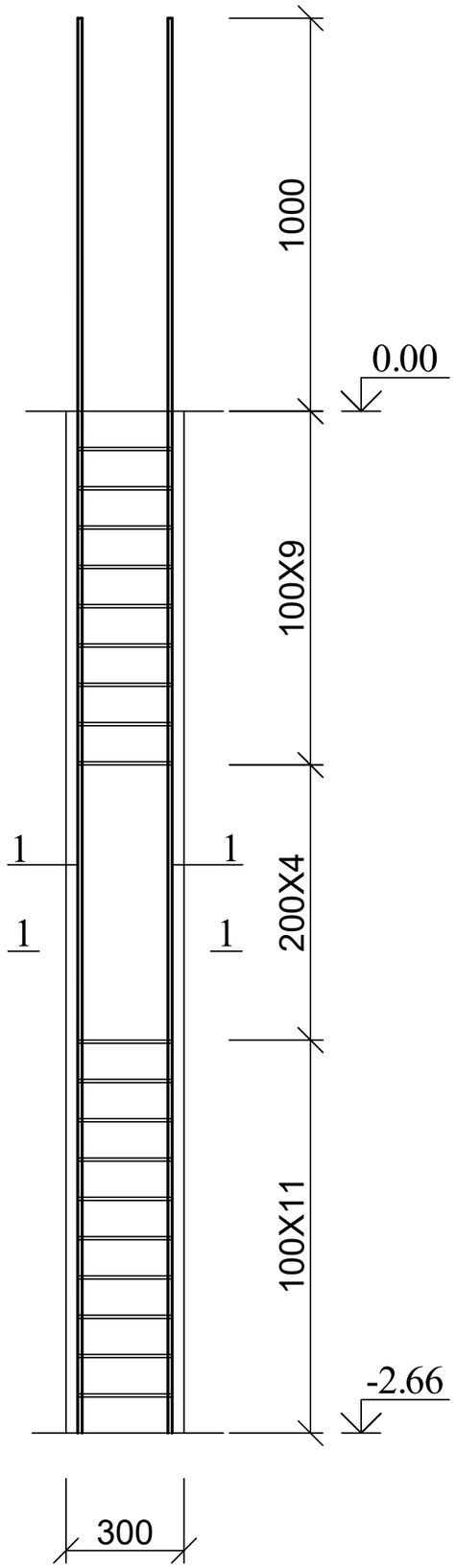

კოლონა კ-1

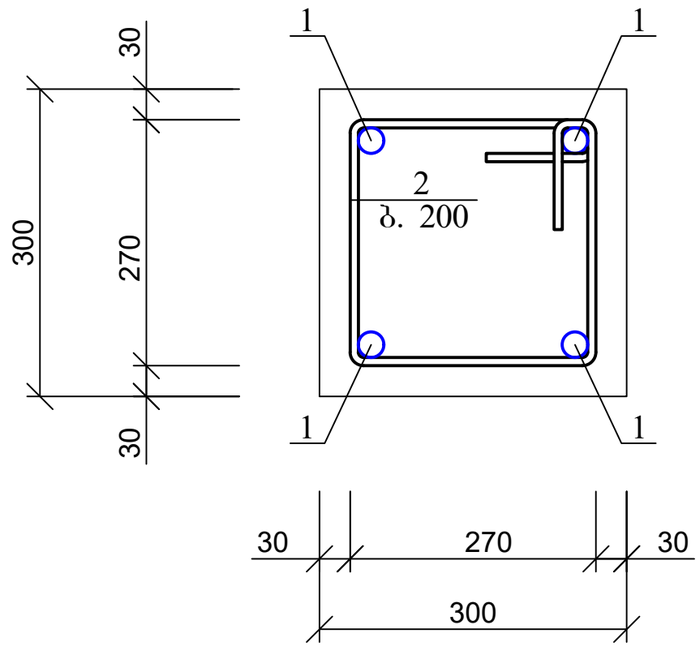

კოზ. 2

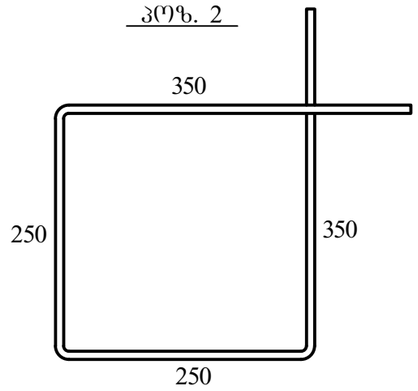

პოზ	დასახელება	რაოდ	წონა კგ	
			ერთ	სულ
	კოლონა კ-1	4		
1	Ø 20 A500C L= 3600	4	9,00	36,00
2	Ø 8 A240 L= 1200	24	0,48	11,52
	ბეტონი B25		მ³	0,2

ქ. თბილისი, დაბა წყნეთი, ქაქუცა ჩოლოყაშვილის ქუჩა №23, ერთბინიანი საცხოვრებელი სახლის პროექტი				სტადია	ფურც.	რაოდ
					კ-13	
მთ. არქიტექტორი			კონსტრუქციული ნაწილი			
ავტორი						
პრ. მთ. ინჟინ.	დ. მაისურაძე		კოლონა კ-1	მასშტაბი		
შეასრულა	რ. სილაგაძე					
შეამოწმა	დ. მაისურაძე					

სვეტების გეგმა 0.00 ნიშნულზე

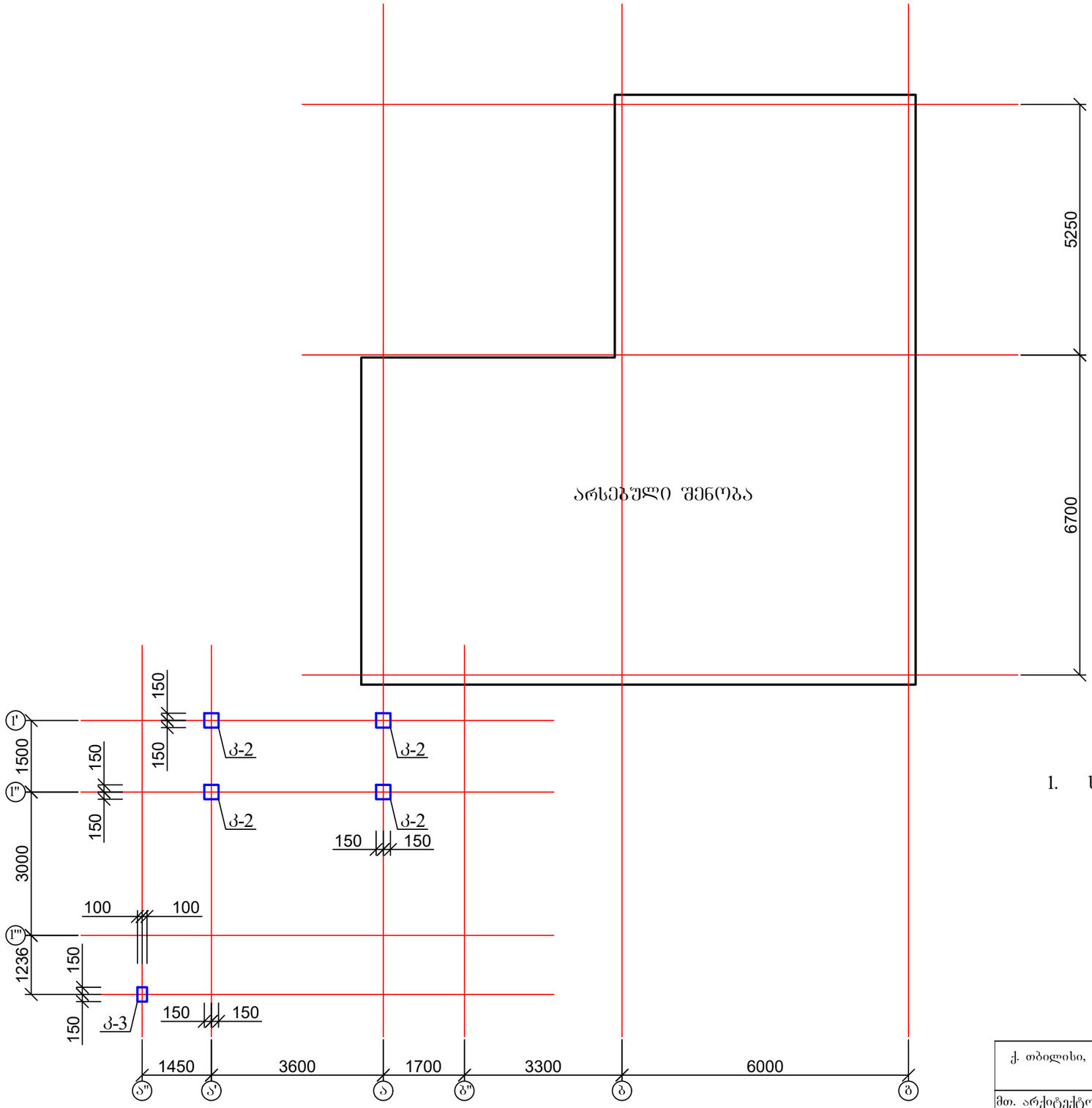
5250
6700
არსებული შენობა
150
150
150

კოლონა კ-2

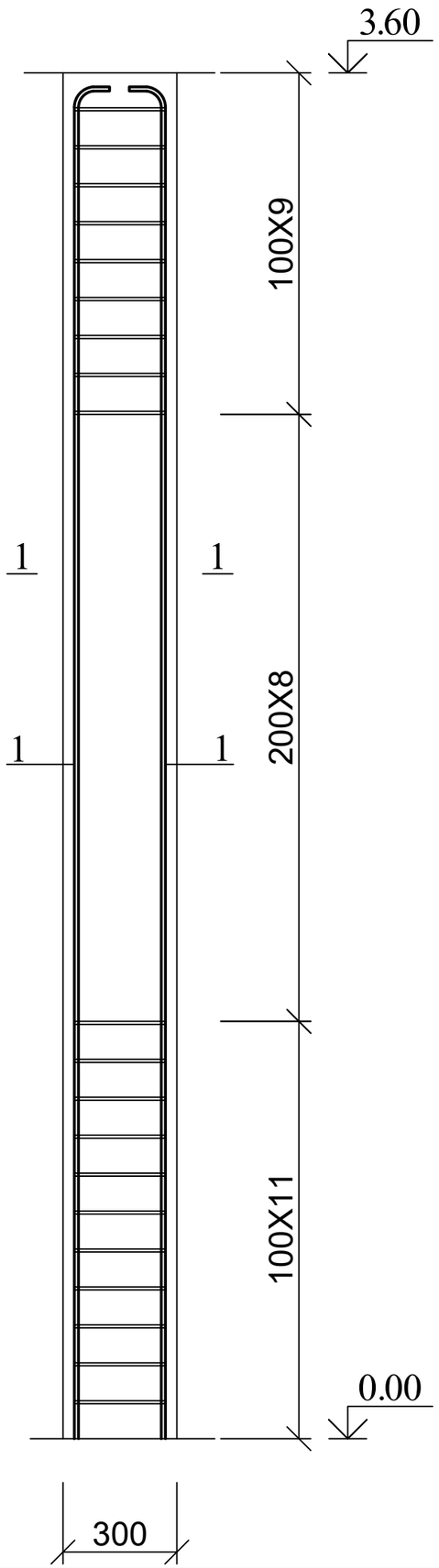

კოლონა კ-2

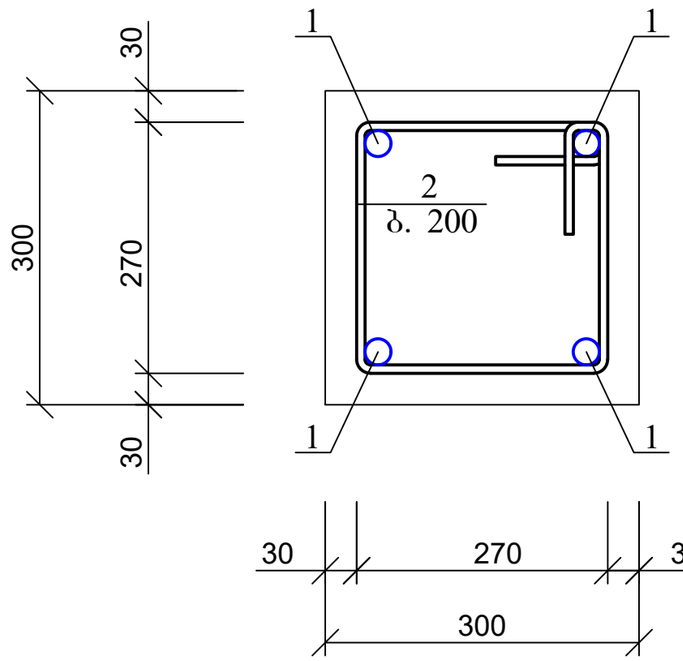

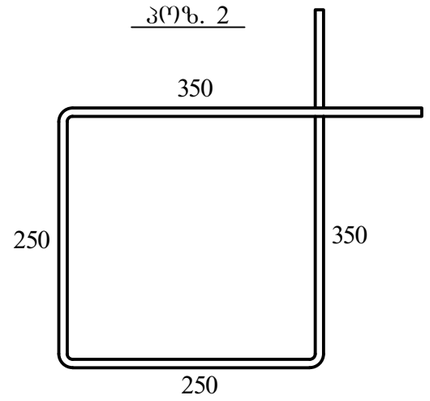

პოზ	დასახელება	რაოდ	წონა კგ	
			ერთ	სულ
	კოლონა კ-2	4		
1	Ø 20 A500C L= 3800	4	9,50	38,00
2	Ø 8 A240 L= 1200	28	0,48	13,44
	ბეტონი B25		$მ^3$	0,28

ქ. თბილისი, დაბა წყნეთი, ქაქუცა ხოლოყაშვილის ქუჩა №23, ერთბინიანი საცხოვრებელი სახლის პროექტი				სტადია	ფურც.	რაოდ
					კ-15	
მთ. არქიტექტორი			კონსტრუქციული ნაწილი			
ავტორი						
პრ. მთ. ინჟინ.	დ. მაისურაძე		კოლონა კ-2	მასშტაბი		
შეასრულა	რ. სილაგაძე					
შეამოწმა	დ. მაისურაძე					

კოლონა კ-3

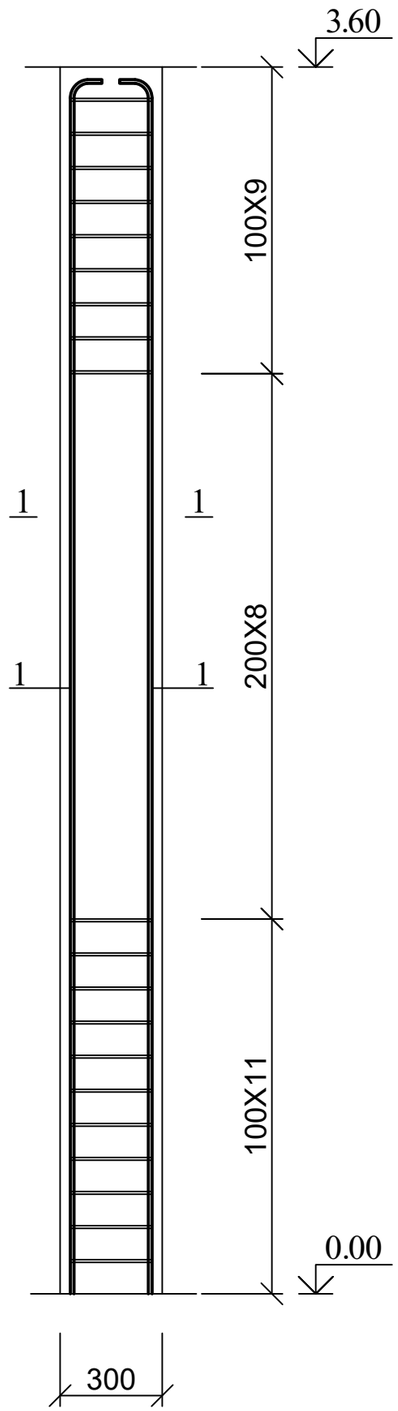

კოლონა კ-3

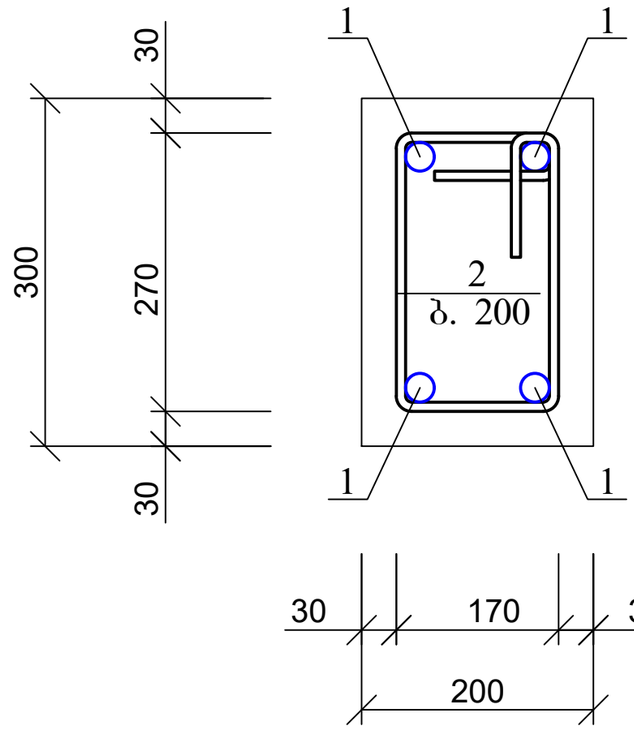

კოზ. 2

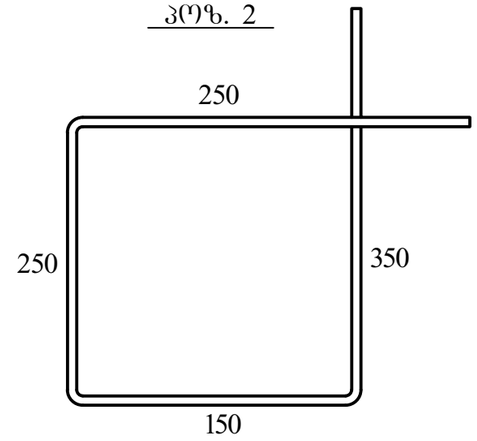

პოზ	დასახელება	რაოდ	წონა კგ	
			ერთ	სულ
	კოლონა კ-3	1		
1	Ø 20 A500C L= 3800	4	9,50	38,00
2	Ø 8 A240 L= 1000	28	0,4	11,2
	ბეტონი B25		მ³	0,2

ქ. თბილისი, დაბა წყნეთი, ქაქუცა ჩოლოყაშვილის ქუჩა №23, ერთბინიანი საცხოვრებელი სახლის პროექტი				სტადია	ფურც.	რაოდ
					კ-16	
მთ. არქიტექტორი			კონსტრუქციული ნაწილი			
ავტორი						
პრ. მთ. ინჟინ.	დ. მაისურაძე		კოლონა კ-3	მასშტაბი		
შეასრულა	რ. სილაგაძე					
შეამოწმა	დ. მაისურაძე					

გადახურვის ფილის მოწყობის გეგმა 0.00 ნიშნულზე; საძალიბე ნახაზი

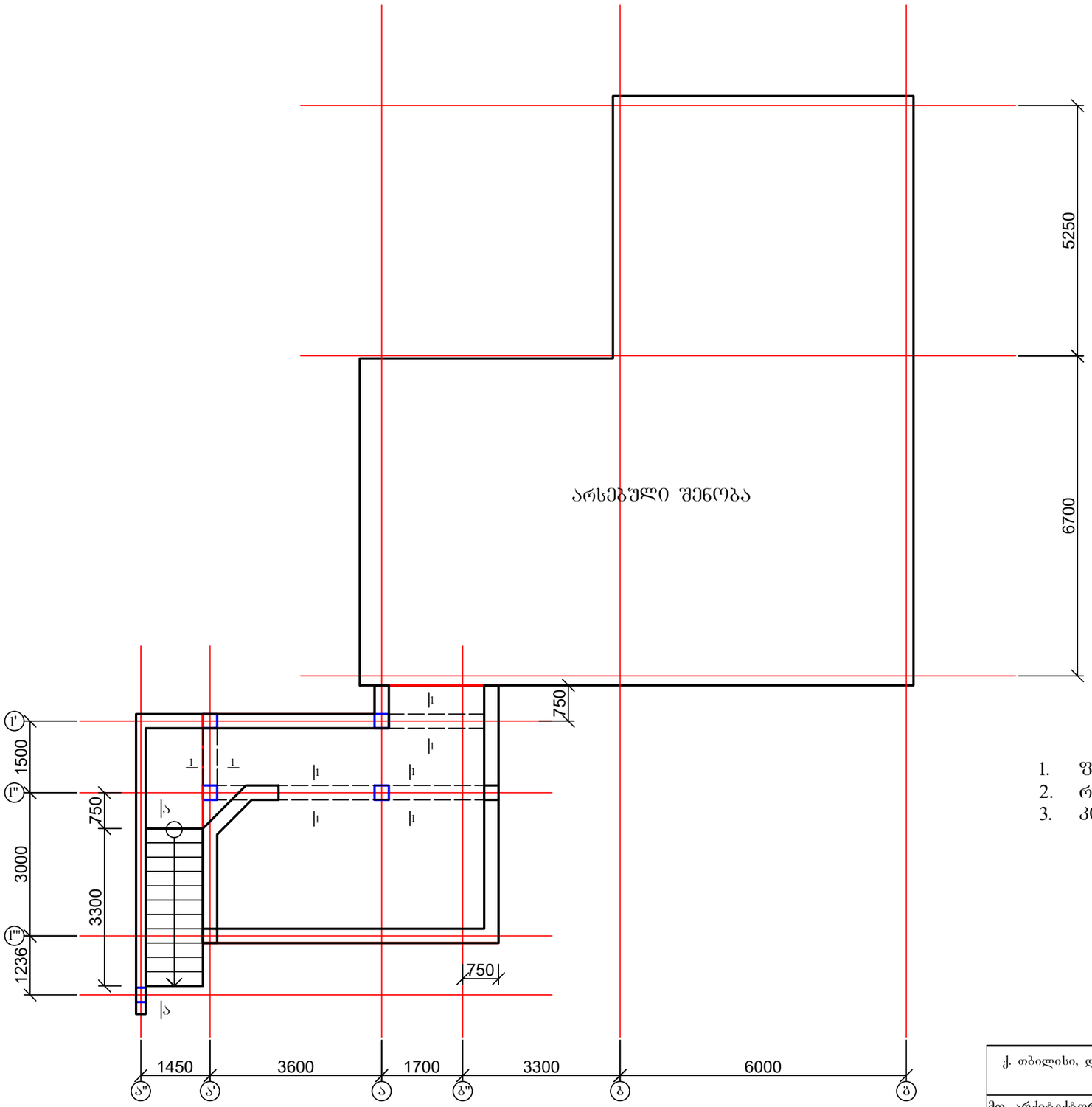

1. ფილის არმირება იხ. ფურც. კ-18;
2. რიგელის კონსტრუქცია იხ. ფურც. კ-23;
3. კიბის ჯრედი იხ. ფურც. კ-24.

ქ. თბილისი, დაბა წყნეთი, ქაქუცა ჩოლოყაშვილის ქუჩა №23, ერთბინიანი საცხოვრებელი სახლის პროექტი				სტადია	ფურც.	რაოდ
					კ-17	
მთ. არქიტექტორი			კონსტრუქციული ნაწილი			
ავტორი						
პრ. მთ. ინჟინ.	დ. მაისურაძე		გადახურვის ფილის მოწყობის გეგმა 0.00 ნიშნულზე; საძალიბე ნახაზი	მასშტაბი		
შეასრულა	რ. სილაგაძე					
შეამოწმა	დ. მაისურაძე					

გადახურვის ფილის მოწყობის გეგმა 0.00 ნიშნულზე; ძირითადი არმირება

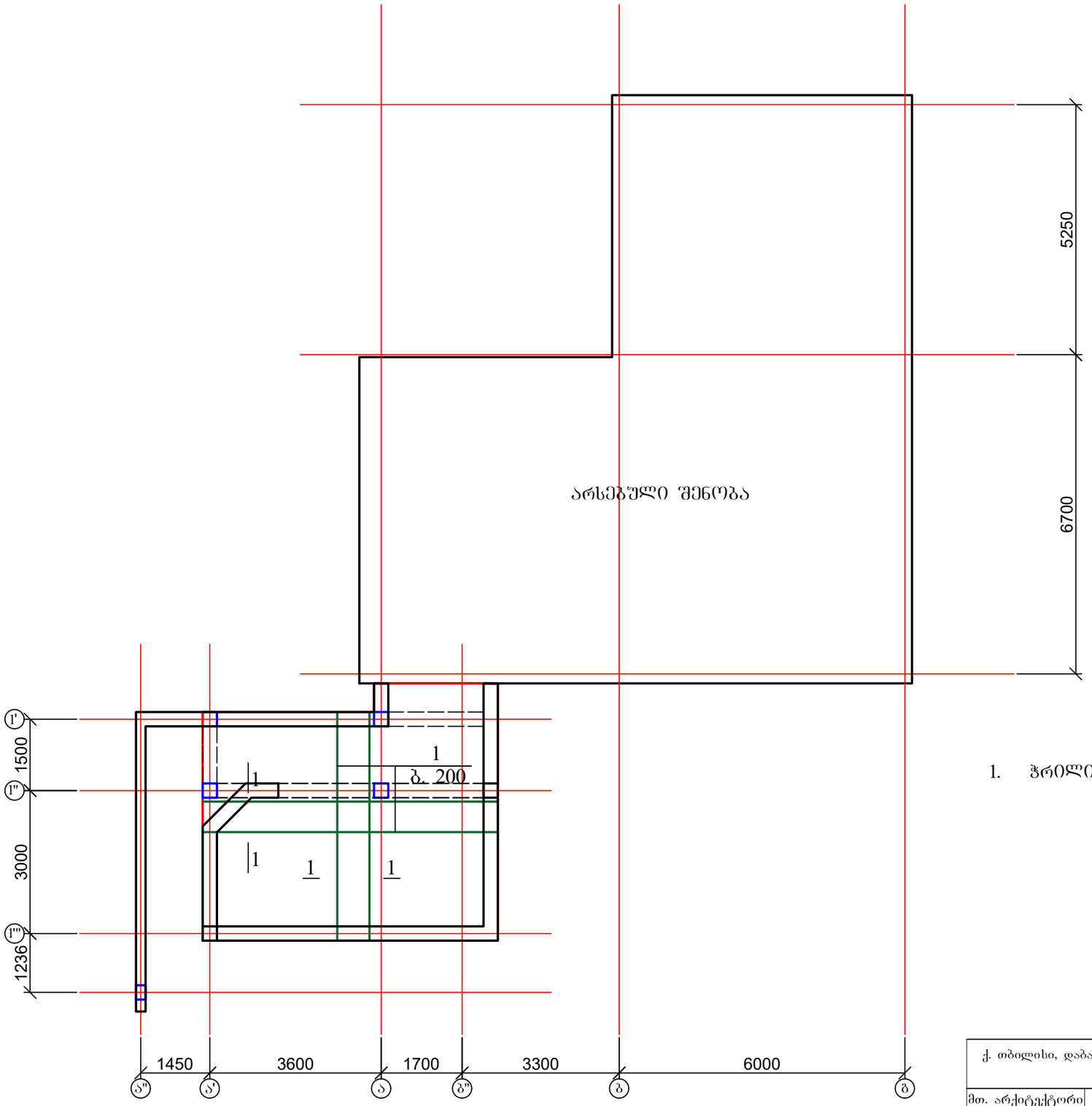

1. ჭრილი და მასალის სპეციფიკაცია იხ. ფურც. კ-19.

ქ. თბილისი, დაბა წყნეთი, ქაქუცა ჩოლოყაშვილის ქუჩა №23, ერთბინიანი საცხოვრებელი სახლის პროექტი				სტადია	ფურც.	რაოდ
					კ-18	
მთ. არქიტექტორი			კონსტრუქციული ნაწილი			
ავტორი						
პრ. მთ. ინჟინ.	დ. მაისურაძე		გადახურვის ფილის მოწყობის გეგმა 0.00 ნიშნულზე; ძირითადი არმირება	მასშტაბი		
შეასრულა	რ. სილაგაძე					
შეამოწმა	დ. მაისურაძე					

გადახურვის ფილის კვეთი

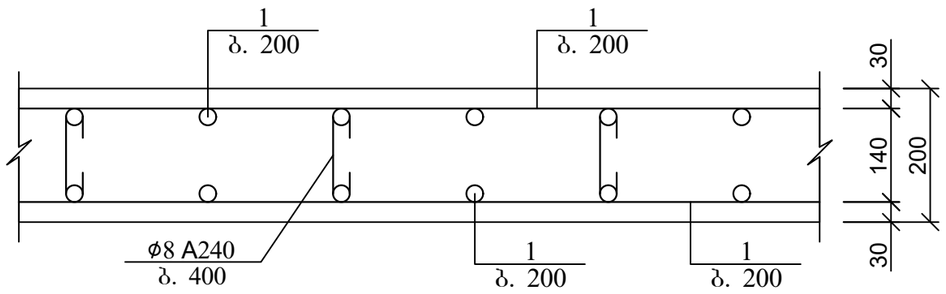

არმატურის გადაღებით (შედუღების გარეშე) პირაპირის მოწყობის დეტალი ფილებისთვის

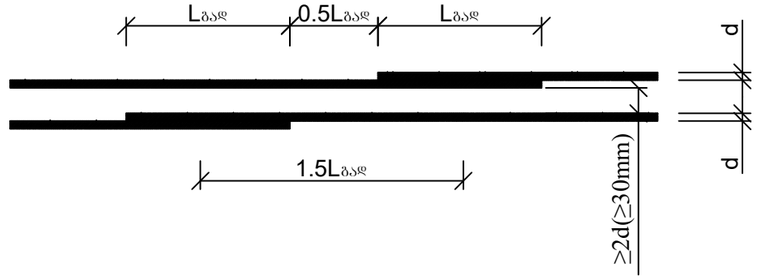

გადახურვის ფილის არმირების ჩაანკერების დეტალი საყრდენებზე

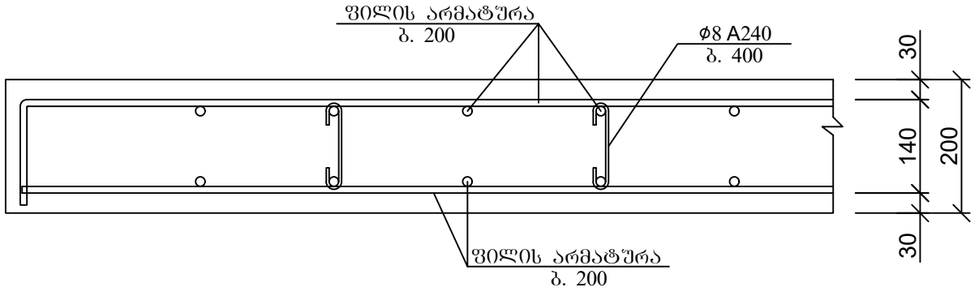

კოზ. 2

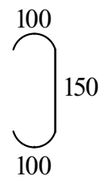

ქვედა და ზედა შრეების ფიქსატორების მოწყობის სქემატური ნახაზი

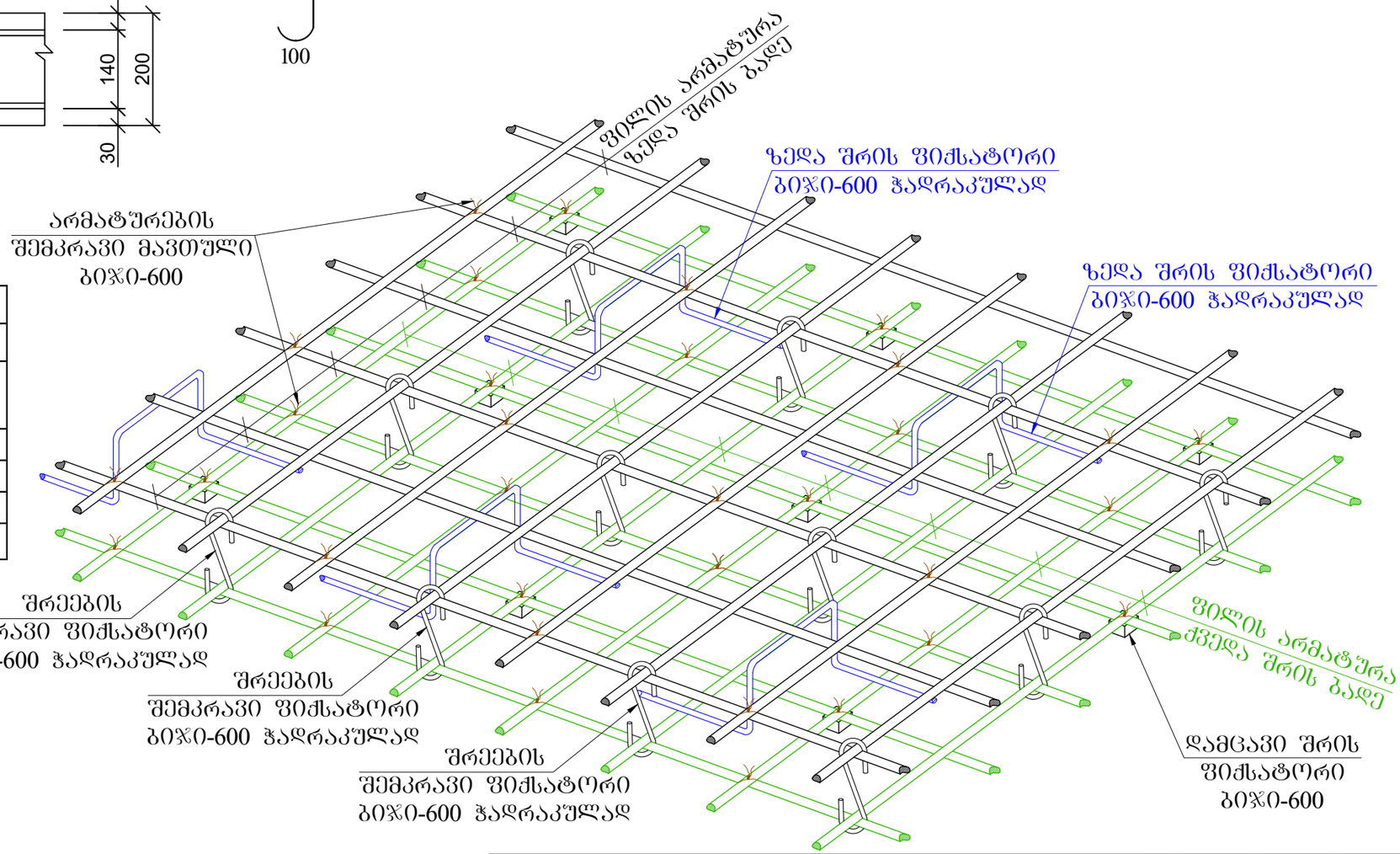

პოზ	დასახელება	რაოდ	წონა კგ	
			ერთ	სულ
	გადახურვის მონოლითური ფილა 0,00 ნიშნულზე			
1	Ø 10 A500C ΣL= 650 გ.მ	-	0,62	403
2	Ø 8 A240 L= 300	200	0,12	24
3	Ø 10 A500C L= 1000	30	0,62	18,6
	ბეტონი B25		მ³	6,2

ქ. თბილისი, დაბა წყნეთი, ქაქუცა ჩოლოყაშვილის ქუჩა №23, ერთბინიანი საცხოვრებელი სახლის პროექტი				სტადია	ფურც. 4-19 / რაოდ
მთ. არქიტექტორი			კონსტრუქციული ნაწილი		
ავტორი					
პრ. მთ. ინჟინ.	დ. მაისურაძე		გადახურვის ფილის კვეთი; მასალის სპეციფიკაცია	მასშტაბი	
შეასრულა	რ. სილაგაძე				
შეამოწმა	დ. მაისურაძე				

გადახურვის ფილის მოწყობის გეგმა 3.60 ნიშნულზე; საძალიბე ნახაზი

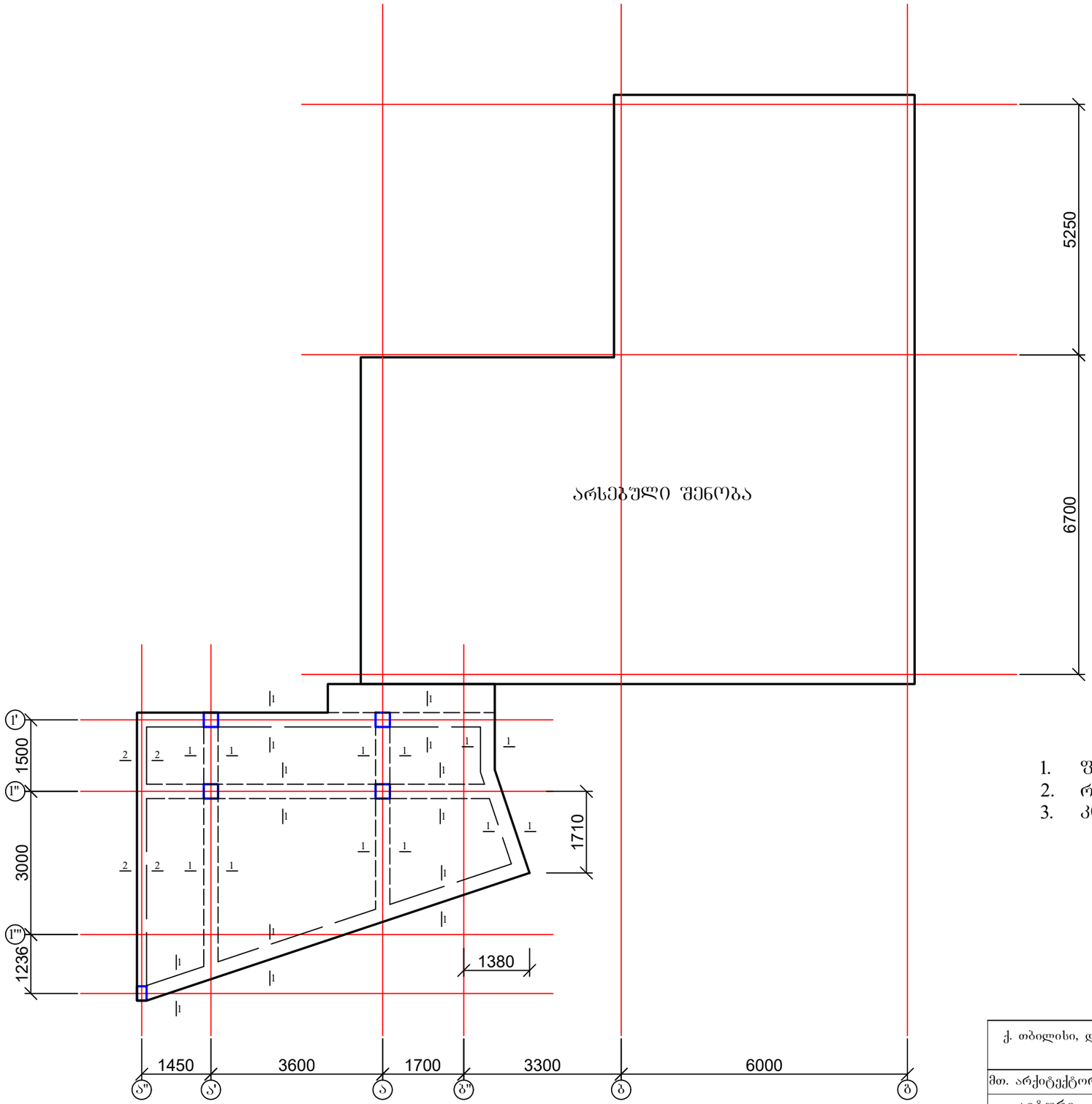

1. ფილის არმირება იხ. ფურც. კ-21;
2. რიგელის კონსტრუქცია იხ. ფურც. კ-23;
3. კიბის უჯრედი იხ. ფურც. კ-24.

ქ. თბილისი, დაბა წყნეთი, ქაქუცა ჩოლოყაშვილის ქუჩა №23, ერთბინიანი საცხოვრებელი სახლის პროექტი				სტადია	ფურც.	რაოდ
					კ-20	
მთ. არქიტექტორი			კონსტრუქციული ნაწილი			
ავტორი						
პრ. მთ. ინჟინ.	დ. მაისურაძე		გადახურვის ფილის მოწყობის გეგმა 3.60 ნიშნულზე; საძალიბე ნახაზი	მასშტაბი		
შეასრულა	რ. სილაგაძე					
შეამოწმა	დ. მაისურაძე					

გადახურვის ფილის მოწყობის გეგმა 3.60 ნიშნულზე; ძირითადი არმირება

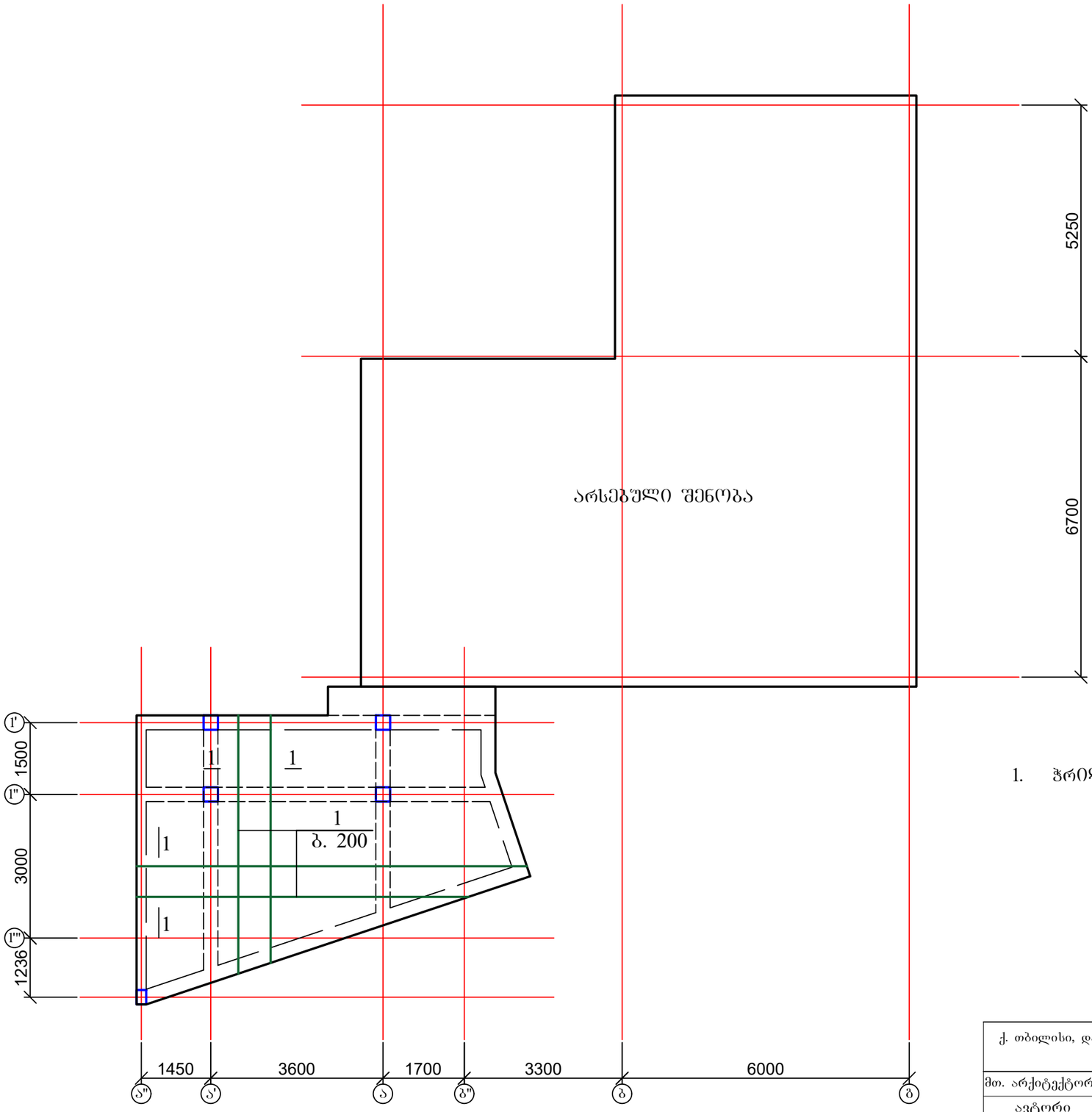

1. ჭრილი და მასალის სპეციფიკაცია იხ. ფურც. კ-22.

ქ. თბილისი, დაბა წყნეთი, ქაქუცა ჩოლოყაშვილის ქუჩა №23, ერთბინიანი საცხოვრებელი სახლის პროექტი				სტადია	ფურც. / რაოდ
					კ-21 /
მთ. არქიტექტორი			კონსტრუქციული ნაწილი		
ავტორი					
პრ. მთ. ინჟინ.	დ. მაისურაძე		გადახურვის ფილის მოწყობის გეგმა 3.60 ნიშნულზე; ძირითადი არმირება	მასშტაბი	
შეასრულა	რ. სილაგაძე				
შეამოწმა	დ. მაისურაძე				

გადახურვის ფილის კვეთი

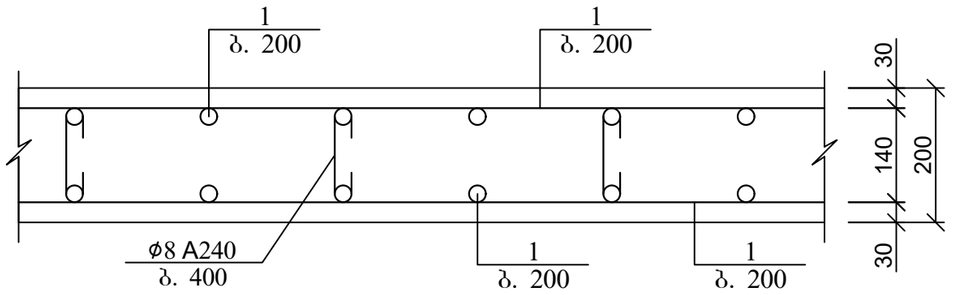

არმატურის გადადებით (შედუღების გარეშე) პირაპირის მოწყობის დეტალი ფილებისთვის

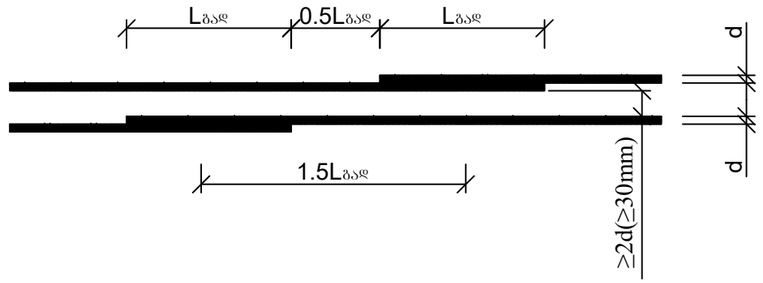

გადახურვის ფილის არმირების ჩაანკერების დეტალი საყრდენებზე

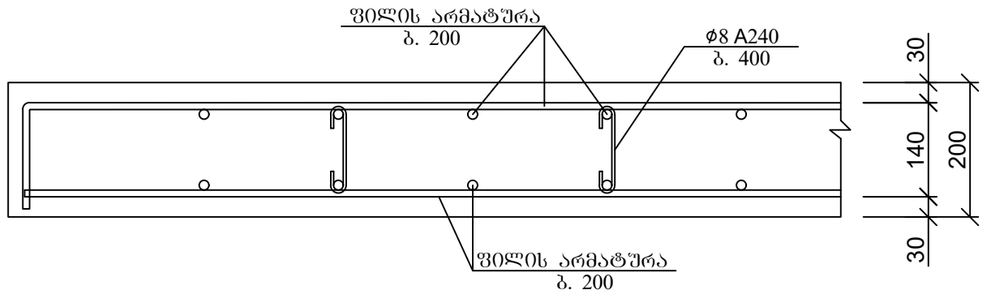

პოზ. 2

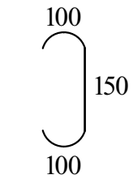

ქვედა და ზედა შრეების ფიქსატორების მოწყობის სქემატური ნახაზი

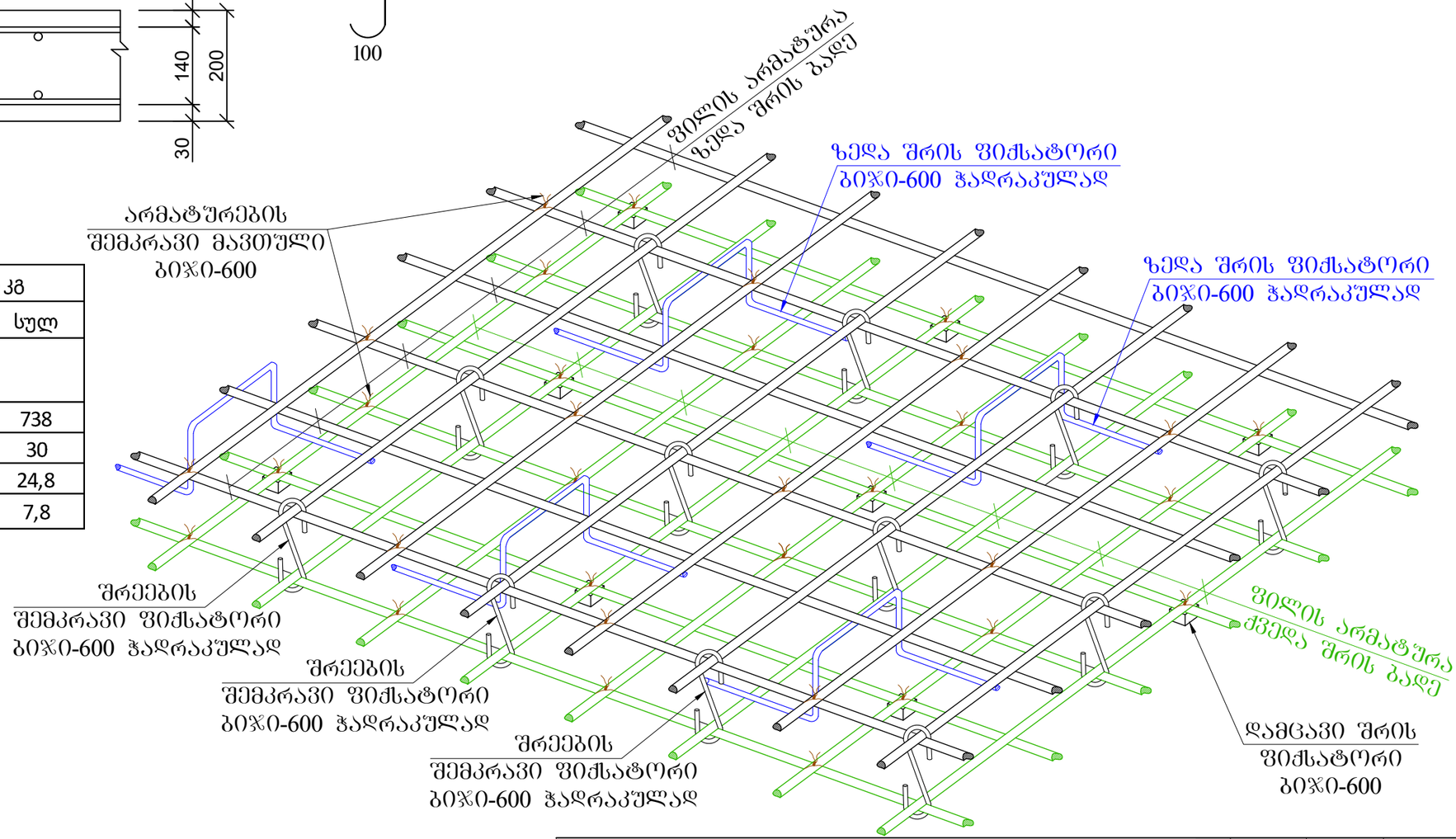

პოზ	დასახელება	რაოდ	წონა კგ	
			ერთ	სულ
	გადახურვის მონოლითური ფილა 3.60 ნიშნულზე			
1	Ø 12 A500C ΣL= 820 გ.მ	-	0,9	738
2	Ø 8 A240 L= 300	250	0,12	30
3	Ø 10 A500C L= 1000	40	0,62	24,8
	ბეტონი B25		მ³	7,8

ქ. თბილისი, დაბა წყნეთი, ქაქუცა ხოლოყაშვილის ქუჩა №23, ერთბინიანი საცხოვრებელი სახლის პროექტი				სტადია	ფურც.	რაოდ
					კ-22	
მთ. არქიტექტორი			კონსტრუქციული ნაწილი			
ავტორი						
პრ. მთ. ინჟინ.	დ. მაისურაძე		გადახურვის ფილის კვეთი; მასალის სპეციფიკაცია	მასშტაბი		
შეასრულა	რ. სილაგაძე					
შეამოწმა	დ. მაისურაძე					

1 - 1

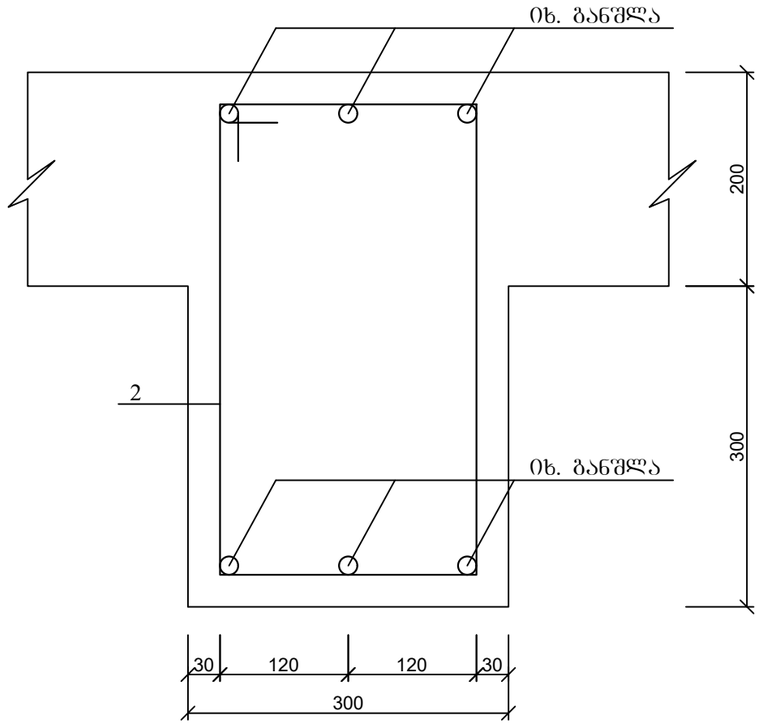

პოზ. 2

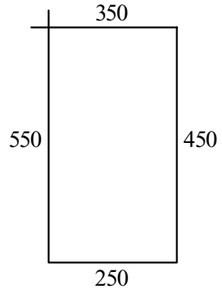

პოზ	დასახელება	რაოდ	წონა კგ	
			ერთ	სულ
	რიგელის კონსტრუცია ჭრილი 1-1	40 გ.მ.		
1	Ø 20 A500C ΣL= 300 გ.მ	-	2,5	750
2	Ø 8 A240 L= 1600	300	0,64	192
	ბეტონი B25		მ^3	3,6
	რიგელის კონსტრუცია ჭრილი 2-2	6 გ.მ.		
1	Ø 20 A500C ΣL= 40 გ.მ	-	2,5	100
2	Ø 8 A240 L= 1400	40	0,56	22,4
	ბეტონი B25		მ^3	0,4

2 - 2

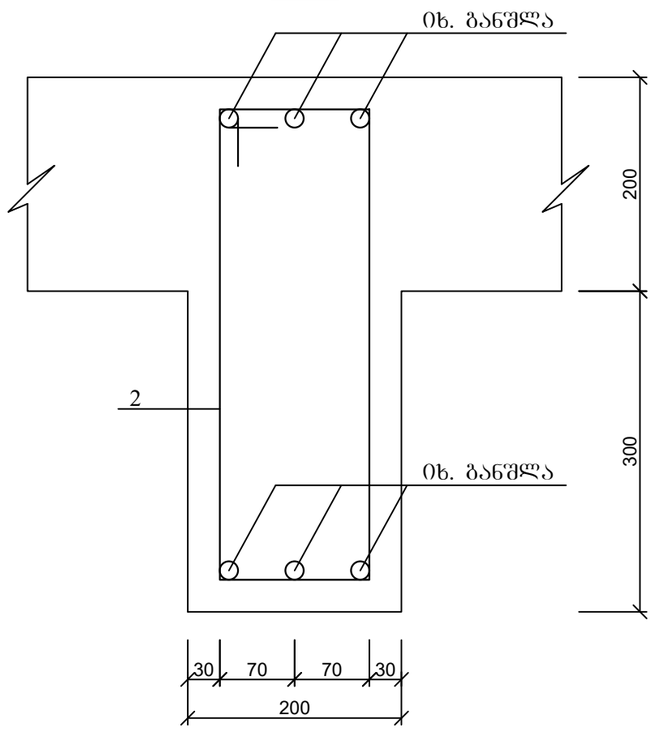

პოზ. 2

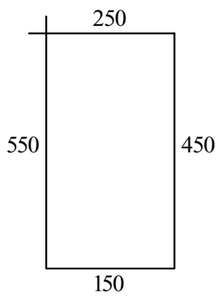

ქ. თბილისი, დაბა წყნეთი, ქაქუცა ჩოლოყაშვილის ქუჩა №23, ერთბინიანი საცხოვრებელი სახლის პროექტი				სტადია	ფურც.	რაოდ
					კ-23	
მთ. არქიტექტორი			კონსტრუქციული ნაწილი			
ავტორი						
პრ. მთ. ინჟინ.	დ. მაისურაძე		რიგელის ჭრილები; მასალის სპეციფიკაცია	მასშტაბი		
შეასრულა	რ. სილაგაძე					
შეამოწმა	დ. მაისურაძე					

კიბის უჯრედი 1

ჭრილი 1-1

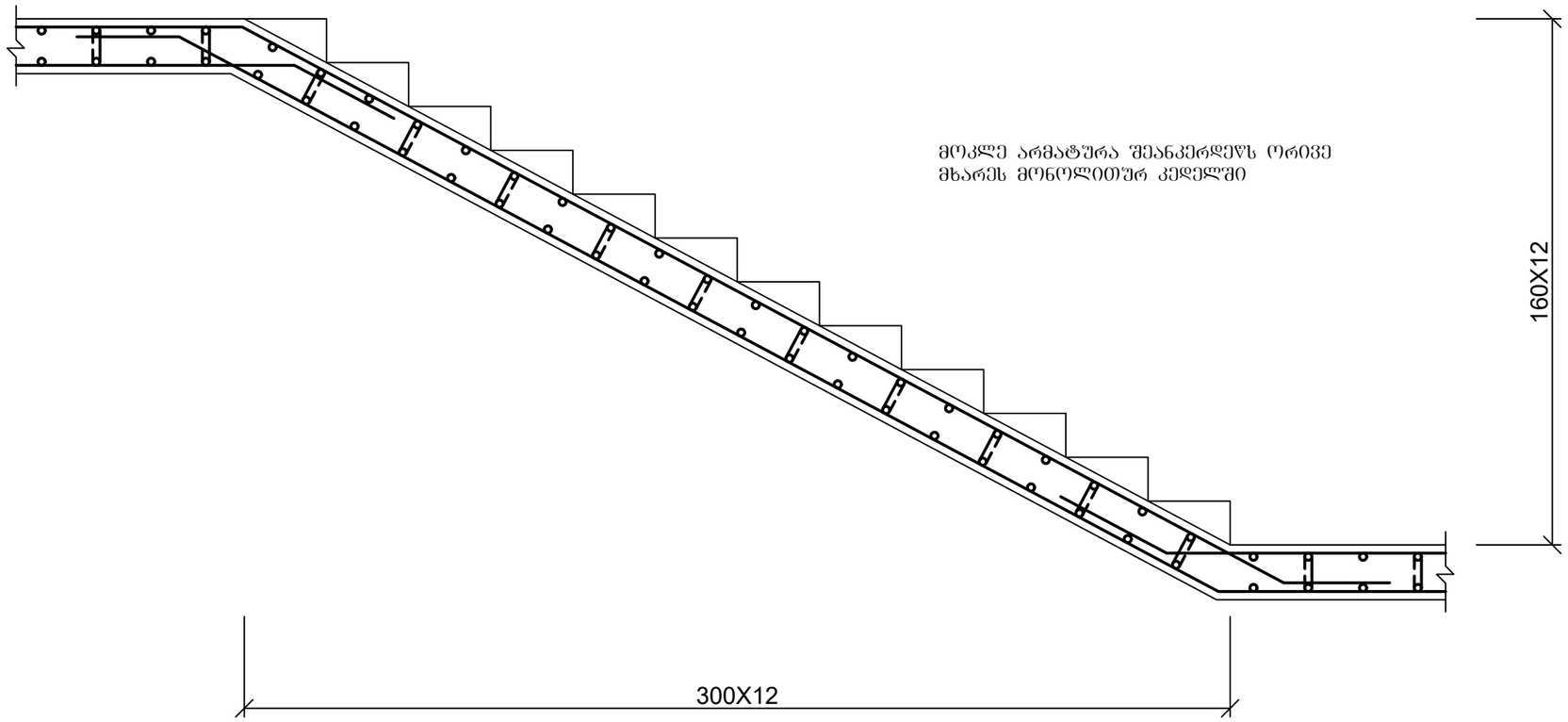

პოზ	დასახელება	რაოდ	წონა კგ	
			ერთ	სულ
	კიბის უჯრედი			
1	Ø 10 A500C ΣL= 150 გ.მ	-	0,62	93
2	Ø 8 A240 L= 300	50	0,12	6
3	Ø 10 A500C L= 1000	10	0,62	6,2
	ბეტონი B25		$მ^3$	1,5

ქ. თბილისი, დაბა წყნეთი, ქაქუცა ჩოლოყაშვილის ქუჩა №23, ერთბინიანი საცხოვრებელი სახლის პროექტი				სტადია	ფურც.	რაოდ
					კ-24	
მთ. არქიტექტორი			კონსტრუქციული ნაწილი			
ავტორი						
პრ. მთ. ინჟინ.	დ. მაისურაძე		კიბის კონსტრუქცია	მასშტაბი		
შეასრულა	რ. სილაგაძე					
შეამოწმა	დ. მაისურაძე					

აუზის და ლითონის ფახვერკების გეგმა

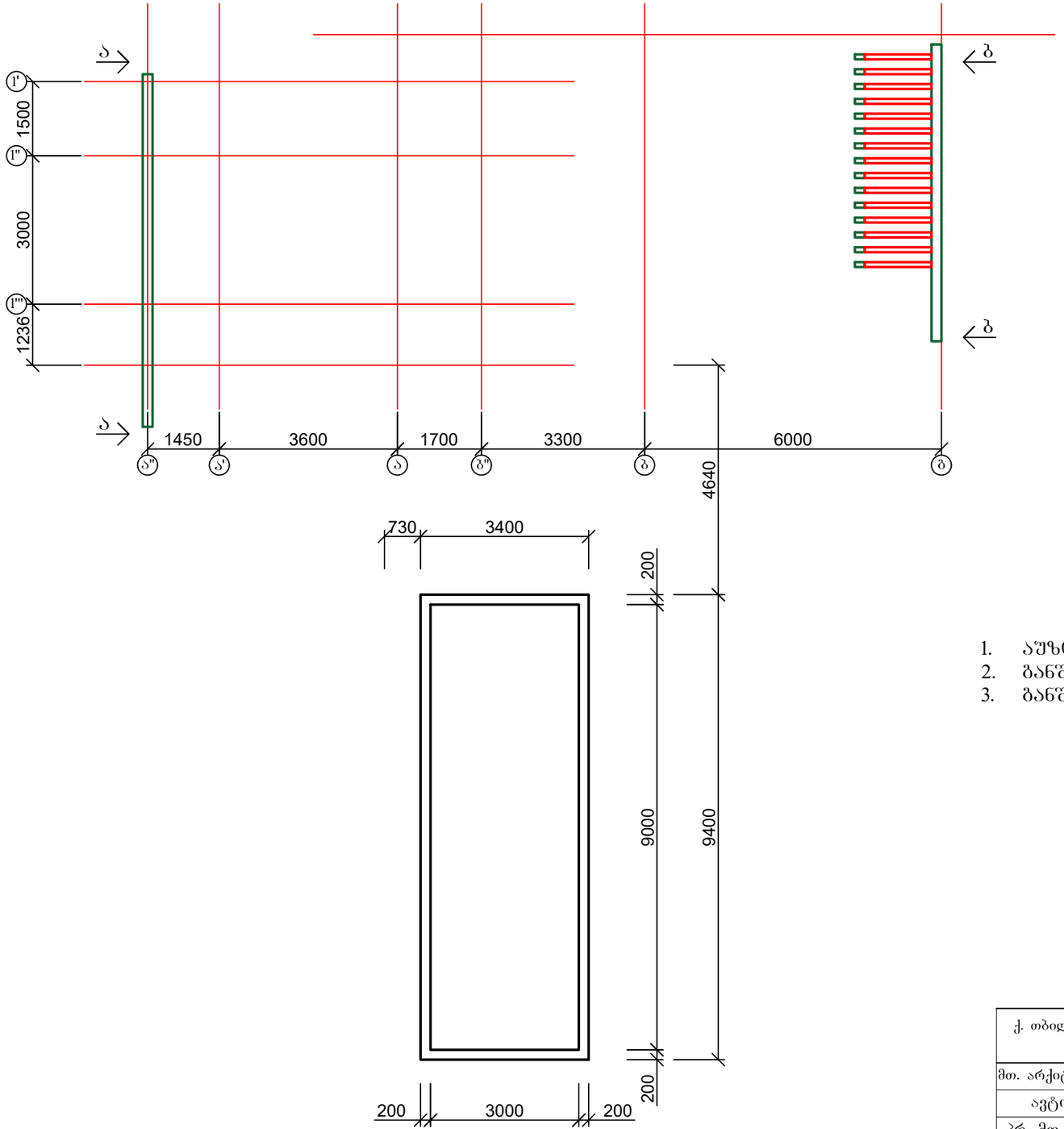

1. აუზის გეგმა იხ. შურც. კ-26;
2. განშლა ა-ა იხ. შურც. კ-31;
3. განშლა ბ-ბ იხ. შურც. კ-32.

ქ. თბილისი, დაბა წყნეთი, ქაქუცა ხოლოყაშვილის ქუჩა №23, ერთბინიანი საცხოვრებელი სახლის პროექტი				სტადია	შურც.	რაოდ
					კ-25	
მთ. არქიტექტორი			კონსტრუქციული ნაწილი			
ავტორი						
პრ. მთ. ინჟინ.	დ. მაისურაძე		აუზის და ლითონის ფახვერკების გეგმა	მასშტაბი		
შეასრულა	რ. სილაგაძე					
შეამოწმა	დ. მაისურაძე					

აუზის გეგმა

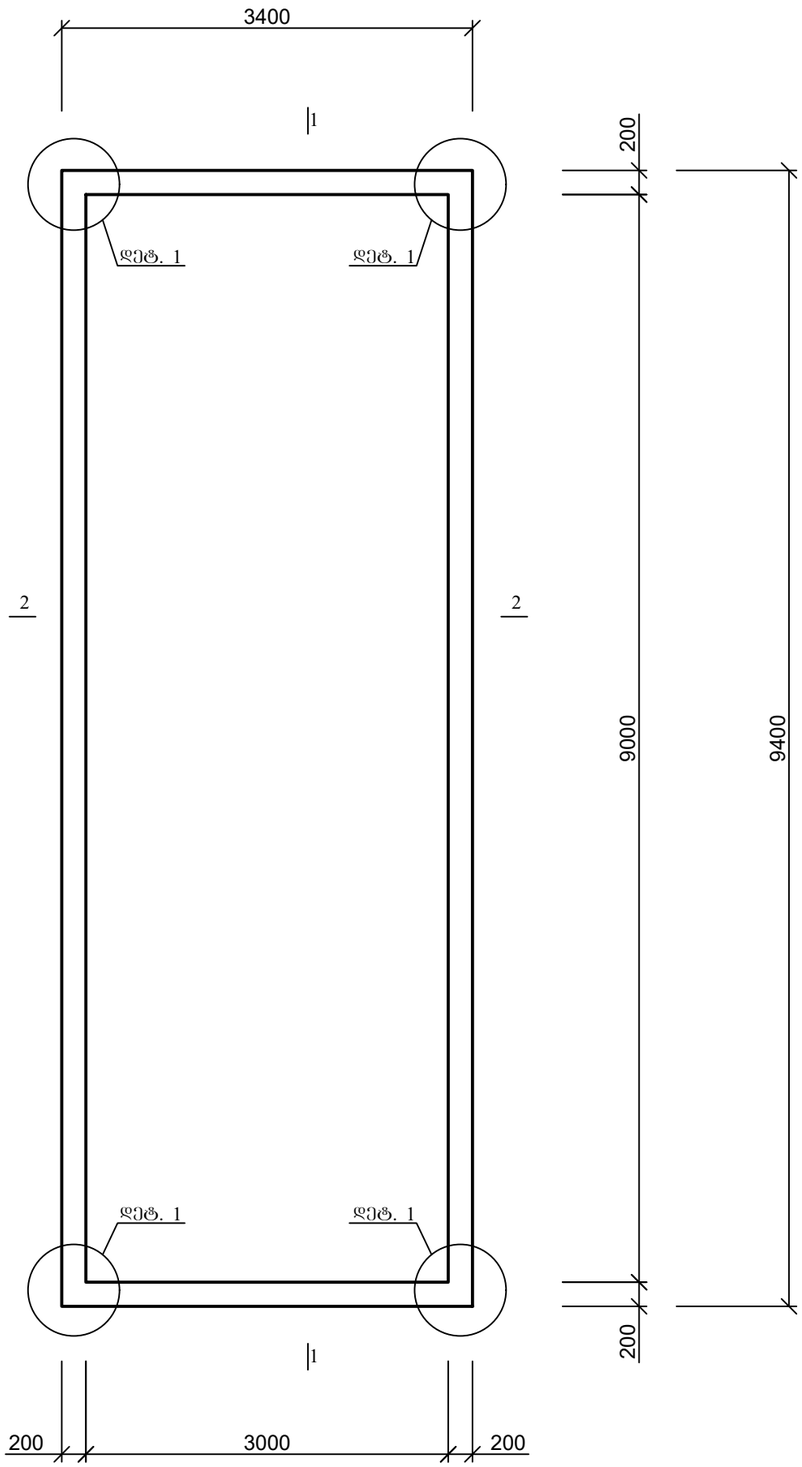

დეტალი 1

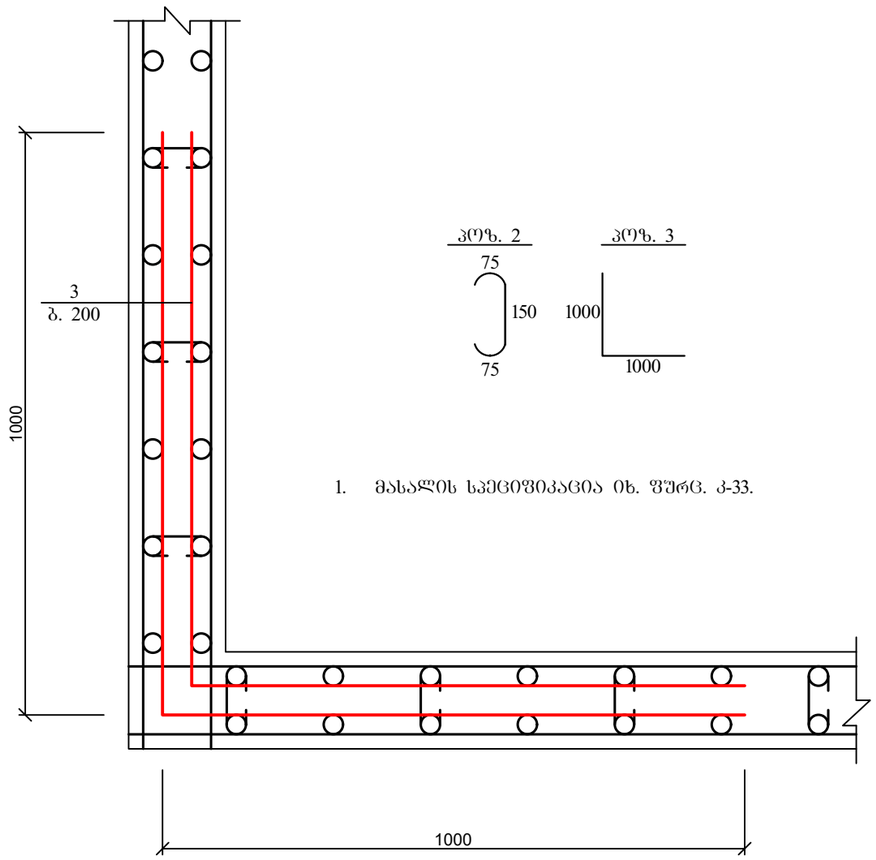

პოზ. 2

პოზ. 3

1. მასალის სპეციფიკაცია იხ. ფურც. კ-33.

1. აუზის ჭრილები და მასალის სპეციფიკაცია იხ. ფურც. კ-27.

ქ. თბილისი, დაბა წყნეთი, ქაქუცა ხოლოყაშვილის ქუჩა №23, ერთბინიანი საცხოვრებელი სახლის პროექტი				სტადია	ფურც.	რაოდ
					კ-26	
მთ. არქიტექტორი			კონსტრუქციული ნაწილი			
ავტორი						
პრ. მთ. ინჟინ.	დ. მაისურაძე		ჯვარედინი კაწმირების მოწყობის სქემა სახურავზე	მასშტაბი		
შეასრულა	რ. სილაგაძე					
შეამოწმა	დ. მაისურაძე					

ჭრილი 1-1

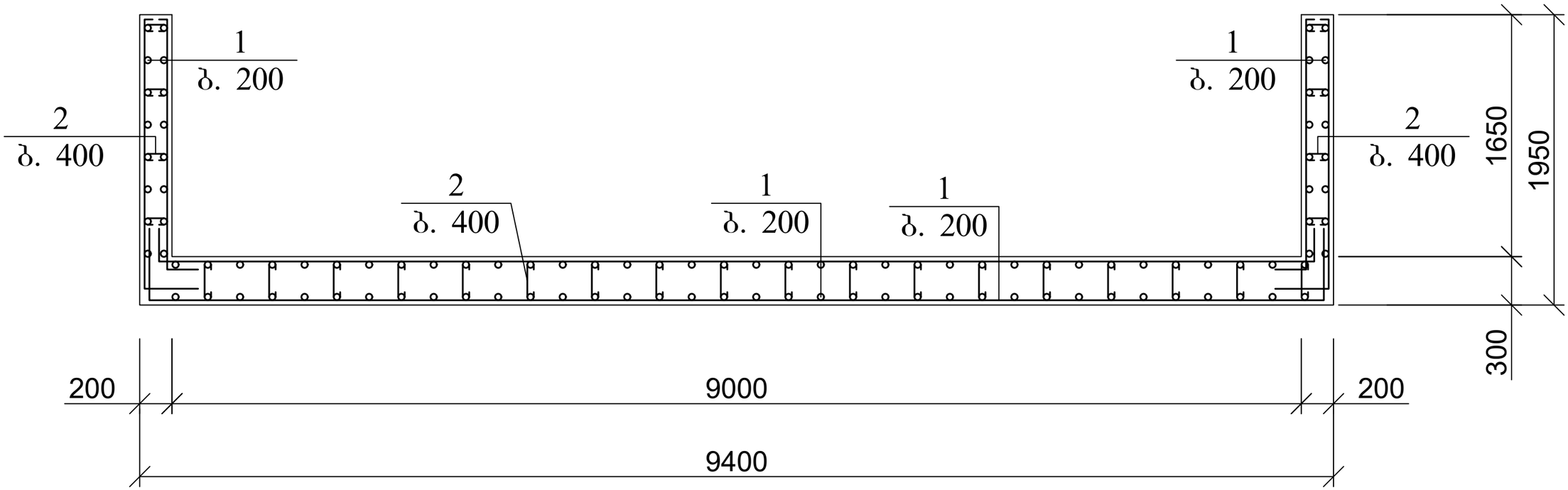

ჭრილი 2-2

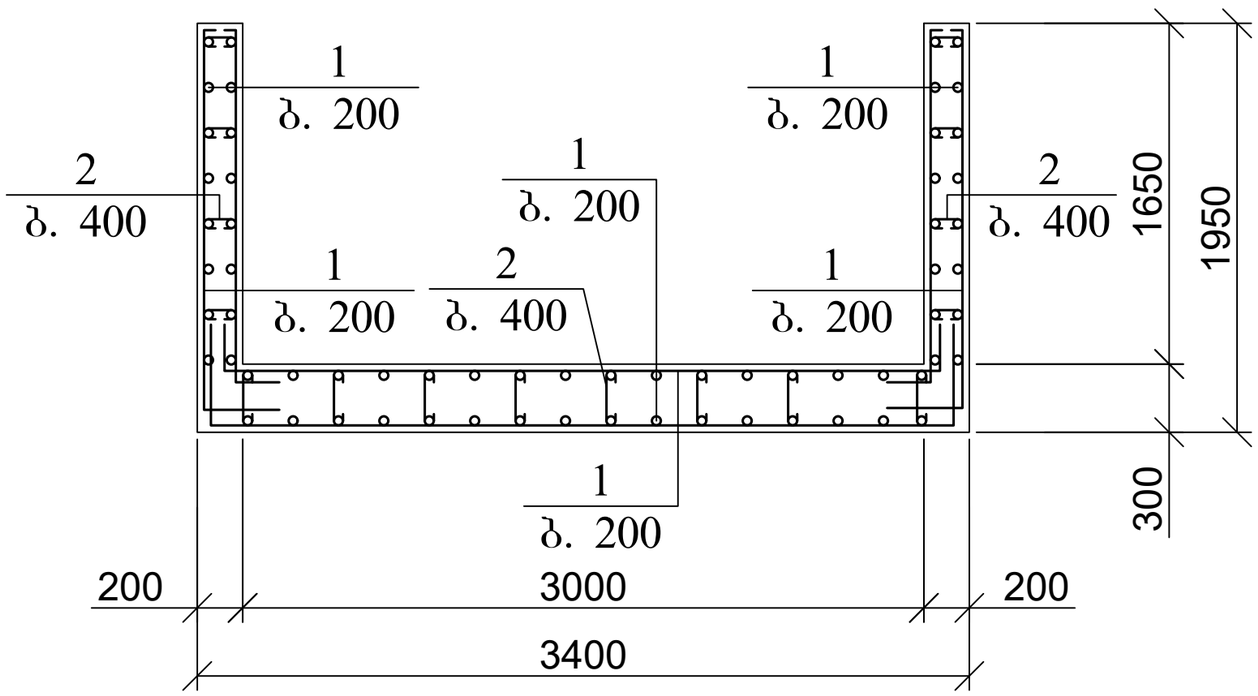

1. დეტალი-1 იხ. ფურც. კ-34.

პოზ	დასახელება	რაოდ	წონა კგ	
			ერთ	სულ
	აუზის კონსტრუქცია			
1	Ø 12 A500C ΣL= 1600 გ.მ	-	0,9	1440
2	Ø 8 A240 L= 300	450	0,12	54
3	Ø 10 A500C L= 1000	24	0,62	14,88
	ბეტონი B25		$მ^3$	18

ქ. თბილისი, დაბა წყნეთი, ქაქუცა ჩოლოყაშვილის ქუჩა №23, ერთბინიანი საცხოვრებელი სახლის პროექტი				სტადია	ფურც.	რაოდ
					კ-27	
მთ. არქიტექტორი			კონსტრუქციული ნაწილი			
ავტორი						
პრ. მთ. ინჟინ.	დ. მაისურაძე		აუზის ჭრილები; მასალის სპეციფიკაცია	მასშტაბი		
შეასრულა	რ. სილაგაძე					
შეამოწმა	დ. მაისურაძე					

ლითონის სვეტების საძრდენი კოჭის გეგმა

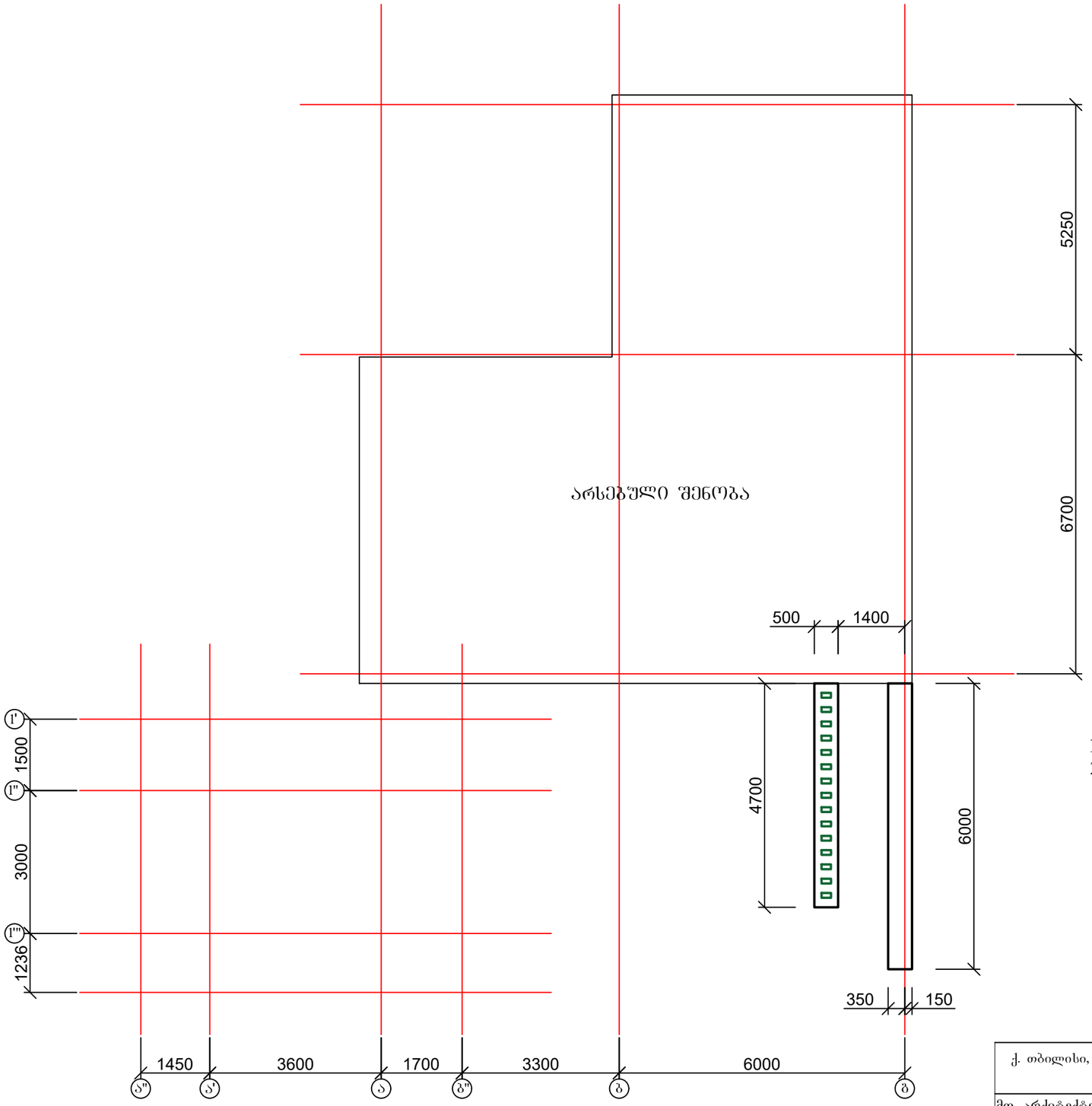

1. საძირკვლის კოჭის კონსტრუქცია იხ. ფურც. კ-29;
2. ლითონის ფახვერკების საძრდენი კვანძი იხ. ფურც. კ-30.

ქ. თბილისი, დაბა წყნეთი, ქაქუცა ჩოლოყაშვილის ქუჩა №23, ერთბინიანი საცხოვრებელი სახლის პროექტი				სტადია	ფურც.	რაოდ
					კ-28	
მთ. არქიტექტორი			კონსტრუქციული ნაწილი			
ავტორი						
პრ. მთ. ინჟინ.	დ. მაისურაძე		ლითონის სვეტების საძრდენი კოჭის გეგმა	მასშტაბი		
შეასრულა	რ. სილაგაძე					
შეამოწმა	დ. მაისურაძე					

ჭრილი 1-1

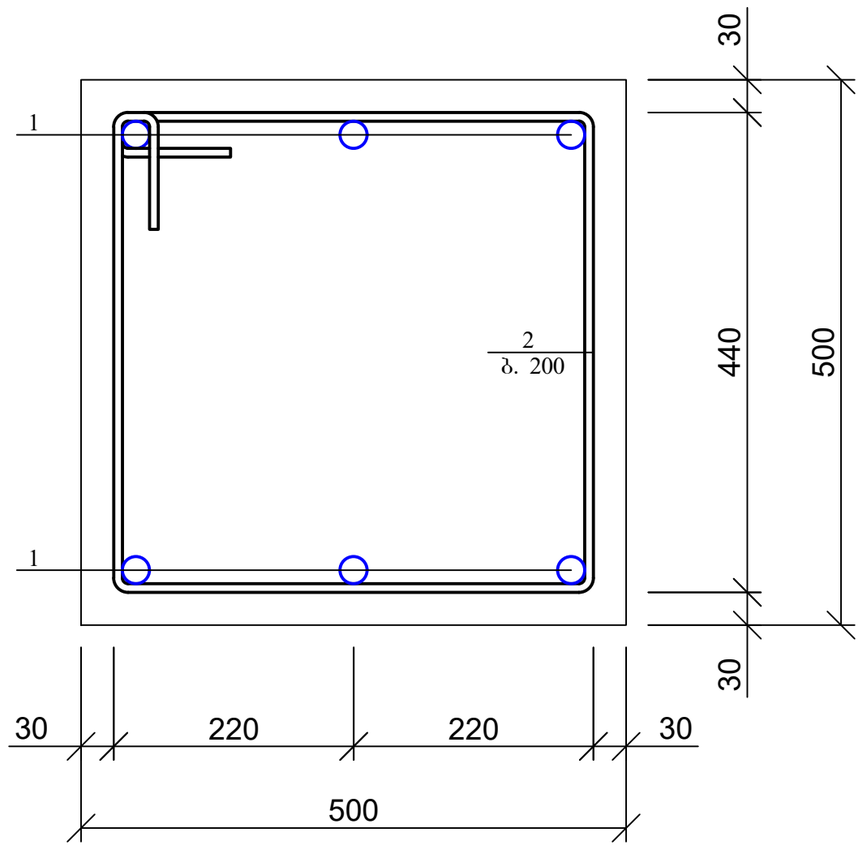

პოზ. 2

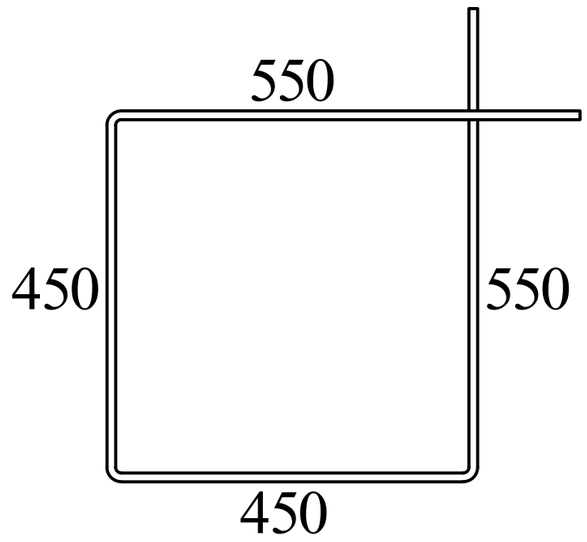

პოზ	დასახელება	რაოდ	წონა კგ	
			ერთ	სულ
	საძირკვლის კოჭი	11 გ.მ.		
1	Ø 14 A500C ΣL= 705 გ.მ	-	1,21	853,05
2	Ø 8 A240 L= 2000	55	0,8	44
	ბეტონი B25		$მ^3$	2,7

ქ. თბილისი, დაბა წყნეთი, ქაქუცა ჩოლოყაშვილის ქუჩა №23, ერთბინიანი საცხოვრებელი სახლის პროექტი				სტადია	ფურც.	რაოდ
					კ-29	
მთ. არქიტექტორი			კონსტრუქციული ნაწილი			
ავტორი						
პრ. მთ. ინჟინ.	დ. მაისურაძე		ლენტშრი საძირკვლის ჭრილი	მასშტაბი		
შეასრულა	რ. სილაგაძე					
შეამოწმა	დ. მაისურაძე					

ლითონის სვეტის საყრდენი კვანძი-1

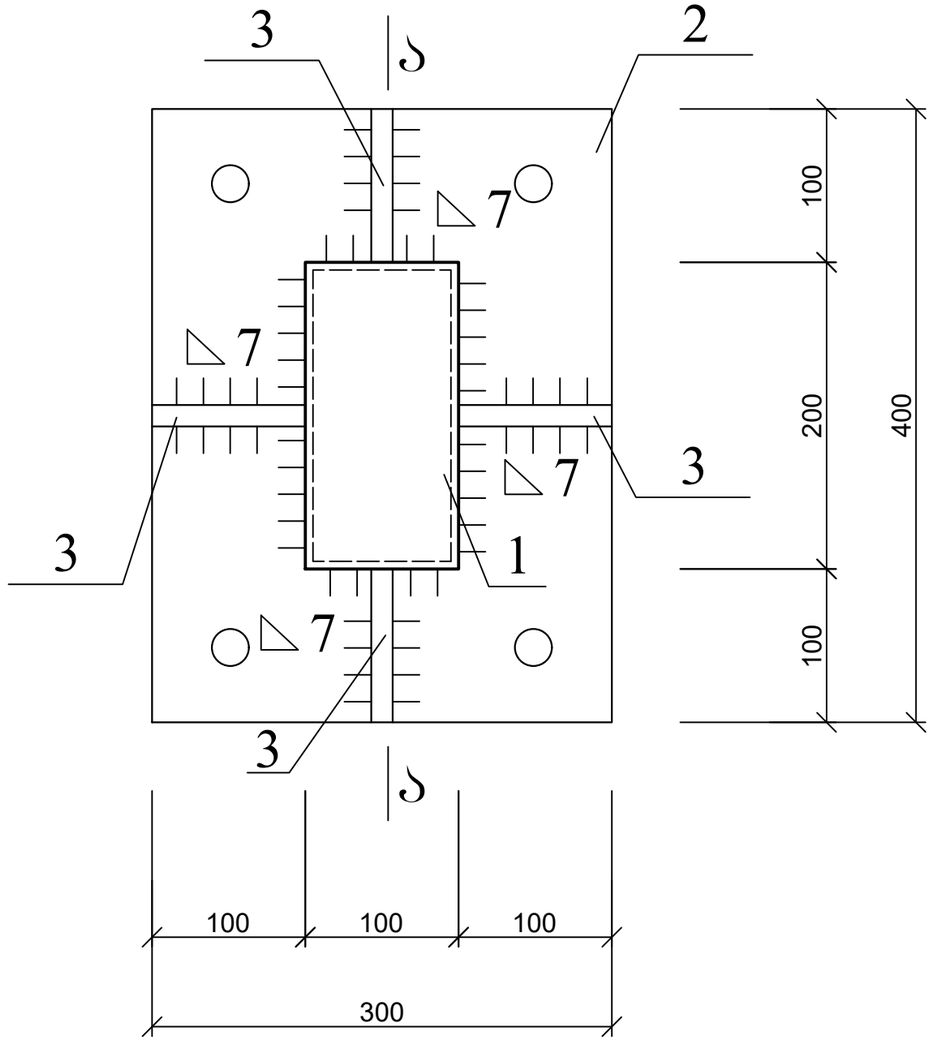

ლით. კოლონის საყრდენი კვანძი; ხედი ა-ა

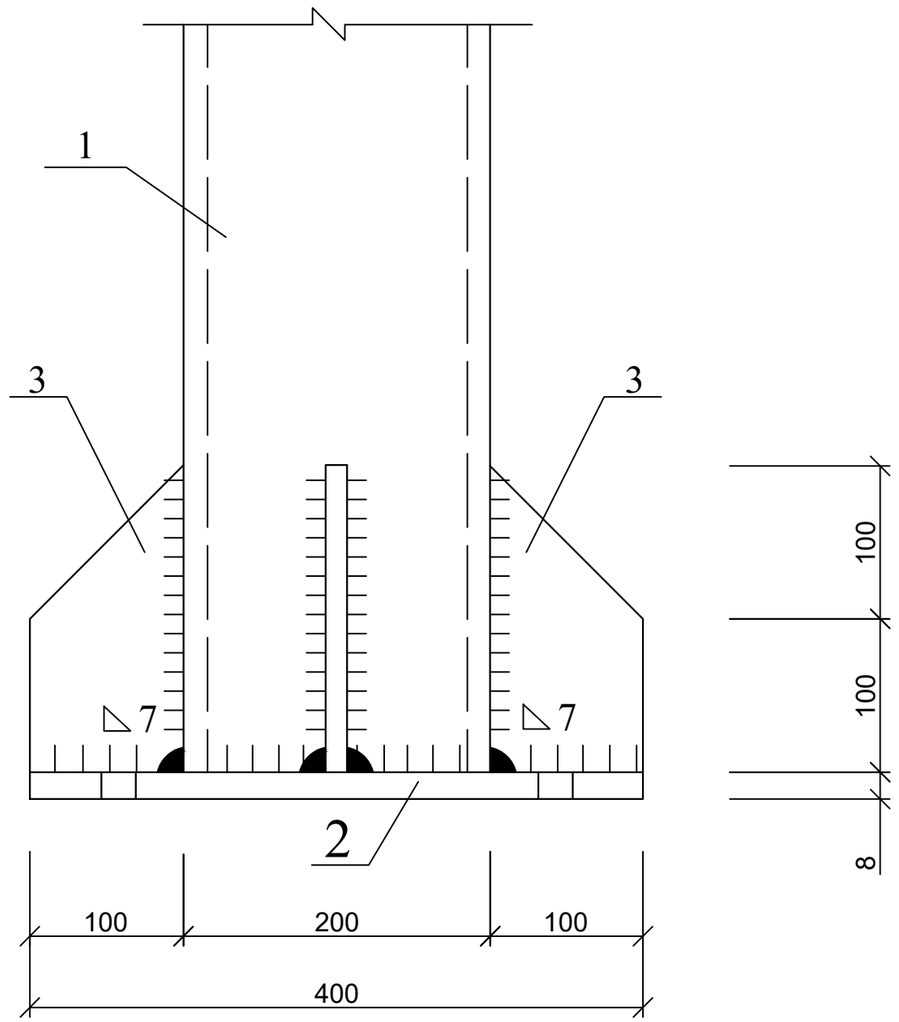

პოზ	დასახელება	რაოდ	წონა კგ	
			ერთ	სულ
	ფახვერკების საყრდენი კვანძი	15		
1	□ 200X100X4 L=8000	1	144,96	144,96
2	- 400X300X10	1	9,42	9,42
3	- 200X100X6	4	0,94	3,77
	ლითონის კოჭები	15		
1	□ 200X100X4 L=1350	1	24,462	24,462

ქ. თბილისი, დაბა წყნეთი, ქაქუცა ჩოლოყაშვილის ქუჩა №23, ერთბინიანი საცხოვრებელი სახლის პროექტი				სტადია	ფურც.	რაოდ
					კ-30	
მთ. არქიტექტორი			კონსტრუქციული ნაწილი			
ავტორი						
პრ. მთ. ინჟინ.	დ. მაისურაძე		ლითონის სვეტის საყრდენი კვანძი	მასშტაბი		
შეასრულა	რ. სილაგაძე					
შეამოწმა	დ. მაისურაძე					

ლითონის კონსტრუქციის განშლა ა" ღერძზე

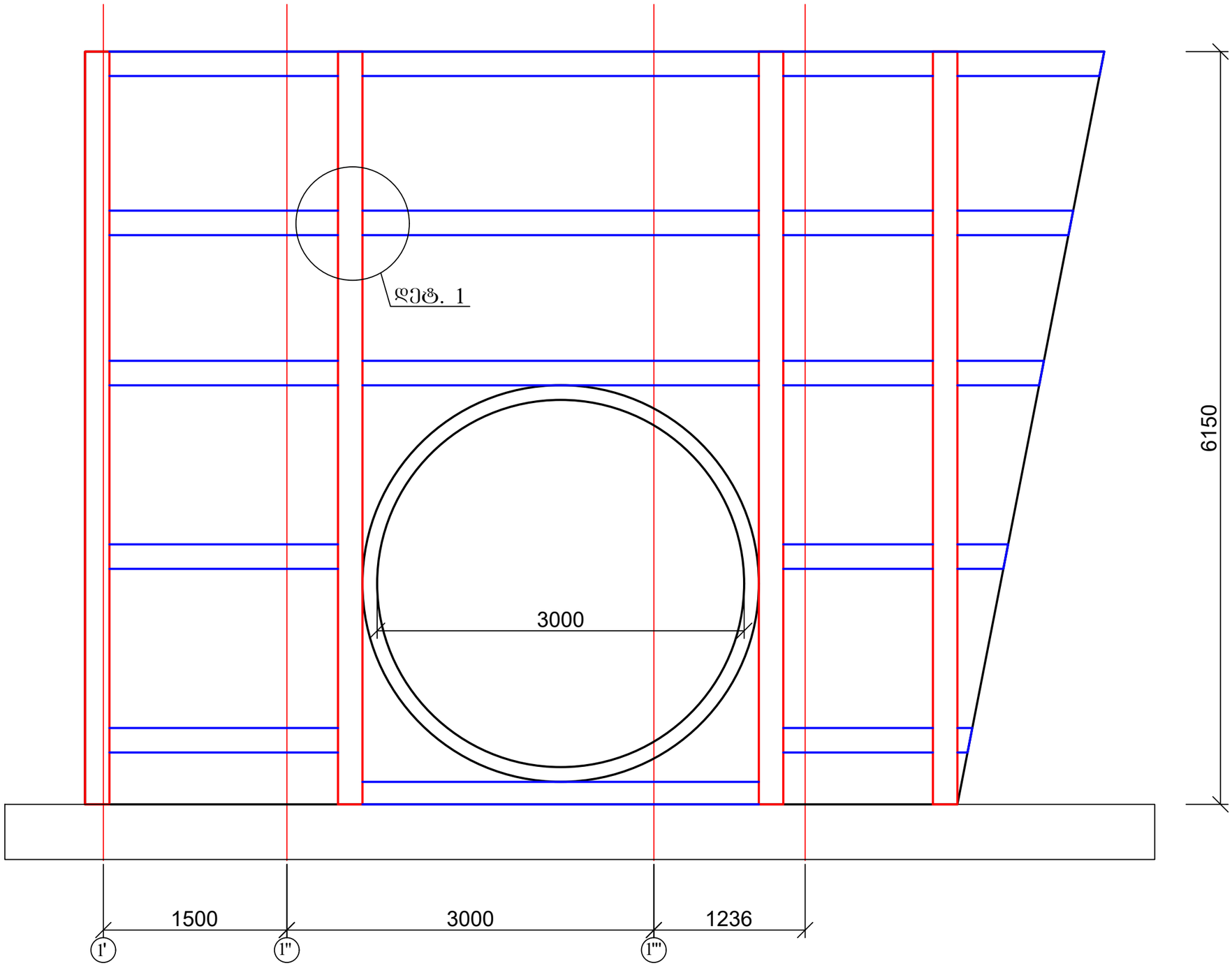

1. დეტალი და მასალის სპეციფიკაცია იხ. ფურც. კ-33.

ქ. თბილისი, დაბა წყნეთი, ქალაქი ჩოლოყაშვილის ქუჩა №23, ერთბინიანი საცხოვრებელი სახლის პროექტი				სტადია	ფურც.	რაოდ
					კ-31	
მთ. არქიტექტორი			კონსტრუქციული ნაწილი			
ავტორი						
პრ. მთ. ინჟინ.	დ. მაისურაძე		ლითონის კონსტრუქციის განშლა ა" ღერძზე	მასშტაბი		
შეასრულა	რ. სილაგაძე					
შეამოწმა	დ. მაისურაძე					

ლითონის კონსტრუქციის განშლა "ბ" ღერძზე

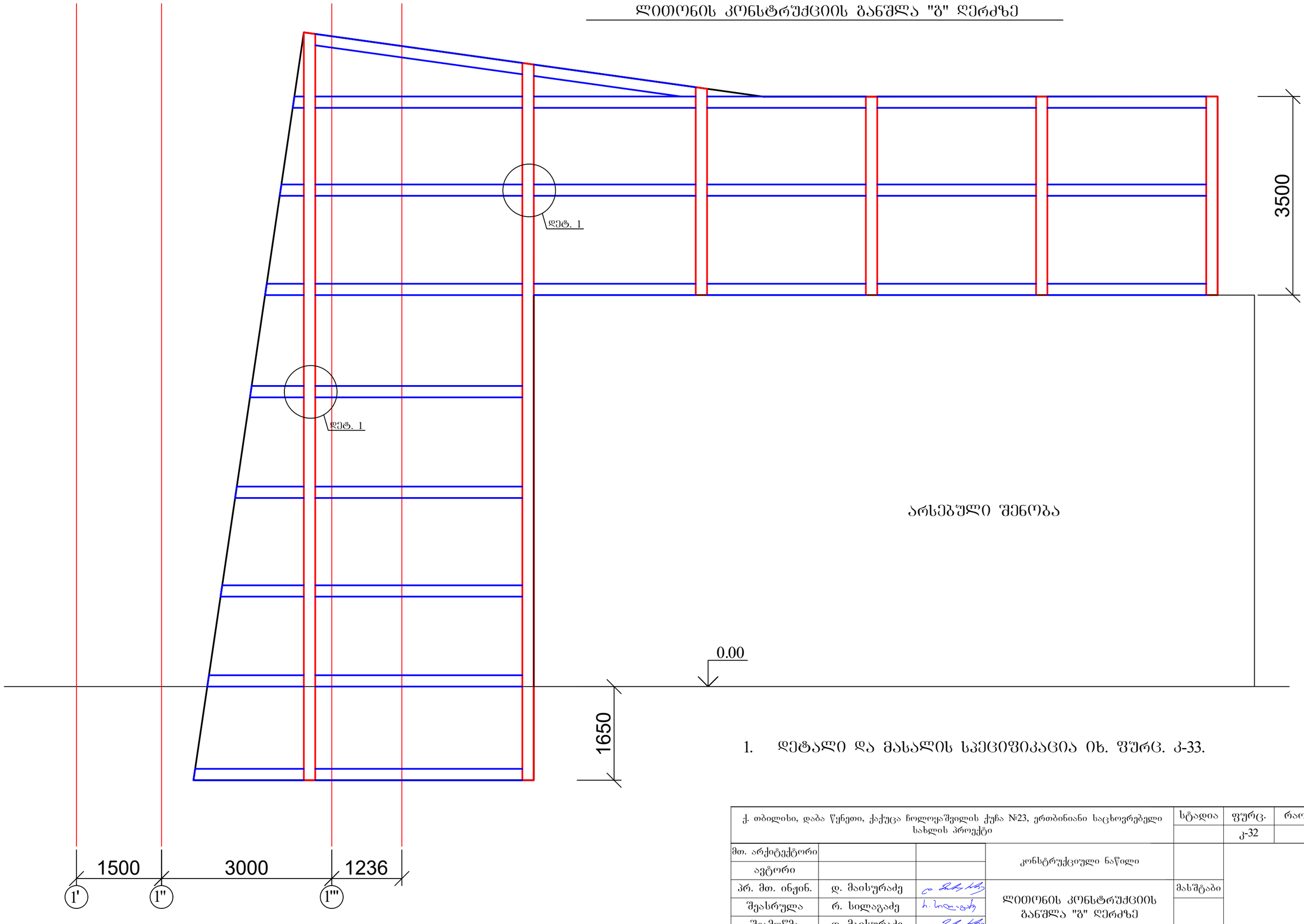

არსებული შენობა

1. დეტალი და მასალის სპეციფიკაცია იხ. ფურც. კ-33.

ქ. თბილისი, დაბა წყნეთი, ქაქუცა ხოლოყაშვილის ქუჩა №23, ერთბინიანი საცხოვრებელი სახლის პროექტი				სტადია	ფურც.	რაოდ
					კ-32	
მთ. არქიტექტორი			კონსტრუქციული ნაწილი			
ავტორი						
პრ. მთ. ინჟინ.	დ. მაისურაძე		ლითონის კონსტრუქციის განშლა "ბ" ღერძზე	მასშტაბი		
შეასრულა	რ. სილაგაძე					
შეამოწმა	დ. მაისურაძე					

დეტალი 1

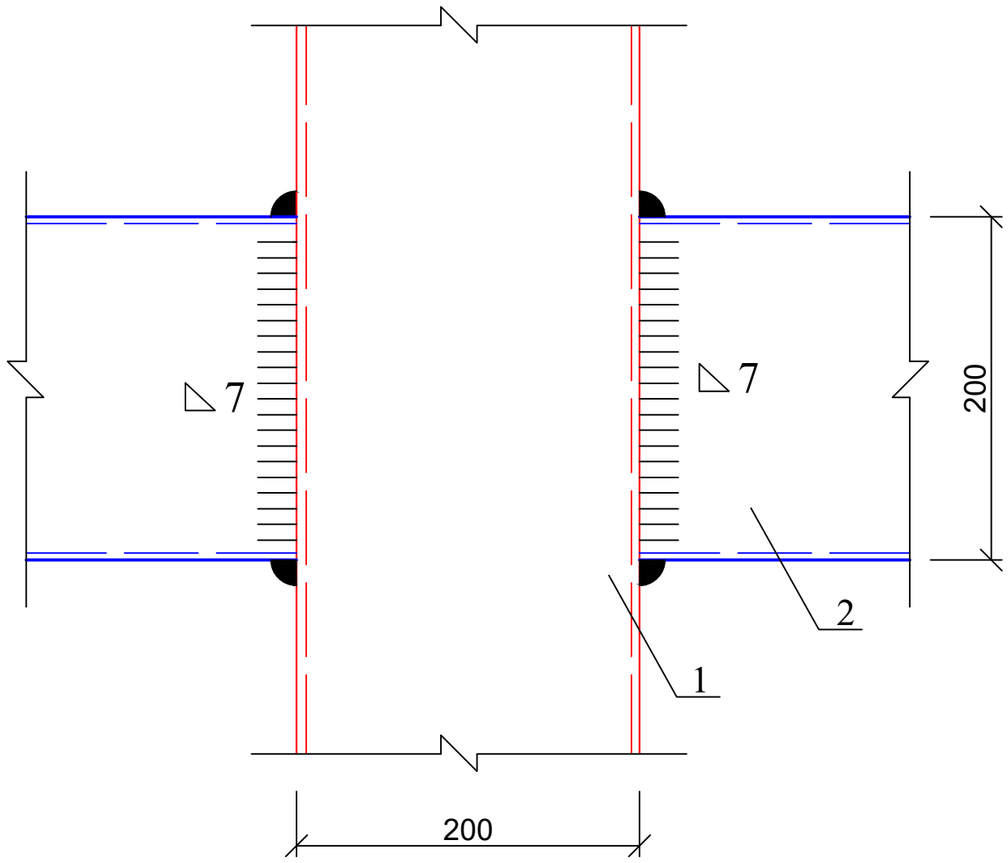

პოზ	დასახელება	რაოდ	წონა კგ	
			ერთ	სულ
	ლითონის კონსტრუქცია "ა" ღერძზე			
1	□ 200X200X4 L=25 გ.მ.	1	25	625
2	□ 200X200X4 L=36 გ.მ.	1	25	900
	ლითონის კონსტრუქცია "გ" ღერძზე			
1	□ 200X200X4 L=40 გ.მ.	1	25	1000
2	□ 200X200X4 L=80 გ.მ.	1	25	2000

ქ. თბილისი, დაბა წყნეთი, ჭაქუცა ნოლოყაშვილის ქუჩა №23, ერთბინიანი საცხოვრებელი სახლის პროექტი				სტადია	ფურც.	რაოდ
					კ-33	
მთ. არქიტექტორი			კონსტრუქციული ნაწილი			
ავტორი						
პრ. მთ. ინჟინ.	დ. მაისურაძე		ლითონის კავშირების დეტალები; მასალების სპეციფიკაცია	მასშტაბი		
შეასრულა	რ. სილაგაძე					
შეამოწმა	დ. მაისურაძე					

დახრილი სახურავის გეგმა 6.90 ნიშნულზე; ლითონის კარკასი

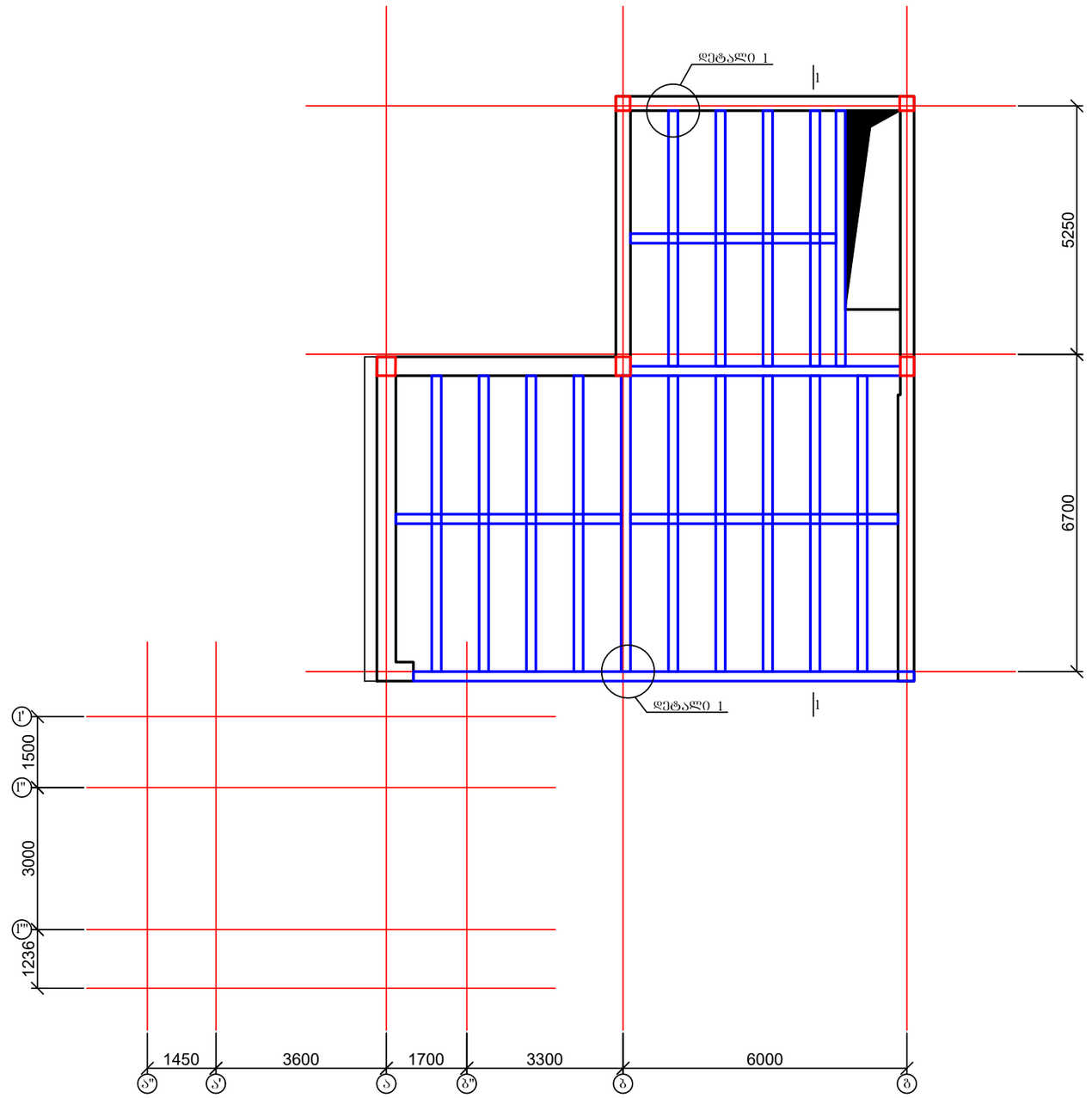

1. ჭრილი 1-1 იხ. შურც. კ-35;
2. დეტალი 1 იხ. შურც. კ-36.

ქ. თბილისი, დაბა წყნეთი, ქაქუცა ჩოლოყაშვილის ქუჩა №23, ერთბინიანი საცხოვრებელი სახლის პროექტი				სტადია	შურც.	რაოდ
					კ-34	
მთ. არქიტექტორი			კონსტრუქციული ნაწილი			
ავტორი						
პრ. მთ. ინჟინ.	დ. მაისურაძე		დახრილი სახურავის გეგმა 6.90 ნიშნულზე; ლითონის კარკასი	მასშტაბი		
შეასრულა	რ. სილაგაძე					
შეამოწმა	დ. მაისურაძე					

ჭრილი 1-1

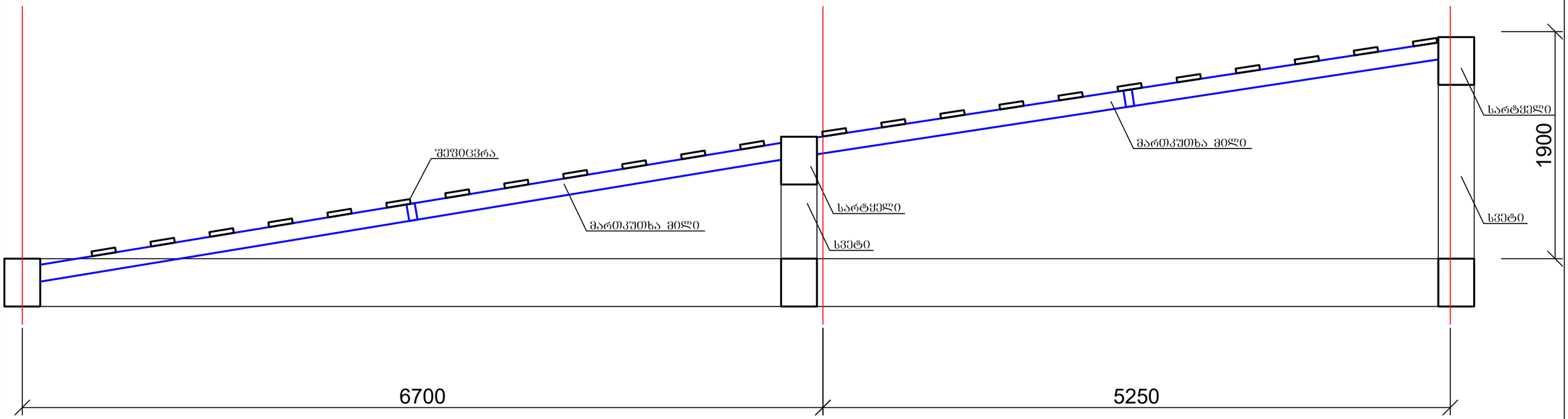

პოზ	დასახელება	რაოდ	წონა კგ	
			ერთ	სულ
	სახურავის დონეზე სარტყლის მოწყობის კონსტრუქცია	30 გ.მ.		
1	Ø 16 A500C ΣL= 200 გ.მ	-	1,6	320
2	Ø 8 A240 L= 1200	150	0,48	72
	ბეტონი B25		მ^3	2,7
	სახურავის დონეზე სვეტების მოწყობის კონსტრუქცია	8 გ.მ.		
1	Ø 16 A500C ΣL= 50 გ.მ	-	1,6	80
2	Ø 8 A240 L= 1200	50	0,48	24
	ბეტონი B25		მ^3	1

ქ. თბილისი, დაბა წყნეთი, ქაქუცა ჩოლოყაშვილის ქუჩა №23, ერთბინიანი საცხოვრებელი სახლის პროექტი				სტადია	ფურც.	რაოდ
					კ-35	
მთ. არქიტექტორი			კონსტრუქციული ნაწილი			
ავტორი						
პრ. მთ. ინჟინ.	დ. მაისურაძე		ჭრილი 1-1	მასშტაბი		
შეასრულა	რ. სილაგაძე					
შეამოწმა	დ. მაისურაძე					

დეტალი 1

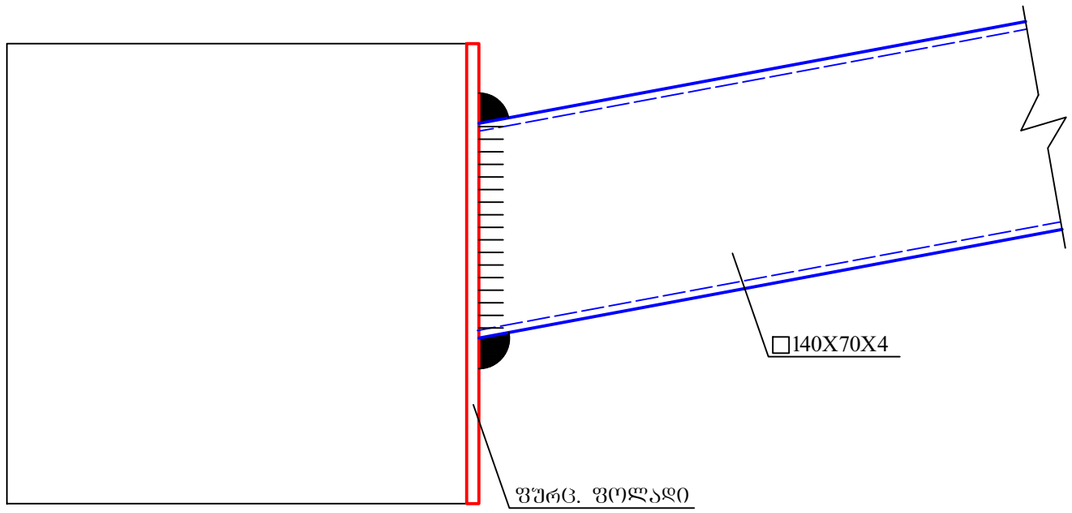

ჭრილი 1-1

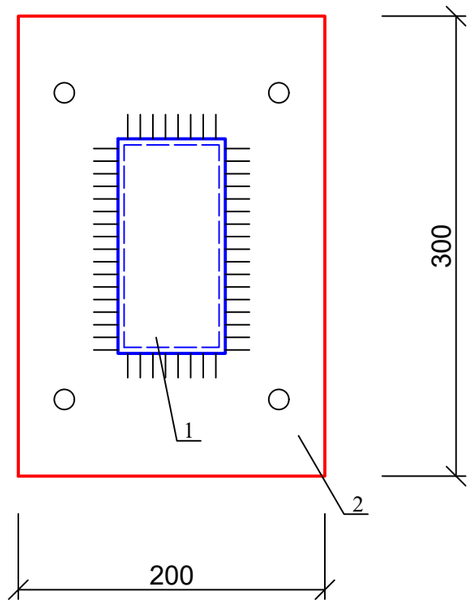

პოზ	დასახელება	რაოდ	წონა კგ	
			ერთ	სულ
	სახურავის კონსტრუქცია			
1	□ 140X70X4 ΣL=120 გ.მ.	-	12,5	1500
2	- 300X200X10	12	4,71	56,52

ქ. თბილისი, დაბა წყნეთი, ქაქუცა ჩოლოყაშვილის ქუჩა №23, ერთბინიანი საცხოვრებელი სახლის პროექტი				სტადია	ფურც.	რაოდ
					კ-36	
მთ. არქიტექტორი			კონსტრუქციული ნაწილი			
ავტორი						
პრ. მთ. ინჟინ.	დ. მაისურაძე		დეტალი 1	მასშტაბი		
შეასრულა	რ. სილაგაძე					
შეამოწმა	დ. მაისურაძე					

შ.პ.ს. “დიდგორი-2011” “Didgori-2011” Ltd
საქართველო, ქ. თბილისი, სოფელი დიღომი, ს/კ 404901111. ტელ.: 551147980
Village Dighomi, Tbilisi, Georgia, I/d: 404901111. Tel.: 551147980

ქ. თბილისი, დაბა წყნეთი, ქაქუცა ჩოლოყაშვილის ქ. №23, ს/კ: 01.20.01.025.025, ინდივიდუალური, ერთბინიანი სახლის პროექტის

საექსპერტო შეფასება

დირექტორი ნ. სილაგაძე

ქ. თბილისი 2026 წ.

ქ. თბილისი, დაბა წყნეთი, ქაქუცა ჩოლოყაშვილის ქ. №23, ს/კ: 01.20.01.025.025, ინდივიდუალური, ერთბინიანი სახლის პროექტის

საექსპერტო შეფასება

ექსპერტიზის მიზანი: წყნეთში, ჩოლოყაშვილის ქუჩაზე, ერთბინიანი საცხოვრებელი სახლის კონსტრუქციული პროექტის შეფასება და შესაბამისობა საქართველოს რესპუბლიკაში მოქმედ სამშენებლო ნორმებთან და სტანდარტებთან.

საექსპერტოდ წარმოდგენილი მასალები:

1. არქიტექტურული-სამშენებლო ნაწილი;
2. სამშენებლო მოედნის საინჟინრო-გეოლოგიური გამოკვლევა;
3. პროექტის კონსტრუქციული ნაწილი;
4. შენობის კონსტრუქციული ანგარიში

გაფრთხილება

გაცნობილი ვარ ექსპერტის უფლება-მოვალეობებს, რაც გათვალის-წინებულია საქართველოს სამოქალაქო საპროცესო კოდექსის 168-ე და საქართველოს სისხლის სამართლის საპროცესო კოდექსის 51-ე და 52-ე მუხლებით.

ამასთან, ცრუ ჩვენების, ყალბი დასკვნის სისხლის სამართლის პასუხისმგებლობის შესახებ გაცნობილი ვარ საქართველოს სისხლის სამართლის კოდექსის 370-ე მუხლს.

ექსპერტი შემსრულებელი:

ინჟინერ-მშენებელი, კონსტრუქტორი ზაურ სილაგაძე, სპეციალობით მუშაობის უწყვეტი სტაჟი 45 წელი.

კვლევითი ნაწილი

საპროექტო შენობა, რომელიც მდებარეობს თბილისში, დაბა წყნეთში, ჩოლოყაშვილის ქუჩაზე, რთული მრავალწახნაგა ფორმისაა, კონსოლური გამონაშვერებით. კონსტრუქციული პროექტი ითვალისწინებს არსებული შენობაზეის გვერდით, იმავე საკადასტრო ტერიტორიაზე, ორსართულიანი ფართის მოწყობას, 1 მიწისქვეშა სართულის ჩათვლით.

საპტროექტო შენობა 2 სართულიანია, 1 მიწისქვეშა სართულის ჩათვლით. შენობა წარმოადგენს რკინაბეტონის სვეტებისა და რიგელების კარკასს, გადახურვის ფილად მიღებულია მონოლითური ფილა.

სართულის სიმაღლეებია:
მიწისქვეშა სართული – 2.66 მ.

I სართული 3.60 მ.

სამშენებლო მოედნის სეისმოაქტივობა შეადგენს 8 ბალს MSK64 შკალის მიხედვით.

კონსტრუქციული გადაწყვეტის მიხედვით, საძირკვლის კონსტრუქციად მიღებულია რკინაბეტონის მონოლითური ფილა.

კონსტრუქციული გადაწყვეტის მიხედვით, შენობის კონსტრუქციული ელემენტები შემდეგია:

საძირკვლის ფილა – რკინაბეტონის მონოლითური ფილა 400 მმ. სისქით. ბეტონი B25 და არმატურა A500c და A240.

სვეტები – მონოლითური რკინაბეტონი განივკვეთით 300X300 მმ. და 300X200 მმ. ბეტონი B25 და არმატურა A500c და A240.

გადახურვის ფილები – რკინაბეტონის მონოლითური ფილა 200 მმ. სისქით. ბეტონი B25 და არმატურა A500c და A240.

კოჭები - მონოლითური რკინაბეტონი განივკვეთით 300X500 მმ. და 200X500 მმ. სისქით. ბეტონი B25 და არმატურა A500c და A240.

კედლები - მონოლითური რკინაბეტონი სისქით 300 მმ. და 200 მმ. ბეტონი B25 და არმატურა A500c და A240.

კიბეები – რკინაბეტონის მონოლითური ფილა 200 მმ. სისქით. ბეტონი B25 და არმატურა A500c და A240.

ლითონის კონსტრუქცია – პროექტით გათვალიწინებულია ლითონის ორი კედლის მოწყობა, “ა” და “გ” ღერძებზე, გამოყენებულია ლითონის კვადრატული მილები, ასევე, პროექტი ითვალიწინებს ლითონის ფახვერკებისა და კოჭების

მოწყობას, არსბული შენობის მიჯნაზე, რომლისთვისაც მიღებულია ლითონის მართკუთხა მილების და ფურცლოვანი ფოლადების მოწყობა, სპეციფიკაციებით და განშლებით.

კონსტრუქციული ანგარიში შესრულებულია პროგრამა LIRA-SAPR-ის გამოყენებით პნ.01.01-09 “სეისმომედეგი მშენებლობა” მოთხოვნათა სრული გათვალისწინებით.

მუშა ნახაზები შესრულებულია ანგარიშისა და არქიტექტურულ-მოცულობითი ნახაზების სრული თანხვედრით. სპეციფიკაციებისა და მასალების ამოკრეფით.

დასკვნა: ექსპერტი დადებით შეფასებას აძლევს წარმოდგენილ პროექტს და რეკომენდაციას უწევს მშენებლობის ნებართვას მისაღებად და განსახორციელებლად.

კონსტრუქტორი ზ. სილაგაძე

გამოყენებული ლიტერატურა

1. პნ 01.01-09 სეისმომედეგი მშენებლობა;
2. პნ 02.01-08 შენობებისა და ნაგებობების ფუძეები;
3. პნ 03.01-09 ბეტონისა და რკინაბეტონის კონსტრუქციები.

Georgia

IDENTITY CARD

მოქალაქის პირადობის მოწმობა

საქართველო

GEO



გარათის No / CARD No

18IE40012

სახელი / FIRST NAME

ზაური

ZAUR

გვარი / LAST NAME

სილაგაძე

SILAGADZE

მოქ. / CIT	სქესი / SEX	პირადი No / PERSONAL No
GEO	მმ / M	01003008527

დაბადების თარიღი DATE OF BIRTH	მოქმედების ვადა DATE OF EXPIRY
20.01.1951	14.05.2029

ხელმოწერა SIGNATURE

დაბადების ადგილი / PLACE OF BIRTH

წყალტუბო

TSKALTUBO

გაცემის თარიღი / DATE OF ISSUE

14.05.2019

გამცემი ორგანო / ISSUING AUTHORITY

იუსტიციის სამინისტრო

MINISTRY OF JUSTICE

დამკვეთი: სრს; დამამზადებელი: MB-IDS 2018

სფს-ს რეგისტრაციის No 26-3184

IDGE018IE40012401003008527<<<<

5101201M2905143GE0<<<<<<<<<<<8

SILAGADZE<<ZAUR<<<<<<<<<<<<<<

დიპლომი

Г-I № 182323

ეს დიპლომი მიეცა სილაგაძე
ზაური აპოლონის ძეს
მასზე, რომ იგი 1971 წელს შევიდა
ვ.ი. ლენინის სახ. საქართველოს
პოლიტექნიკურ ინსტიტუტში
და 1976წელს დაამთავრა
ალნიშნული ინსტიტუტის
სრული კურსი სპეციალობით
სამრეწველო და სამოქალაქო
მშენებლობა
სახელმწიფო საგამოცდო კომისიის 1976 წ.
„22“ ივნისის გადაწყვეტილებით
ზ.ა. სილაგაძეს მიენიჭა
ინჟინერ-მშენებლის კვალიფიკაცია.

სახელმწიფო საგამოცდო კომისიის თავმჯდომარე
რექტორი
მდივანი

ქალაქი თბილისი 1980წ. „17“ IV

სარეგისტრაციო № 4993-Сгр

Грузинский яз.

ДИПЛОМ

Г-I № 182323

Настоящий диплом выдан Силагадзе
Заури Аполлоновичу
в том, что он в 1971 году поступил
в Грузинский политехнический
ин-т им. В.И. Ленина
и в 1976 году окончил полный курс
названного института
по специальности
Промышленное и гражданское
строительство

Решением Государственной экзаменационной
комиссии от „22“ июня 1976 г.
Силагадзе З.А.
присвоена квалификация
инженера-строителя

Председатель Государственной
экзаменационной комиссии
Ректор
Секретарь

м. п.

Город Тбилиси „17“ IV 1980 г.

Регистрационный № 4993-Сгр.

Московская типография Гознака. 1976.

ზაურ სილაგაძე
(საპროექტო სამუშაოების გამოცდილება)

ქ. თბილისი, ვაკე-საბურთალოს რაიონი, სოფ. დიდგორი: (995 51)-14 79 80

დაბადების თარიღი: 2 იანვარი, 1951
ოჯახური მდგომარეობა: დაოჯახებული

განათლება:

1971 – 1976 ***საქართველოს პოლიტექნიკური ინსტიტუტი.***
სამშენებლო ფაკულტეტი
ინჟინერ-მშენებლის სპეციალობა

სამუშაო გამოცდილება:

2/08/1976 – 15/02/1992 ***თბილისის ზონალური სამეცნიერო კვლევითი და საპროექტო ინსტიტუტი "თბილზნიეპი"***
ინჟინერ კონსტრუქტორი
უფროსი ინჟინერი
ჯგუფის ხელმძღვანელი
პროექტის მთავარი ინჟინერი
პროექტის მთავარი კონსტრუქტორი

15/09/1989 – 15/01/1990 ***მივლინება კამბოჯის სახალხო რესპუბლიკაში, საპროექტო და სამშენებლო სამუშაოები***

10/11/1999 – 24/03/2004 ***შპს "არქგეოზი"-ს მთავარი ინჟინერი***

- კოსტავას ქ. 47-ში აშენებული 16 სართულიანი საცხოვრებელი სახლისა და სასტუმრო ვარაზის მთავარი კონსტრუქტორი და მშენებელი.
- ხორავას ქ. 4-ში 9 სართულიანი საცხოვრებელი სახლის მთავარი კონსტრუქტორი და მშენებელი.

07/06/2005 – 12/05/2006 ***შპს "გიკსი"-ს მთავარი ინჟინერი***

- სააქციო საზოგადოება "ცოდნის" შენობაზე 1 სართულის დაშენების მთავარი კონსტრუქტორი და მშენებელი.

10/07/2007 – 01/06/2010 ***შპს "გასნიკკომპანი"-ს მთავარი ინჟინერი***

- საცხოვრებელი სახლი დოლიძის ქუჩა №46-ში და ბალანჩივაძის ქუჩა №41-ში მთავარი კონსტრუქტორი და მშენებელი.

02/01/2007 – 16/07/2010 *შპს "პროექტი 21"*

- სასჯელაღსრულებისა და პრობაციის სამინისტროს დაკვეთით რუსთავის №6, გეგუთის №8 და ქსნის №7 სასჯელაღსრულების დაწესებულების პროექტების მთავარი კონსტრუქტორი.

1/06/2009 – 2011 წ. *შპს "გონი 2009"*
მთავარი ინჟინერი
შ.პ.ს. „გუნსან ტრაფიქ ელექტრიკ ვე ინშაათ მუჰენდისლიკ სანაი თიჯარეთ ლიმიტედ შირქეთი"-ს ქვეკონტრაქტორი

- იმერეთის რეგიონში შიდასახელმწიფოებრივი მნიშვნელობის საავტომობილო გზებზე დასახლებული პუნქტების გადასახვევებთან ინდივიდუალური პროექტირების საინფორმაციო-საგზაო ნიშნების მოწყობის სამუშაოები.

- კახეთის რეგიონში შიდასახელმწიფოებრივი მნიშვნელობის საავტომობილო გზებზე დასახლებული პუნქტების გადასახვევებთან ინდივიდუალური პროექტირების საინფორმაციო-საგზაო ნიშნების მოწყობის სამუშაოები.

2010-2013 წლები *შპს "ერდო"*
მიწვეული სპეციალისტი კონტრაქტით,
ლაითურის სასჯელაღსრულების პროექტების
მთავარი კონსტრუქტორი (მიმდინარეობს მშენებლობა)
დოკუმენტაცია გრიფით საიდუმლო.

2011 წლიდან დღემდე *შპს "დიდგორი-2011"*
დამფუძნებელი და მთავარი კონსტრუქტორი
მრავალსართულიანი საცხოვრებელი სახლების მთავარი კონსტრუქტორი

2014 წელი *მძლეოსნობის ოლიმპიური კომპლექსის მთავარი კონსტრუქტორი*

2014 წლიდან დღემდე *შპს "ბინექს"*
მთავარი კონსტრუქტორი
მრავალსართულიანი საცხოვრებელი სახლების მთავარი კონსტრუქტორი

კომპიუტერი და ენები:

- კომპიუტერული უნარ-ჩვევები: MONOMAKH Sapr, LIRA Sapr (მომხმარებლის დონეზე)
- ენები: ქართული, რუსული (სრულყოფილად).