კულტურული მემკვიდრეობის ძეგლზე, გამწოვი მილის მოწყობის/ნავესის რესტავრაცის პროექტი

ქ. თბილისი, აღმაშენებლის გამზირი №55/1 ს.კ.01.16.05.014.002.01.592



არქიტექტორი ნ. კობაიძე

2026წ

მოგახსენებთ, რომ მისამართზე: ქ. თბილისი, აღმაშენებლის გამზირი №55/1, ფუნქციონირებს შპს „სტომატოლოგიური კლინიკა“.

2015 წელს, კლინიკის სარემონტო და სამშენებლო-სამონტაჟო სამუშაოების ფარგლებში, მოეწყო შიდა ამწოვ-გამწოვი სავენტილაციო სისტემა, მათ შორის, შესაბამისი საინჟინრო ქსელი და გაყვანილობა. აღნიშნული სისტემის მოწყობისას გათვალისწინებული იყო გამწოვი მილის შენობის გარე ფასადზე გაყვანაც, თუმცა იმ ეტაპზე მისი საბოლოო მონტაჟი არ განხორციელებულა.

ამის მიზეზი იყო ის გარემოება, რომ კლინიკის ტექნიკურ ლაბორატორიაში, სადაც ხორციელდება სტომატოლოგიური სამუშაოების მასალების ქიმიური და მექანიკური დამუშავება, არსებობდა ბუნებრივი განიავების შესაძლებლობა ფანჯრის მეშვეობით და იმ დროისთვის დამატებითი გამწოვი მილის გარე სივრცეში გაყვანის აუცილებლობა არ იდგა.

დღეის მდგომარეობით, შეიცვალა ლაბორატორიის ფუნქციონირების პირობები და სამუშაო პროცესის სპეციფიკიდან გამომდინარე, აუცილებელია არსებული სავენტილაციო სისტემის სრულფასოვანი ამოქმედება. კერძოდ, საჭიროა უკვე მოწყობილი შიდა სავენტილაციო ქსელის დასრულება და გამწოვი მილის შენობის გარე ფასადზე გაყვანა, რათა უზრუნველყოფილი იყოს სამუშაო პროცესის შედეგად წარმოქმნილი ჰაერისა და შესაძლო მავნე მინარევების სათანადო გატანა და სამუშაო სივრცეში შესაბამისი სანიტარიულ-ჰიგიენური პირობების დაცვა.

ხაზგასმით აღვნიშნავთ, რომ მოთხოვნა არ გულისხმობს ახალი სავენტილაციო სისტემის მოწყობას ან შენობის საინჟინრო ინფრასტრუქტურის არსებით ცვლილებას. საუბარია წლების წინ მოწყობილი შიდა სავენტილაციო ქსელის ფუნქციურ დასრულებაზე. გამწოვი მილის მონტაჟი დაგეგმილია შენობის გარე კედლის გასწვრივ, კედელზე მიმაგრებით, ვერტიკალური მიმართულებით, შენობის სახურავის ზემოთ გაყვანით. აღნიშნული გადაწყვეტა უზრუნველყოფს მილის კომპაქტურ განთავსებას, არ საჭიროებს ფასადის მნიშვნელოვან კონსტრუქციულ ცვლილებას და მინიმუმამდე ამცირებს შენობის არქიტექტურულ იერსახეზე ზემოქმედებას. სამონტაჟო სამუშაოები განხორციელდება ტექნიკური უსაფრთხოების მოთხოვნებისა და შესაბამისი ნორმების დაცვით.

ამასთანავე, გაცნობებთ, რომ შენობის არსებული ნავესი დაზიანებულია და ნაწილობრივ ჩამონგრეულია, რის გამოც მისი დღევანდელი მდგომარეობა ქმნის კონსტრუქციული მდგრადობისა და უსაფრთხოების შესაძლო რისკს. არსებობს დაზიანებული ნაწილის შემდგომი ჩამოშლისა და ადამიანების უსაფრთხოებისთვის საფრთხის შექმნის რეალური შესაძლებლობა. აღნიშნული გარემოება საჭიროებს დროულ რეაგირებას, რათა თავიდან იქნეს აცილებული შესაძლო ინციდენტი და ზიანი.

აღნიშნული სამუშაოების განხორციელება წარმოადგენს არა მხოლოდ კლინიკის ტექნიკური ინფრასტრუქტურის სრულყოფის, არამედ მისი უსაფრთხო და შეუფერხებელი ფუნქციონირების აუცილებელ პირობას. გამწოვი სისტემის სათანადო მოწყობის გარეშე შეუძლებელი ხდება ტექნიკურ ლაბორატორიაში სამუშაო პროცესის სათანადო პირობებში წარმართვა, რაც პირდაპირ აისახება კლინიკის საქმიანობის გაგრძელებაზე.

მიგვაჩნია, რომ მოთხოვნილი სამუშაოები ემსახურება არსებული საინჟინრო სისტემის დასრულებას, სამუშაო გარემოს უსაფრთხოების უზრუნველყოფას და შენობის არსებული დაზიანებული ელემენტების მდგომარეობით გამოწვეული რისკების აღმოფხვრას.

ზემოაღნიშნულიდან გამომდინარე, გთხოვთ:

1. მოგვცეთ თანხმობა შენობის გარე ფასადზე, კედლის გასწვრივ, ვერტიკალურად, სახურავის ზემოთ გამწოვი მილის მონტაჟზე, არსებული შიდა სავენტილაციო სისტემის დასრულების მიზნით.
2. გაითვალისწინოთ არსებული ნავესის დაზიანებული და ნაწილობრივ ჩამონგრეული მდგომარეობა და მოგვცეთ შესაბამისი სამუშაოების განხორციელების შესაძლებლობა, რათა უზრუნველყოფილი იქნეს ადამიანთა უსაფრთხოება და თავიდან იქნეს აცილებული კონსტრუქციის შემდგომი ჩამოშლით გამოწვეული შესაძლო საფრთხე.

გთხოვთ, საკითხის განხილვისას მხედველობაში მიიღოთ არსებული ფაქტობრივი მდგომარეობა, სამუშაოების ტექნიკური აუცილებლობა, ადამიანთა უსაფრთხოების ინტერესი და კლინიკის შეუფერხებელი ფუნქციონირების მნიშვნელობა. ვითხოვთ საკითხის გონივრულ ვადაში განხილვას და შესაბამისი თანხმობის გაცემას, რათა შესაძლებელი გახდეს აუცილებელი სამუშაოების დროული განხორციელება

გეგმა

მ. 1:50

სავენტილაციო მილის განთავსების არეალი

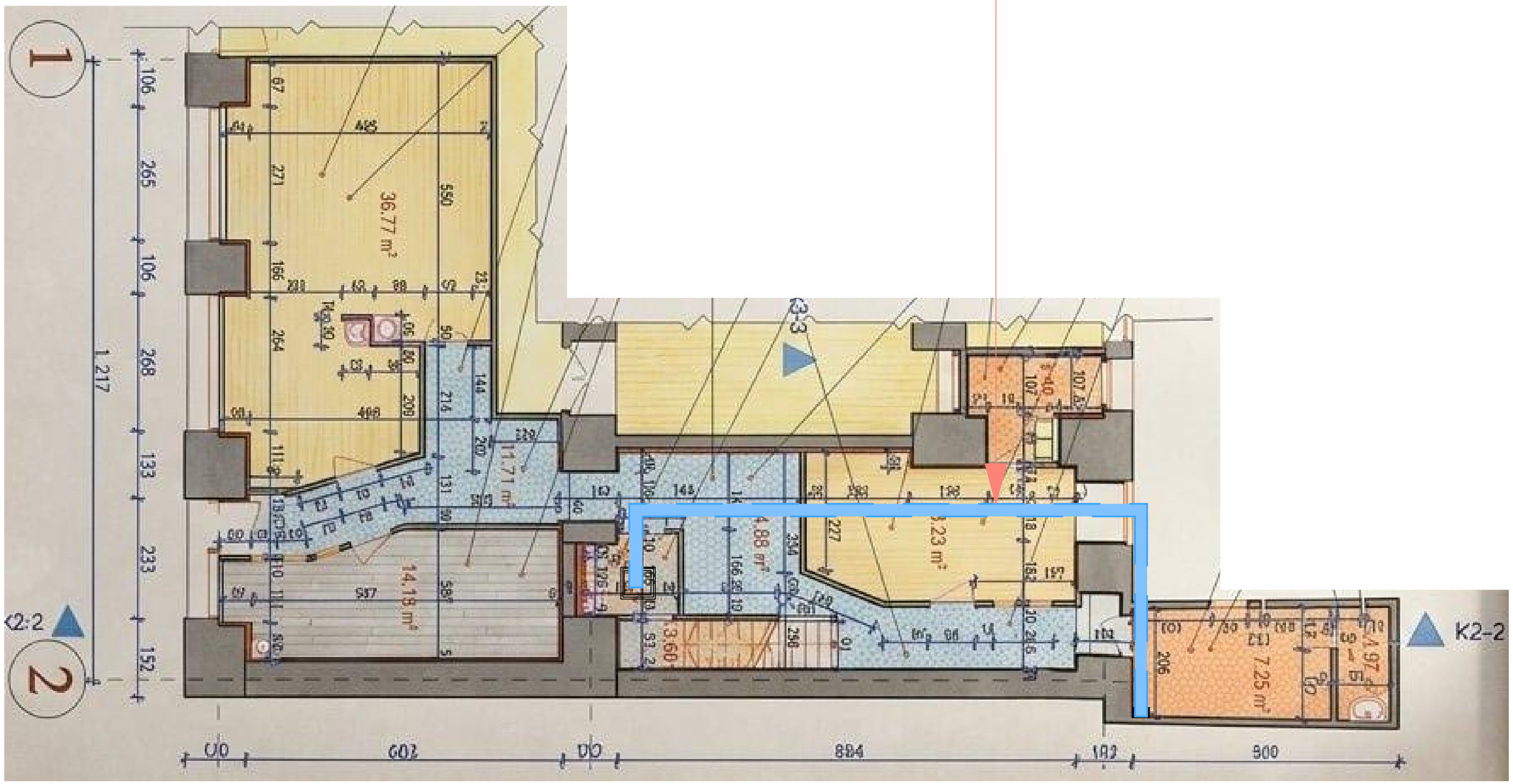

შპს „ნ_ჰაუს"
საქართველო, თბილისი, მგალობლიშვილის ქ. 18,
ოფისი №18 ს/ნ: 405352960
nhouse367@gmail.com
mob / cell phone: +995 555 00 54 74
N_HOUSE
CREATE A COZY HOME
LTD "N_HOUSE"
18 Mgaloblishvili str,
Tbilisi, Georgia. ID: 405352960

შენიშვნები — Notes

- ზომები მოცემულია მ-ში
- ტერიტორიის აზომვები მოწოდებულია დამკვეთის მიერ
- აივნის ფართი დათვლილია 100%
- ბინის ბართში არ შედის აივნის ფართი
- მშენებლობის პროცესში ნებისმიერი ცვლილება შეთანხმებული უნდა იყოს არქიტექტორთან

პროექტის დასახელება — Project

კულტურული მემკვიდრეობის ძეგლზე,
გამწოვი მილის მოწყობის/ნავესის რესტავრაცის პროექტი

დამკვეთი — Client

ს/ს სტომატოლოგიური კლინიკა

მისამართი — Address

ქ. თბილისი, აღმაშენებლის გამზირი №55/1
ს.კ.01.16.05.014.002.01.592

თანამდებობა Position	სახელი გვარი Name Nurame	ხელმოწერა Signature
დირექტორი Director	ნათია კობაიძე Natia Kobaidze	
პროექტის ავტორი Author	ნათია კობაიძე Natia kobaidze	
არქიტექტორი Architect		

არქიტექტურული ნაწილი
architecture

ნახაზი Drawing		
	თარიღი Date of issue	3/05/2026
	მასშტაბი Scale	1:100
	სტადია Stage	პროექტი
	ფორმატი Paper size	A3
	ფაილის სახელი File name	
	ფურცელი Pages	

* საქართველო. შპს "ნ_ჰაუს" * N_HOUSE CREATE A COZY HOME GEORGIA. "N_HOUSE" LLC 405352960

წინხედი

მ. 1:50

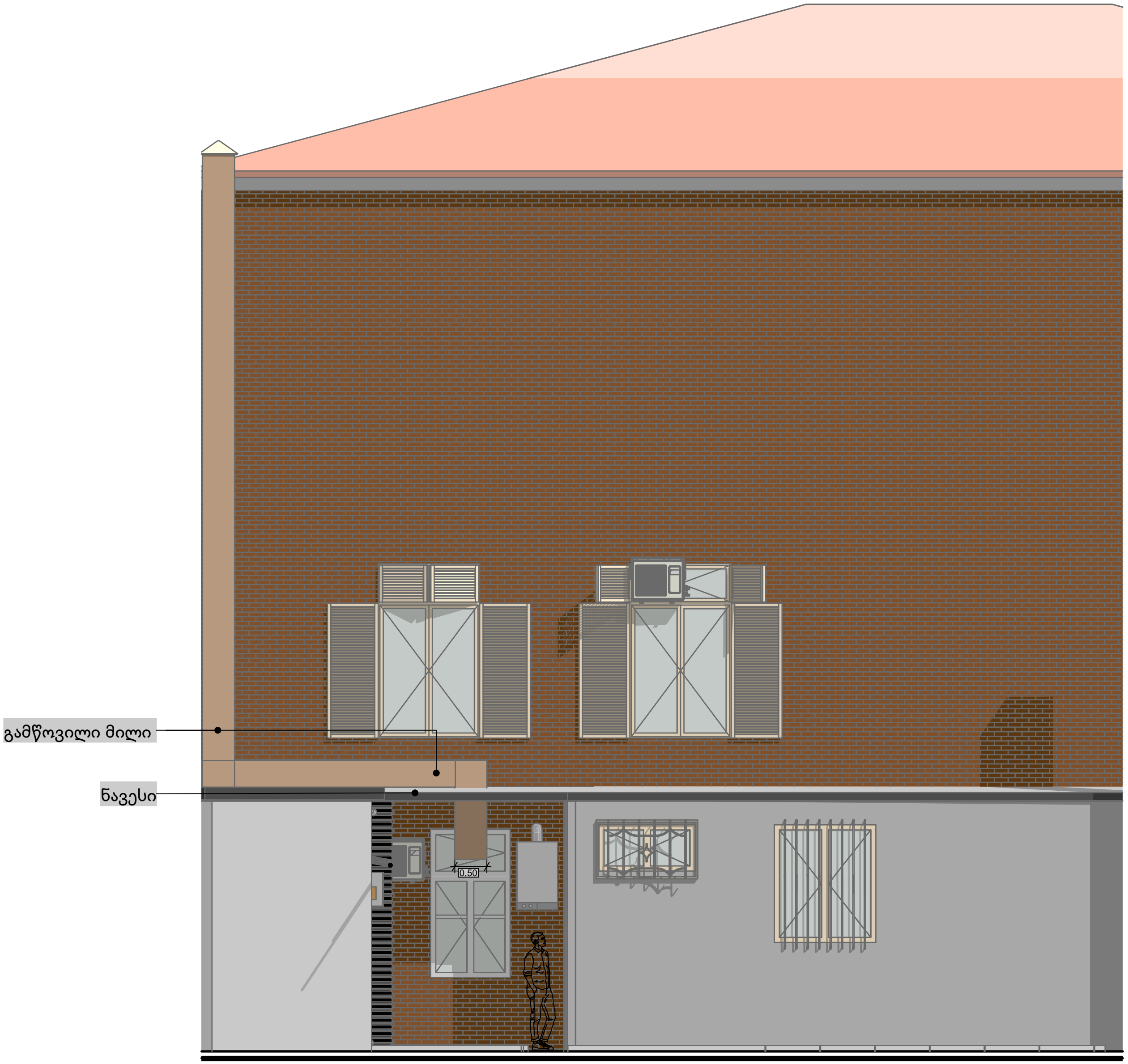

East Elevation 1:100

შპს „ნ_ჰაუს"
საქართველო, თბილისი, მგალობლიშვილის ქ. 18, ოფისი №18 ს/ნ: 405352960
nhouse367@gmail.com
mob / cell phone: +995 555 00 54 74

N_HOUSE
CREATE A COZY HOME

LTD "N_HOUSE"
18 Mgaloblishvili str,
Tbilisi, Georgia. ID: 405352960

შენიშვნები — Notes

- ზომები მოცემულია მ-ში
- ტერიტორიის აზომვები მოწოდებულია დამკვეთის მიერ
- აივნის ფართი დათვლილია 100%
- ბინის ბართში არ შედის აივნის ფართი
- მშენებლობის პროცესში ნებისმიერი ცვლილება შეთანხმებული უნდა იყოს არქიტექტორთან

პროექტის დასახელება — Project

კულტურული მემკვიდრეობის ძეგლზე,
გამწოვი მილის მოწყობის/ნავესის რესტავრაციის პროექტი

დამკვეთი — Client

ს/ს სტომატოლოგიური კლინიკა

მისამართი — Address

ქ. თბილისი, აღმაშენებლის გამზირი №55/1
ს.კ.01.16.05.014.002.01.592

თანამდებობა Position	სახელი გვარი Name Nurame	ხელმოწერა Signature
დირექტორი Director	ნათია კობაიძე Natia Kobaidze	
პროექტის ავტორი Author	ნათია კობაიძე Natia kobaidze	
არქიტექტორი Architect		

არქიტექტურული ნაწილი
architecture

ნახაზი Drawing	თარიღი Date of issue	3/05/2026
	მასშტაბი Scale	1:100
	სტადია Stage	პროექტი
	ფორმატი Paper size	A3
	ფაილის სახელი File name	
	ფურცელი Pages	

შპს "ნ_ჰაუს" * GEORGIA. "N_HOUSE" LLC 405352960 N_HOUSE CREATE A COZY HOME

ჭრილი

მ. 1:50

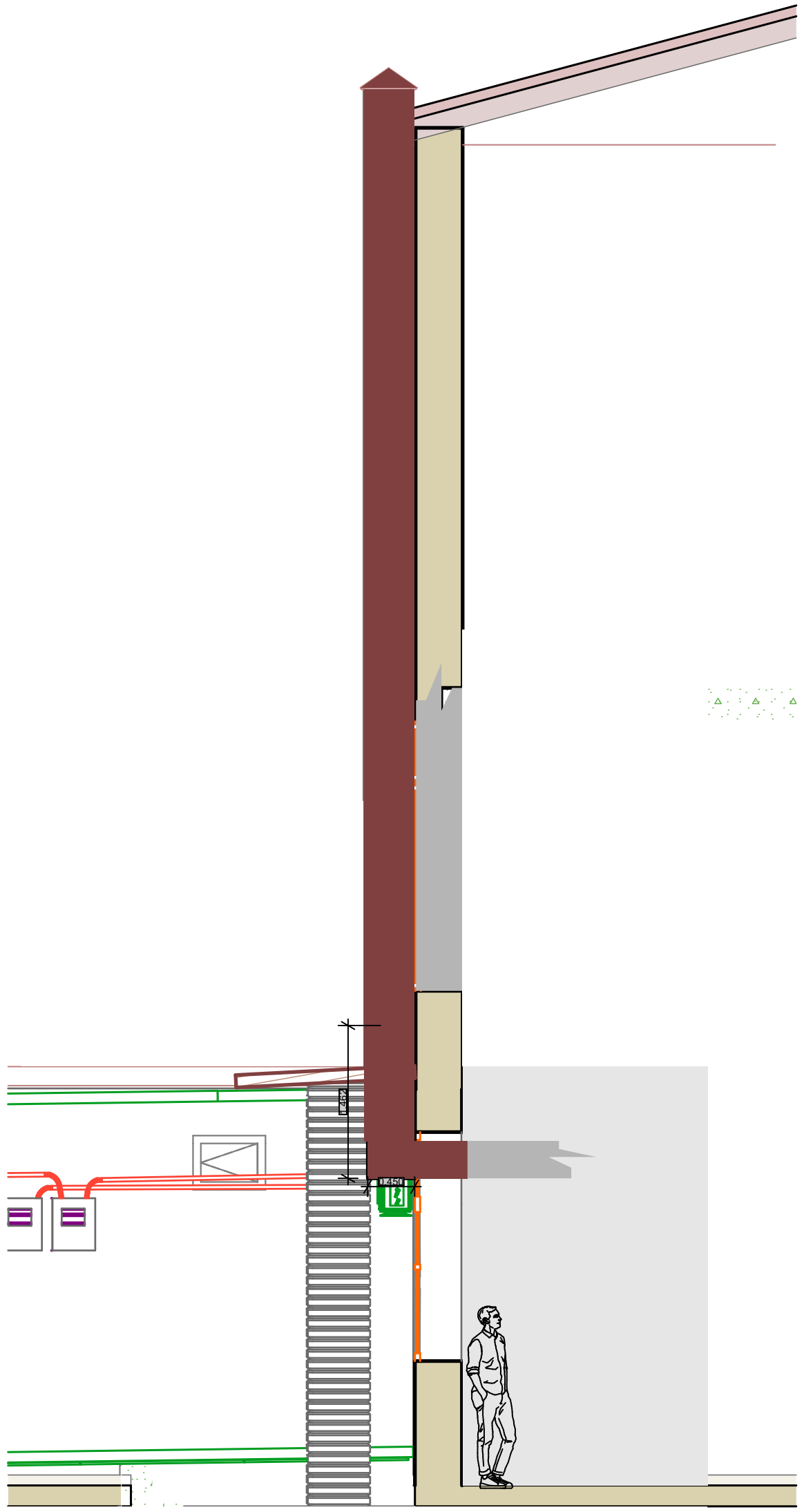



შპს „ნ_ჰაუს“

საქართველო, თბილისი, მგალობლიშვილის ქ. 18, ოფისი №18 ს/ნ: 405352960

nhouse367@gmail.com

mob / cell phone: +995 555 00 54 74

N_HOUSE
CREATE A COZY HOME

LTD "N_HOUSE"

18 Mgaloblishvili str,
Tbilisi, Georgia. ID: 405352960

შენიშვნები — Notes

- ზომები მოცემულია მ-ში
- ტერიტორიის აზომვები მოწოდებულია დამკვეთის მიერ
- აივნის ფართი დათვლილია 100%
- ბინის ბართში არ შედის აივნის ფართი
- მშენებლობის პროცესში ნებისმიერი ცვლილება შეთანხმებული უნდა იყოს არქიტექტორთან

პროექტის დასახელება — Project

კულტურული მემკვიდრეობის ძეგლზე,
გამწოვი მილის მოწყობის/ნავესის რესტავრაცის პროექტი

დამკვეთი — Client

ს/ს სტომატოლოგიური კლინიკა

მისამართი — Address

ქ. თბილისი, აღმაშენებლის გამზირი №55/1

ს.კ.01.16.05.014.002.01.592

თანამდებობა Position	სახელი გვარი Name Nurame	ხელმოწერა Signature
დირექტორი Director	ნათია კობაიძე Natia Kobaidze	
პროექტის ავტორი Author	ნათია კობაიძე Natia kobaidze	
არქიტექტორი Architect		

არქიტექტურული ნაწილი
architecture

ნახაზი Drawing	თარიღი Date of issue	3/05/2026
	მასშტაბი Scale	1:100
	სტადია Stage	პროექტი
	ფორმატი Paper size	A3
	ფაილის სახელი File name	
	ფურცელი Pages	

შპს "ნ_ჰაუს" N_HOUSE CREATE A COZY HOME GEORGIA. 405352960 "N_HOUSE" LLC

S-02 Wrili 1:100

ვიზუალიზაცია

მ. 1:50



არსებული ფოტო




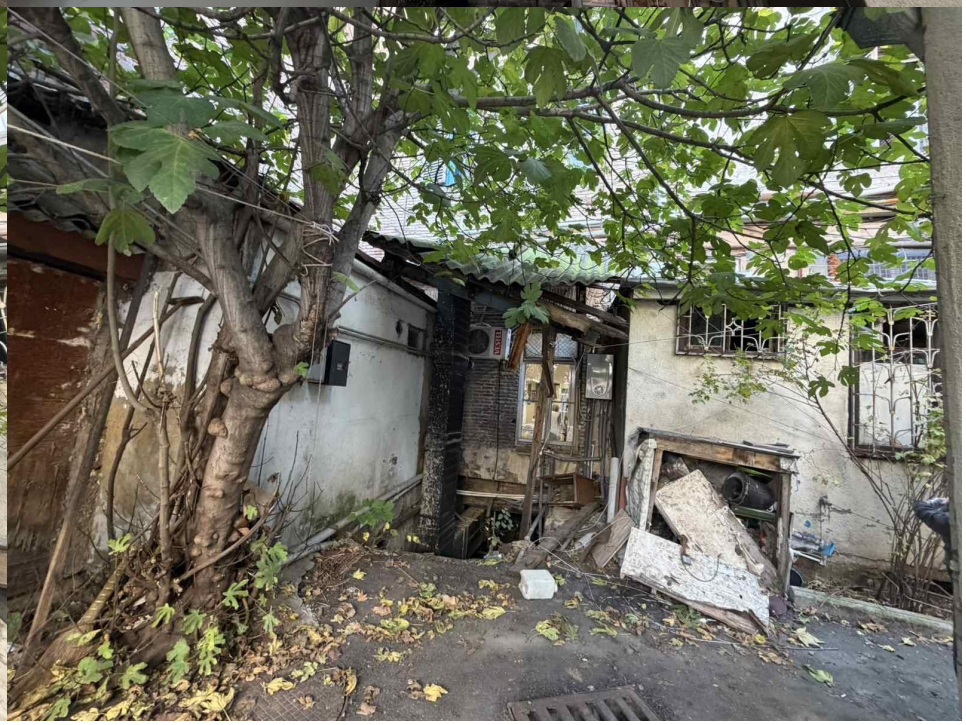

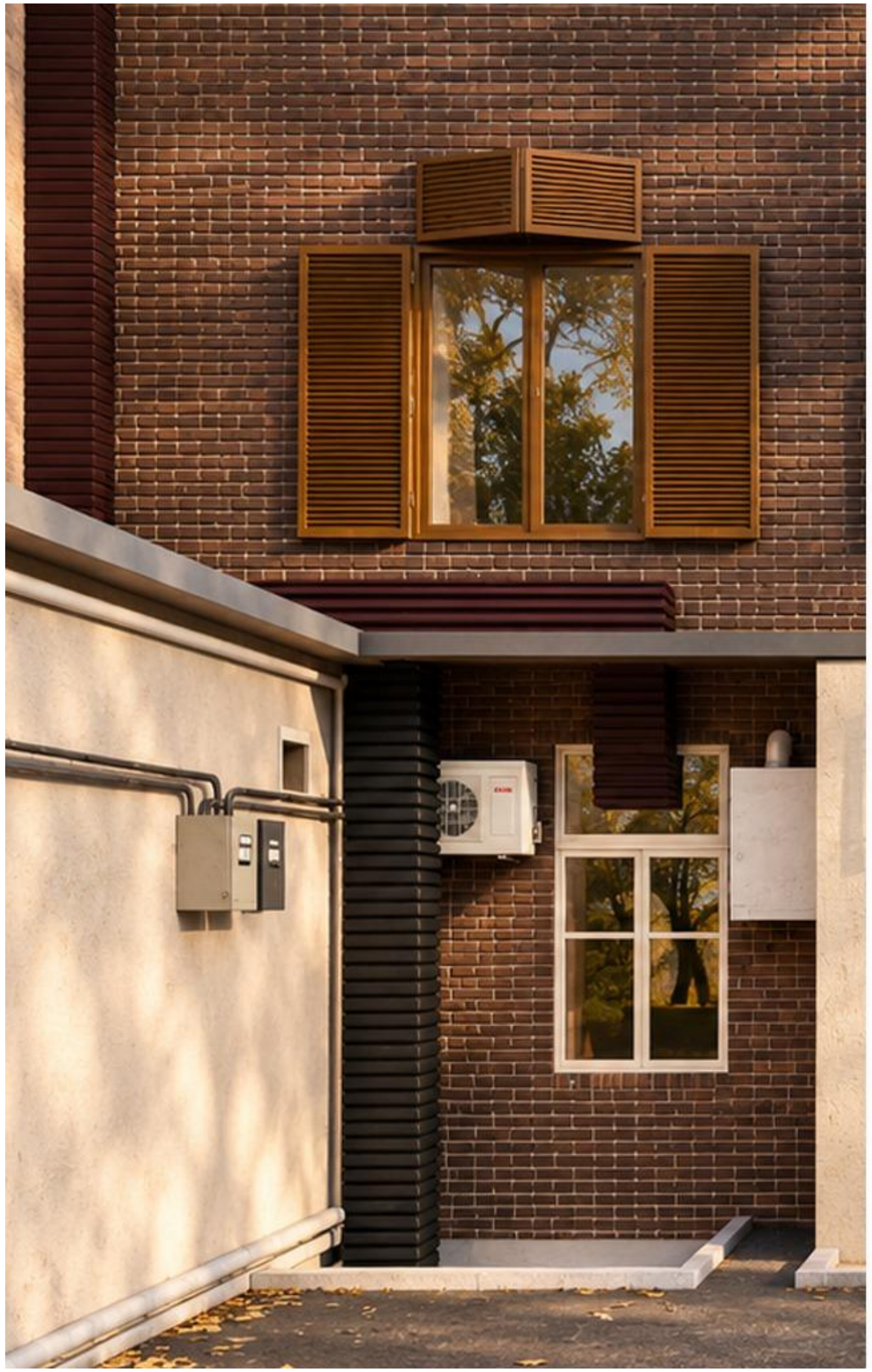

მილის ექსპლიკაცია და კვეთები

1. მილი – ვენტილაციის/გამწოვის არხი (მეტალის, გალვანიზირებული)
2. თბოიზოლაცია (მინერალური ბამბა, ≥50 მმ)
3. გარე მოპირკეთება (მინდისფერი ლამელა-პანელი, ლითონი)
4. სამაგრი კონსოლი (გალვანიზირებული ფოლადი)
5. პერმეტიზაცია (ელასტიკური სილიკონი/მასტიკა)
6. კედელი (აგური)
7. ფანჯრის პროფილი (არსებული)
8. დამცავი ლითონის კაპოტი (წვიმისა და ნარჩენებისგან)

ვერტიკალური კვეთი A–A (კედლის მონაკვეთი)

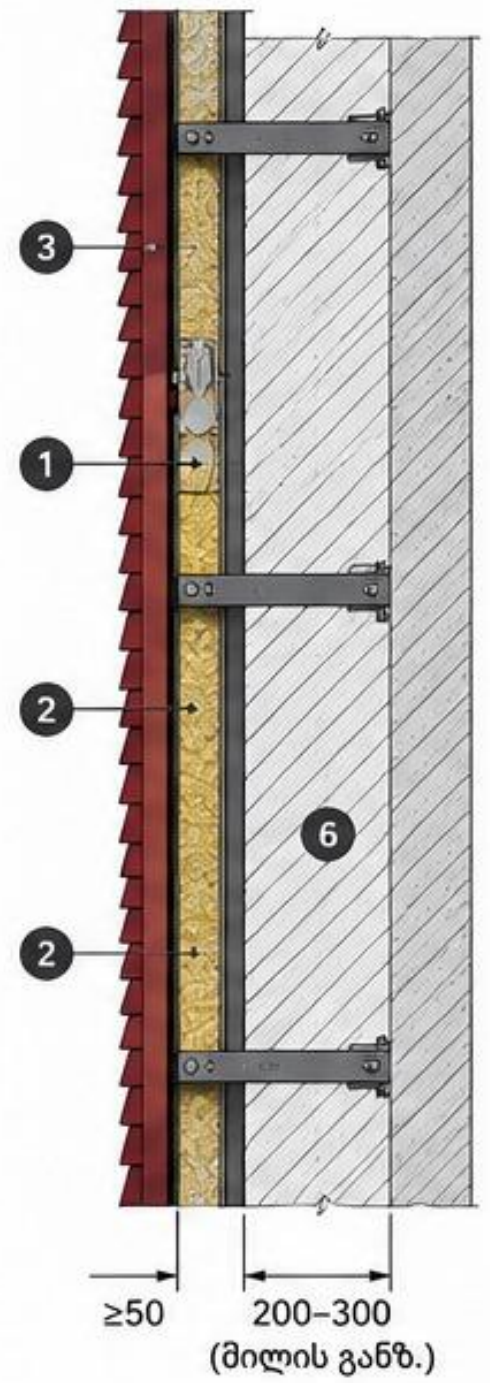

ფანჯარაში შესვლის კვეთი (ჰორიზონტალური)

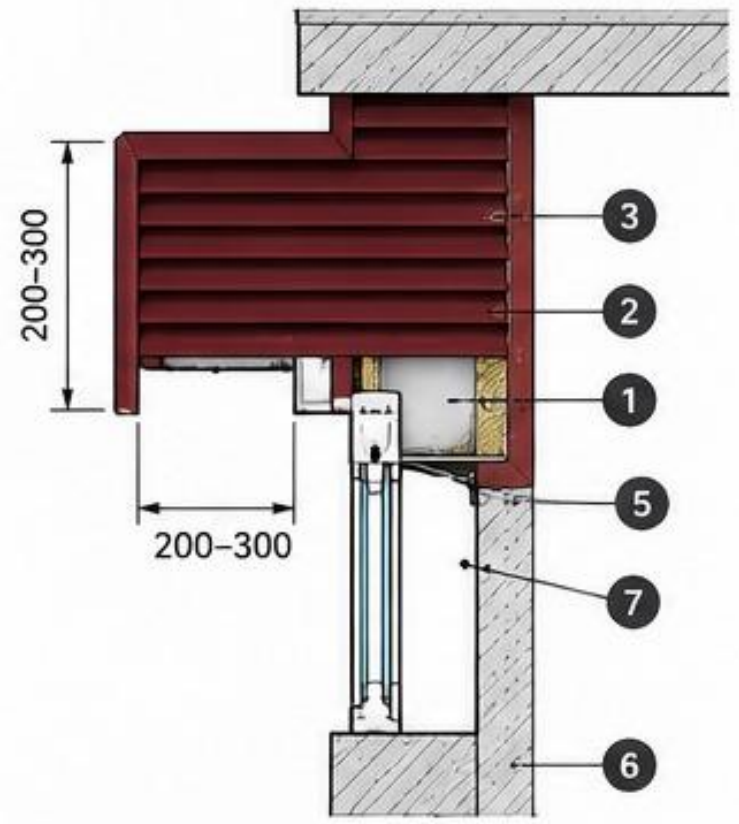

სახურავის დასრულება (ზედა ნაპირი)

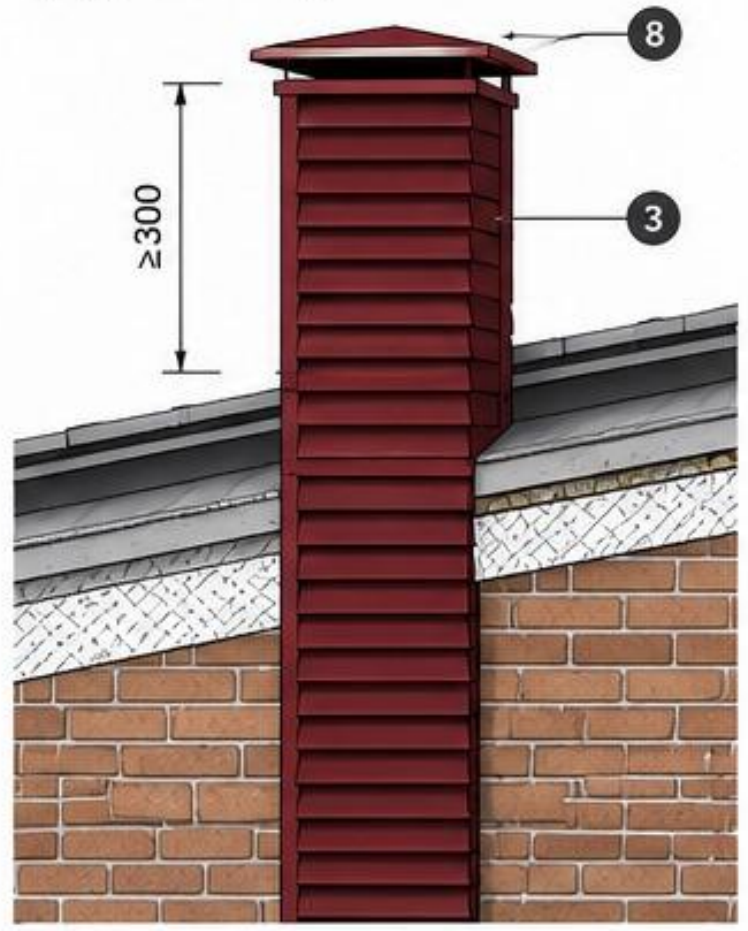

მილის განივი კვეთი

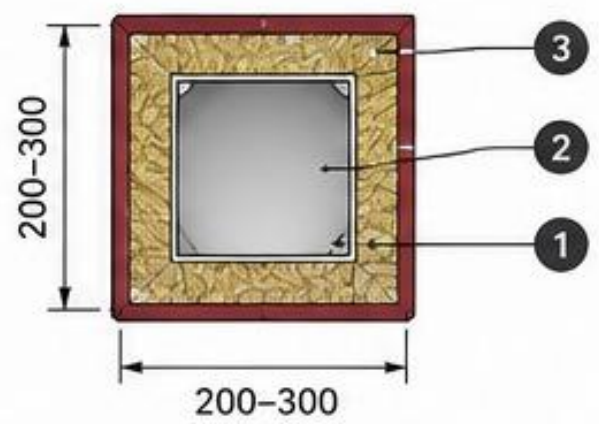

N_HOUSE
CREATE A COZY HOME

შპს „ნ_ჰაუს"
საქართველო, თბილისი, მგალობლიშვილის ქ. 18,
ოფისი №18 ს/ნ: 405352960

nhouse367@gmail.com
mob / cell phone: +995 555 00 54 74

LTD "N_HOUSE"
18 Mgaloblishvili str,
Tbilisi, Georgia. ID: 405352960

შენიშვნები — Notes

- ზომები მოცემულია მ-ში
- ტერიტორიის აზომვები მოწოდებულია დამკვეთის მიერ
- აივნის ფართი დათვლილია 100%
- ბინის ბართში არ შედის აივნის ფართი
- მშენებლობის პროცესში ნებისმიერი ცვლილება შეთანხმებული უნდა იყოს არქიტექტორთან

პროექტის დასახელება / Project	კულტურული მემკვიდრეობის ძეგლზე, გამწოვი მილის მოწყობის/ნავესის რესტავრაცის პროექტი
დამკვეთი / Client	ს/ს სტომატოლოგიური კლინიკა
მისამართი / Address	ქ. თბილისი, აღმაშენებლის გამზირი №55/1 ს.კ.01.16.05.014.002.01.592

თანამდებობა Position	სახელი გვარი Name Nurame	ხელმოწერა Signature
დირექტორი Director	ნათია კობაიძე Natia Kobaidze	
პროექტის ავტორი Author	ნათია კობაიძე Natia kobaidze	
არქიტექტორი Architect		

არქიტექტურული ნაწილი
architecture

ნახაზი Drawing	თარიღი Date of issue	3/05/2026
	მასშტაბი Scale	1:100
	სტადია Stage	პროექტი
	ფორმატი Paper size	A3
	ფაილის სახელი File name	
	ფურცელი Pages	

საკადასტრო გეგმა

საჯარო რეესტრის ეროვნული სააგენტო

საკადასტრო კოდი: **01.16.05.014.002**

განცხადების ნომერი: **882026902029**

მომზადების თარიღი: **07/10/2026**

ნაკვეთის დანიშნულება: **არასასოფლო სამეურნეო**

ფართობი: **4373 კვ.მ (WGS 84 / UTM zone 38N)**



პირობითი აღნიშვნები:

ნაკვეთის საზღვარი	მშენებარე ნაგებობა	02/4 აშენებული ნაგებობა		მიწისქვეშა ნაგებობა	
ხაზობრივი ნაგებობა	ტყის ფონდი	ვალდებულება		ქარსაფარი ზოლი	

კალენდარული გეგმა-გრაფიკი

კულტურული მემკვიდრეობის ძეგლზე, გამწოვი მილის მოწყობის/ნავესის რესტავრაციის პროექტი

ქ. თბილისი, აღმაშენებლის გამზირი №55/1 ს.კ.01.16.05.014.002.01.592

№	სამუშაოების ჩამონათვალი	I თვე			II თვე			III თვე			IV თვე			V თვე			VI თვე			VII თვე			VIII თვე			IXთვე			X თვე			XIთვე			XII თვე		
		10	20	30	10	20	30	10	20	30	10	20	30	10	20	30	10	20	30	10	20	30	10	20	30	10	20	30	10	20	30	10	20	30	10	20	30
1	დაზიანებული ნავესის დემონტაჟი																																				
2	ახალი ნავესის მოწოდა																																				
3	გამწოვი მილის მონტაჟი																																				
4	გამწოვი მილის მონტაჟი																																				
5	კოსმეტიკური სამუშაოები																																				
6	სამშენებლო ნაგვის გატანა																																				
7	ტერიტორიის კეთილმოწყობა და მოსუფთავება																																				

შპს „ნ_ჰაუს“
საქართველო, თბილისი, მგალობლიშვილის ქ. 18,
ოფისი N18 ს/კ: 405352960
nhouse367@gmail.com
mob / cell phone: +995 555 00 54 74
LTD "N_HOUSE"
18 Mgaloblishvili str,
Tbilisi, Georgia. ID: 405352960

შენიშვნები / Notes

- ზომები მოცემულია მ-ში
- ტერიტორიის ზუსტები მოწოდებულია დამკვეთის მიერ
- პროექტი დაცულია 100%
- პირის ნარევით არ შეიძლება პირის ფარდი
- მშენებლობის პროცესში ნებისმიერი ცვლილება შეთანხმებული უნდა იქნას არქიტექტორთან

პროექტის დასახელება / Project

კულტურული მემკვიდრეობის ძეგლზე,
გამწოვი მილის მოწყობის/ნავესის რესტავრაციის პროექტი

დამკვეთი / Client

ს/ს სტომატოლოგიური კლინიკა

მისამართი / Address

ქ. თბილისი, აღმაშენებლის გამზირი №55/1
ს.კ.01.16.05.014.002.01.592

თანამდებობა Position	სახელი გვარი Name Nurame	ხელმოწერა Signature
დირექტორი Director	ნათია ჯობაძე Natia Kobaidze	
პროექტის ავტორი Author	ნათია ჯობაძე Natia kobaidze	
არქიტექტორი Architect		

არქიტექტურული ნაწილი architecture

ნახაზის Drawing	
თარიღი Date of issue	3/05/2026
მასშტაბი Scale	1:100
სტადია Stage	პროექტი
ფორმატი Paper size	A3
ფაილის სახელი File name	
ფურცელი Pages	