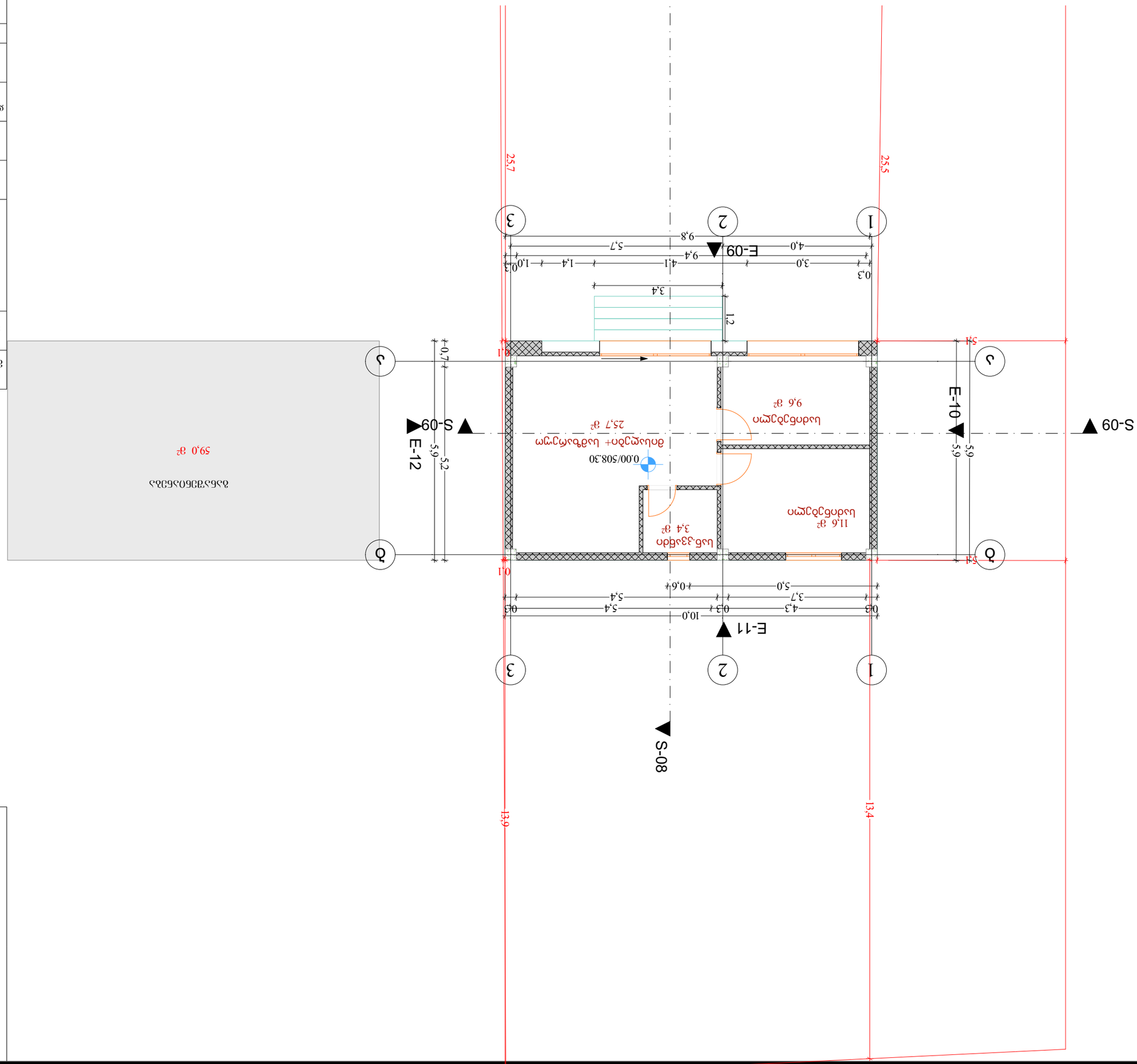

მშენებლობის ობიექტის დასახელება, სრული მისამართი, საკადასტრო კოდი	ქალაქი თბილისი, სოფელი ფონიჭალა, ნაკვეთი 59,0 მ²	
არქიტექტორი		
კონსტრუქციული ნაწილის ხელმძღვანელი		
ინჟინერ-კონსტრუქტორი		
ინჟინერ-ტექნოლოგი		
ინჟინერ-ელექტრიკოსი		
ინჟინერ-სანტექნიკოსი		
ინჟინერ-ვენტილაციის სპეციალისტ

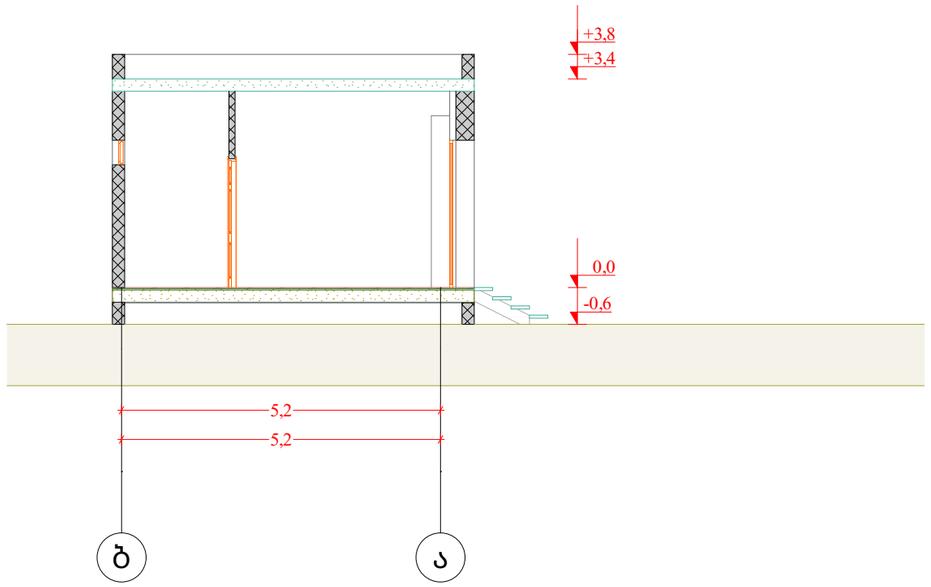

S-08 Building Section 1:100

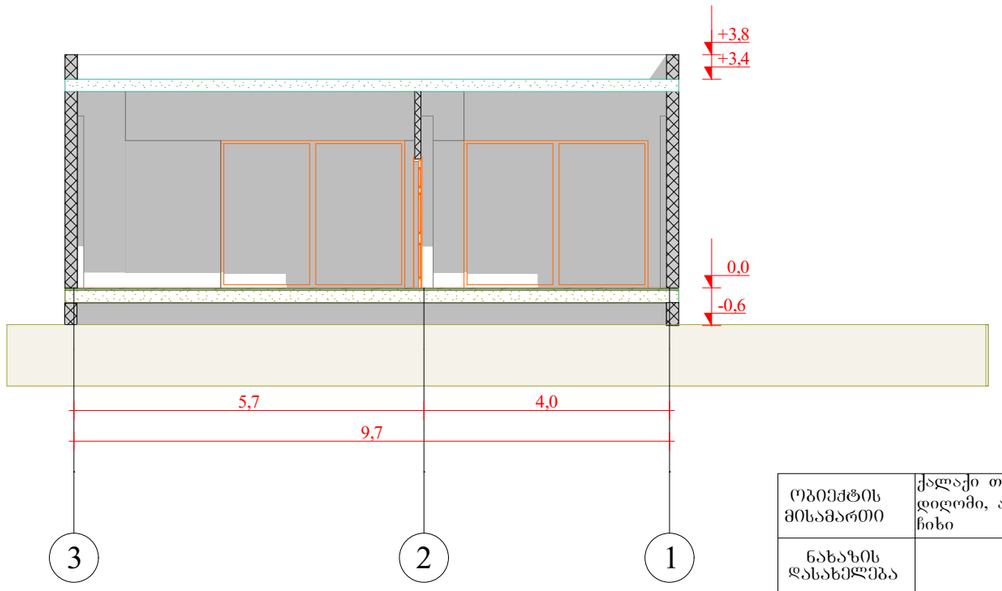

S-09 Building Section 1:100

შ.პ.ს. "ბიემჯი პროჯექტ"
L.T.D „BMG PROJECT"
ს/კ 406390640
№14
შარფაშას ქუჩა
598 66 70 70
557 98 08 99
groupbmg @ yahoo .com

ობიექტის მისამართი	ქალაქი თბილისი, სოფელი დიღომი, ალექსანდრე ყაზბეგის I ჩიხი
ნახაზის დასახელება	
ს/კ 01.72.14.412.077	
ტექნიკური დირექტორი	ზაზა ბასილაძე
არქიტექტორი	ზაზა ბასილაძე
დაინტერესებული პირი	ხვიჩა ბიბიაძე
მასშტაბი	
თარიღი 2026 წ	ფურცელი -3

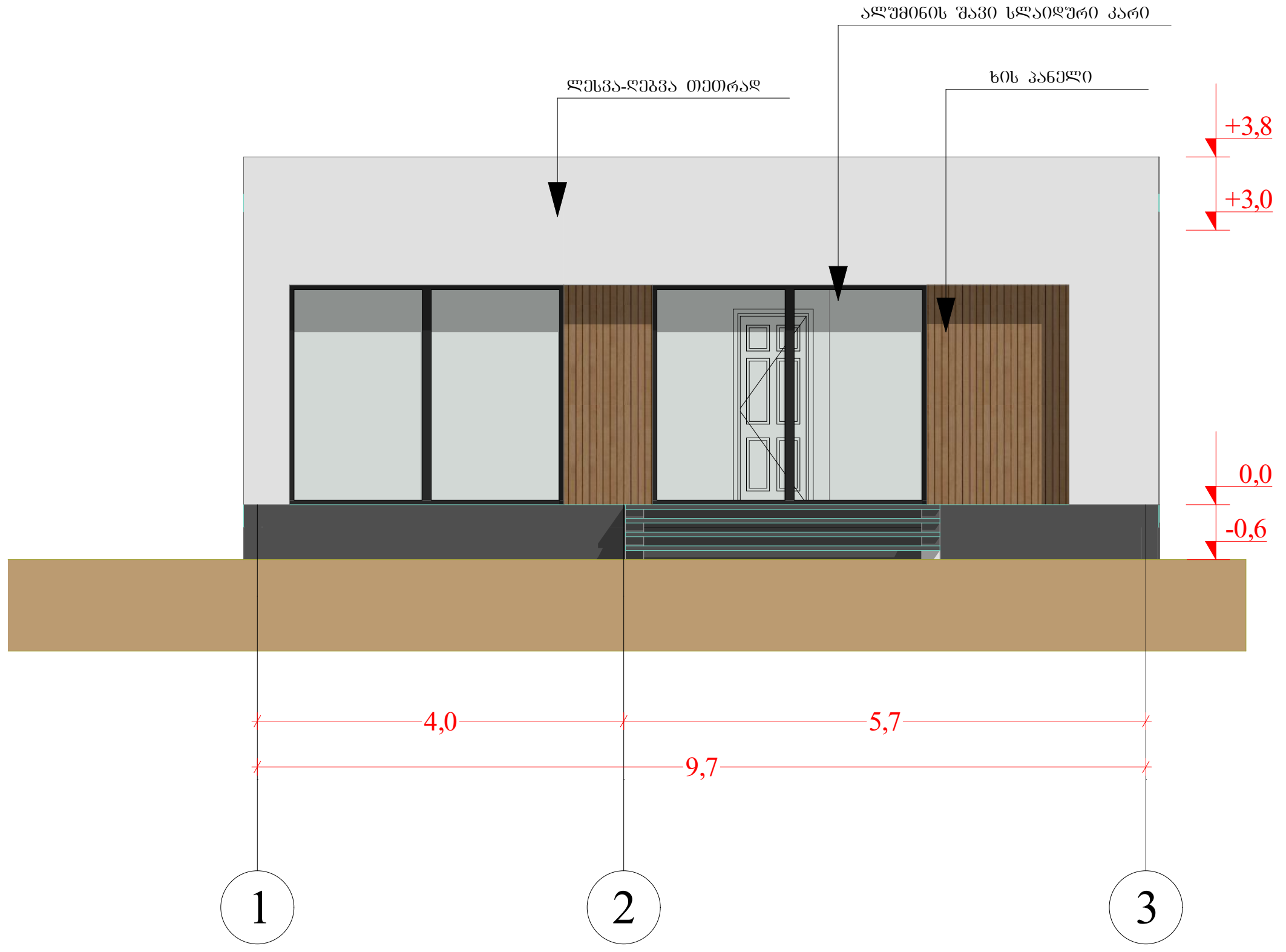

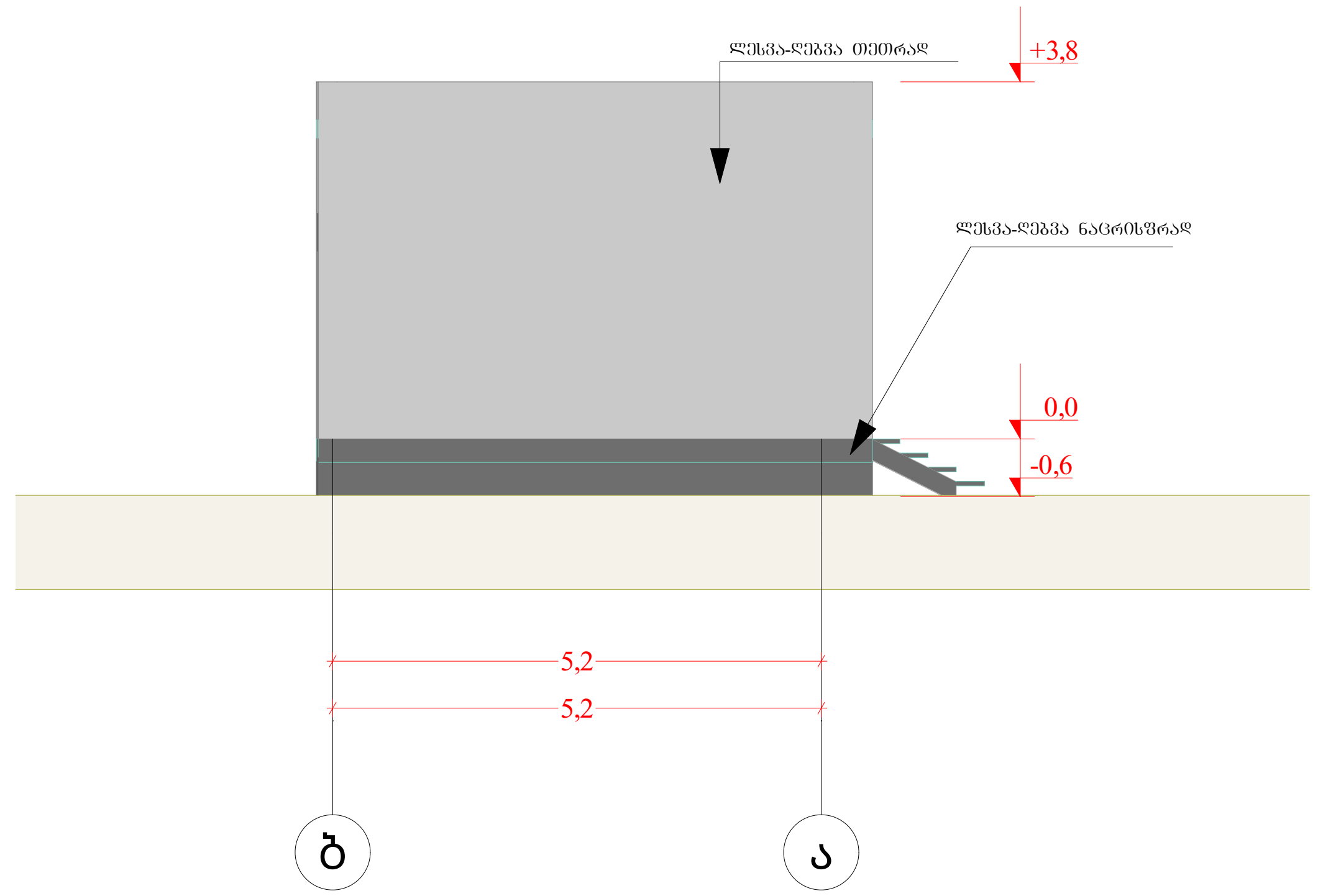

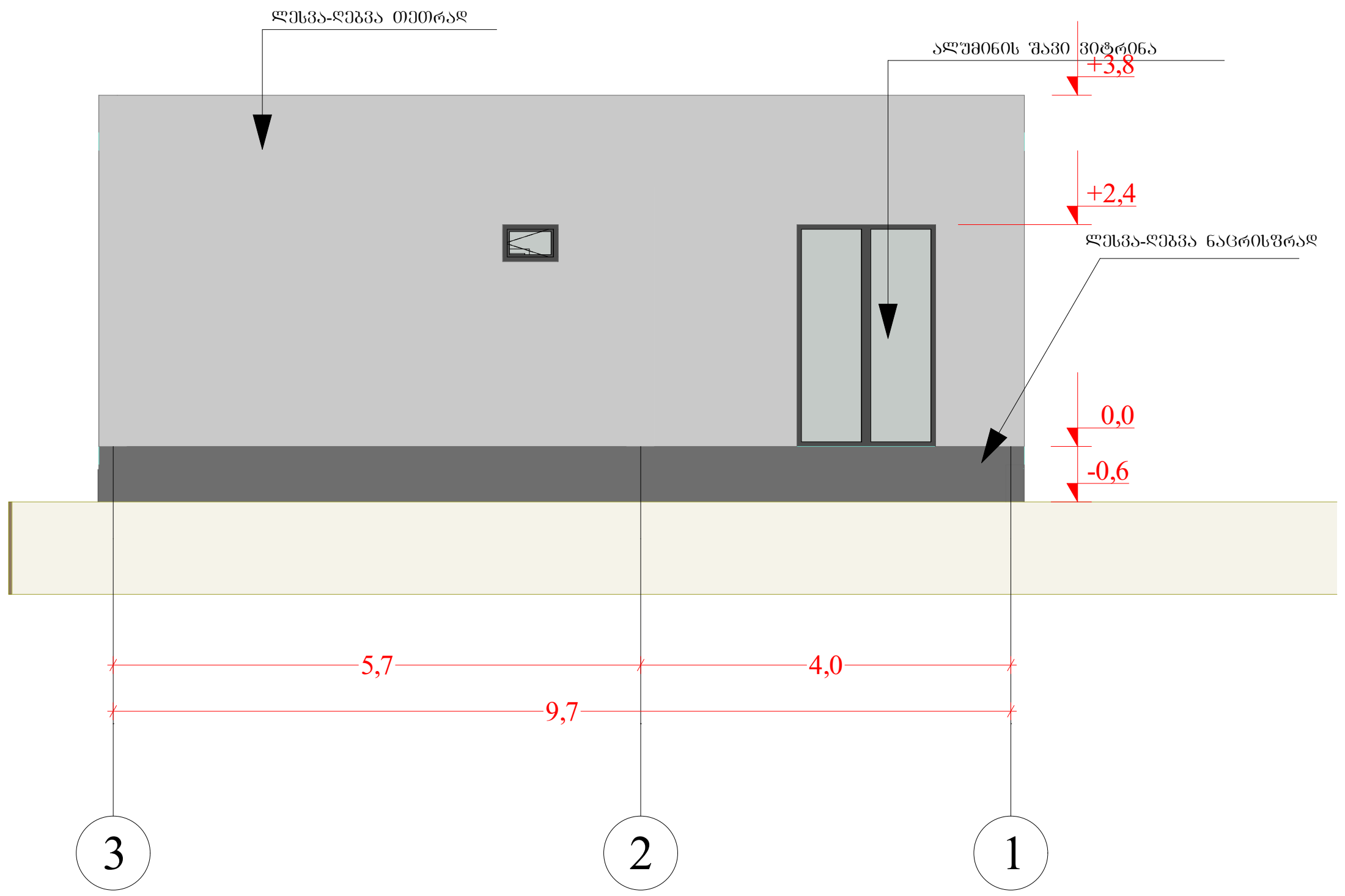

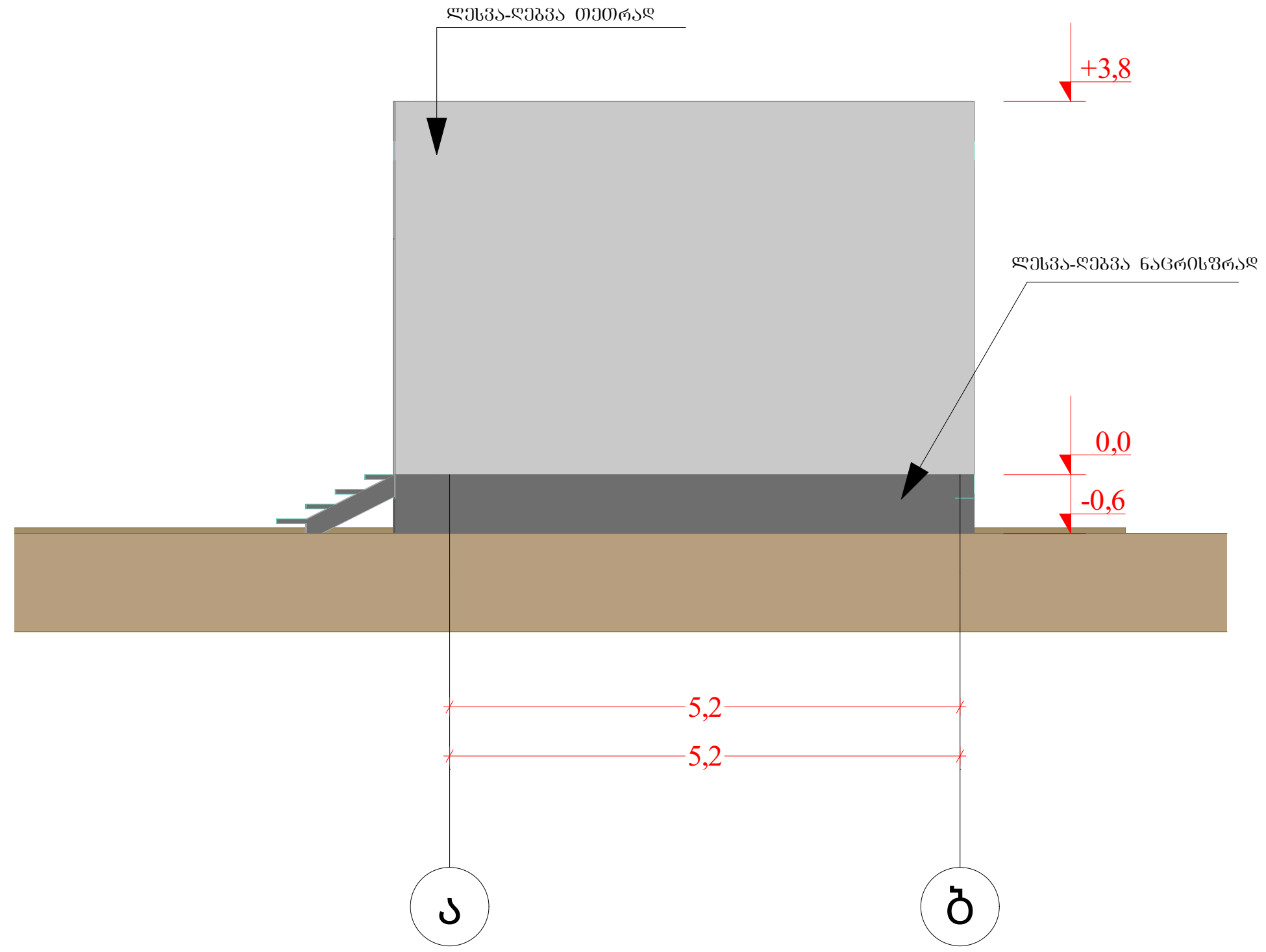

შ.პ.ს. "ბიემჯი პროჯექტ"
L.T.D „BMG PROJECT"
ს/კ 406390640
შარტავას ქუჩა №14
598 66 70 70
557 98 08 99
groupbmg@yahoo.com

ობიექტის მისამართი	ქალაქი თბილისი, სოფელი დიღომი, ალექსანდრე ყაზბეგის I ჩიხი	
ნახაზის დასახელება		
ს/კ 01.72.14.412.077		
ტექნიკური დირექტორი		ზაზა ბასილაძე
არქიტექტორი		ზაზა ბასილაძე
დაინტერესებული პირი	ხვიჩა ბიბიაძე	
მასშტაბი		ფურცელი -3
თარიღი	2026 წ	

საქართველო

ქალაქი თბილისი, სოფელი დიღომი, ალექსანდრე ყაზბეგის I ჩიხი, №6. 700კვ.მ სასოფლო-სამეურნეო დანიშნულების ს/კ 01.72.14.412.077 მიწის ნაკვეთის ტოპოგრაფიული

გეგმა

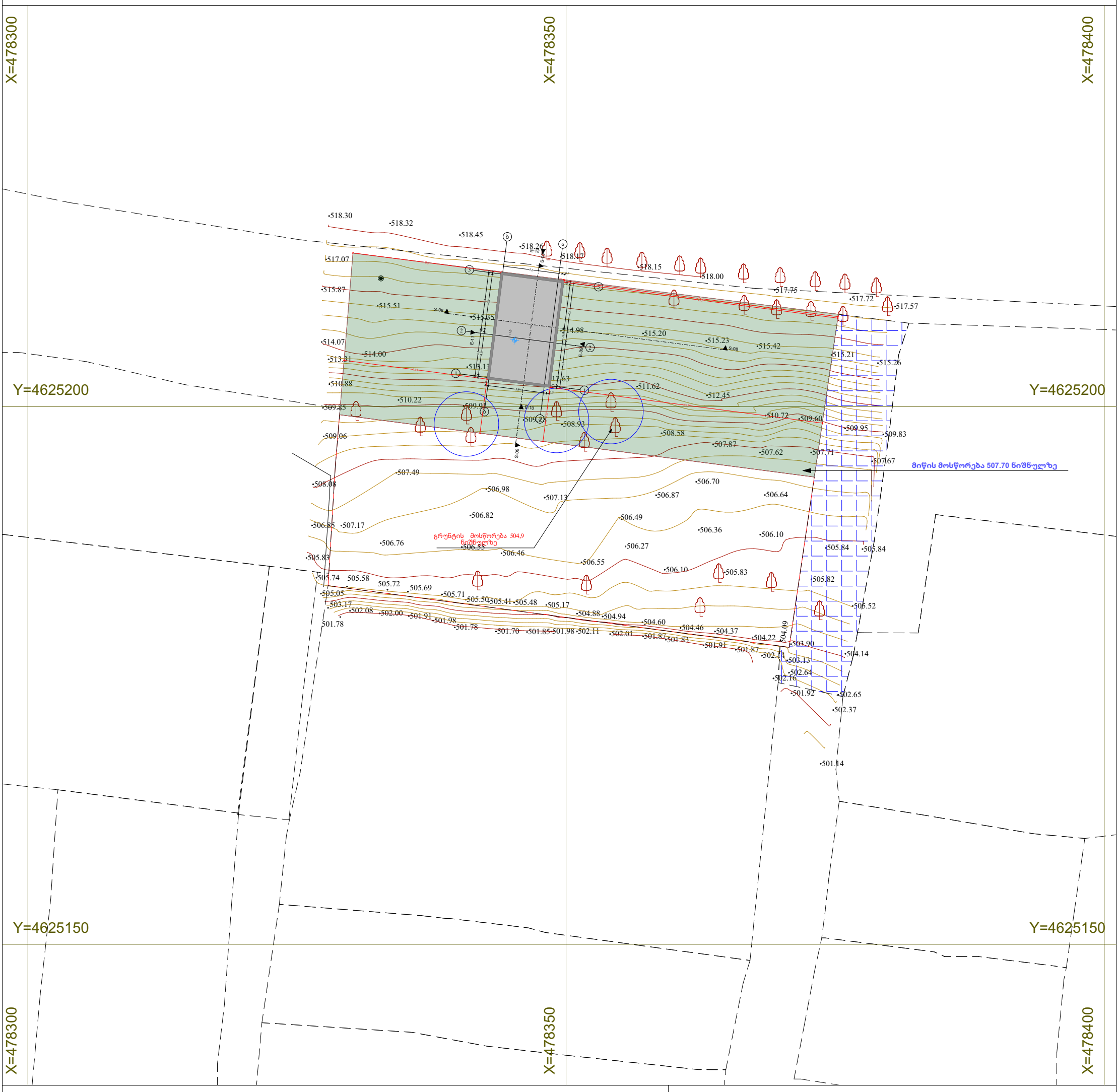

პირობითი აღნიშვნები

WGS 1984 -ის კოორდინატთა სისტემის UTM პროექცია

ძს	საცხ. შენობა	ბორდიული	ჭიშკარი
ძა	არასაცხ. შენობა	ხის ღობე	ბეტონი
	ფარდული	ღობე	წყალგაყვანილობა
	მშენებარე შენობა	ქვის კედელი	კავშირგაბმულობა
	სატრანსფორ. ჯიხური	კედელი	ელ. ქსელები
	ხეები	ფლატე	ბუნებრივი აირი
	გარე განათება	რკინიგზა	სადრენაჟო ინფრასტრუქტურა
		სამეთვალყურეო ჭები	ინტერნეტ ქსელი
		ელ. გადამცემი ხაზი	

შენიშვნა:1) ——— ნაკვეთის საზღვარი (თუ იგი არის ნახაზზე) მითითებულია დამკვეთის მიერ

2) მიწის სამუშაოების შესრულებისას შეატყობინეთ კომუნიკაციის წარმომადგენლებს

შპს „ბიემჯი პროჯექტ“
საქართველო, თბილისი, შარტავას ქუჩა 14
მობ: 598-66-70-70; 577-15-80-39

LTD `BMG PROJECT ~
14 Sartava St. Tbilisi, Georgia

ტექნიკური დირექტორი:		ზ. ბასილაძე
აზომა:		მ.ჩილინგარშვილი
დახაზა:		მ.ჩილინგარშვილი
დამკვეთი:		ხვიჩა გიგაძე
მაშტაბი: 1:500		16.11.2026 წ.

შ.პ.ს." ბიემჯი პროჯექტ "

L.T.D „ BMG PROJECT "

ს/კ 406390640

№14

შარტავას ქუჩა
598 66 70 70
557 98 08 99

groupbmg @ yahoo .com



ობიექტის მისამართი	ქალაქი თბილისი, სოფელი დიღომი, ალექსანდრე ყაზბეგის I ჩიხი
ნახაზის დასახელება	
ს/კ 01.72.14.412.078	

ტექნიკური დირექტორი		ზაზა ბასილაძე
არქიტექტორი		ზაზა ბასილაძე
დაინტერესებული პირი	ხვიჩა გიგიაძე	
მასშტაბი		ფურცელი -3
თარიღი	2026 წ	

E-09 Elevation (1) 1:37,66



