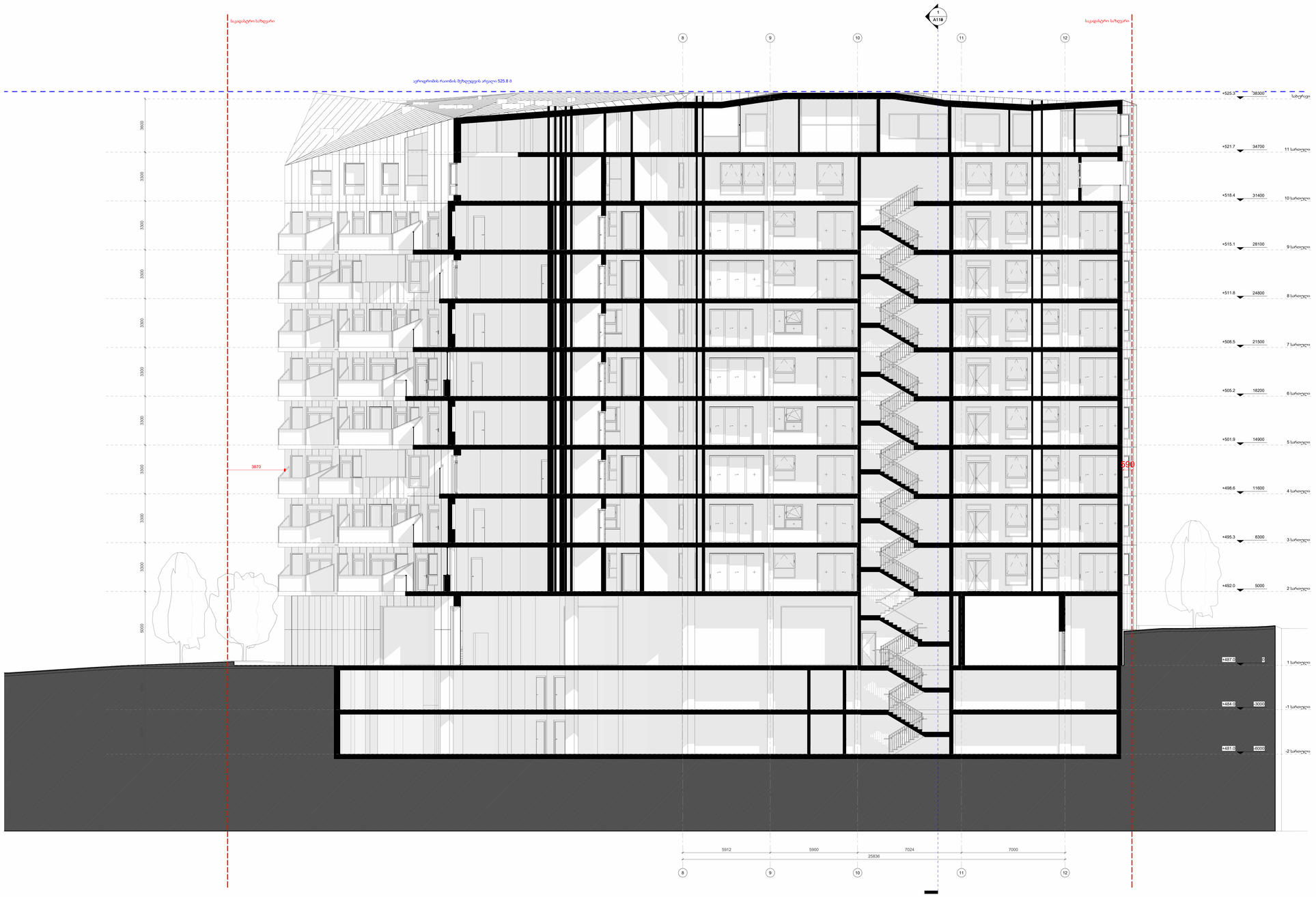

ICMA
IDEA CITY & MASSA

ობიექტის დასახელება / **Project Title**

იდეა ვარკეთილი - მრავალბინიანი საცხოვრებელი

Idea Varketili - Residential Building

მისამართი / **Address**

თბილისი, თვალჭრელიძის ქუჩა / Tbilisi, Tvalchrelidze Street

დამკვეთი / **Client**

იდეა სითი / Idea City

სტადია / **Stage**

პროექტირება / Design

თარიღი / **Date** 04.06.2024

კომპ. დირექტორი / **Firm Director**

ილია გიორგაძე / Ilia Giorgadze

მთავარი არქიტექტორი / **Head Architect**

ვახტანგ კასრელი / Vakhtang Kasreli

არქიტექტორი / **Architect**

გიორგი აბაშიძე, გიორგი მუზაშვილი, ლიკა ცინაძე / Giorgi Abashidze, Giorgi Muzashvili, Lika Tsinadze

საავტორო უფლება / **Copyright** შპს აისიემეი

ნახაზის დასახელება / **Drawing Title**

ჭრილი 1-1

A0 | მასშტაბი / **Scale** 1 : 100

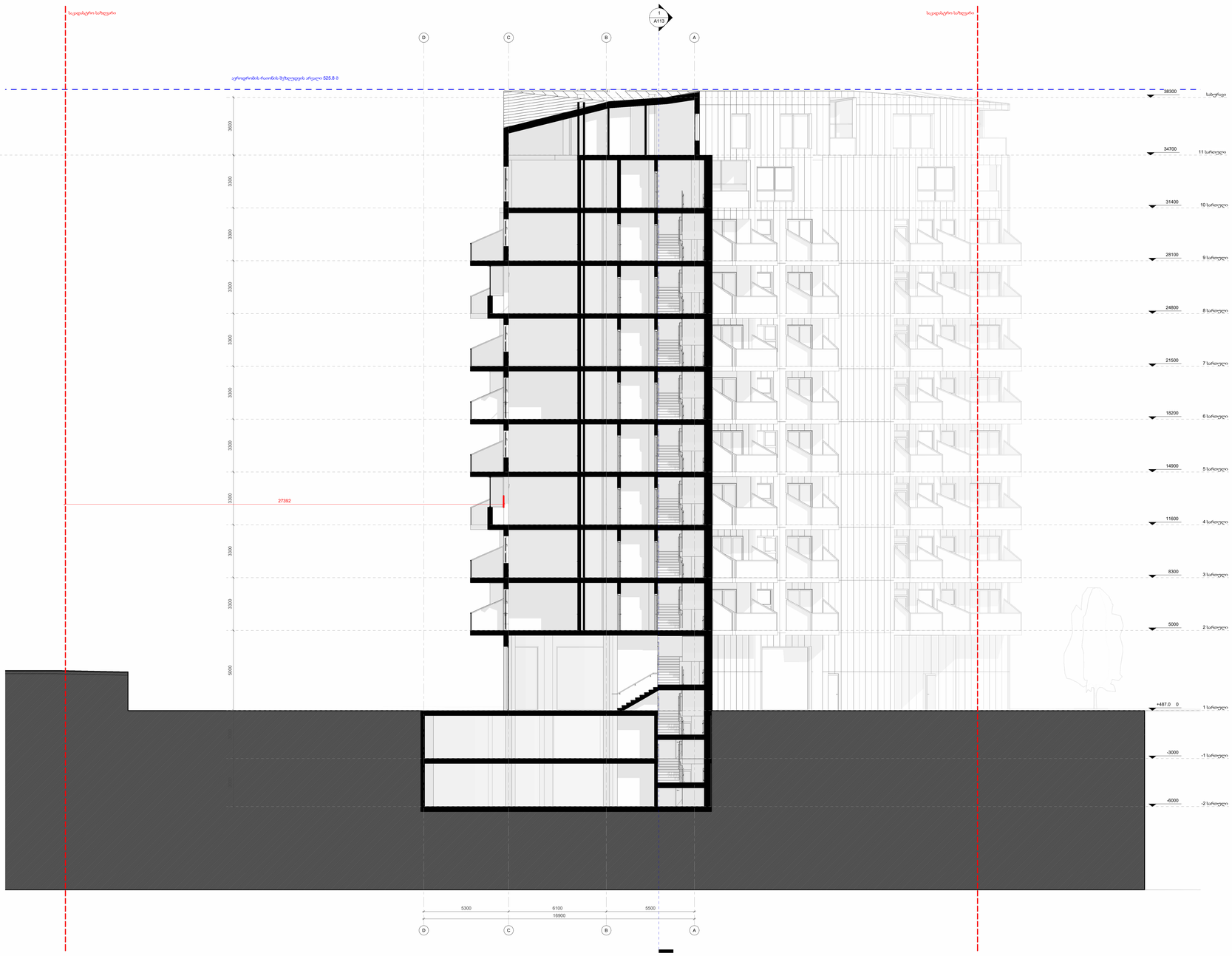

ICMA
IDEA CITY & MASSA

ობიექტის დასახელება / **Project Title**

იდეა ვარკეთილი - მრავალბინიანი საცხოვრებელი

Idea Varketili - Residential Building

მისამართი / **Address**

თბილისი, თვალჭრელიძის ქუჩა / Tbilisi, Tvalchrelidze Street

დამკვეთი / **Client**

იდეა სითი / Idea City

სტადია / **Stage**

პროექტირება / Design

თარიღი / **Date** 04.06.2024

კომპ. დირექტორი / **Firm Director**

ილია გიორგაძე / Ilia Giorgadze

მთავარი არქიტექტორი / **Head Architect**

ვახტანგ კასრელი / Vakhtang Kasreli

არქიტექტორი / **Architect**

გიორგი აბაშიძე, გიორგი მუზაშვილი, ლიკა ცინაძე / Giorgi Abashidze, Giorgi Muzashvili, Lika Tsinadze

საავტორო უფლება / **Copyright** შპს აისიემეი

ნახაზის დასახელება / **Drawing Title**

ჭრილი 2-2

A0 | მასშტაბი / **Scale** 1 : 100

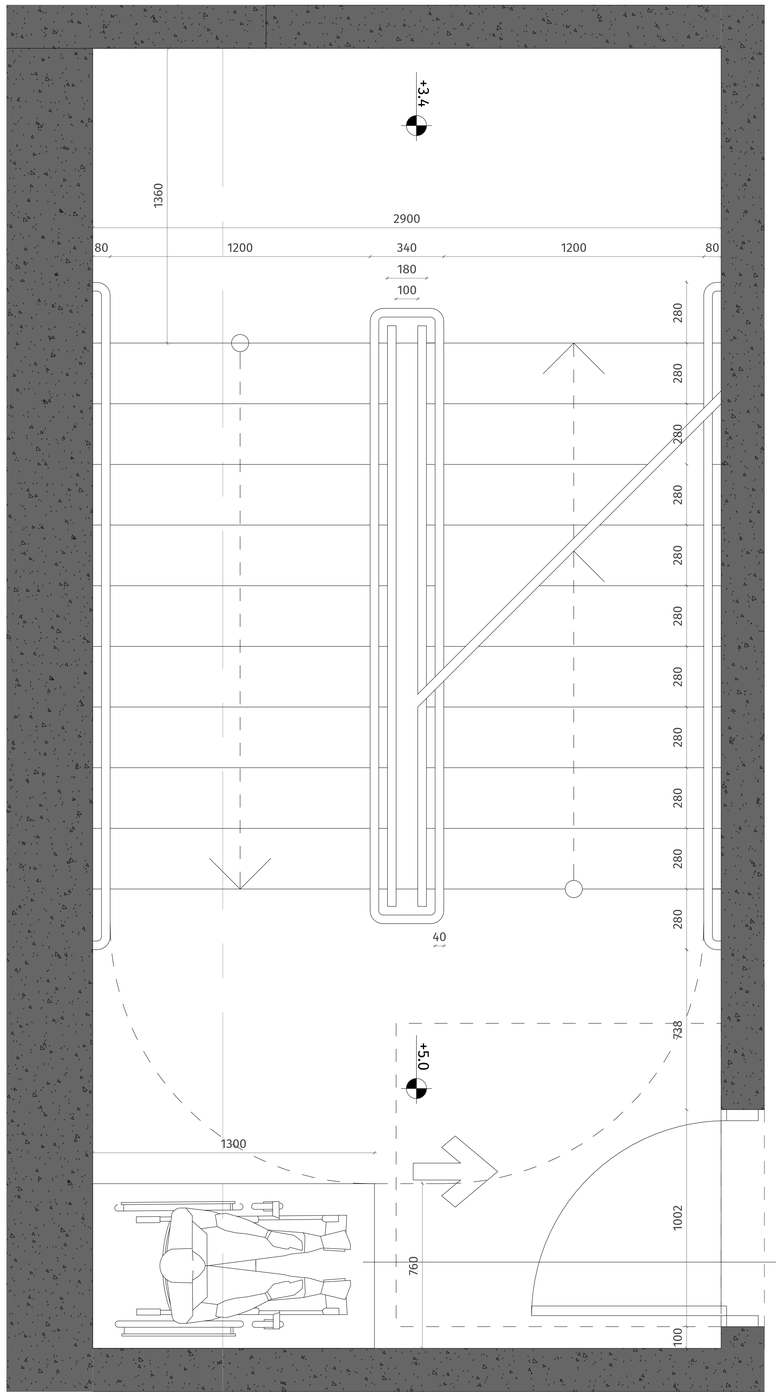

მასშტაბი: 1:10

შენიშვნები:

1. ყველა კიბეს (მათ შორის გარე კიბეს) ყოველი საფეხურის და საბიჯელის 40 მმ სავალ ნაწილს, რომელიც იზომება საფეხურის ნაშვერიდან თარაზულად, ექნება ერთგვაროვანი ფერის მქონე ზედაპირი, რომელიც საფეხურის დანარჩენი ნაწილისგან მკვეთრად განსხვავებული იქნება (მუქი ღია ფონზე). ხილვადი კონტრასტი გაგრძელდება ყოველი საფეხურის ერთი კიდიდან საფეხურის მეორე კიდემდე. კიდიდან საფეხურის მეორე კიდემდე.

2. მისაწვდომი გზაკიბის საზღვრებში იატაკის ზედაპირები იქნება მდგრადი, მყარი და არასრიალა.

3. კიბის საფეხურების განსხვავებული მონიშვნა იქნება გამძლე.

4. შენობის გარეთ მდებარე კიბის საფეხურები და ბაქნები ისე დაგეგმარდება, რომ სავალ ზედაპირზე წყალი არ დაგროვდება.

5. გასანათებელი საშუალებები უზრუნველყოფს კიბეების განათებას, რომელიც გაიზომება საბიჯელების ზედაპირების და ბაქნების ზედაპირების ცენტრში გაზომვისას საფეხურის წინაპირიდან 600 მმ-ის საზღვრებში, შემდეგი წესის შესაბამისად:

- არაუმცირეს 11 ლუქსი განათება.
- არაუმცირეს 110 ლუქსი განათება კიბით სარგებლობის დროს.
- კიბეების გამოყენებისას 11 ლუქსიდან 110 ლუქსზე გადასვლა შესაძლებელი უნდა იყოს განათების სამართავებით უზრუნველყოფილი ავტომატური, მოძრავი სენსორული ტიპის განათების ჩამრთველებით, რომლებიც შეესაბამება ყველა ვემოთ ჩამოთვლილს:
- განათების სამართავები აღჭურვილი იქნება საიმედო ოპერაციული სისტემით და შეფასებული იქნება ამ მიზნით გამოყენებისთვის.
- მოძრავი სენსორი გააქტიურდება დამკავებლის მოძრაობით საფეხურებზე ან საფეხურების ბაქნებზე.
- განათების გამააქტიურებლები დაყენებული იქნება არაუმცირეს 15 წუთიანი მოქმედების პერიოდით.
- გზა-კიბის განათება ჩაირთვება ავტომატური სენსორული ჩამრთველებით, ასეთის არსებობის შემთხვევაში, ისე, რომ შესასვლელში მდებარე ბაქანზე, შესასვლელში მდებარე ბაქნის მოსაზღვრე თითოეულ კიბის მარშსა და შესასვლელში მდებარე ბაქნის ზემოთ და ქვემოთ მდებარე ბაქნებზე მე-4 პუნქტით დადგენილი განათებულობის დონე საფეხურის გამოყენებამდე იქნება უზრუნველყოფილი.
- კიბის სახელურები და ნებისმიერი კედელი ან მათ მომიჯნავედ მდებარე სხვა ზედაპირი არ იქნება ბასრი ან უხეში ელემენტების შემცველი.
- კიბის სახელურები არ იტრიალებს მათი ბუდეების საზღვრებში.

ICMA
IDEA CITY & MASSA

ობიექტის დასახელება / Project Title
იდეა ვარკეთილი - მრავალბინიანი საცხოვრებელი
Idea Varketili - Residential Building

მისამართი / Address
თბილისი, თვალჭრელიძის ქუჩა / Tbilisi, Tvalchrelidze Street

დამკვეთი / Client
იდეა სითი / Idea City

სტადია / Stage
პროექტირება / Design

თარიღი / Date 04.06.2024

კომპ. დირექტორი / Firm Director
ილია გიორგაძე / Ilia Giorgadze

მთავარი არქიტექტორი / Head Architect
ვახტანგ კასრელი / Vakhtang Kasreli

არქიტექტორი / Architect
გიორგი აბაშიძე, გიორგი მუზაშვილი, ლიკა ცინაძე / Giorgi Abashidze, Giorgi Muzashvili, Lika Tsinadze

საავტორო უფლება / Copyright ICMA

ნახაზის დასახელება / Drawing Title
გზა-კიბე

A0 | **მასშტაბი / Scale** 1 : 10

კვეთი 1

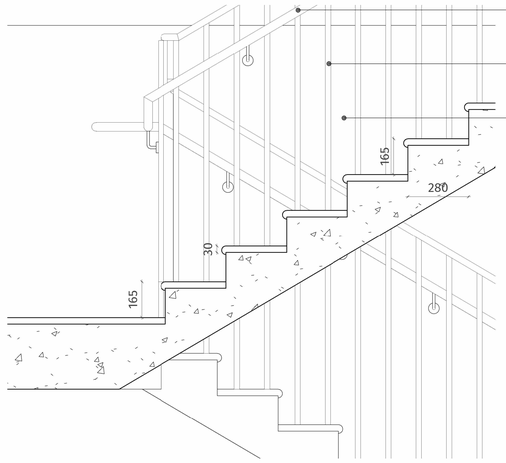

სახელური

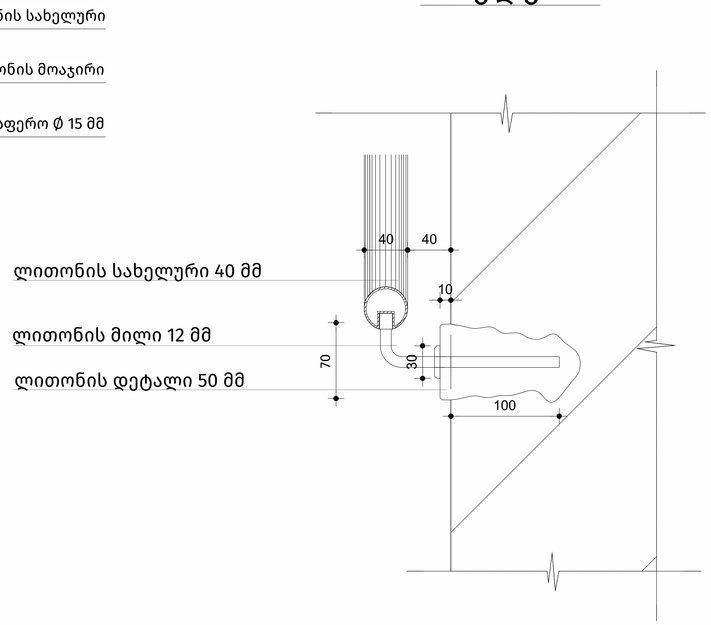

კვეთი 2

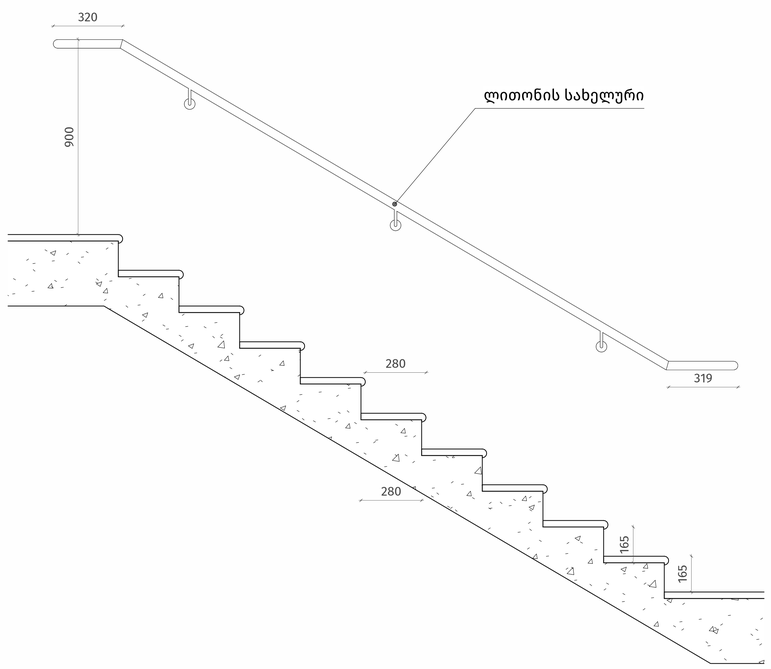

მასშტაბი: 1:10

შენიშვნები:

1. ყველა კიბეს (მათ შორის გარე კიბეს) ყოველი საფეხურის და საბიჯელის 40 მმ სავალ ნაწილს, რომელიც იზომება საფეხურის ნაშვერიდან თარაზულად, ექნება ერთგვაროვანი ფერის მქონე ზედაპირი, რომელიც საფეხურის დანარჩენი ნაწილისგან მკვეთრად განსხვავებული იქნება (მუქი ღია ფონზე). ხილვადი კონტრასტი გაგრძელდება ყოველი საფეხურის ერთი კიდიდან საფეხურის მეორე კიდემდე. კიდიდან საფეხურის მეორე კიდემდე.

2. მისაწვდომი გზაკიბის საზღვრებში იატაკის ზედაპირები იქნება მდგრადი, მყარი და არასრიალა.

3. კიბის საფეხურების განსხვავებული მონიშვნა იქნება გამძლე.

4. შენობის გარეთ მდებარე კიბის საფეხურები და ბაქნები ისე დაგეგმარდება, რომ სავალ ზედაპირზე წყალი არ დაგროვდება.

5. გასანათებელი საშუალებები უზრუნველყოფს კიბეების განათებას, რომელიც გაიზომება საბიჯელების ზედაპირების და ბაქნების ზედაპირების ცენტრში გაზომვისას საფეხურის წინაპირიდან 600 მმ-ის საზღვრებში, შემდეგი წესის შესაბამისად:

- არაუმცირეს 11 ლუქსი განათება.
- არაუმცირეს 110 ლუქსი განათება კიბით სარგებლობის დროს.
- კიბეების გამოყენებისას 11 ლუქსიდან 110 ლუქსზე გადასვლა შესაძლებელი უნდა იყოს განათების სამართავებით უზრუნველყოფილი ავტომატური, მოძრავი სენსორული ტიპის განათების ჩამრთველებით, რომლებიც შეესაბამება ყველა ვემოთ ჩამოთვლილს:
- განათების სამართავები აღჭურვილი იქნება საიმედო ოპერაციული სისტემით და შეფასებული იქნება ამ მიზნით გამოყენებისთვის.
- მოძრავი სენსორი გააქტიურდება დამკავებლის მოძრაობით საფეხურებზე ან საფეხურების ბაქნებზე.
- განათების გამააქტიურებლები დაყენებული იქნება არაუმცირეს 15 წუთიანი მოქმედების პერიოდით.
- გზა-კიბის განათება ჩაირთვება ავტომატური სენსორული ჩამრთველებით, ასეთის არსებობის შემთხვევაში, ისე, რომ შესასვლელში მდებარე ბაქანზე, შესასვლელში მდებარე ბაქნის მოსაზღვრე თითოეულ კიბის მარშსა და შესასვლელში მდებარე ბაქნის ზემოთ და ქვემოთ მდებარე ბაქნებზე მე-4 პუნქტით დადგენილი განათებულობის დონე საფეხურის გამოყენებამდე იქნება უზრუნველყოფილი.
- კიბის სახელურები და ნებისმიერი კედელი ან მათ მომიჯნავედ მდებარე სხვა ზედაპირი არ იქნება ბასრი ან უხეში ელემენტების შემცველი.
- კიბის სახელურები არ იტრიალებს მათი ბუდეების საზღვრებში.

ICMA
IDEA CITY & MASSA

ობიექტის დასახელება / Project Title
იდეა ვარკეთილი - მრავალბინიანი საცხოვრებელი
Idea Varketili - Residential Building

მისამართი / Address
თბილისი, თვალჭრელიძის ქუჩა / Tbilisi, Tvalchrelidze Street

დამკვეთი / Client
იდეა სითი / Idea City

სტადია / Stage
პროექტირება / Design

თარიღი / Date 04.06.2024

კომპ. დირექტორი / Firm Director
ილია გიორგაძე / Ilia Giorgadze

მთავარი არქიტექტორი / Head Architect
ვახტანგ კასრელი / Vakhtang Kasreli

არქიტექტორი / Architect
გიორგი აბაშიძე, გიორგი მუზაშვილი, ლიკა ცინაძე / Giorgi Abashidze, Giorgi Muzashvili, Lika Tsinadze

საავტორო უფლება / Copyright ICMA

ნახაზის დასახელება / Drawing Title
გზა-კიბე 1

A0 | **მასშტაბი / Scale** 1 : 10

ლიფტის ტიპიური მახასიათებლები

ლიფტის შახტის გაბარიტები: 2100 x 2800 მმ
ლიფტის კაბინის შიგა გაბარიტები: 1480 x 2300 მმ
ლიფტის კარის სუფთა სიგანე: 1100 მმ
ლიფტის კარის ცეცხლმედეგობა: 90 წთ
ლიფტის ტვირთამწეობა: 1275 კგ (17 კაცი)
ლიფტის მოძრაობის სიჩქარე 1.75 მ/წმ

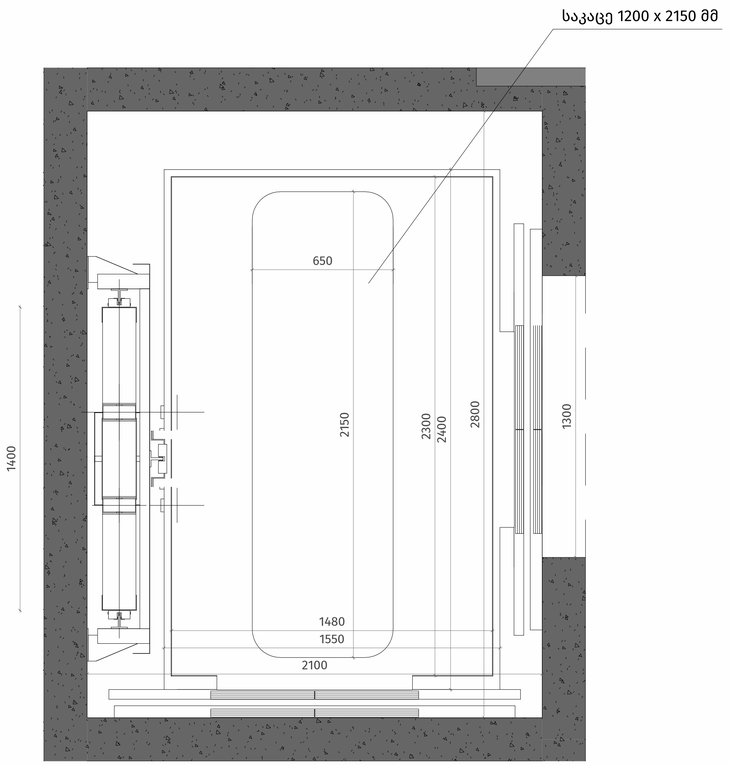

მასშტაბი: 1:10

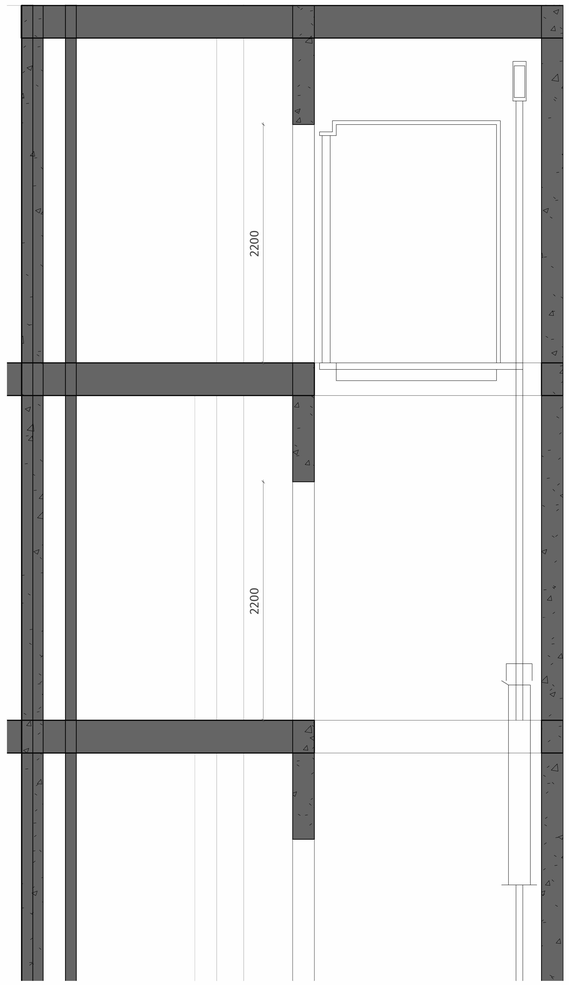

მასშტაბი: 1:20

შენიშვნები:

შენობაში გამოყენებულია 408-ე ქვეთავის შესაბამისი შეზღუდული გამოყენების ლიფტები.

- ლიფტი შესაბამისობაში იქნება ASME A17.1/CSA B44 სტანდარტთან.
- ლიფტის გამოსაძახებელი ღილაკები და კლავიშები შესაბამისობაში იქნება 407.2.1 ქვეთავთან.
- ფოიეს სიგნალები შესაბამისობაში იქნება 407.2.2 ქვეთავთან.
- ლიფტის შახტებთან განთავსებული ნიშნები შესაბამისობაში იქნება 407.2.3 ქვეთავთან.
- ლიფტის კაბინის ბალანსირება შესაბამიშობაში იქნება 407.4.4 ქვეთავთან.
- ლიფტის კაბინის განათება შესაბამისობაში იქნება 407.4.5 ქვეთავთან.
- ლიფტის კაბინის სამართავები შესაბამისობაში იქნება 407.4.6 ქვეთავთან. მართვის პანელები განთავსდება გვერდითა კედლის ცენტრში.
- კაბინის სამართავების აღნიშვნები და მითითებები შესაბამისობაში იქნება 407.4.7 ქვეთავთან.
- კაბინაში მოეწყობა 407.4.10 ქვეთავის შესაბამისი საავარიო სიგნალიზაციის მექანიზმები.

ICMA
IDEA CITY & MASSA

ობიექტის დასახელება / Project Title
იდეა ვარკეთილი - მრავალბინიანი საცხოვრებელი
Idea Varketili - Residential Building

მისამართი / Address
თბილისი, თვალჭრელიძის ქუჩა / Tbilisi, Tvalchrelidze Street

დამკვეთი / Client
იდეა სითი / Idea City

სტადია / Stage
პროექტირება / Design

თარიღი / Date 04.06.2024

კომპ. დირექტორი / Firm Director
ილია გიორგაძე / Ilia Giorgadze

მთავარი არქიტექტორი / Head Architect
ვახტანგ კასრელი / Vakhtang Kasreli

არქიტექტორი / Architect
გიორგი აბაშიძე, გიორგი მუზაშვილი, ლიკა ცინაძე / Giorgi Abashidze, Giorgi Muzashvili, Lika Tsinadze

საავტორო უფლება / Copyright ICMA

ნახაზის დასახელება / Drawing Title
ლიფტი

A0 | **მასშტაბი / Scale** As indicated

დეტალი_01

მასშტაბი 1:10

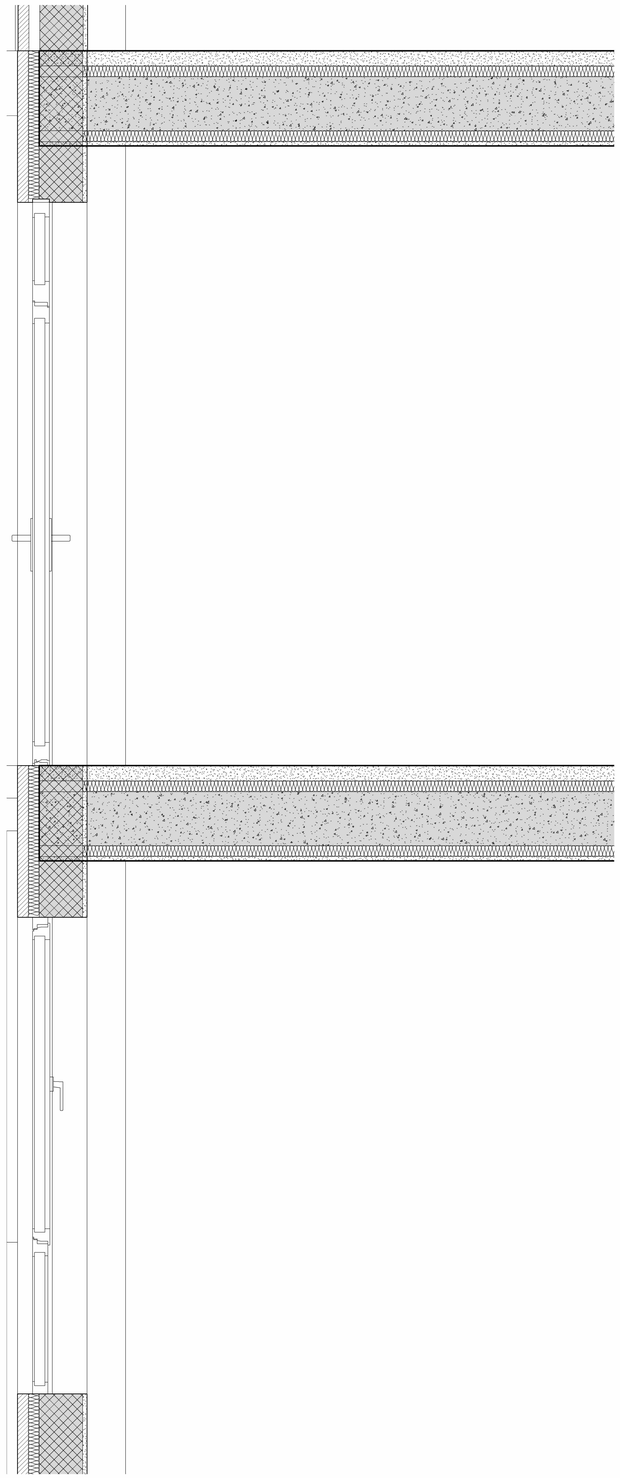

მასშტაბი 1:5

0 სართულის იატაკის ფილა

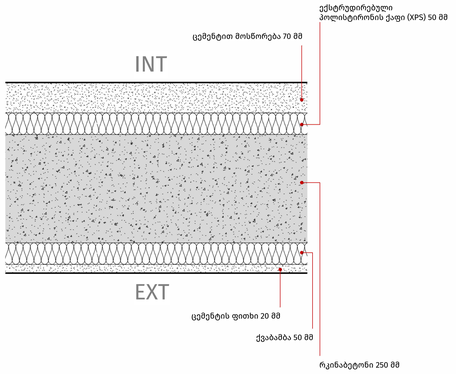

ფასადის კედელი

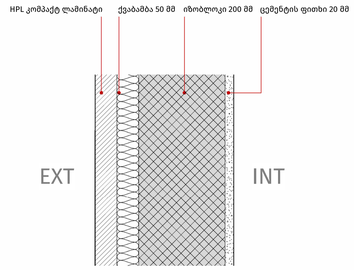

გადახურვის ფილა

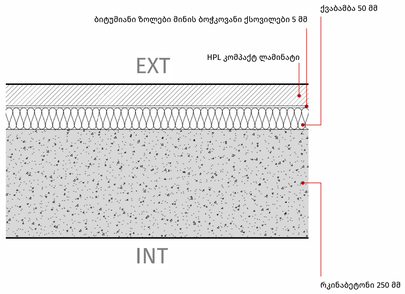

ICMA
IDEA CITY & MASSA

ობიექტის დასახელება / Project Title

იდეა ვარკეთილი - მრავალბინიანი საცხოვრებელი

Idea Varketili - Residential Building

მისამართი / Address

თბილისი, თვალჭრელიძის ქუჩა / Tbilisi, Tvalchrelidze Street

დამკვეთი / Client

იდეა სითი / Idea City

სტადია / Stage

პროექტირება / Design

თარიღი / Date 04.06.2024

კომპ. დირექტორი / Firm Director

სახელი / Name

მთავარი არქიტექტორი / Head Architect

ვახტანგ კასრელი / Vakhtang Kasreli

არქიტექტორი / Architect

გიორგი აბაშიძე, გიორგი მუზაშვილი, ლიკა ცინაძე /
Giorgi Abashidze, Giorgi Muzashvili, Lika Tsinadze

საავტორო უფლება / Copyright ICMA

ნახაზის დასახელება / Drawing Title

დეტალი

A0	**მასშტაბი / Scale**	As indicated

განშლა 1-1

მასშტაბი 1:50

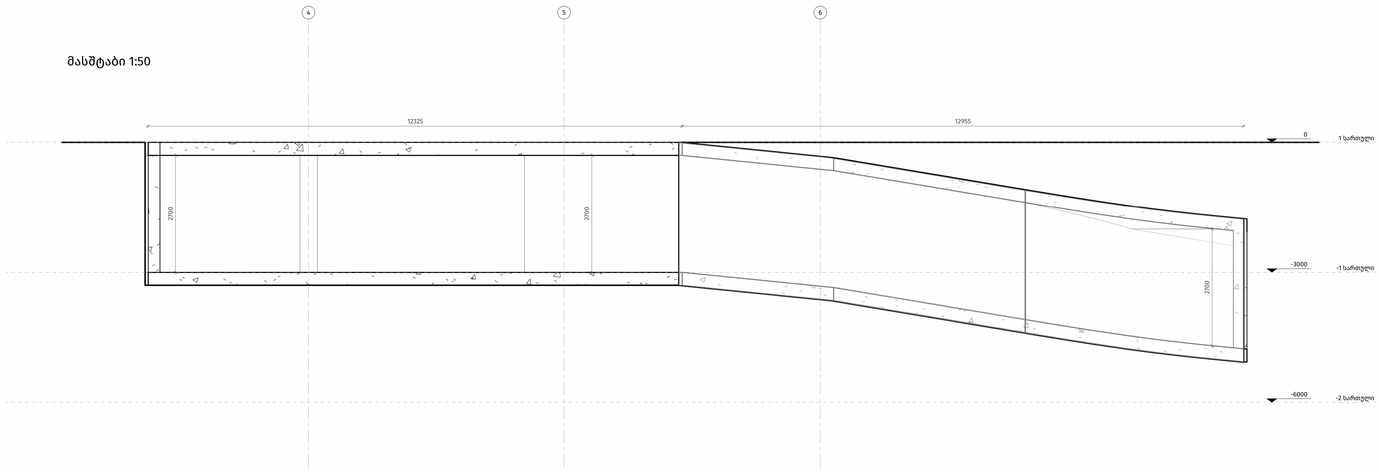

განშლა 2-2

მასშტაბი 1:50

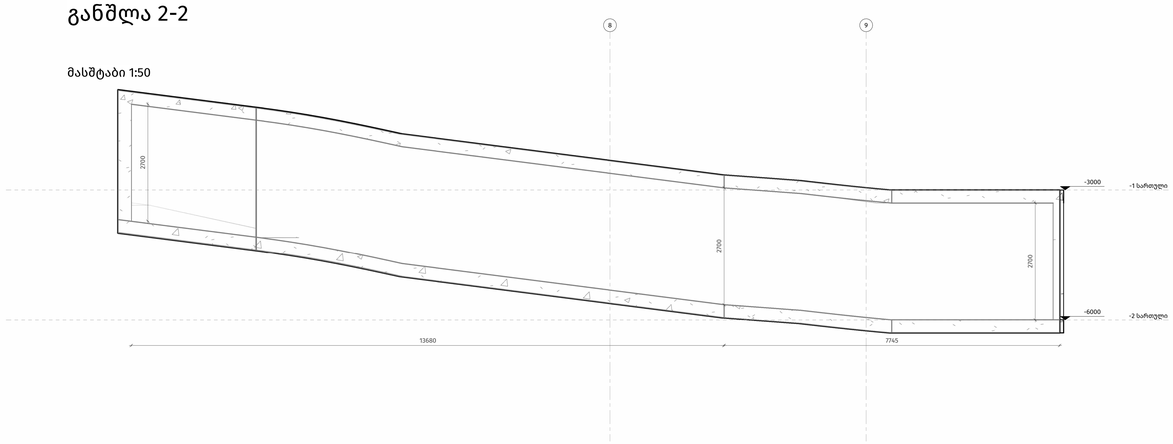

მასშტაბი 1:50

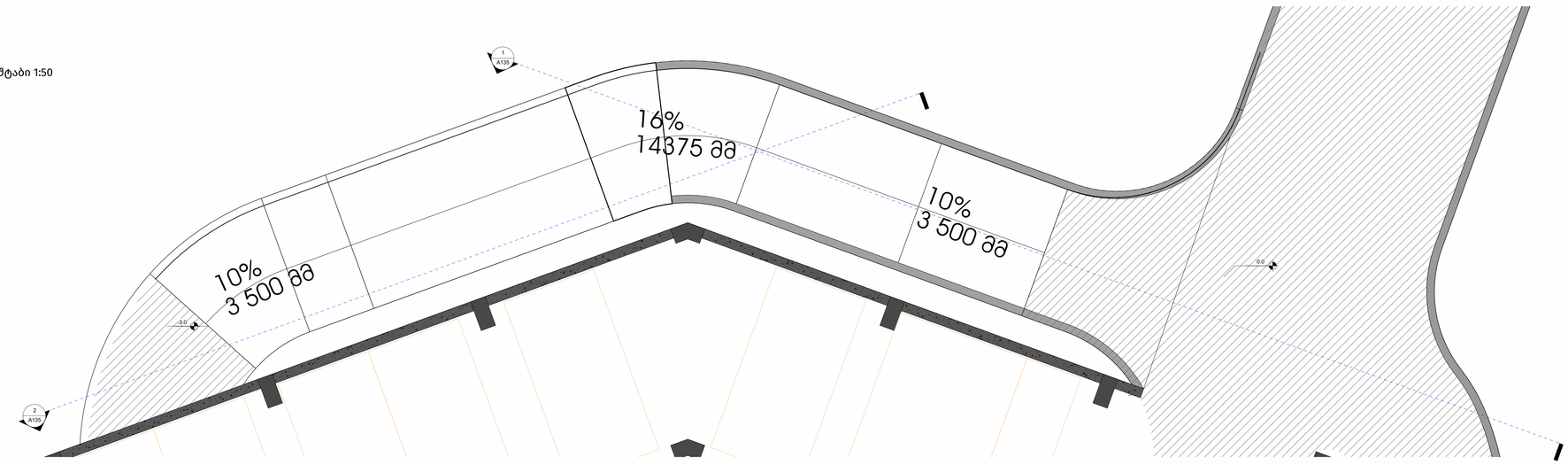

პანდუსის საყრდენი კედლების ფართობი: 172.00 მ^2

პანდუსის საყრდენი კედლების მოცულობა: 33.95 მ^3

II კლასი (25-60 მ^3 მოცულობა)

ICMA
IDEA CITY & MASSA

ობიექტის დასახელება / Project Title

იდეა ვარკეთილი - მრავალბინიანი საცხოვრებელი

Idea Varketili - Residential Building

მისამართი / Address

თბილისი, თვალჭრელიძის ქუჩა / Tbilisi, Tvalchrelidze Street

დამკვეთი / Client

იდეა სითი / Idea City

სტადია / Stage

პროექტირება / Design

თარიღი / Date 04.06.2024

კომპ. დირექტორი / Firm Director

ილია გიორგაძე / Ilia Giorgadze

მთავარი არქიტექტორი / Head Architect

ვახტანგ კასრელი / Vakhtang Kasreli

არქიტექტორი / Architect

გიორგი აბაშიძე, გიორგი მუზაშვილი, ლიკა ცინაძე /
Giorgi Abashidze, Giorgi Muzashvili, Lika Tsinadze

საავტორო უფლება / Copyright შპს აისიემეი

ნახაზის დასახელება / Drawing Title

ავტოსადგომის პანდუსი

A0 | **მასშტაბი / Scale** 1 : 50