დაგეგმარების მიზნების წერილობითი აღწერა

დაგეგმარების საუძველი და მიზანი:

• პროექტი მიზნად ისახავს **პირველადი მოხმარების საქონლის მაღაზიის შენობა-ნაგებობების დაგეგმარებას.** დაგეგმარებას, თანამედროვე გეგმარებითი პრინციპებისა და შენობა-ნაგებობების უსაფრთხოების წესებით მიხედვით

მიწის ნაკვეთის მდებარეობის აღწერა:

• საპროექტო ტერიტორია მდებარეობს ქალაქ თბილისში, ბარონ დე ბაის ქუჩა N25-ში ს/კ01.72.14.039.083 კოდით რეგისტრირებული მიწის ნაკვეთის საკადასტრო საზღვრებში. ტერიტორია უზრუნველყოფილია სატრანსპორტო მისადგომებით. ორი მხრიდან ესაზღვრება საზოგადოებრივი გზა, დანარჩენი მოსაზღვრე, სამეზობლო მიწის ნაკვეთებია. ტერიტორია მინიმალურად დახრილი რელიეფით.

პროექტის შინაარსობრივი აღწერა:

• **საპროექტო შენობა** მიწის დონიდან ზევით 1 სართულია. მიწისზედა პირველ სრული სართულებიც სავაჭრო ფუნქციის სივრცეებია: სავაჭრო დარბაზი, სველი წერტილები.

საპროექტო შენობის სახანძრო-ტექნიკური სიმაღლე არის 4.45 მეტრი. სახანძრო და საავარიო-სამაშველო ტექნიკის მისასვლელი გზა მიდის შენობის მთავარ შესასვლელ კარამდე არა უმეტეს 3,0 მეტრის დაშორებით. შენობის პირველი სართულის გარე კედლის ნებისმიერი ნაწილი განთავსებულია სახანძრო და საავარიო-სამაშველო ტექნიკის მისასვლელი გზიდან არა უმეტეს 5,0 მეტრის მანძილზე.

პროექტის ძირითადი სტრუქტურული სისტემის აღწერა:

• შენობის სტრუქტურას წარმოადგენს საძირკვლის გაძლიერებული ბეტონის კომბინირებული დაფუძნებული სტრუქტურული ჩარჩო, რომელიც შედგება გაძლიერებული ბეტონის სვეტებისგან, კოჭებისგან, სართულშუა გადახურვის ფილებისგან. კიბის სტრუქტურა შედგება გაძლიერებული ბეტონისგან. საპროექტო შენობის გარე კედლები წარმოადგენს პემზის ბლოკის ანაწყობს.

დაგეგმარებისთვის გამოყენებული კანონმდებლობის აღწერა:

• პირველადი მოხმარების საქონლის მაღაზიის შენობა-ნაგებობების საპროექტო მიწის ნაკვეთის დაგეგმარებისთვის გამოყენებულია საქართველოს მთავრობის დადგენილება N41, ტექნიკური რეგლამენტი „შენობა-ნაგებობების უსაფრთხოების წესები“ და ტექნიკური რეგლამენტი - "მისაწვდომობის ეროვნული სტანდარტები"

შენობა-ნაგებობის უსაფრთხოების წესებთან შესაბამისობის ანალიზი

გამოყენებული წესები - **„შენობა-ნაგებობის უსაფრთხოების წესები“**

ჩამოთვალეთ შენობის დაკავებულებები და აღწერეთ თითოეული გამოყენება

±0.00 ნიშნულზე

სავაჭრო ჯგუფი (სვ) - სავაჭრო დარბაზი, სველი წერტილი, ტამბური და WC.

კონსტრუქციის ტიპი:	
განსაზღვრეთ კონსტრუქციის არსებული შენობისთვის: მაგალითი: II-A, II-B, V-A, V-B	
განსაზღვრეთ კონსტრუქციის ტიპი ახალი შენობისთვის: მაგალითი: II-A, II-B, V-A, V-B	**III-B**
შერეული კონსტრუქციის შემთხვევაში მიუთითეთ ტიპები, რომელიც გამოყენებული იქნება, განსაზღვრეთ ტიპები და მათი მდებარეობა:	

სიმაღლის და სართულიანობის შეზღუდვები
ცხრილი 503 -ის მიხედვით

დაკავებულობები	**დასაშვები სართულიანობა**	**შემოთავაზებული სართულიანობა**
სავაჭრო ჯგუფი **(სვ)**	4	1
	დასაშვები სიმაღლე	**შემოთავაზებული სიმაღლე**
საერთო სიმაღლე =	16.8 მეტრი	5.45 მეტრი
მიწის ზემოთ სართულის რაოდენობა =		1
მიწის დონის ქვედა სართულის რაოდ. =		0

ფორმატი A-3

თბილისი 2026

ნახაზის დასახელება

წესების ანალიზი

ექსპლიკაცია

პირობითი ნიშნები

საკადასტრო საზღვარი

განაშენიანების რეგულირების ხაზი უკანა ეზოსთვის

± 0.00 ნიშნული აღმნიშვნელი

ღერძის ხაზი

ჭრილის ხაზი

დამკვეთი	ირაკლი ჯუჯუა
პროექტი	პირველადი მოხმარების საქონლის მაღაზია
მდებარეობა	ქ.თბილისი, სოფელი დიღომი, ბარონ დე ბაის ქუჩა №25 (ს/კ 01.72.14.039.083)
პროექტის ავტორი	ბიგი ფიფია
პროექტის ავტორი	ბიორგი იმედაშვილი
შესრულა	ბიგი ფიფია
შესრულა	ბიორგი იმედაშვილი

მასშტაბი 1:100

ფურცელი

ცხრილი 705.8 - ის ტიპიური
ჯამური ტენიანობის დონის ფარგლები

ჯამური კონდენსაციის ტიპი	ჯამური კონდენსაციის ნორმა (გ/მ²)		ნებადართული ტენიანობის ფარგლები (%)	
			ზედაპირული ტენიანობა	ჯამური ტენიანობა
A-C ტემპერატურა	9-ზე ნაკლები	0	0	0
C-A ტემპერატურა	9-ზე ნაკლები	0	0	0
6-1 ტემპერატურა	9-ზე ნაკლები	0	0	0
1-6 ტემპერატურა	9-ზე ნაკლები	0	0	0

ჯამური კონდენსაციის ნარჩენი ტენიანობის დონეების გათვალისწინება
ცხრილი 602-ის და 705.8.5 პუნქტების მიხედვით

ჯამური კონდენსაციის ტიპი	ნებადართული ტენიანობის ფარგლები (%)			
	ზედაპირული ტენიანობა		ჯამური ტენიანობა	
	602-ით	705.8.5-ით	602-ით	705.8.5-ით
	სულ:	არ უნდა	სულ:	არ უნდა აღემატებოდეს
A-C ტემპერატურა	0		0	
C-A ტემპერატურა	0		0	
6-1 ტემპერატურა	0		0	
1-6 ტემპერატურა	0		0	

ცხრილი 705.8 - ის ტიპიური
ჯამური კონდენსაციის ნარჩენი ტენიანობის დონეები

ჯამური კონდენსაციის ტიპი	ნებადართული ტენიანობის ფარგლები (%)				ნარჩენი ტენიანობის ფარგლები (%)	
	ზედაპირული ტენიანობა		ჯამური ტენიანობა		ზედაპირული ტენიანობა	ჯამური ტენიანობა
	ნორმალური	მაღალი	ნორმალური	მაღალი		
A-C ტემპერატურა	9-ზე ნაკლები			ნეგლიგირებადი		-
C-A ტემპერატურა	9-ზე ნაკლები			ნეგლიგირებადი		-
6-1 ტემპერატურა	9-ზე ნაკლები			ნეგლიგირებადი		-
6-5 ტემპერატურა	9-ზე ნაკლები			ნეგლიგირებადი		-

ჯამური კონდენსაციის ნარჩენი ტენიანობის დონეები
ცხრილი 503 -ის მიხედვით

ზედაპირული ნეგლიგირებადი	ნებადართული ზედაპირული ტენიანობა (მ²)	ნებადართული ჯამური ტენიანობა (მ²)
±0.00 ნეგლიგირებადი_		
სულ ნებადართული ტენიანობა (გ)	1160	447.74
±0.00 ნეგლიგირებადი_		

ნებადართული ჯამური ტენიანობა =
ნარჩენი ტენიანობის ჯამური ტენიანობა =
514.06
447.74

ნარჩენი ტენიანობის ზედაპირული ტენიანობა =
1 და მეტი ტიპის მიხედვით
0 ტიპის მიხედვით

ნებადართული ჯამური ტენიანობა =
447.74

ცხრილი 1602.1 - ის ტიპიური
წყალგამტარობის მიხედვით ფენების დაჯგუფების ზღვრული ტენიანობის დონეები

სისტემური ფენები	ზედაპირული და ზედაპირთან ახლოს მდებარე ფენების ტენიანობის ზღვრული დონეები							
	ფენების ჯგუფი							
	ქვედა		ზედა					
	ნორმალური		მაღალი		ნორმალური		მაღალი	
	მთლიანი	ნაწილობრივი	მთლიანი	ნაწილობრივი	მთლიანი	ნაწილობრივი	მთლიანი	ნაწილობრივი
±0.00 ნეგლიგირებადი_	2 წმ-ის	2 წმ-ის						
სულ ნებადართული ტენიანობა (გ)	156 - ზე ნაკლები							

ცხრილი 602 - ის ტიპიური
ჯამური კონდენსაციის ნებადართული ტენიანობის დონეები

ჯამური კონდენსაციის ტიპი	ნებადართული ტენიანობის ფარგლები (%)							
	ქვედა ფენების ჯგუფი				ზედა ფენების ჯგუფი			
	ნორმალური		მაღალი		ნორმალური		მაღალი	
	მთლიანი	ნაწილობრივი	მთლიანი	ნაწილობრივი	მთლიანი	ნაწილობრივი	მთლიანი	ნაწილობრივი
	3/3	3/3	3/3	3/3	3/3	3/3	3/3	3/3
±0.00 ნეგლიგირებადი_	156 - ზე მეტი	1/1	1/1	1/1	4/4	-	2/2	-

ცხრილი 1602.1 - ის ტიპიური
წყალგამტარობის მიხედვით ფენების დაჯგუფების ზღვრული ტენიანობის დონეები

სისტემური ფენები	ზედაპირული და ზედაპირთან ახლოს მდებარე ფენების ტენიანობის ზღვრული დონეები							
	ფენების ჯგუფი							
	ქვედა		ზედა					
	ნორმალური		მაღალი		ნორმალური		მაღალი	
	მთლიანი	ნაწილობრივი	მთლიანი	ნაწილობრივი	მთლიანი	ნაწილობრივი	მთლიანი	ნაწილობრივი
±0.00 ნეგლიგირებადი_	2 წმ-ის	2 წმ-ის						
სულ ნებადართული ტენიანობა (გ)	156 - ზე ნაკლები							

ცხრილი 602 - ის ტიპიური
ჯამური კონდენსაციის ნებადართული ტენიანობის დონეები

ჯამური კონდენსაციის ტიპი	ნებადართული ტენიანობის ფარგლები (%)							
	ქვედა ფენების ჯგუფი				ზედა ფენების ჯგუფი			
	ნორმალური		მაღალი		ნორმალური		მაღალი	
	მთლიანი	ნაწილობრივი	მთლიანი	ნაწილობრივი	მთლიანი	ნაწილობრივი	მთლიანი	ნაწილობრივი
	3/3	3/3	3/3	3/3	3/3	3/3	3/3	3/3
±0.00 ნეგლიგირებადი_	156 - ზე მეტი	1/1	1/1	1/1	4/4	-	2/2	-

ნინო ბერიძე
ინჟინერ-კონსტრუქტორი
ტელ: 032 2 12 34 56
ელ-ფოსტა: n.beridze@example.ge
სერტიფიკატის №: 01/7742 (სამშენებლო კონსტრუქციების დარგში)

ავტორის ხელმოწერა

ნინო ბერიძე

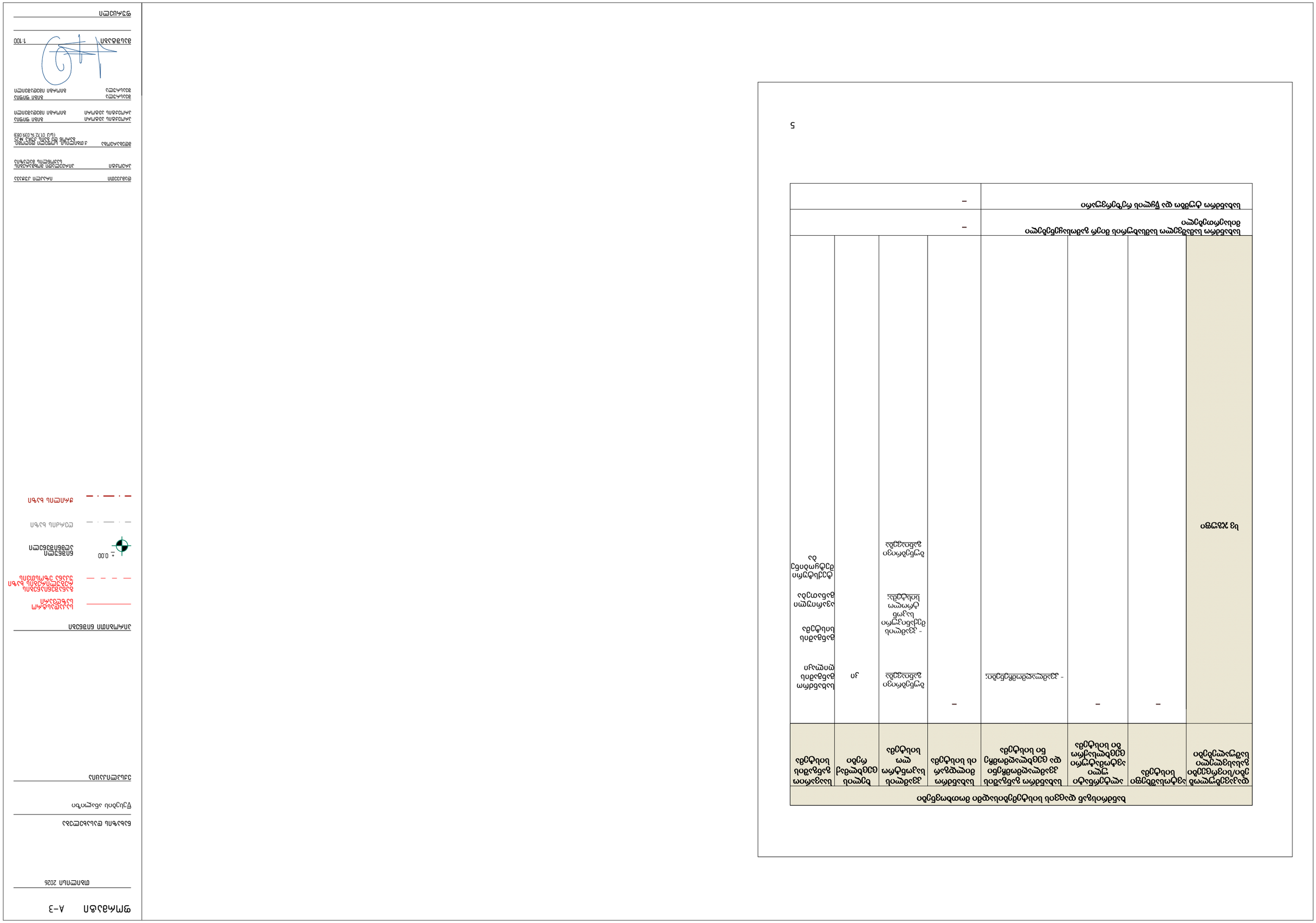
5
№ п/п по ПЗУ
Наименование земельного участка, территории общего пользования, объекта капитального строительства, единицы измерения
Вид разрешенного использования земельного участка, территории общего пользования, объекта капитального строительства, единицы измерения
Код вида разрешенного использования земельного участка, территории общего пользования, объекта капитального строительства, единицы измерения
Предельные размеры земельного участка, территории общего пользования, объекта капитального строительства, единицы измерения
Предельное количество этажей или предельная высота зданий, строений, сооружений, объекта капитального строительства, единицы измерения
Максимальный процент застройки в границах земельного участка, территории общего пользования, объекта капитального строительства, единицы измерения
Иные показатели, установленные региональными нормативами градостроительного проектирования, единицы измерения
Минимальные отступы от границ земельного участка, территории общего пользования, объекта капитального строительства, единицы измерения
Иные показатели, установленные региональными нормативами градостроительного проектирования, единицы измерения
Основные виды разрешенного использования земельного участка, территории общего пользования, объекта капитального строительства, единицы измерения
Условно разрешенные виды разрешенного использования земельного участка, территории общего пользования, объекта капитального строительства, единицы измерения
Вспомогательные виды разрешенного использования земельного участка, территории общего пользования, объекта капитального строительства, единицы измерения
Иные показатели, установленные региональными нормативами градостроительного проектирования, единицы измерения
1
2
3
4
5
6
7
8
9
10
11
12
13
14
15
16
17
18
19
Не устанавливается
–
–
–

	8 ס.מ. נמוך מהמשקוף מעל הדלת בגובה העיניים
EXIT	שלט מואר עם הכיתוב "יציאה" בגופן לבן על רקע ירוק
	שלט מואר עם חץ ימינה המורה על כיוון היציאה
	פס אדום רציף בגובה 0.15 מ' מעל הרצפה לאורך המסדרון
	פס אדום מקווקו בגובה 0.15 מ' מעל הרצפה לאורך המסדרון
	חץ ירוק בגובה 0.15 מ' מעל הרצפה המורה על כיוון היציאה
	אזור ללא שלט

	גלאי עשן אופטי
	גלאי חום
	לחצן הפעלה ידני
	אזעקה קולית
	אזעקה ויזואלית
	לוח בקרה מרכזי
	מטף אבקה יבשה
	מטף פחמן דו-חמצני
	מטף קצף
	מטף מים
	ברז כיבוי אש עם זרנוק
	ארון כיבוי אש
	גלאי עשן אופטי

	גלאי חום
	לחצן הפעלה ידני
	אזעקה קולית
	אזעקה ויזואלית
	לוח בקרה מרכזי
	מטף אבקה יבשה
	מטף פחמן דו-חמצני
	מטף קצף
	מטף מים
	ברז כיבוי אש עם זרנוק
	ארון כיבוי אש

צבע מסמן (עברית)	צבע מסמן (אנגלית)	קוד RGB
אדום	Red	RGB (255,0,0)
כתום	Orange	RGB (255,165,0)
צהוב	Yellow	RGB (255,255,0)
ירוק	Green	RGB (0,128,0)
כחול	Blue	RGB (0,0,255)
סגול	Purple	RGB (128,0,128)
ורוד	Pink	RGB (255,192,203)
חום	Brown	RGB (165,42,42)
לבן	White	RGB (255,255,255)
שחור	Black	RGB (0,0,0)
אפור	Gray	RGB (128,128,128)

	קו חשמל מתח גבוה
	קו תקשורת
	קו מים
	קו גז
	קו ביוב
	גבול מגרש
	גבול מבנה
	קו בניין
	גבול חלקה
	ציר דרך

	מבנה קיים
	מבנה להריסה
	מבנה חדש
	מבנה עתידי
	מבנה בבנייה
	מבנה זמני
	מבנה לשימור
	מבנה להרחבה
	מבנה להסבה
	מבנה להריסה חלקית

პირობითი ნიშნები

მისაწვდომი სვლაგეზი

მოსატრიალებელი სივრცეები

ვარიანტი 1

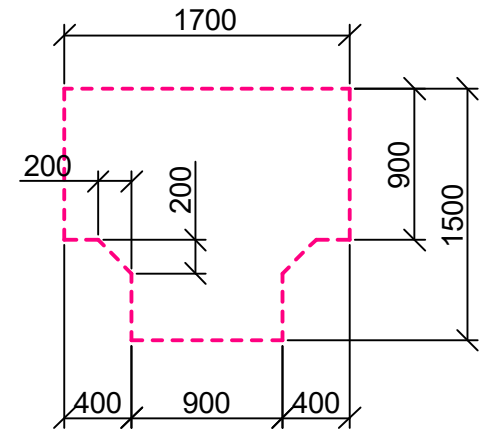

ვარიანტი 2

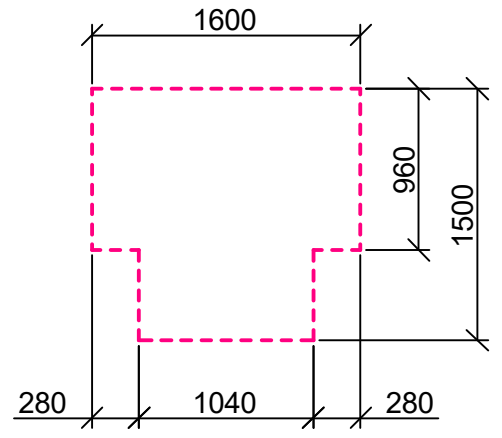

ვარიანტი 3

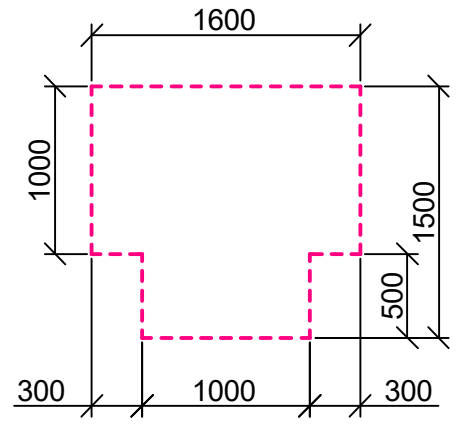

ვარიანტი 4

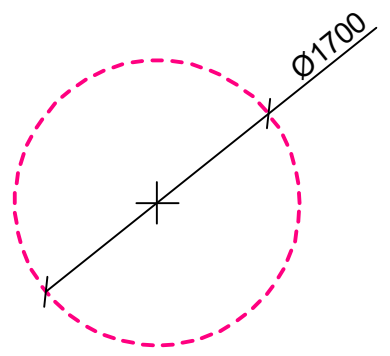

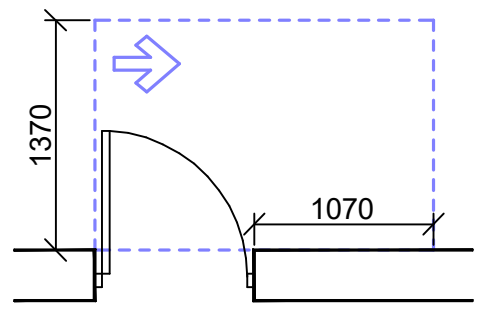

თავისუფალი სივრცე კართან მანევრირებისთვის
- ანჯამიანი კარი
ანჯამის მხრიდან მისაწვდომი - გამოწევით გაღება

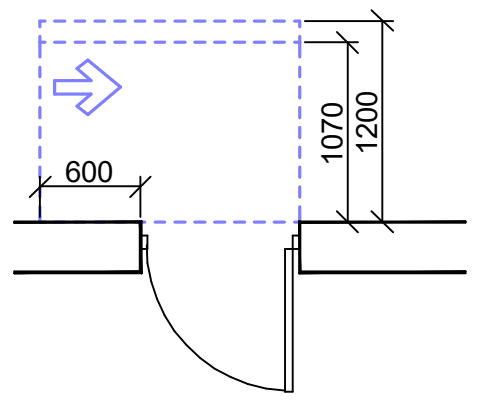

თავისუფალი სივრცე კართან მანევრირებისთვის
- ანჯამიანი კარი
საკეტის მხრიდან მისაწვდომი - მიწოლით გაღება
120 მინ. თუ მოწყობილია მიმხურავი

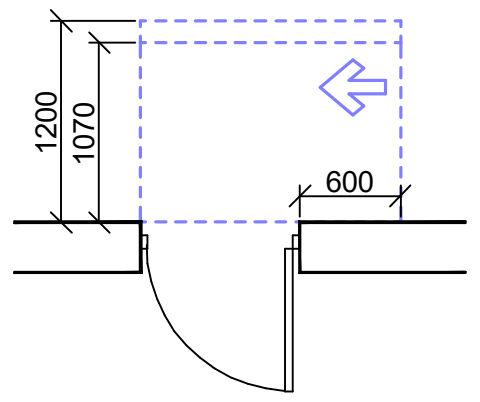

თავისუფალი სივრცე კართან მანევრირებისთვის
- ანჯამიანი კარი
ანჯამის მხრიდან მისაწვდომი - მიწოლით გაღება
120 მინ. თუ მოწყობილია მიმხურავი

კარის წინ თავისუფალი სივრცე

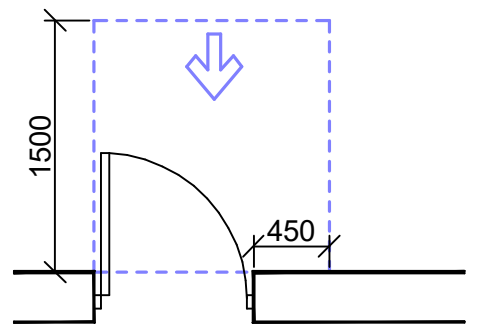

თავისუფალი სივრცე კართან მანევრირებისთვის
- ანჯამიანი კარი
წინიდან მისაწვდომი - გამოწევით გაღება

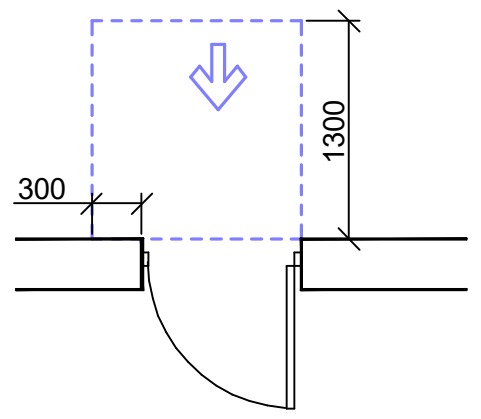

თავისუფალი სივრცე კართან მანევრირებისთვის
- ანჯამიანი კარი
წინიდან მისაწვდომი - მიწოლით გაღება

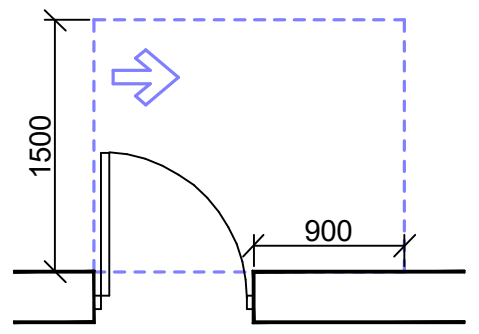

თავისუფალი სივრცე კართან მანევრირებისთვის
- ანჯამიანი კარი
ანჯამის მხრიდან მისაწვდომი - გამოწევით გაღება

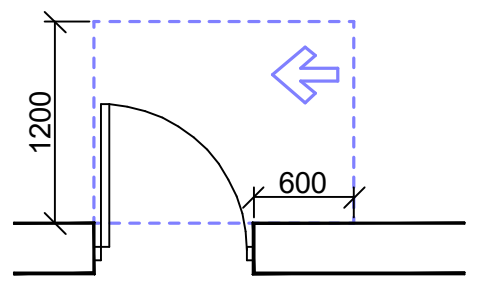

თავისუფალი სივრცე კართან მანევრირებისთვის
- ანჯამიანი კარი
საკეტის მხრიდან მისაწვდომი - გამოწევით გაღება

შენიშვნები:

1. იატაკის ზედაპირები მოეწყობა ისე, რომ იქნება მდგრადი, მყარი და არასრიალა.

ფორმატი A-3

თბილისი 2026

ნახაზის დასახელება

მისაწვდომობის პირობითი აღნიშვნები

ექსპლიკაცია

პირობითი ნიშნები

საკადასტრო საზღვარი

განაშენიანების რეგულირების ხაზი უკანა ეზოსთვის

± 0.00 ნიშნული აღმნიშვნელი

ღერძის ხაზი

ჭრილის ხაზი

დამკვეთი	ირაკლი კუჭავა
პროექტი	პირველადი მოხმარების საქონლის მაღაზია
მდებარეობა	ქ.თბილისი, სოფელი დიღომი, ბარონ დე ბაის ქუჩა №25 (ს/კ 01.72.14.039.083)
პროექტის ავტორი	გიგი ფიფია
პროექტის ავტორი	გიორგი იმედაშვილი
შეასრულა	გიგი ფიფია
შეასრულა	გიორგი იმედაშვილი
მასშტაბი	1:100
ფურცელი	

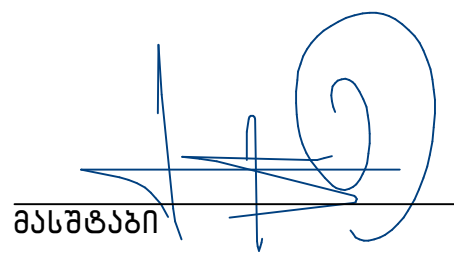

ՕԴԱՊԱՀՈՎ ԱՆՁՆԱԿԱԶՄ ՕԴԱՓՈՂՈՑՆԵՐ ՈՐՈՇՈՒՄՆԵՐ

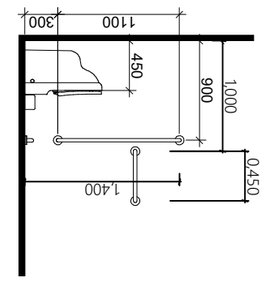

ՆԱԽԱՏԵՍՎԱԾ ՕԳՏԱԳՈՐԾՄԱՆ ՁԵՎԵՐՈՎ ՀԱՏԱԿ ՕԴԱՓՈՂՈՑՆԵՐՈՎ ՀԱՐԿԱՎՈՐՎԱԾ ՏԱՐԱԾՔ

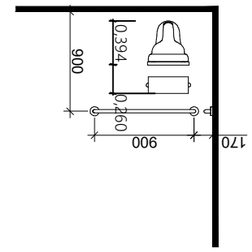

ՀԱՏԱԿ ՕԳՏԱԳՈՐԾՈՒՄ ՉՈՒՆԵՑՈՂ ՏԱՐԱԾՔ

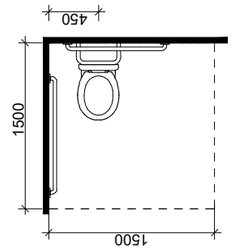

ՏԱՐԱԾՔ ՀԱՄԱՐ ՕԳՏԱԳՈՐԾՎՈՂ ԱՆՁԱՆՑ ՀԱՄԱՐ ՆԱԽԱՏԵՍՎԱԾ ՕԴԱՓՈՂՈՑՆԵՐՈՎ

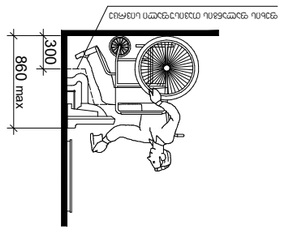

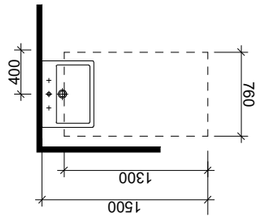

ՀԱՍԱՐԱԿԱՑԻՐ ԱՆՁՆԱԿԱՆՈՒԹՅԱՆ

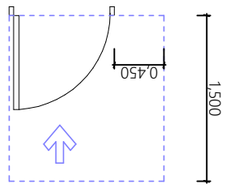

ՆԱԽԱՏԵՍՎԱԾ ՕԳՏԱԳՈՐԾՄԱՆ ՁԵՎԱՎՈՐՈՒՄ ԱՆՁԱՆՑ ՏԱՐԱԾՔ
ՕԴԱՓՈՂՈՑ ՀԱՄԱՐ ՕԳՏԱԳՈՐԾՎՈՂ ԱՆՁԱՆՑ ՀԱՄԱՐ ՆԱԽԱՏԵՍՎԱԾ
ՀԱՏԱԿՈՎ ՁԵՎԱՎՈՐՎԱԾ ՏԱՐԱԾՔ

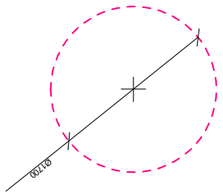

ՀԱՍԱՐԱԿԱՑԻՐ ՕԳՏԱԳՈՐԾՎՈՂ ԱՆՁԱՆՑ ՏԱՐԱԾՔ
3 ՍՏՈՐԱԲԱԺԻՆ

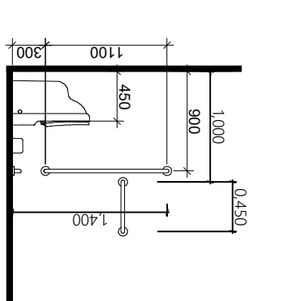

ՆԱԽԱՏԵՍՎԱԾ ՕԳՏԱԳՈՐԾՄԱՆ ՁԵՎԱՎՈՐՈՒՄ ԱՆՁԱՆՑ ՏԱՐԱԾՔ

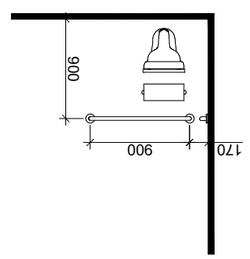

ՀԱՏԱԿ ՕԳՏԱԳՈՐԾՎՈՂ ԱՆՁԱՆՑ ՏԱՐԱԾՔ

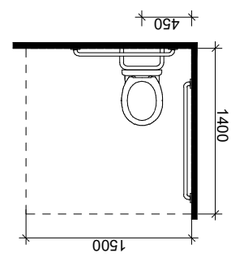

ՏԱՐԱԾՔ ՀԱՄԱՐ ՕԳՏԱԳՈՐԾՎՈՂ ԱՆՁԱՆՑ ՀԱՄԱՐ ՆԱԽԱՏԵՍՎԱԾ ՕԴԱՓՈՂՈՑՆԵՐՈՎ

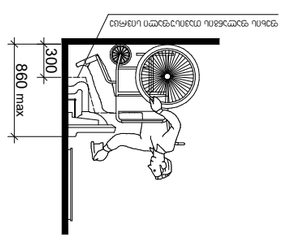

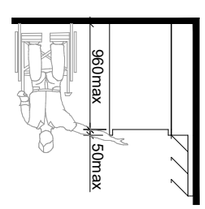

ՎԱՆԱՑՔ

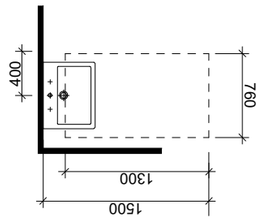

ՀԱՍԱՐԱԿԱՑԻՐ ԱՆՁՆԱԿԱՆՈՒԹՅԱՆ

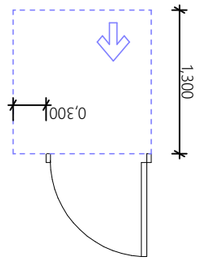

ՆԱԽԱՏԵՍՎԱԾ ՕԳՏԱԳՈՐԾՄԱՆ ՁԵՎԱՎՈՐՈՒՄ ԱՆՁԱՆՑ ՀԱՄԱՐ ՕԴԱՓՈՂՈՑՆԵՐՈՎ
ՀԱՏԱԿ ՕԳՏԱԳՈՐԾՎՈՂ ԱՆՁԱՆՑ ՀԱՄԱՐ ՆԱԽԱՏԵՍՎԱԾ
ՀԱՏԱԿՈՎ ՁԵՎԱՎՈՐՎԱԾ ՏԱՐԱԾՔ

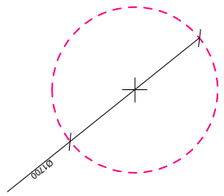

ՀԱՍԱՐԱԿԱՑԻՐ ՕԳՏԱԳՈՐԾՎՈՂ ԱՆՁԱՆՑ ՏԱՐԱԾՔ
3 ՍՏՈՐԱԲԱԺԻՆ

ՊՐՈՅԵԿՏԻ ՓՈՒԼ	Ա-3
ՄԱՍՆԱԳԻՏԱԿԱՆ ՀՍԿՈՂՈՒԹՅՈՒՆ	
ՀԱՄԱՐԻ ՀԱՍՑԵ

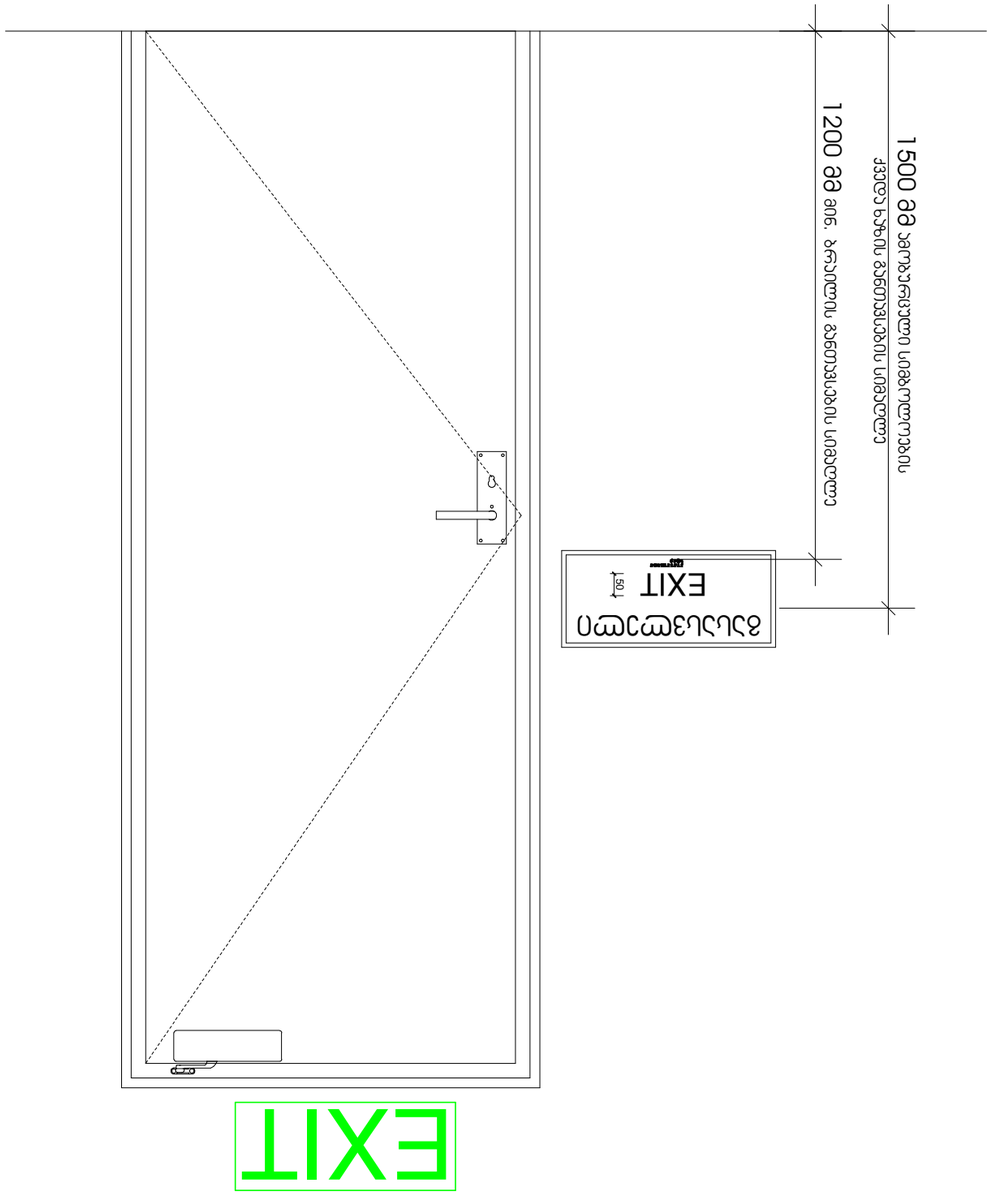

მასშტაბი 1 : 10

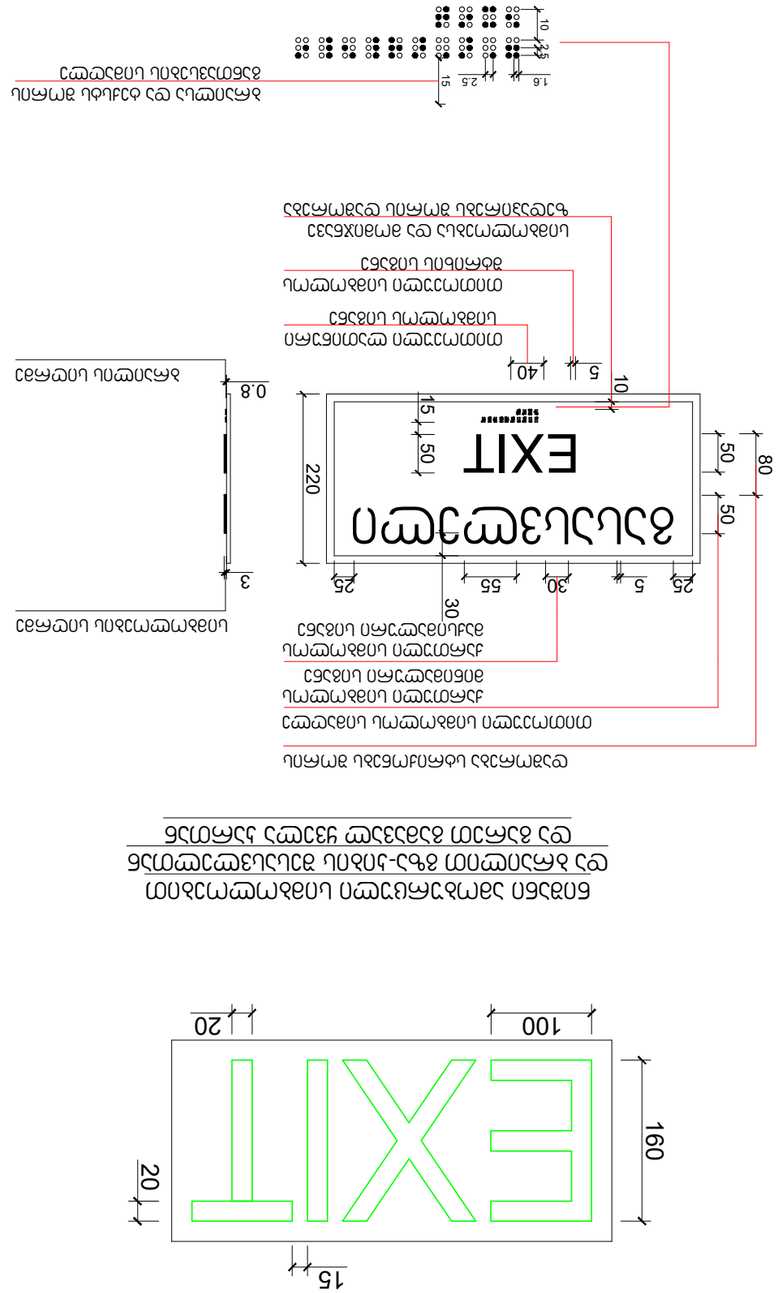
ევაკუაციის მიმართულების ისარი
ევაკუაციის მიმართულების ისარი
ევაკუაციის მიმართულების ისარი
ევაკუაციის მიმართულების ისარი
ევაკუაციის მიმართულების ისარი
ევაკუაციის მიმართულების ისარი
ევაკუაციის მიმართულების ისარი
ევაკუაციის მიმართულების ისარი
EXIT
EXIT
EXIT

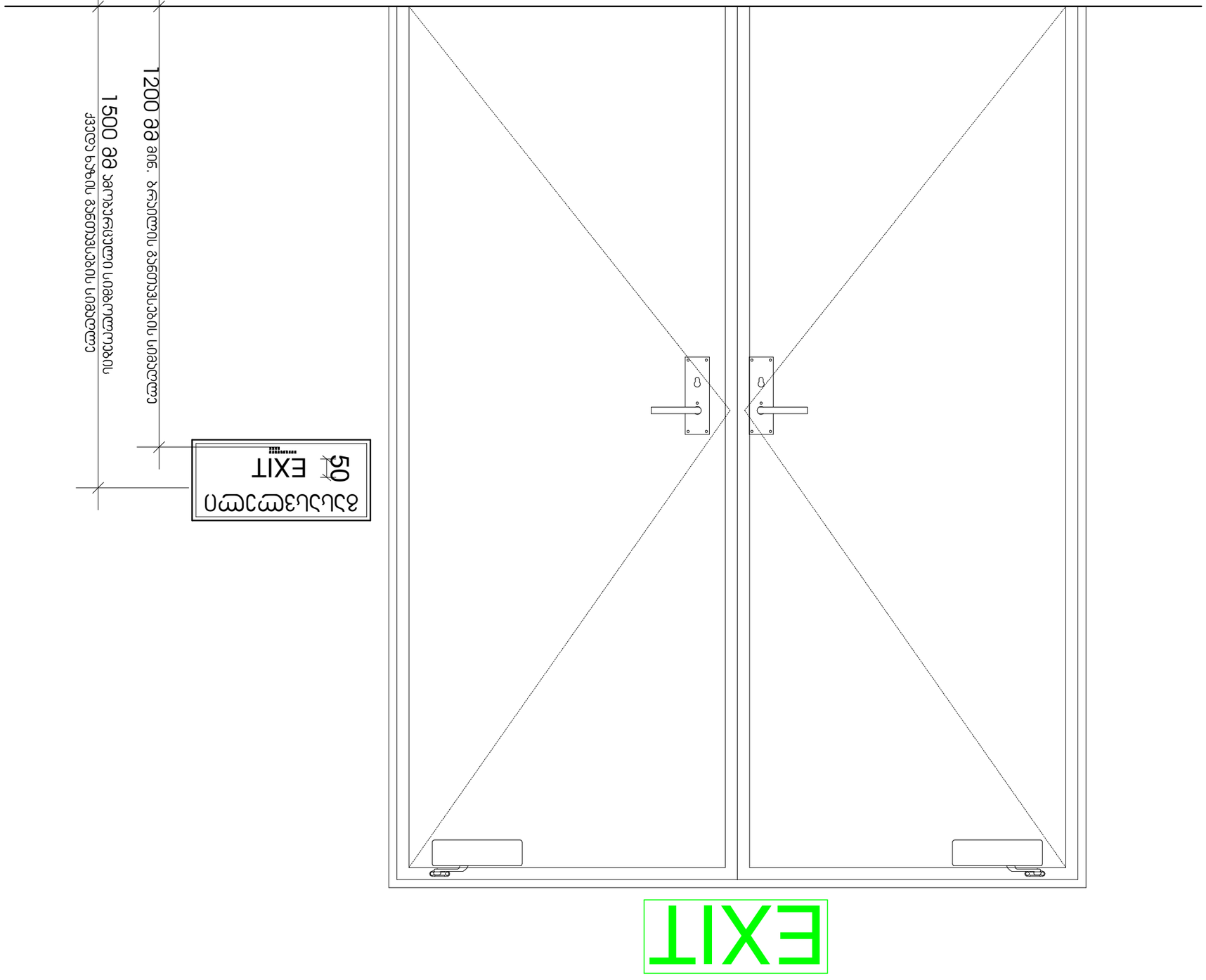

ნახაზის დასახელება	ევაკუაციის მარშრუტის სქემა
ნახაზის ტიპი	ევაკუაციის მარშრუტის სქემა
ობიექტის დასახელება	ავტოსადგომი
ობიექტის მისამართი	ქ. თბილისი, ვაკის რაიონი, ზ. ჭავჭავაძის გამზირი N 74 (ს/კ 01.72.10.039)
პროექტის ავტორი	ნ. ბერიძე
ტექნიკური ზედამხედველი	ნ. ბერიძე
მშენებლობის ხელმძღვანელი	ნ. ბერიძე
მასშტაბი	1:100
ფურცლის ნომერი	A-3
ფორმატი	A3
დამზადების წელი	2026
ნახაზის ტიპი	ევაკუაციის მარშრუტის სქემა
ნახაზის ნომერი	3
ნახაზის ტიპი	ევაკუაციის მარშრუტის სქემა
ნახაზის ნომერი	3
პროექტის ეტაპი	პროექტი
ნახაზის ტიპი	ევაკუაციის მარშრუტის სქემა
ნახაზის ნომერი	3



ნახაზის ასლია. ავტორის ნებართვის გარეშე გამოყენება აკრძალულია

ობიექტი	ბინათმშენებლობა
ობიექტის მისამართი	ქ. თბილისი, ისანი-სამგორის რაიონი, ვაკის ველი, კვარტალი 1, ნაკ. 01.72.039.089
პროექტის დასახელება	ბინათმშენებლობის პროექტი
სამშენებლო სამართლის ობიექტი	ბინათმშენებლობის პროექტი
პროექტის ავტორი	ვაჟა ჭელიძე
პროექტის ხელმძღვანელი	ვაჟა ჭელიძე
ნახაზის დასახელება	ევაკუაციის გეგმა
მასშტაბი	1:100



ფურცელი

ნახაზის ნომერი

ევაკუაციის გეგმა

ტექნიკური ზედამხედველი

ტექნიკური ზედამხედველის ხელმოწერა

პროექტის ხელმძღვანელი

პროექტის ხელმძღვანელის ხელმოწერა

ავტორის ხელმოწერა

ავტორი

ობიექტის ადგილმდებარეობის სიტუაციური სქემა

ობიექტის გენერალური გეგმა

ევაკუაციის მიმართულება

ევაკუაციის გასასვლელი

ევაკუაციის გასასვლელი ობიექტის გარეთ

ევაკუაციის გასასვლელი ობიექტის შიგნით

تصميم لوحة مواقف ذوي الاحتياجات الخاصة ومواقف السيارات

مقياس رسم 1 : 5

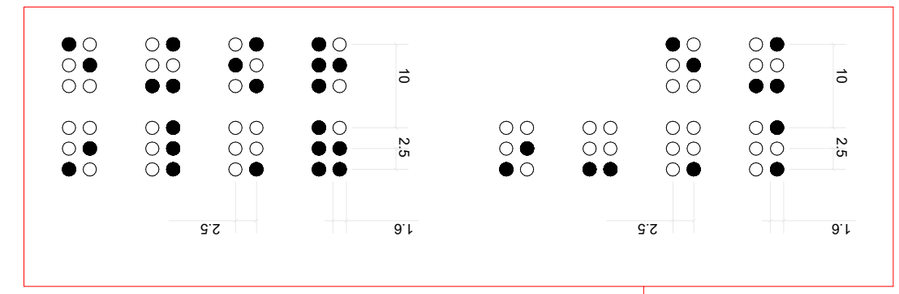

0.8
ارتفاع الشكل عن سطح الأرض

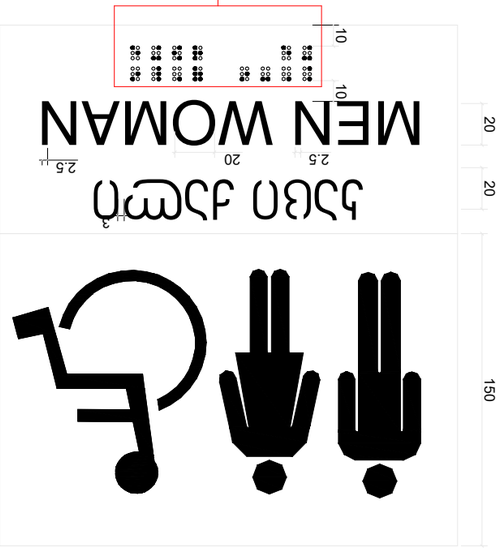

3.0
ارتفاع الشكل عن سطح الأرض

مقياس رسم 1 : 5

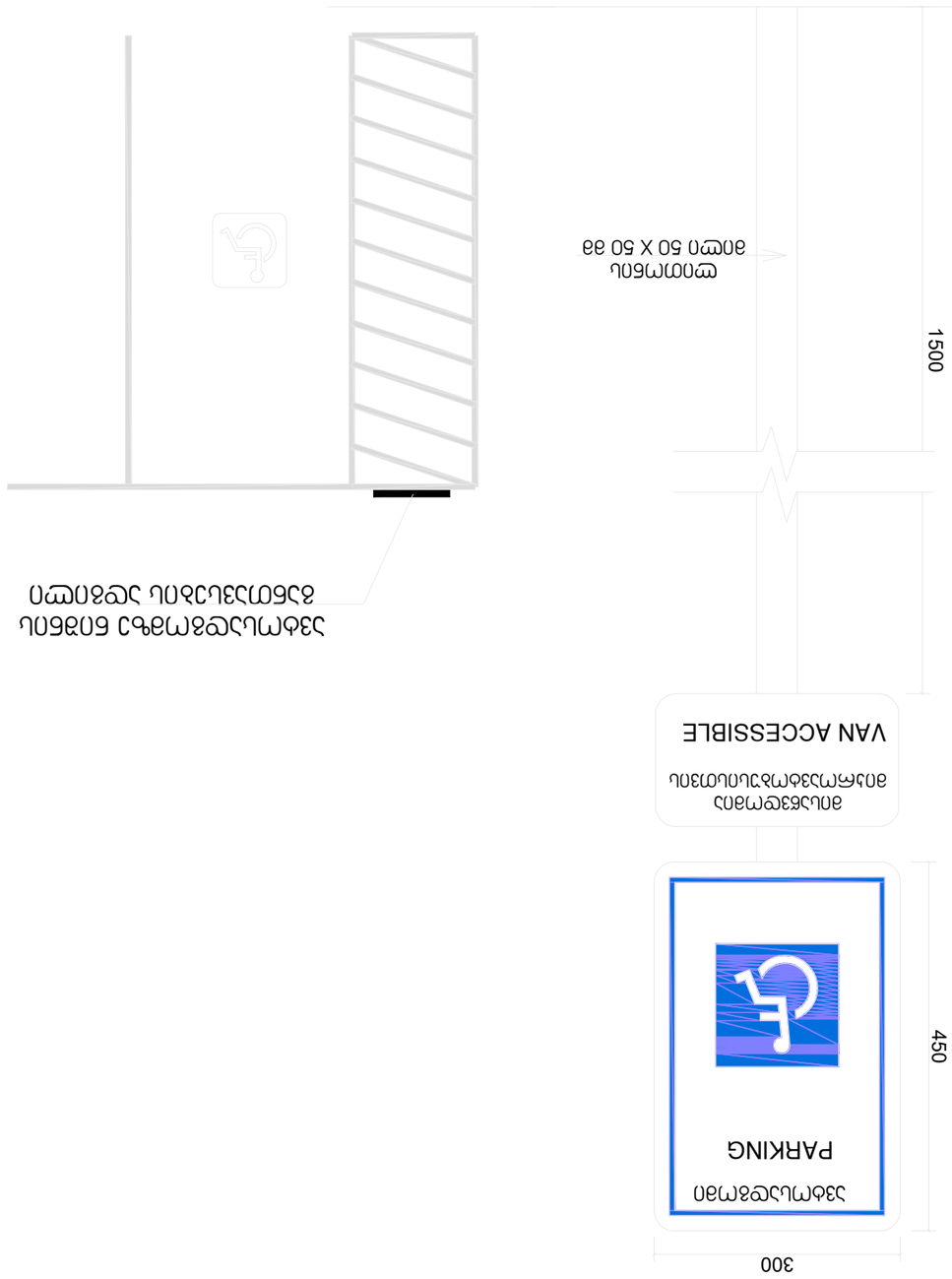

مواقف ذوي الاحتياجات الخاصة
وتصميم الشكل

مقياس رسم 1 : 5

مقياس الرسم	1:100
اسم المخطط	تصميم لوحة مواقف ذوي الاحتياجات الخاصة
اسم المشروع	مشروع تطوير مواقف السيارات
اسم المالك	أمانة العاصمة
اسم المصمم	م/ أحمد عبدالله الشامي
رقم المخطط	A-3
تاريخ التصميم	مارس 2026

مواقف السيارات	
مواقف ذوي الاحتياجات الخاصة	
مواقف ذوي الاحتياجات الخاصة	
مواقف ذوي الاحتياجات الخاصة

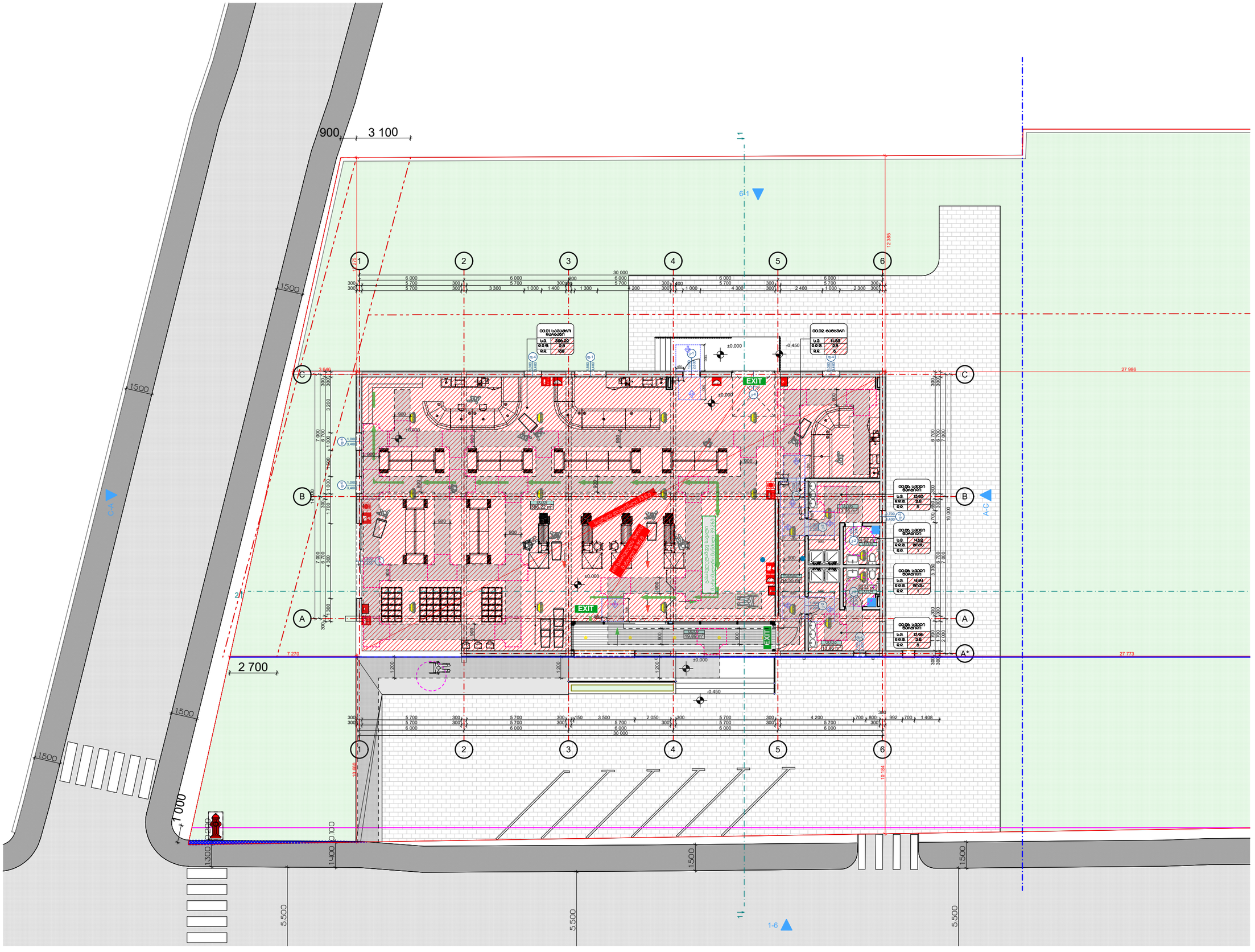

ფორმატი A-3

თბილისი 2026

ნახაზის დასახელება

გეგმა 0,00

ექსპლიკაცია

00.01 საჯარო დარბაზი
პირველი სართული
00.02 ბარბარი
00.03 საველი წერტილი 1
00.04 ტუალეტი 1
00.05 ტუალეტი 2
00.06 საველი წერტილი 2
00.07 ტერასა

პირობითი ნიშნები

საკადასტრო საზღვარი

განაშენიანების რეგულირების ხაზი უკანა ეზოსთვის

± 0.00 ნიშნული აღმნიშვნელი

ღერძის ხაზი

ჭრილის ხაზი

დამკვეთი	ირაკლი ქუთათა
პროექტი	პირველადი მოხმარების საპონლის მაღაზია
მდებარეობა	ქ.თბილისი, სოფელი დიღომი, ბარონ დე ბაის ქუჩა №23 (ს/კ 01.72.14.039.083)
პროექტის ავტორი	გიგი ფიფია
პროექტის ავტორი	გიორგი ივდებაშვილი
შესრულა	გიგი ფიფია
შესრულა	გიორგი ივდებაშვილი

მასშტაბი 1:100

ფურცელი

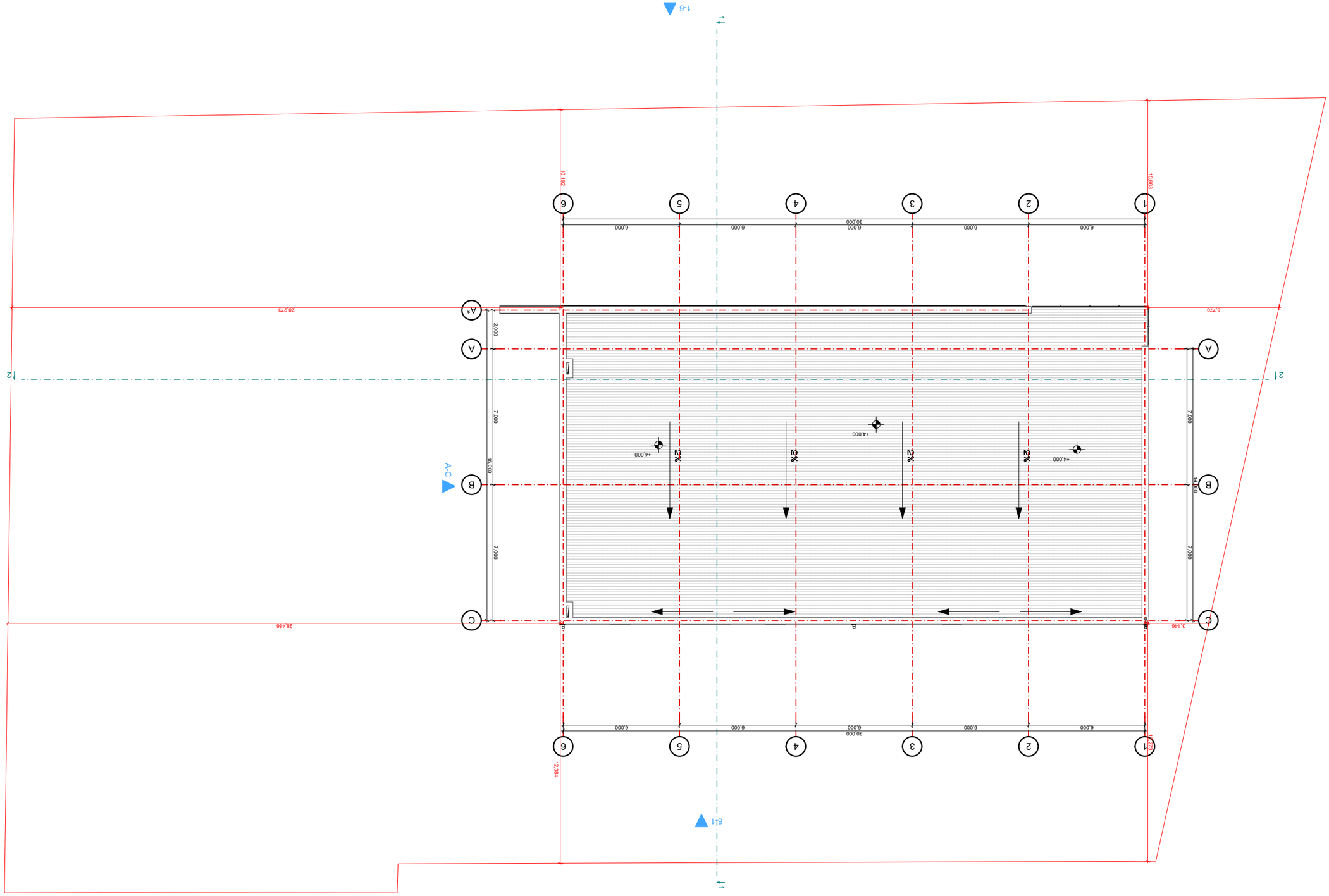

ფერმა ბაზი A-3

მასშტაბი 2026

ნახაზის დასახელება

ნახაზის ტიპი

ნახაზის ნომერი

ავტორი

ნახაზის ფორმატი

ნახაზის მასშტაბი 1:100

ნახაზის ხელმოწერა

ნახაზის ნომერი

ნახაზის ტიპი

ნახაზის დასახელება

ნახაზის ფორმატი

ნახაზის მასშტაბი