საქართველოს იუსტიციის სამინისტრო
საჯარო რეესტრის ეროვნული სააგენტო

# საკადასტრო გეგმა

მიწის ნაკვეთის საკადასტრო კოდი: *01.72.14.036.128*
განაცხადის რეგისტრაციის ნომერი: 882013147782
მიწის ნაკვეთის ფართობი: *1000* კვ.მ.
დანიშნულება: *სასოფლო-სამეურნეო*
მოწყობის თარიღი 04.04.13

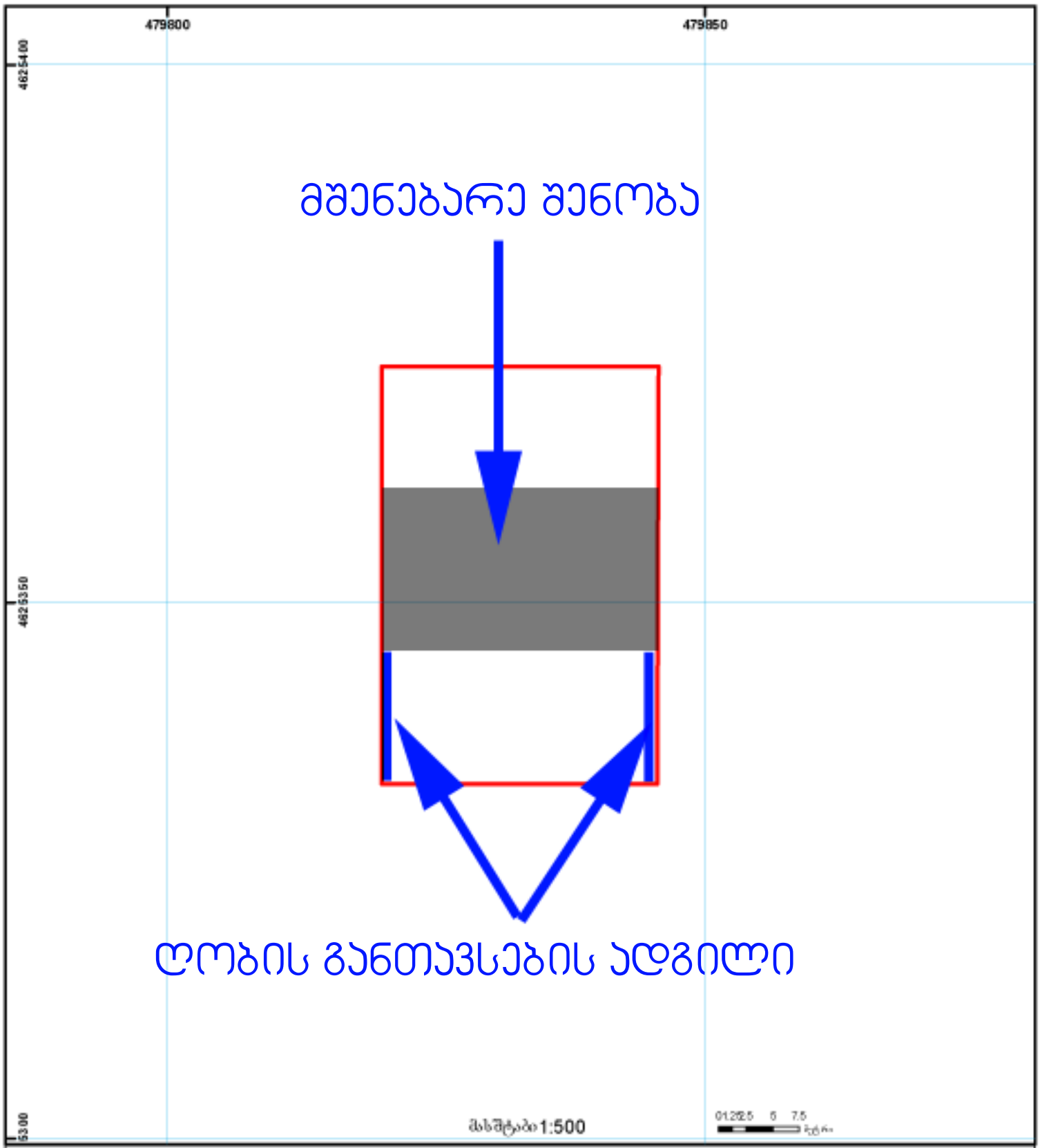


შენობა-ნაგებობა, პირობითი ნიშანი/სარეგლამენტაციო ზოლი
მიწის ნაკვეთის საკადასტრო საზღვარი
ღობე
მშენებარე ნაგებობა
სახიდარი ნაგებობა
მიწისქვეშა ნაგებობა
UTM (ზონა 38 ჩრდილოეთი) სისტემის კოორდ.


საჯარო რეესტრის ეროვნული სააგენტო ისნის ტერიტორიული სამსახური: ისნის ქ. 2 ტელ: (995 32) 91 04 27; ფაქსი (995 32) 91 03 41
საჯარო რეესტრის ეროვნული სააგენტო ი. აბაშიძეების ქუჩა 89/24 ტელ: (995 32) 94 13 65
www.napr.gov.ge