მ. 1:50

1 ღობე შეშელიძის ჭიშის მხარეს

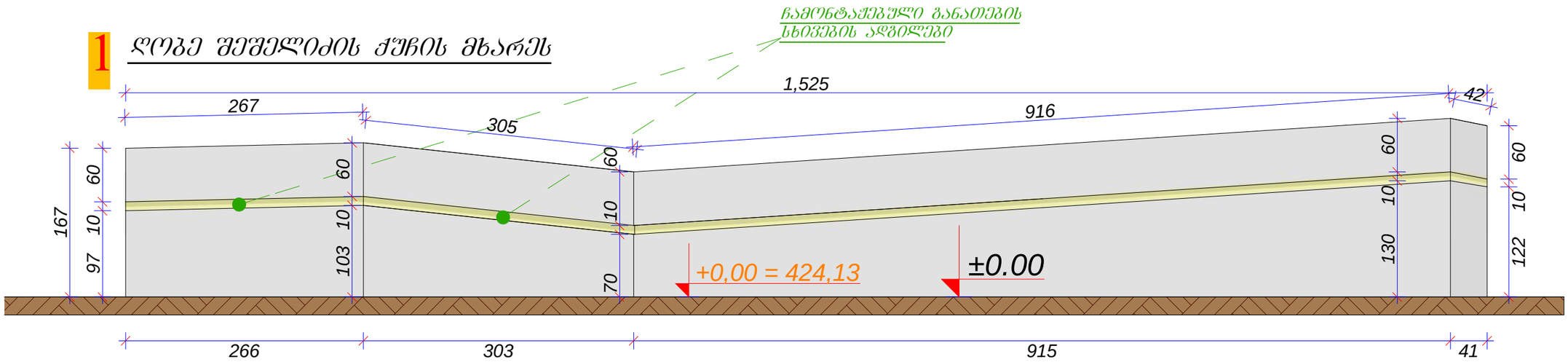

მ. 1:50

2 ბარიერი (კომპრესორის)

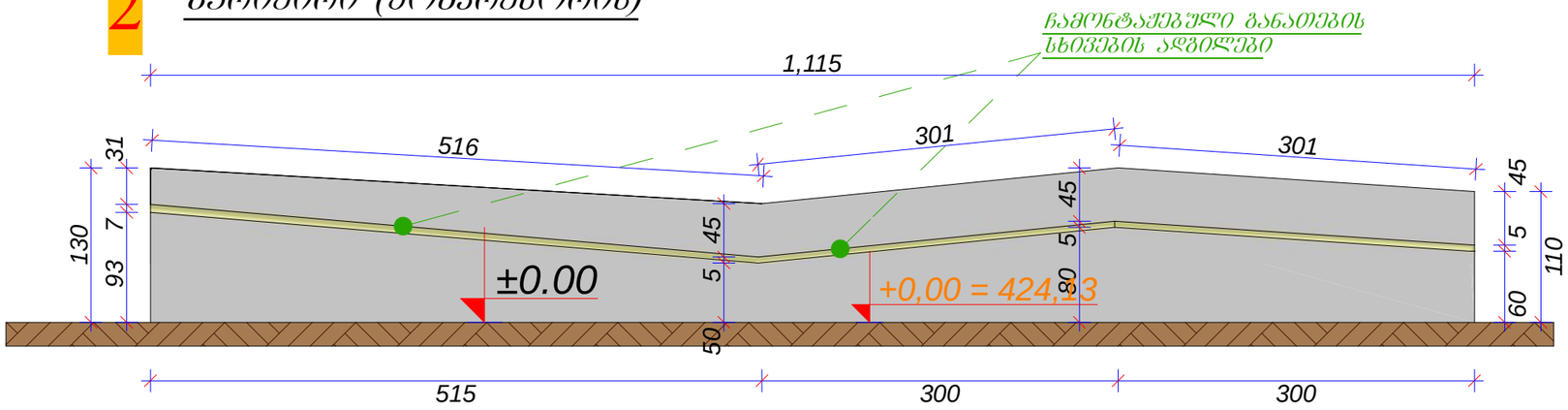

მ. 1:50--

3 ბარიერი (კომპრესორის)

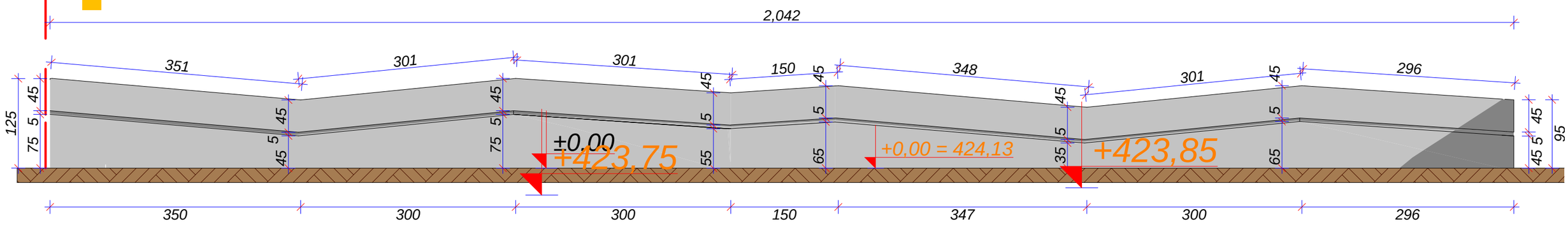

A-3	1-22 პროექტის №	დამკვეთი: "შ.პ.ს. GD group"	ნახაზი: ღობეების და ბარიერების სქემა: 1, 2, 3	პროექტის დასახელება: გაზგასამართი საბურე ბელიაშვილის ქუჩაზე	თარიღი 21/11/2013
დირექტორი	ზ. ქოჩიაშვილი		შ.პ.ს GD group ალმაშენებლის ხეივანი მე-12-ე კმ. 596472727		
არქიტექტორი	მ. პაპუაშვილი			მასშტაბი 1-50	სტადია პროექტი
არქიტექტორი	ზ. ხარიძე			ინდექსი	ფურც. № 12

4 5 ბარიერი (კომპრესორის)

მ. 1:50

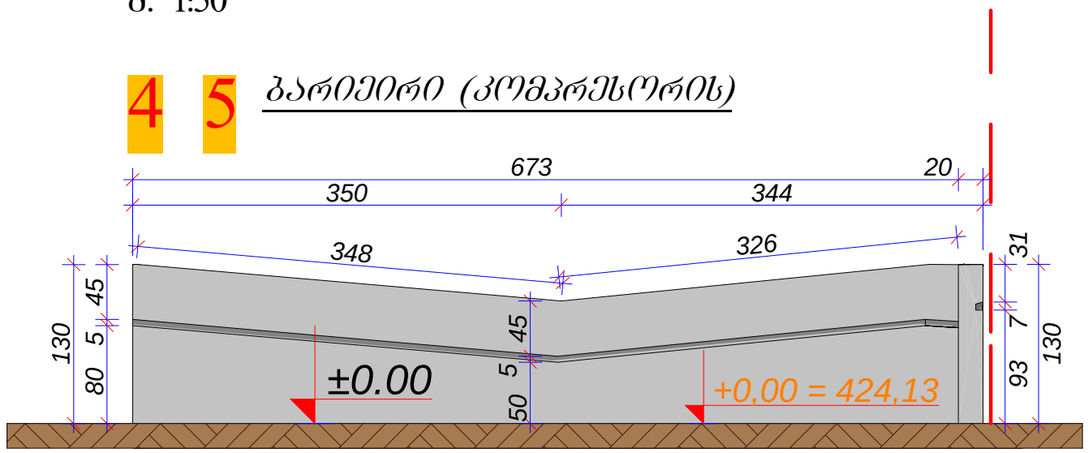

7 ღობე შეშელიძის ქუჩის მხარეს

მ. 1:50

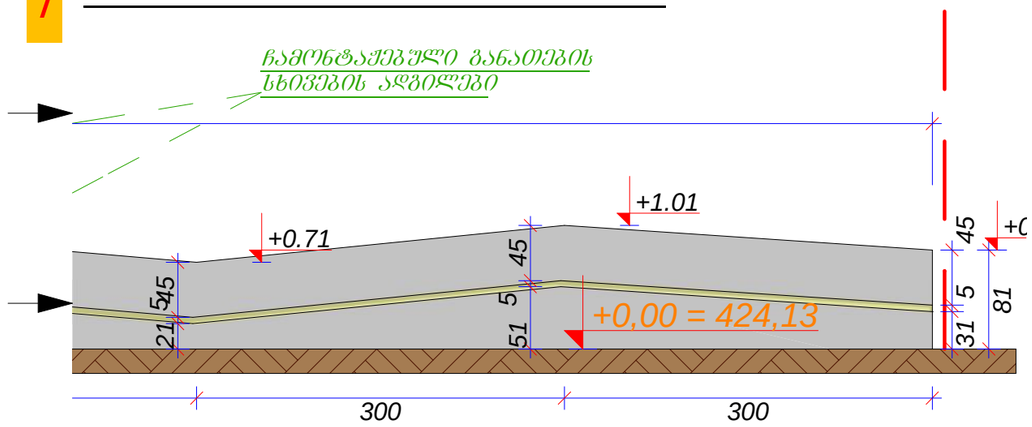

7

მ. 1:50

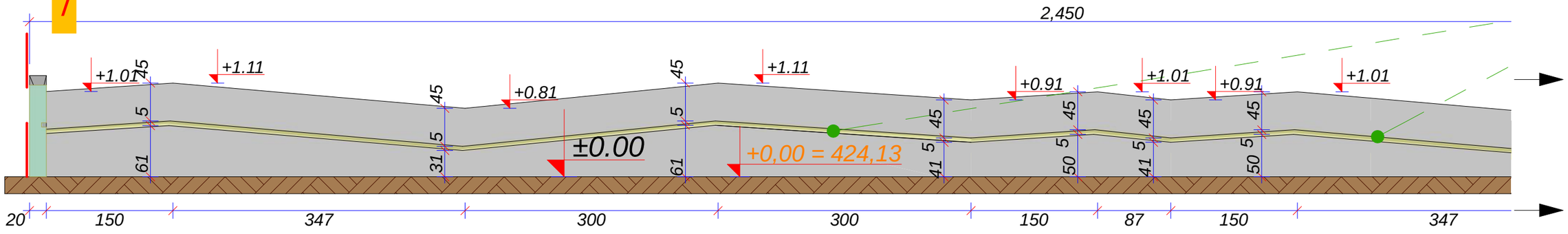

6

მ. 1:50

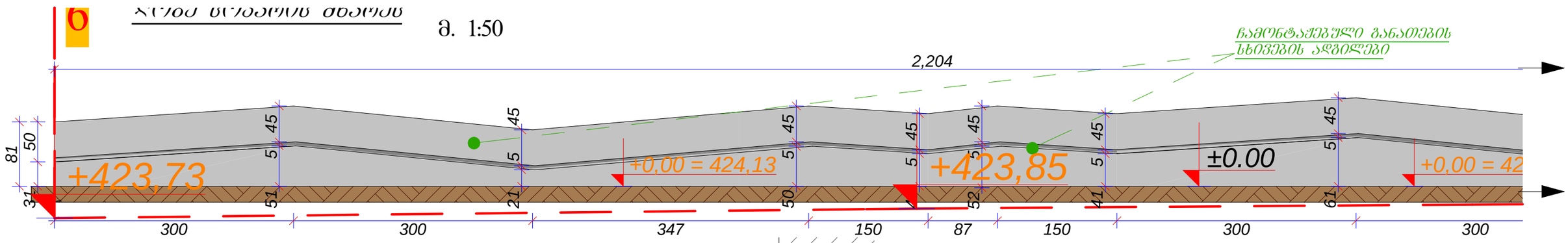

6

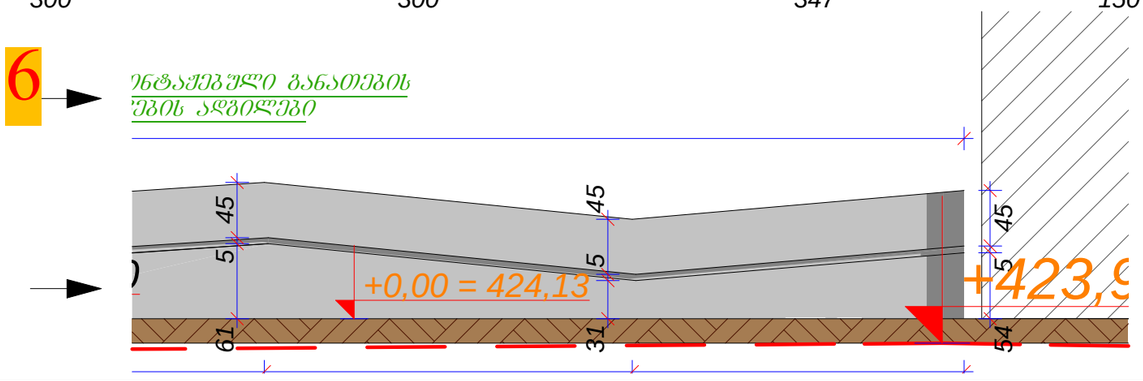

A-3	1-22 პროექტის №	დამკვეთი: "შ.პ.ს. GD group"	ნახაზის: ღობეების და ბარიერების სქემა: 4, 5, 7	პროექტის დასახელება: ბაზგასამართი საბურავი ბელიაშვილის ქუჩაზე	თარიღი 21/11/2013
დირექტორი		ზ. ქოჩიაშვილი			
არქიტექტორი		მ. პაპუაშვილი	შ.პ.ს GD group ალმაშენებლის ხეივანი მე-12-ე კმ. 596472727	მასშტაბი 1-50	სტადია პროექტი
არქიტექტორი		ზ. ხანიძე			ნაწილი
					ფურც. № 13

გელიაშვილის ქუჩა

სატუმბის გადახურვა
(ქვედა მხარე განათების სხივების ჩვენებით)

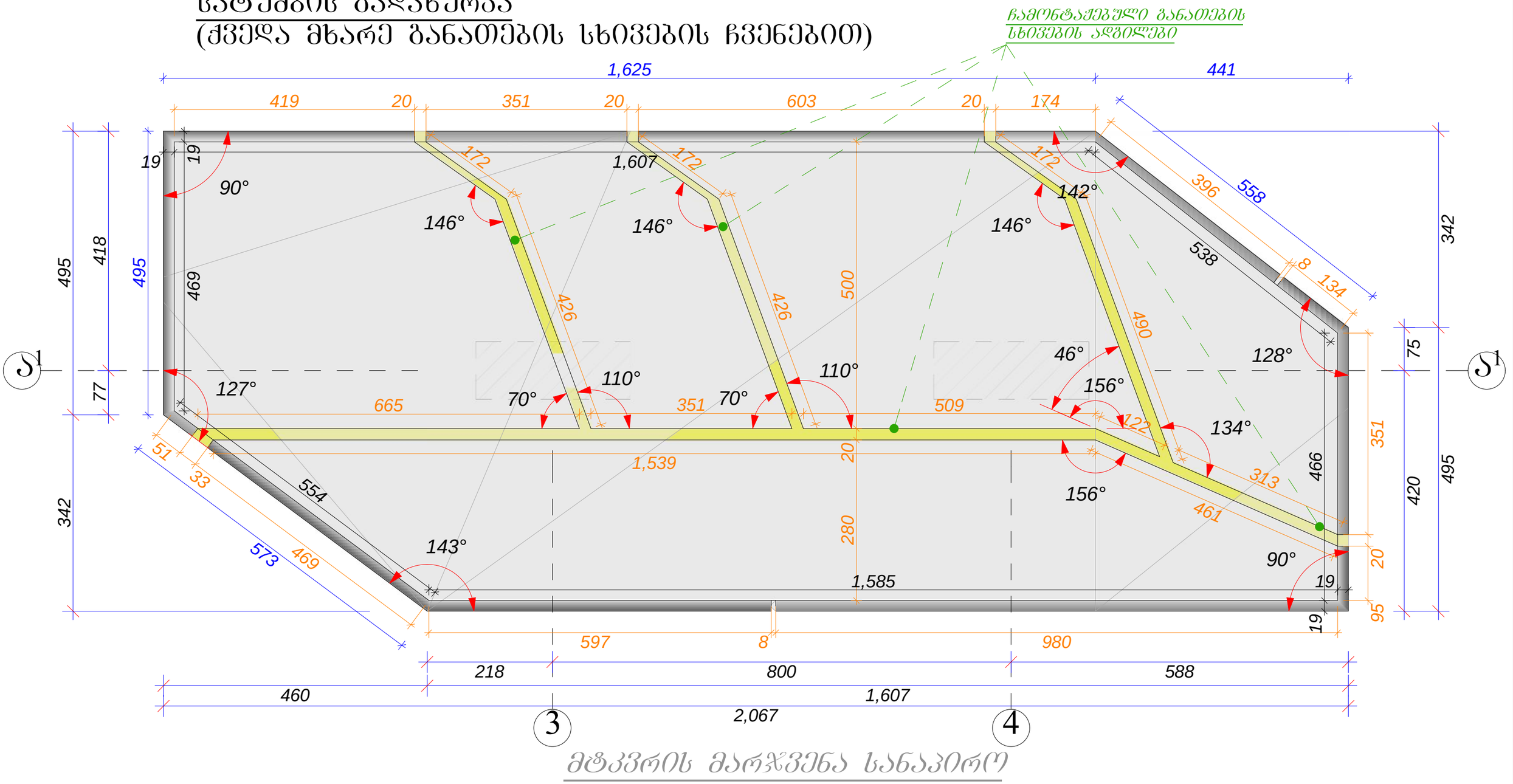

მტკვრის მარჯვენა სანაპირო

A-3	1-22 პროექტის №	დამკვეთი: "შ.პ.ს. GD group"		ნახაზი: გაზსატუმბის გადახურვის ქვედა მხარე, განათების ზოლების ჩვენებით	პროექტის დასახელება: გაზგასამართი საბურავი გელიაშვილის ქუჩაზე
დირექტორი		ზ. ქოჩიაშვილი			
არქიტექტორი		მ. პაპუაშვილი		შ.პ.ს GD group ალმაშენებლის ხეივანი მე-12-ე კმ. 596472727	
არქიტექტორი		ზ. ხაჩიძე			

თარიღი	21/11/2013		
მასშტაბი	სტადია	ობიექტი	ფურც.
1-65	პროექტი		№ 14