ჭრილი 1-1

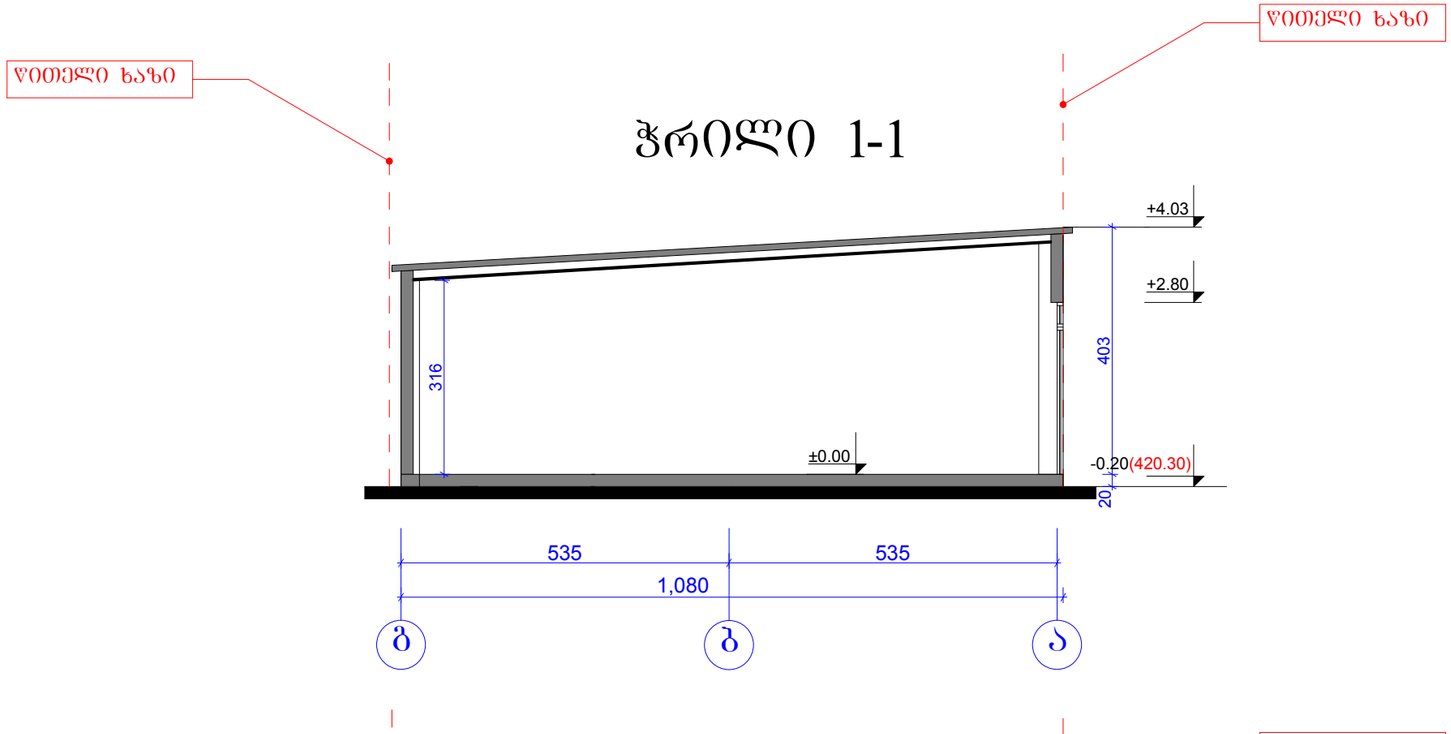

ჭრილი 2-2

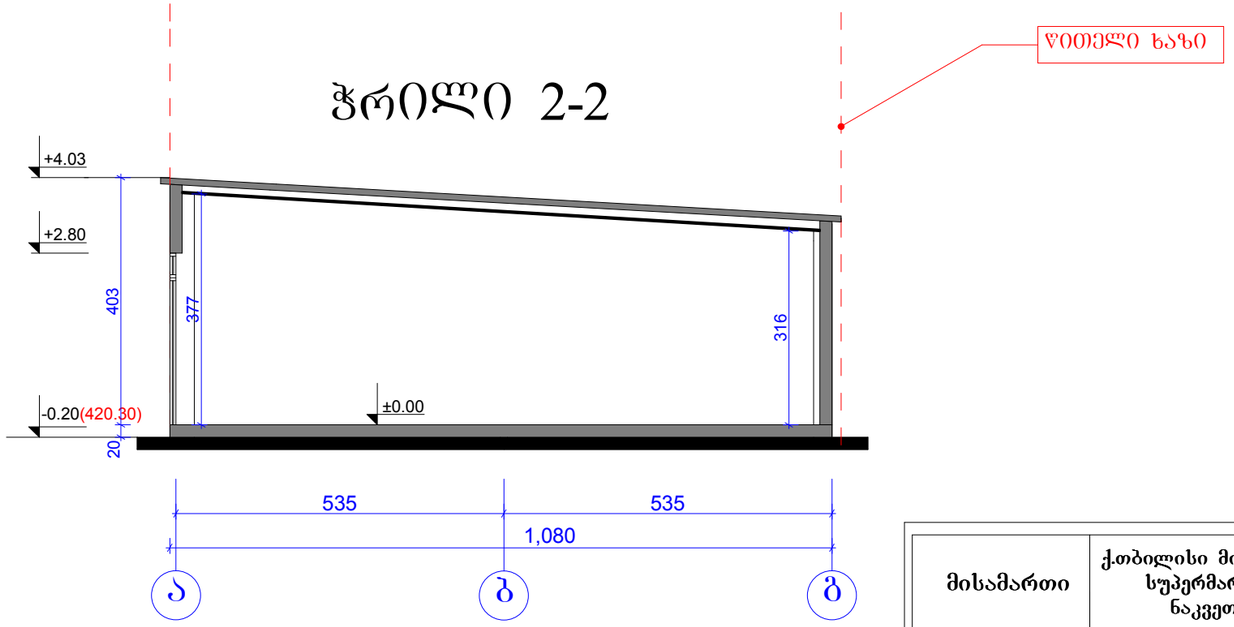

მისამართი	ქ.თბილისი მიქელაძის ქუჩა, სუპერმარკეტის წინ, ნაკვეთი 23/071		შ.პ.ს. "საფეხბურთო კლუბი დინამო"
დირექტორი		მ. მახათაძე	არქიტექტურული ნაწილი /კორექტირება/
არქიტექტორი		ა. კაჭარავა	მაღაზია
			ჭრილი 1-1 ჭრილი 2-2
			მ1:100 / 2013 წელი