ბლოკი „ბ" ჭრილი 1-1 მ.: 1:100

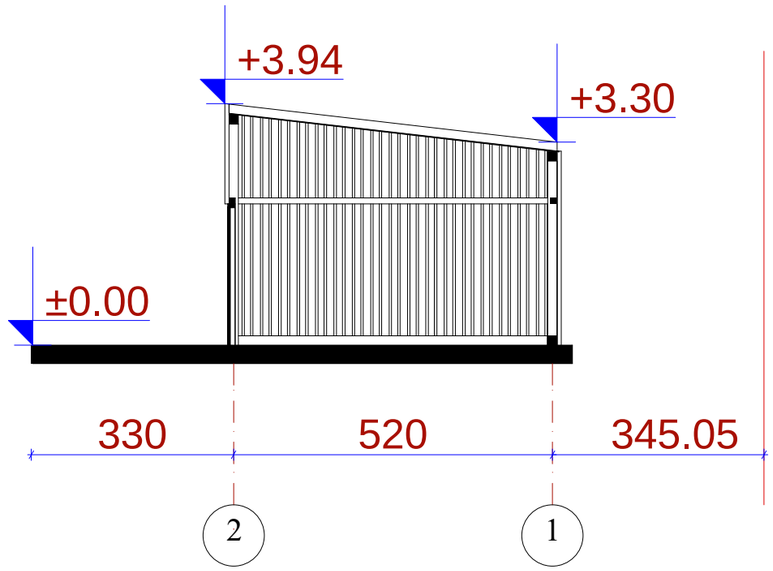


ბლოკი „ა" ჭრილი 2-2 მ.: 1:100

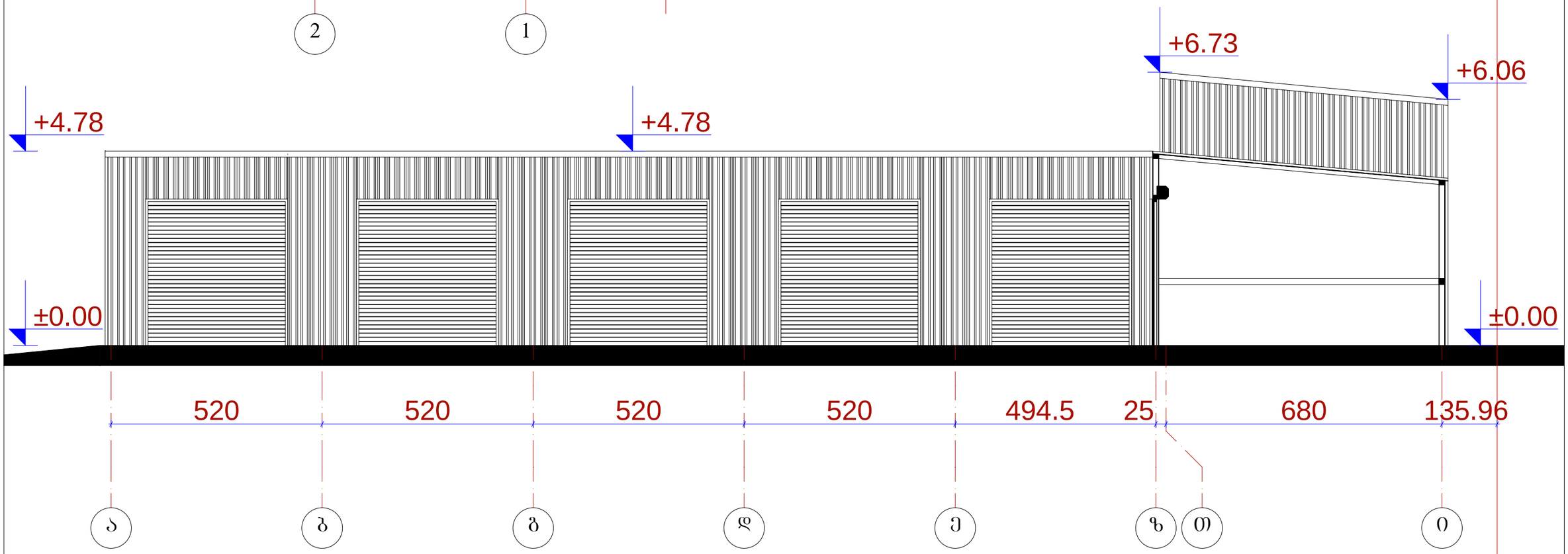


| | | | |
|---|---|---|---|
| | შ.პ.ს. „ამშიონი" | | |
| დირექტორი | | მჭახაიძე | დაპით ალმაშენებლის ხეივანი №6 ავტოსერვისი (ბლოკი „ბ" და ბლოკი „ა") (კორექტირება) |
| პრ.მთ.არქიტ | | ნ.ხვანიძე | |
| პრ.ავტორი | | ნ.ხვანიძე | |
| შესრულა | | მ.აბაიშვილი | მ 1:100 |
| შეამოწმა | | მჭახაიძე | ჭრილი 1-1<br>ჭრილი 2-2 |

| სტადია | ფურც. | ფურცლ. |
|---|---|---|
| პრ. | | |

დაკვეთა №

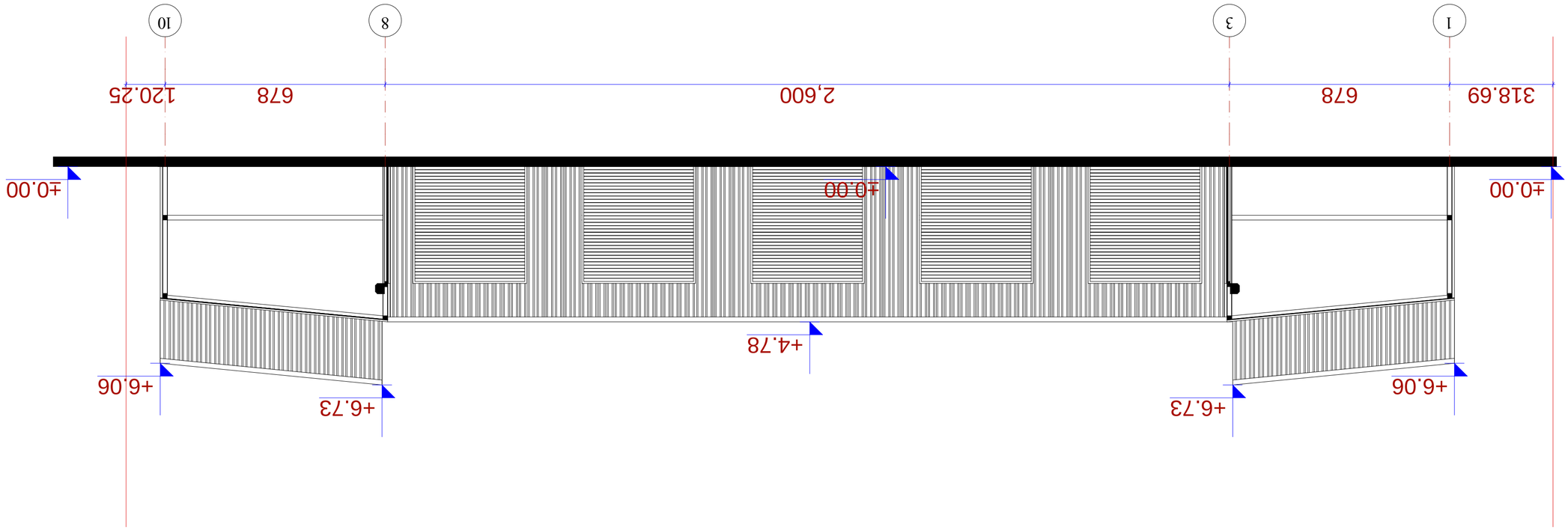


ЗЭМЭЭЛ „ЭЭ" ЭЭЭОЭМЭО 3-3 Э: 1:100

| | | | | |
|---|---|---|---|---|
| | ТД.ЗЛ. „ЭЭЭОЭМЭОЛ" | | | |
| ЭЭЭ