ბლოკი „ა" ფასადი 10-1 ღერძებში მ.: 1:100

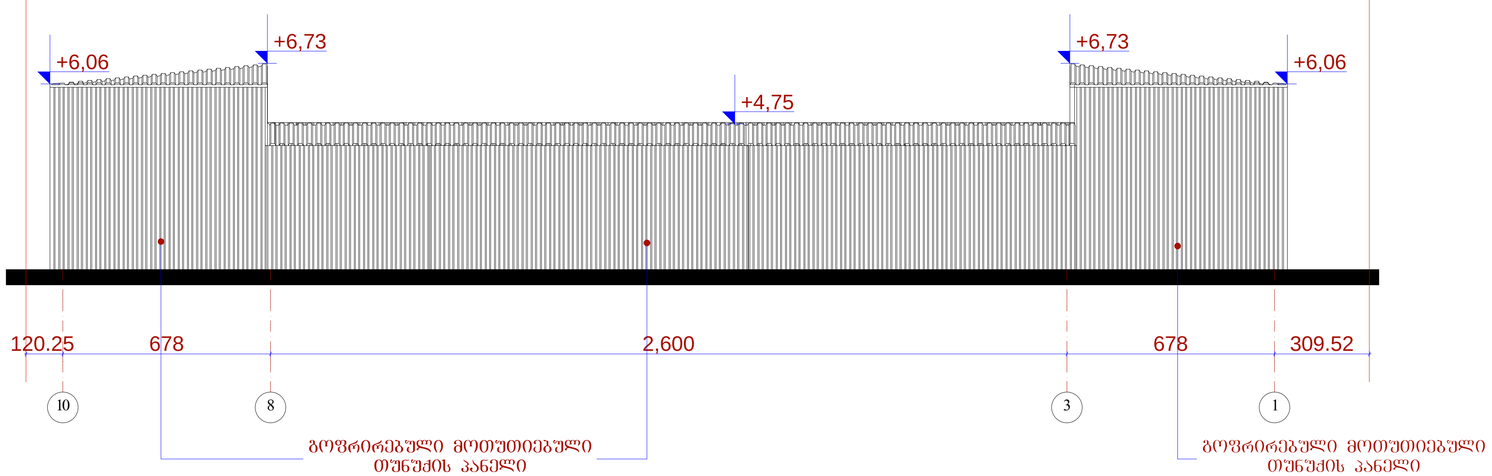

ბლოკი „ა" ფასადი 1-10 ღერძებში მ.: 1:100

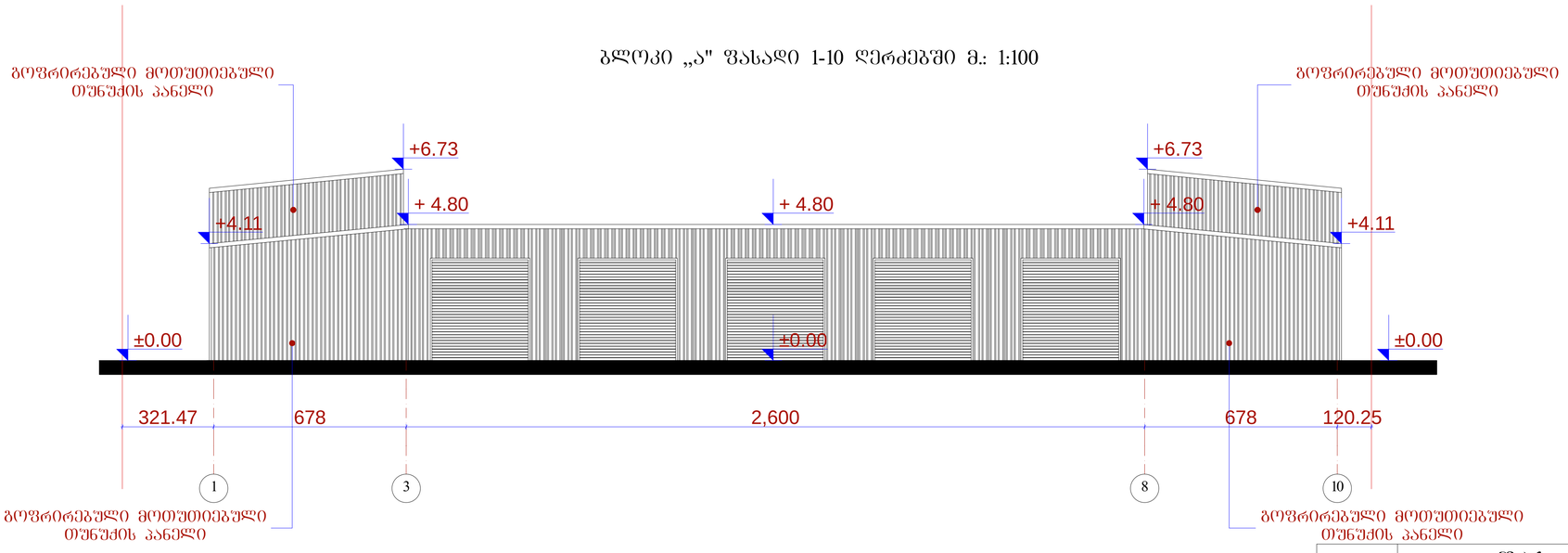

	შ.პ.ს. „ამფორი"		
დირექტორი		გ.ხახაიძე	დავით აღმაშენებლის ხეივანი №6 ავტოსერვისი (ბლოკი „ა") (კორექტირება)
პრ.მთ.არქიტ		ნ.სვანიძე	
პრ.ავტორი		ნ.სვანიძე	
შეასრულა		მ.აბაიშვილი	მ 1:100
შეამოწმა		გ.ხახაიძე	ფასადი 10-1 ღერძებში ფასადი 1-10 ღერძებში

სტადია	ფურც.	ფურცლ.
პრ.		
დაკვეთა №		

ბლოკი „ა" ფასადი ა-ი ღერძებში მ.: 1:100

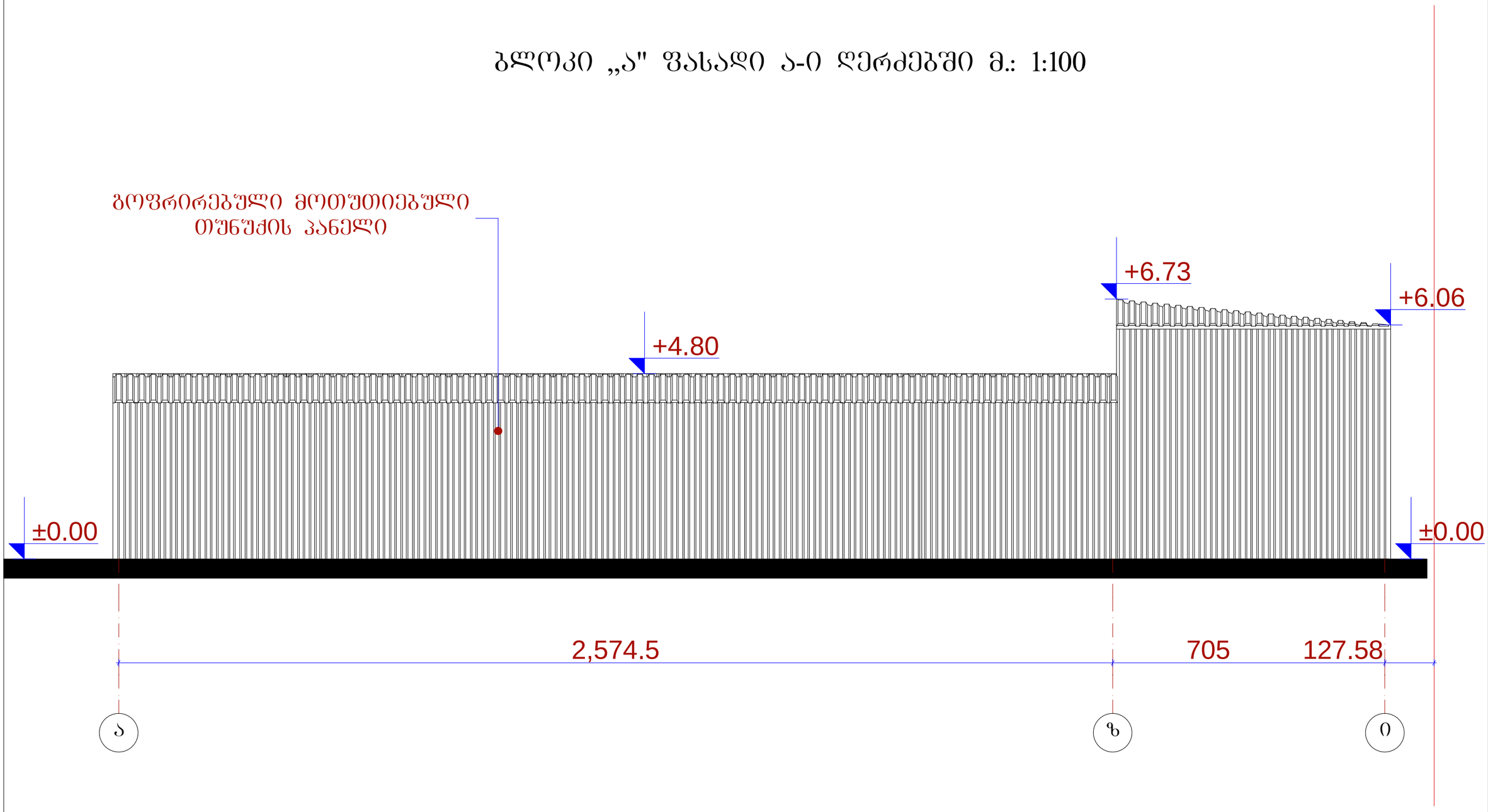

	შ.პ.ს. „ამფიონი"			
დირექტორი		მჭახაიძე	დაპირ ალუმინებლის ხეივანი №6 ავტოსქრვისი (ბლოკი „ა") (კორექტირება)	
პრ.მთ.არქიტ		ნ.ხვანიძე		
პრ.ავტორი		ნ.ხვანიძე		
შესრულა		მ.აბაიშვილი	მ 1:100	სტადია / ფურც. / ფურცლ.
შემოწმა		მჭახაიძე	ფასადი ა-ი ღერძებში	პრ.
				დაკვეთა №

ბლოკი „ა" ფასადი ი-ა ღერძებში მ.: 1:100

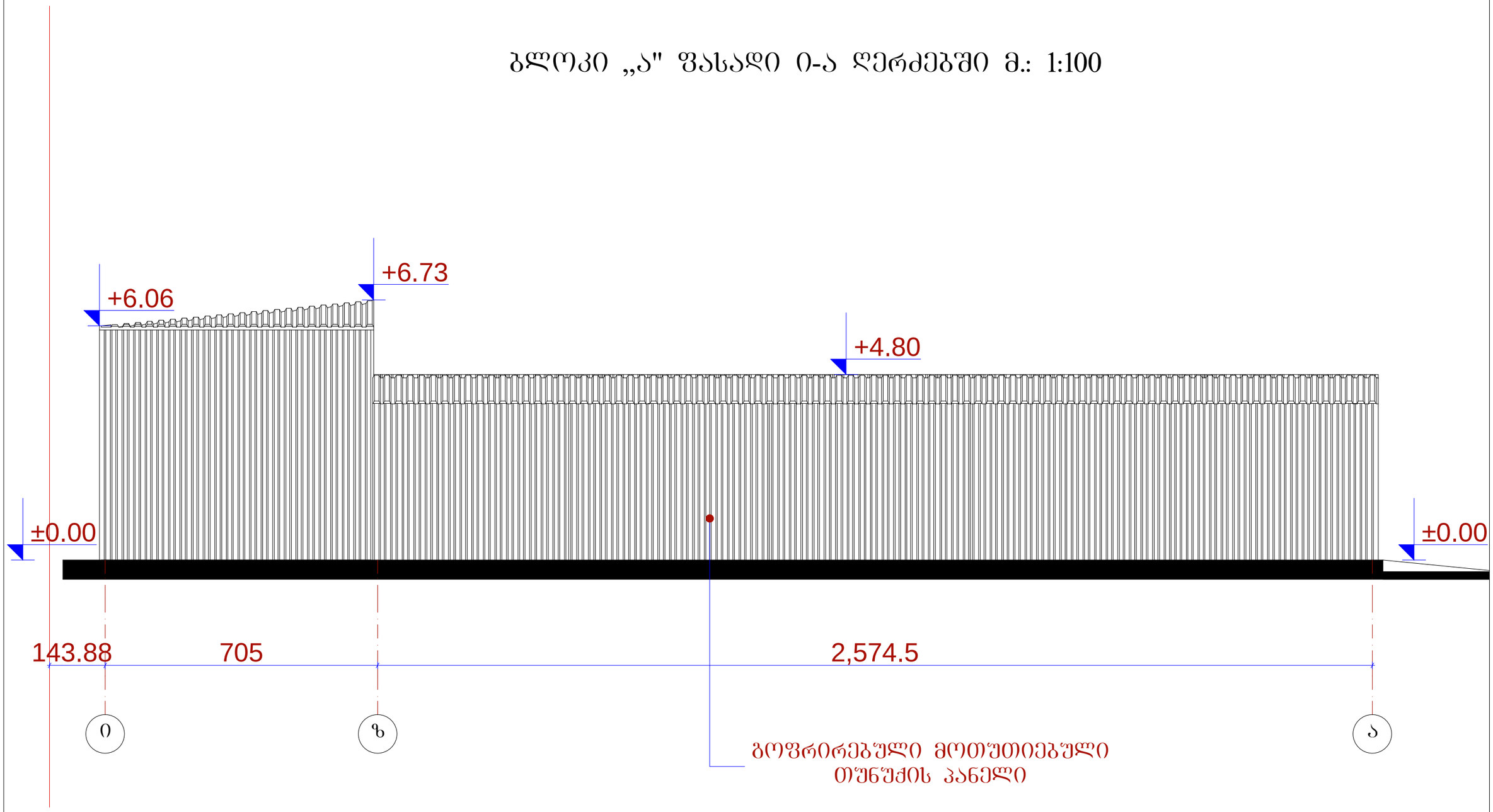

	შ.პ.ს. „ამფიონი"					
დირექტორი		მჭახაიძე	დავით აღმაშენებლის ხიდვანი №6 ავტოსერვისი (ბლოკი „ა") (კორექტირება)			
არ.მთ.არქიტ		ნ.ხვანიძე				
არ.ავტორი		ნ.ხვანიძე				
შესრულა		მ.აბაშვილი	მ 1:100	სტადია	ფურც.	ფურცლ.
შემოწმა		მჭახაიძე	ფასადი ი-ა ღერძებში	არ.		
				დაკვეთა №		

ბლოკი „ბ" ფასადი 2-1 ღერძებში
მ.: 1:100

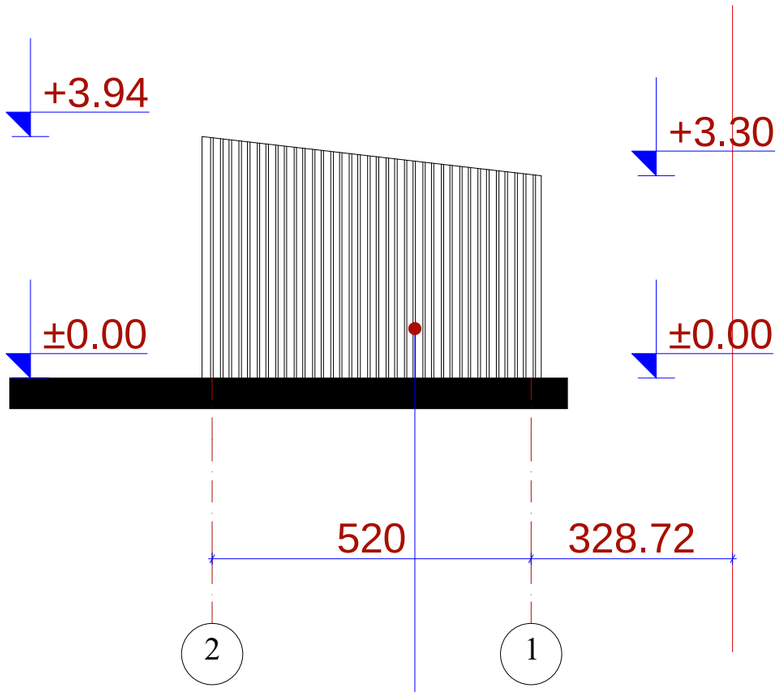

გოფრირებული მოთუთიებული
თუნუქის პანელი

ბლოკი „ბ" ფასადი 1-2 ღერძებში
მ.: 1:100

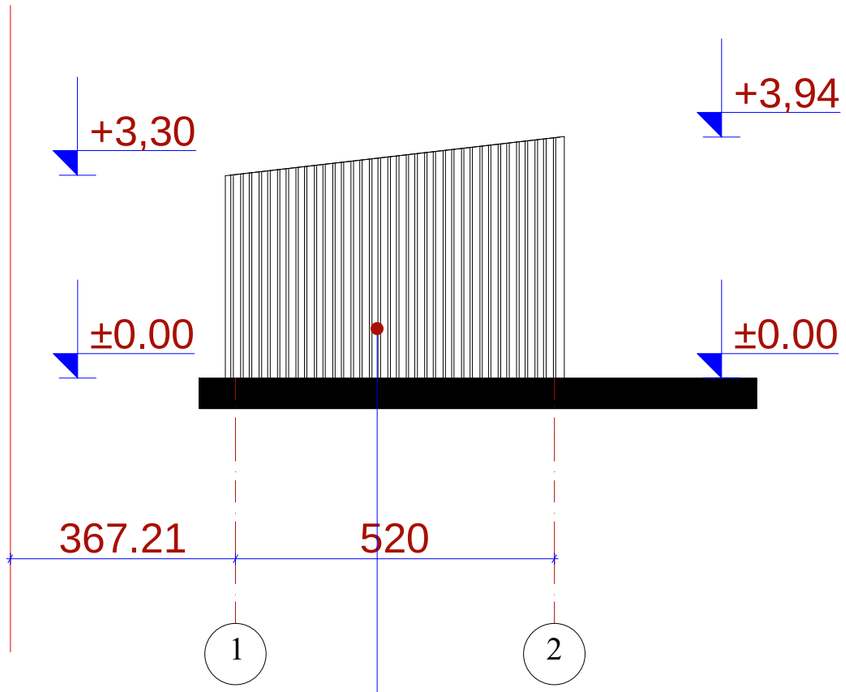

გოფრირებული მოთუთიებული
თუნუქის პანელი

	შ.პ.ს. „ამფიონი"					
დირექტორი		მჭახაიძე	დაკეთ ადმინშენებლის ხეიშანი №6 აეტოსერვისი (ბლოკი „ბ") (კორექტირება)			
პრ.მთ.არქიტ		ნ.ხვანიძე				
პრ.აეტორი		ნ.ხვანიძე				
შესრულა		მ.აბაიშვილი	მ 1:100	სტადია	ფურც.	ფურცლ.
შესამოწმა		მჭახაიძე	ფასადი 2-1 ღერძებში ფასადი 1-2 ღერძებში	პრ.		
				დაკვეთა №		

	ვ.პ.ა. "აბვთიოზი"		
ჯალონის ნიშნული	ვერტიკალური ნიშნები ზომებით ნიშნის ტიპის მიხედვით (ტიპი ი-ა)	ვერტიკალური ნიშნები	
ბეტონის ნიშნული		ბეტონის ნიშნული	
ასფალტის ნიშნული		ასფალტის ნიშნული	
ტროტუარის ნიშნული		ტროტუარის ნიშნული	
ბორდიურის ნიშნული	1:100 მ	ბორდიურის ნიშნული	
ბორდიურის ტიპი	(იხილეთ ნახ. ა)	ბორდიურის ტიპი	
ბეტონის ტიპი		ბეტონის ტიპი	
ასფალტის ტიპი		ასფალტის ტიპი	
ტროტუარის ტიპი		ტროტუარის ტიპი	
ჯალონის ტიპი		ჯალონის ტიპი	
	ნახ. 1:100 მ-ზე ტროტუარის ა-ა ჭრილი		№ ნახაზის

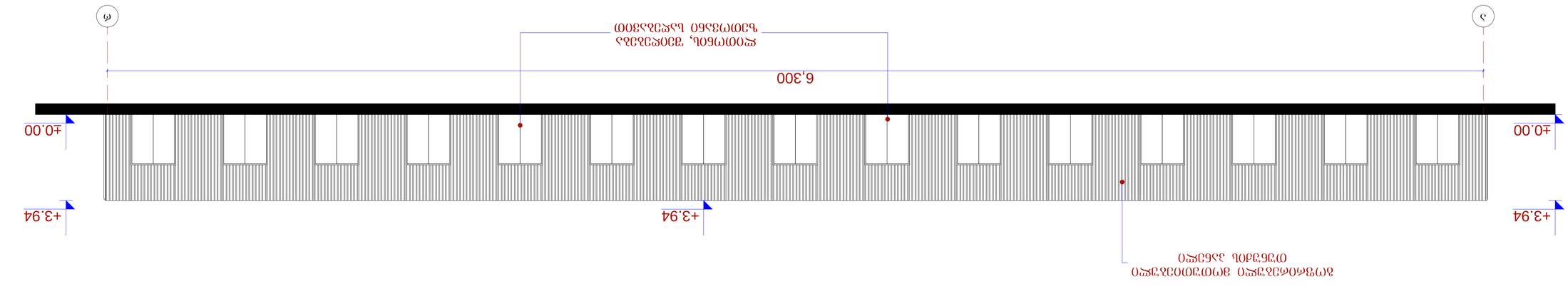

ტროტუარი "ა" ზოლის ა-ბ ჭრილი მ 1:100

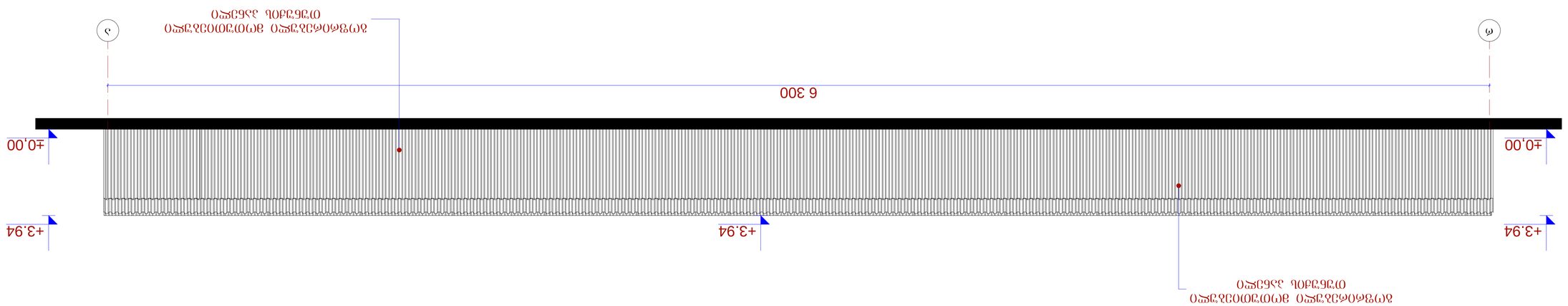

ტროტუარი "ა" ზოლის ბ-ა ჭრილი მ 1:100