გაზგასამართი ბლოკი გეგმა ±0.00 ნიშნულზე მ. 1:100

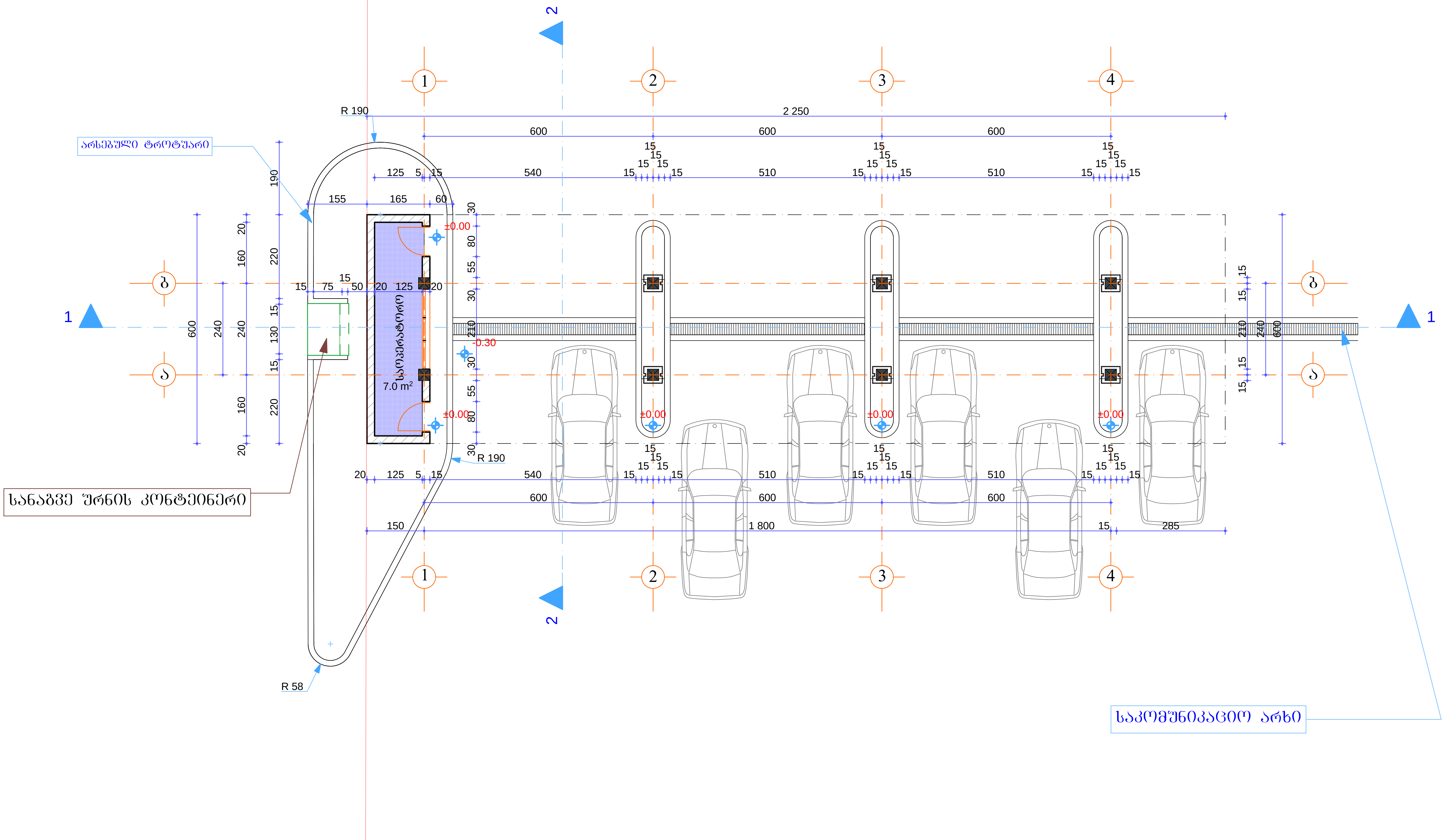

K_1=24.9 m^2

K_2=9.9 m^2

	შ.პ.ს. „AIDI GROUP”		ქ. თბილისი, მუხიანის ბაზრობის მიმდებარედ, წყალკანალისკენ მიმავალ ტერიტორიაზე, შ.პ.ს. “იტალავტოგაზი“-ს კუთვნილ მიწის ნაკვეთზე №2/64 ავტოგაზგასამართი სადგურის კორექტირებული არქიტექტურული პროექტი	
თანამდებობა	ხელმოწერა	გვარი	არქიტექტურული ნაწილი	დაკვეთა №
დირექტორი		შ. გვანცელაძე		
პრ. მთ. არქ.		შ. გვანცელაძე		
ავტორი:		შ. გვანცელაძე	გაზგასამართი ბლოკი გეგმა ±0.00 ნიშნულზე მ. 1:100	სტად. / ფურც. / რაოდ.
		გ. გვანცელაძე		ა / ა-3 / 16
შეასრულა:		გ. გვანცელაძე		

გაზგასამართი ბლოკი სახურავის გეგმა +4.80 ნიშნულზე მ. 1:100

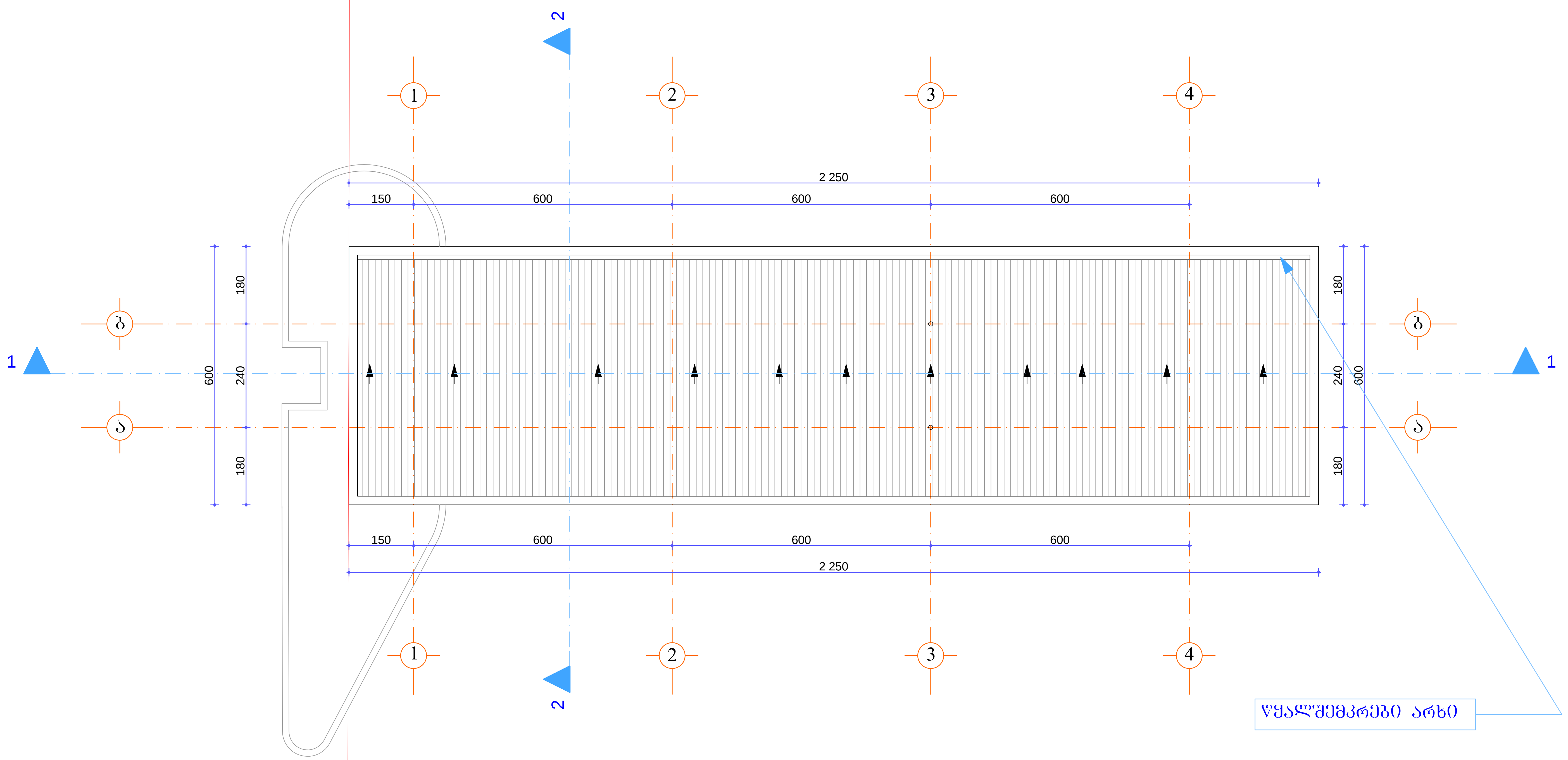

	შ.პ.ს. „AIDI GROUP”		ქ. თბილისი, მუხიანის ბაზრობის მიმდებარედ, წყალკანალისკენ მიმავალ ტერიტორიაზე, შ.პ.ს. “იტალავტოგაზი“-ს კუთვნილ მიწის ნაკვეთზე №2/64 ავტოგაზგასამართი სადგურის კორექტირებული არქიტექტურული პროექტი	
თანამდებობა	ხელმოწერა	გვარი	არქიტექტურული ნაწილი	დაკვეთა №
დირექტორი		შ. გვანცელაძე		
პრ. მთ. არქ.		შ. გვანცელაძე		
ავტორი:		შ. გვანცელაძე	გაზგასამართი ბლოკი სახურავის გეგმა +5.10 ნიშნულზე მ. 1:100	სტად. / ფურც. / რაოდ.
		გ. გვანცელაძე		ა / ა-4 / 16
შეასრულა:		გ. გვანცელაძე		

კაფე-მაღაზია; ავტო სამრეცხაო; ადმინისტრაციული ბლოკი ±0.00 ნიშნულზე მ. 1:200

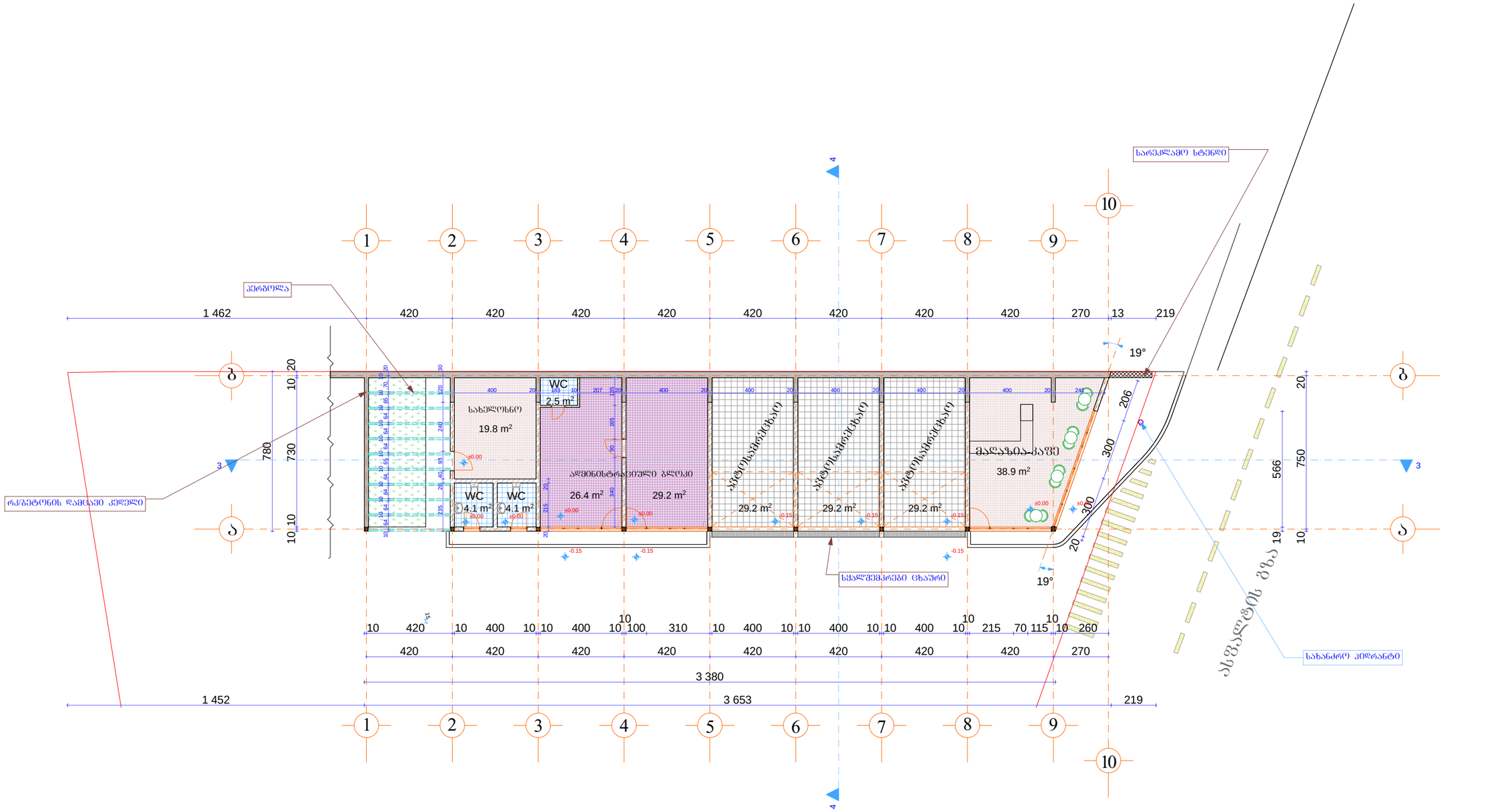

K_1=241.6 m²

K_2=241.6 m²

შ.პ.ს. „AIDI GROUP"			ქ. თბილისი, შუხიანის ბაზრობის მიმდებარედ, წყალკანალიზაციის მიმავალ ტერიტორიაზე, შ.პ.ს. "იტალიავტობაზი"-ს კუთვნილ მიწის ნაკვეთზე №2/64 ავტობაზისამართი სადგურის კომპლექსური არქიტექტურული პროექტი	
თანამდებობა	ხელმოწერა	გვარი	არქიტექტურული ნაწილი	დაკვეთა №
დირექტორი		შ. გვანცელაძე		
პრ. მთ. არქ.		შ. გვანცელაძე		
ავტორი:		შ. გვანცელაძე	კაფე-მაღაზია; ავტო სამრეცხაო; ადმინისტრაციული ბლოკი ±0.00 ნიშნულზე მ. 1:200	
		ბ. გვანცელაძე		
შესრულა:		ბ. გვანცელაძე		

სტად.	ფურც.	რაოდ.
ა	ა-8	16

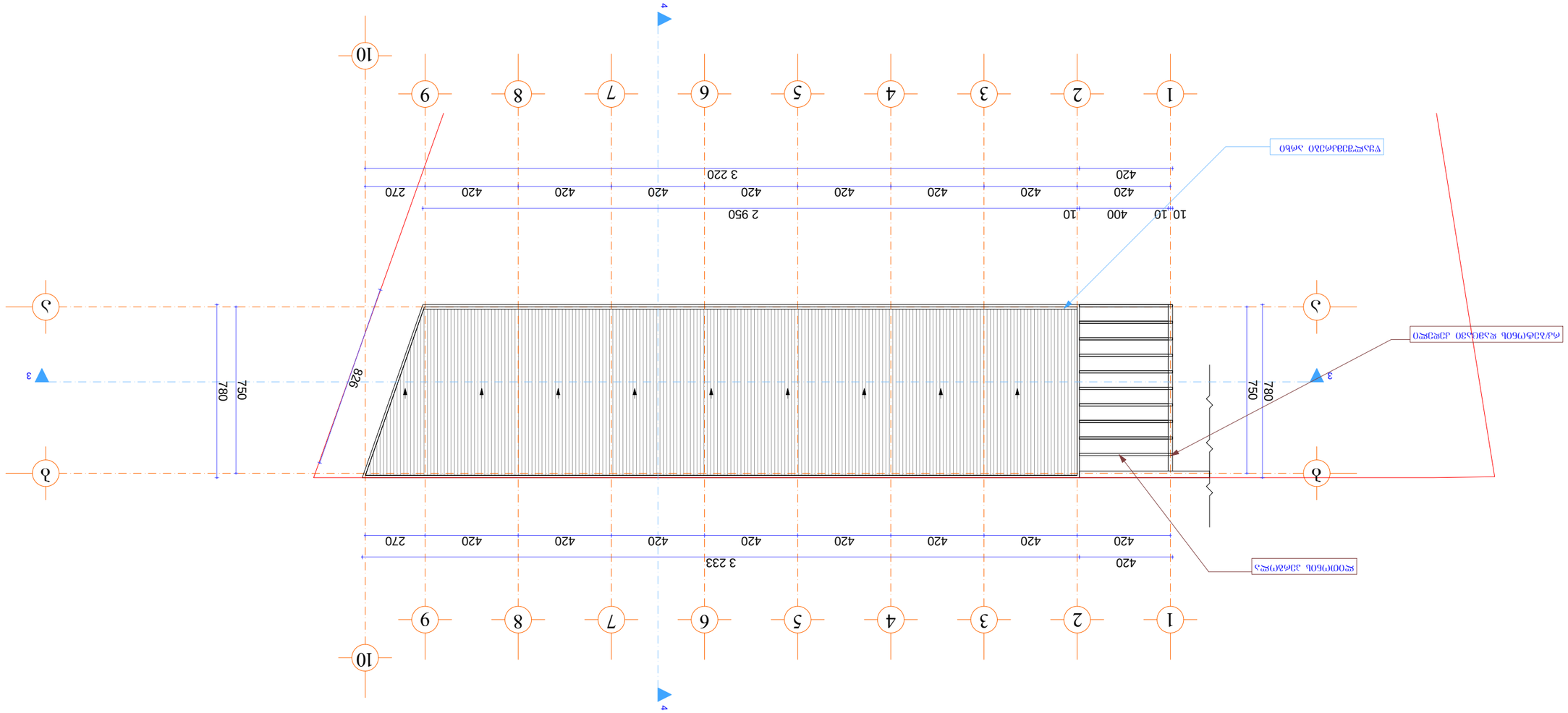

	«ADI GROUP» ՓԲԸ		
ՄԱՍՆԱՇԵՆՔԻ ԱՆՎԱՆՈՒՄԸ	ԼՈՒՍԱՆԿԱՐԻ ՀԱՄԱՐ	ՃԱՐՏԱՐԱՊԵՏ	
ՏԵԽՆԻԿԱԿԱՆ ՀՍԿՈՂՈՒԹՅՈՒՆ		ՀԵՂ.	
ՀԱՍԿ. ՂԵԿ.		ՀԵՂ.	
ՀԱՅԿԱԿԱՆ ՀՍԿՈՂՈՒԹՅՈՒՆ		ՀԵՂ.	
		ՀԵՂ.	
ԳԾԱՅԻՆ ՀԱՄԱՐ՝		Հ. ՃԱՐՏԱՐԱՊԵՏ	

ՀԱՄԱՁԱՅՆԱԳՐՈՒԹՅՈՒՆ ԼՈՒԾՄԱՆ ՀԱՄԱՐ	ՀԱՏՎԱԾԻ ԱՆՎԱՆՈՒՄԸ	ՀԱՏՎԱԾԻ ՆՇԱՆԱԿ	ԹՈՒՂԹԻ ՉԱՓԱԶԱՆՈՒԹՅՈՒՆ
ՀԱՅԿԱԿԱՆ ՀՍԿՈՂՈՒԹՅՈՒՆ ԼՈՒԾՄԱՆ ՀԱՄԱՐ	ՀԱՏԱԿԱՅԻՆ ՀԱՏԱԿ	ՄԱՍՇՏԱԲ	ԼՈՒՍԱՆԿԱՐ

საკომპრესორო ბლოკი გეგმა ±0.00 ნიშნულზე მ. 1:100

მეხამრიდი

ლითონის ბაღის ღობე

მეხამრიდი

რკ/ბეტონის დამცავი კედელი

9°

99°

საკომპრესორო

დამხმარე სათავსო
9.7 m²

94.7 m²

სატრაანსფორმატორო

ელექტრო ფარი

±0.00

-0.15

-0.20

K_1=119.9 m²

K_2=119.9 m²

შ.პ.ს. „AIDI GROUP”			ქ. თბილისი, მუხიანის ბაზრობის მიმდებარედ, წყალკანალისკენ მიმავალ ტერიტორიაზე, შ.პ.ს. “ოტალავტობაზი”-ს კუთვნილ მიწის ნაკვეთზე №2/64 ავტობაზებასამარმი სადგურის კორექტირებული არქიტექტურული პროექტი
თანამდებობა	ხელმოწერა	გვარი	
დირექტორი		შ. გვანცელაძე	არქიტექტურული ნაწილი
პრ. მთ. არქ.		შ. გვანცელაძე	
ავტორი:		შ. გვანცელაძე	საკომპრესორო ბლოკის გეგმა ±0.00 ნიშნულზე მ. 1:100
		ბ. გვანცელაძე	
შემსრულა:		ბ. გვანცელაძე	

დაკვეთა №		
სტად.	ფურც.	რაოდ.
ა	ა-12	16

საკომპრესორო ბლოკი სახურავის გეგმა +3.90 ნიშნულზე მ. 1:100

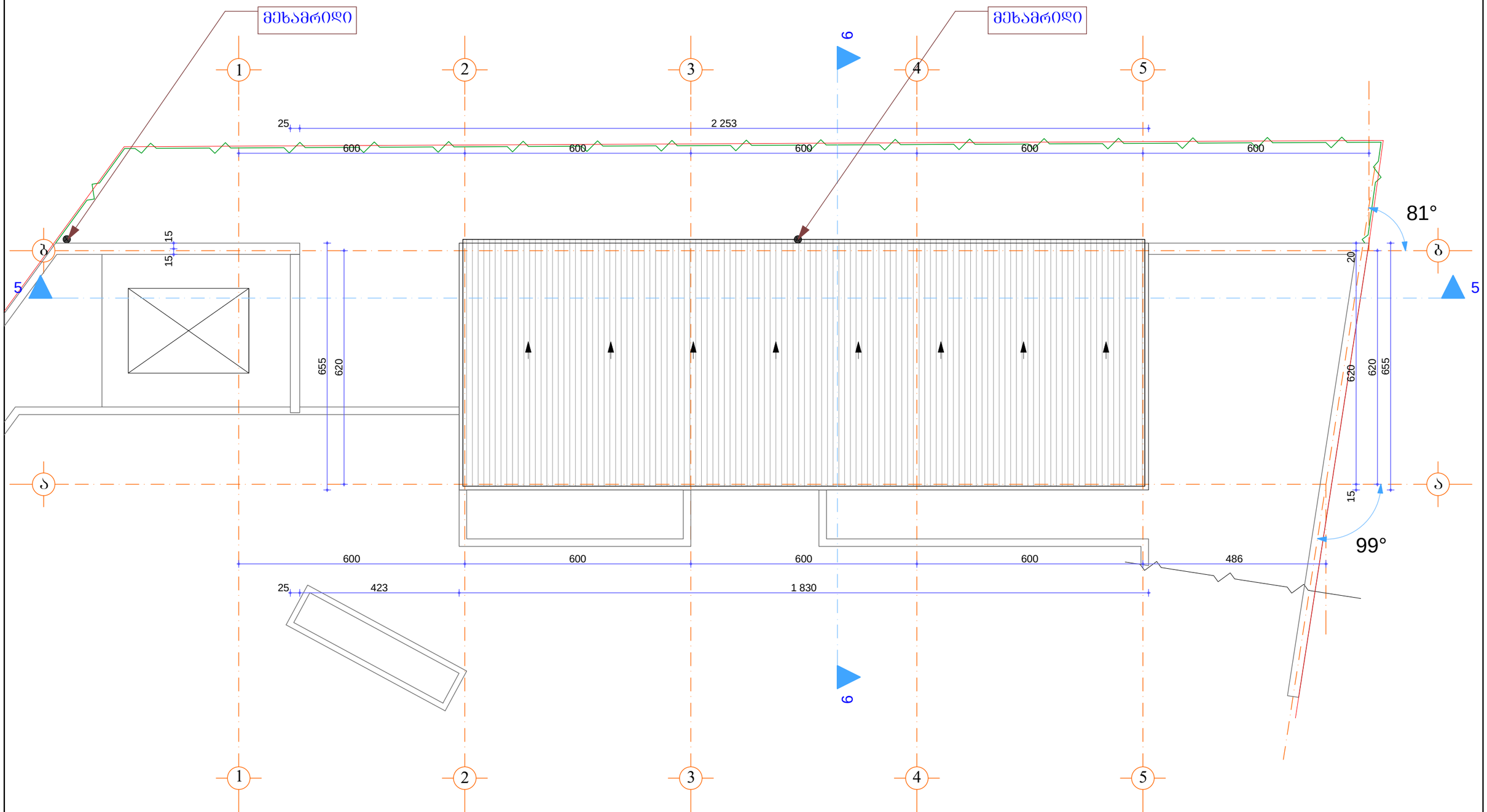

შ.პ.ს. „AIDI GROUP”			ქ. თბილისი, მუხიანის ბაზრობის მიმდებარედ, წყალკანალისკენ მიმავალ ტერიტორიაზე, შ.პ.ს. “ოტალავტობაზი”-ს კუთვნილ მიწის ნაკვეთზე №2/64 ავტობაზასამარტი სადგურის კორექტირებული არქიტექტურული პროექტი
თანამდებობა	ხელმოწერა	გვარი	არქიტექტურული ნაწილი
დირექტორი		შ. გვანცელაძე	
პრ. მთ. არქ.		შ. გვანცელაძე	
ავტორი:		შ. გვანცელაძე	საკომპრესორო ბლოკი სახურავის გეგმა +3.90 ნიშნულზე მ. 1:100
		ბ. გვანცელაძე	
შესრულა:		ბ. გვანცელაძე	

დაკვეთა №		
სტად.	ფურც.	რაოდ.
ა	ა-13	16

მოსაცდელი ბლოკი გეგმა ±0.00 ნიშნულზე მ. 1:100

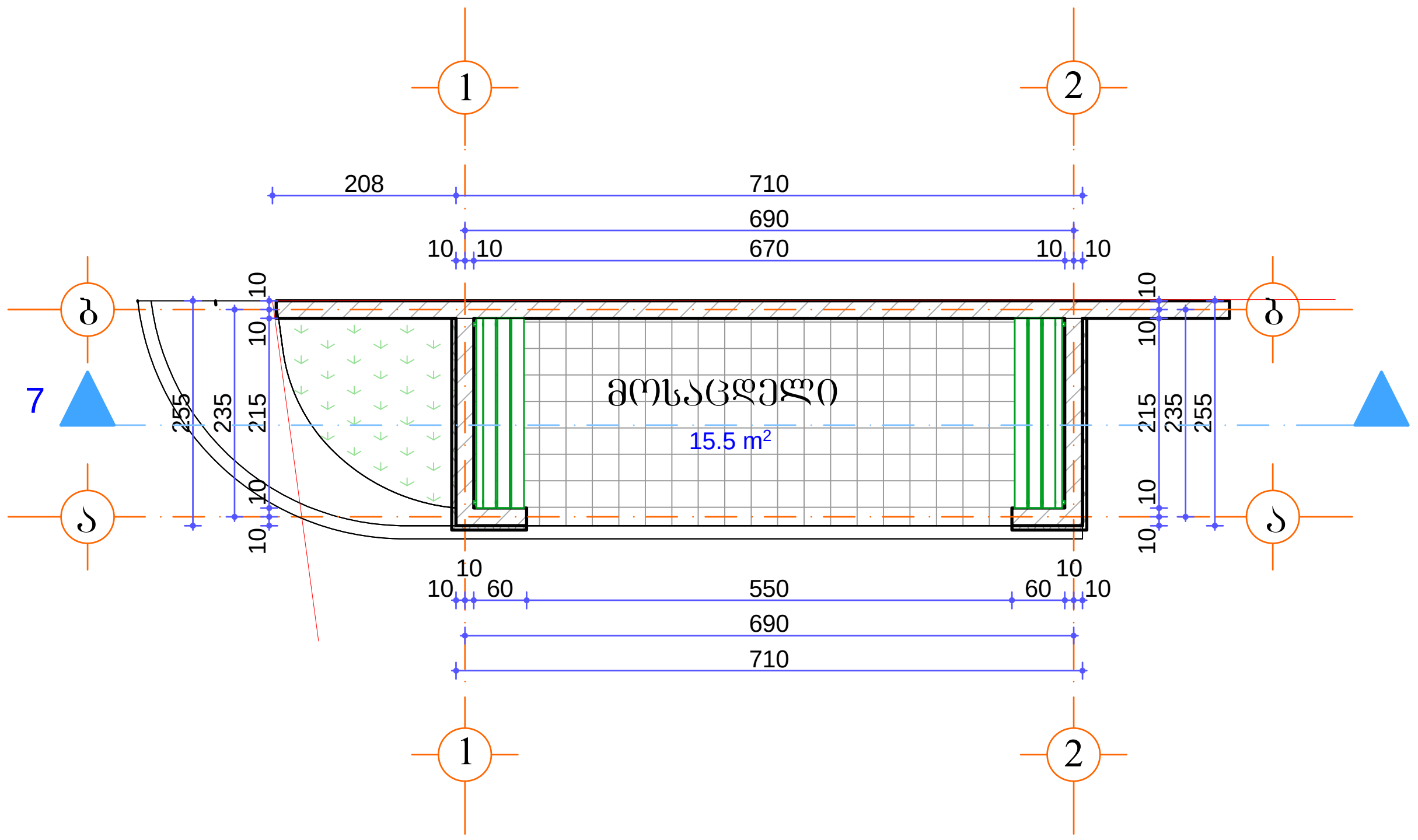

ჭრილი 7-7 მ. 1:100

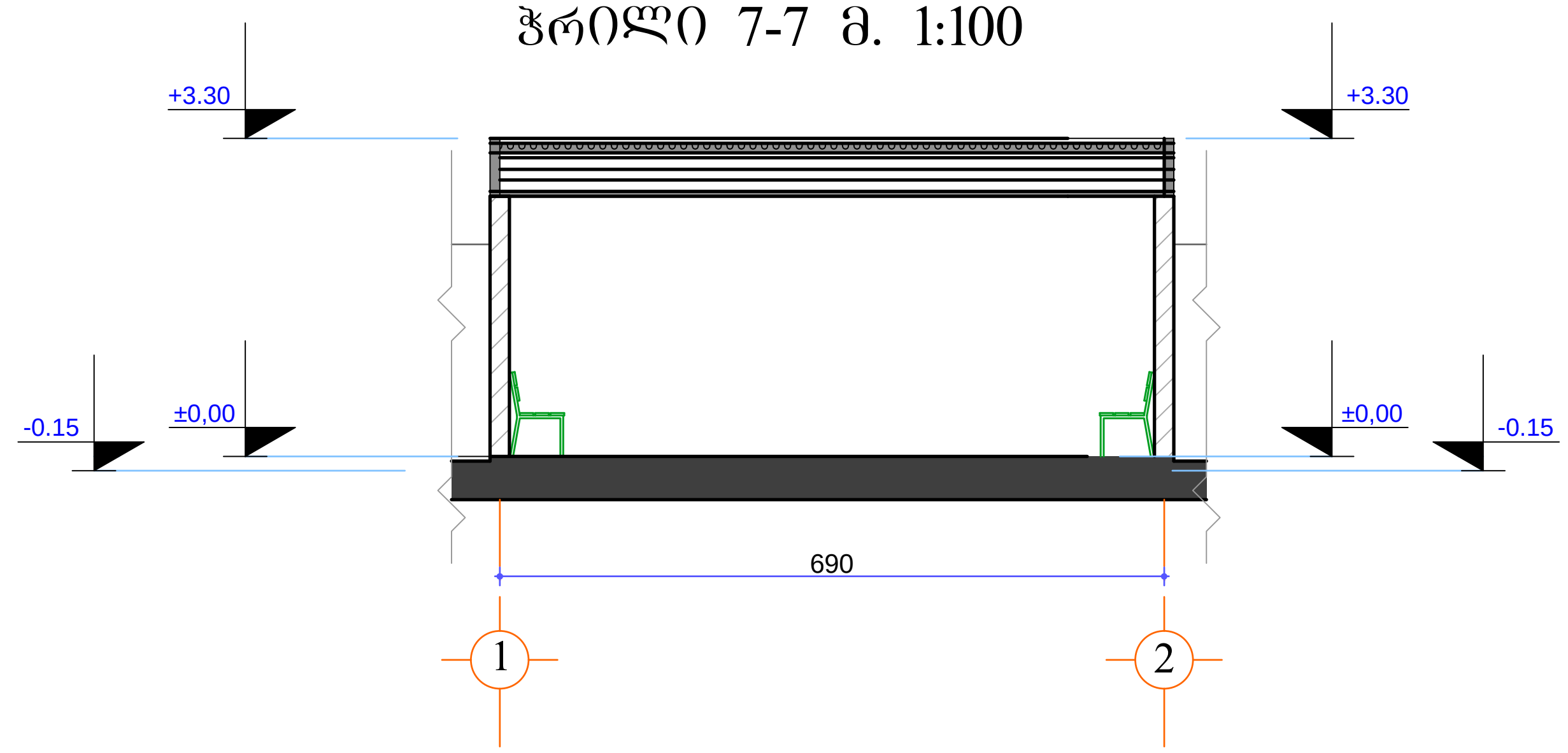

ფასადი "1-2" ღერძებში მ. 1:100

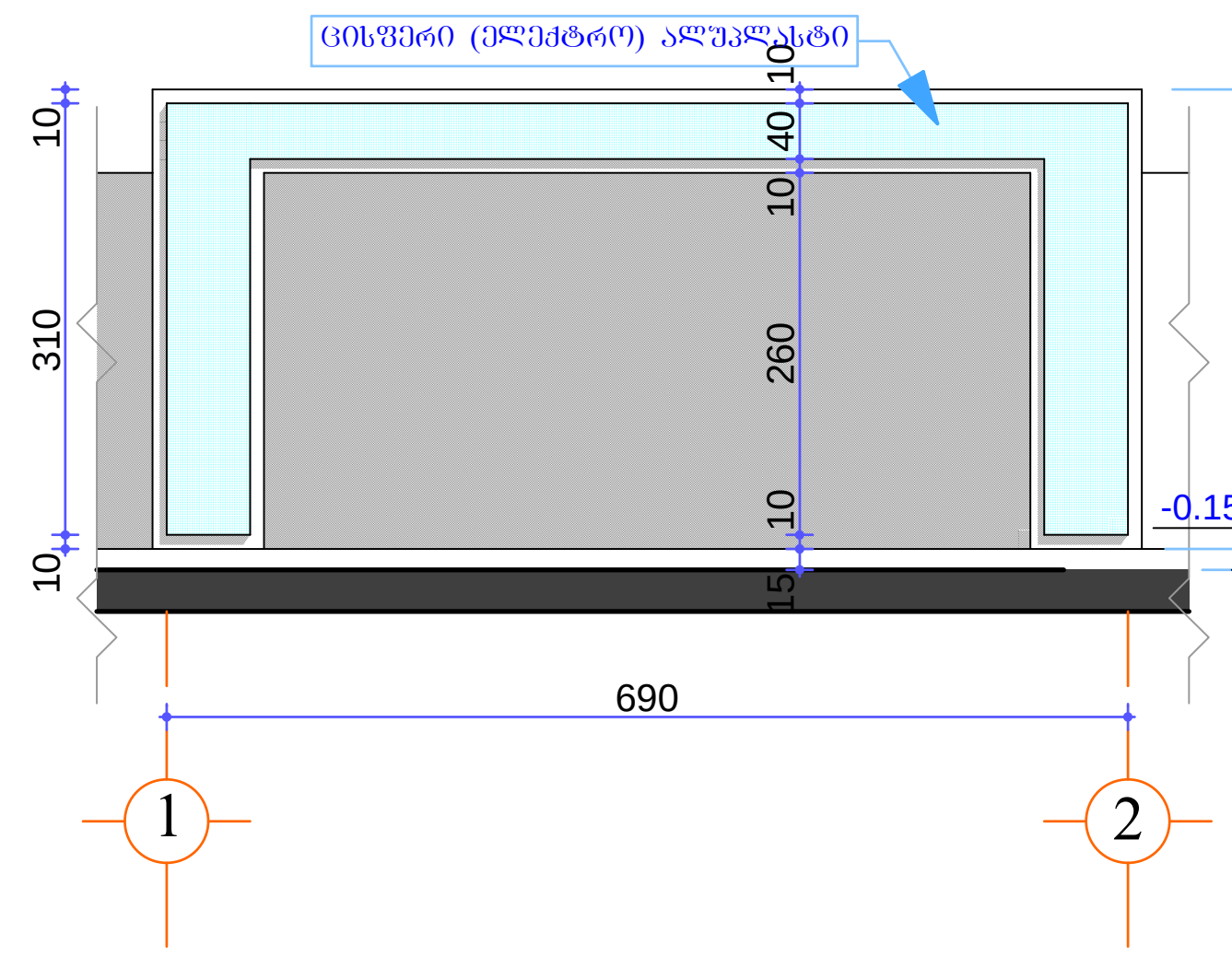

ფასადი "2-1" ღერძებში მ. 1:100

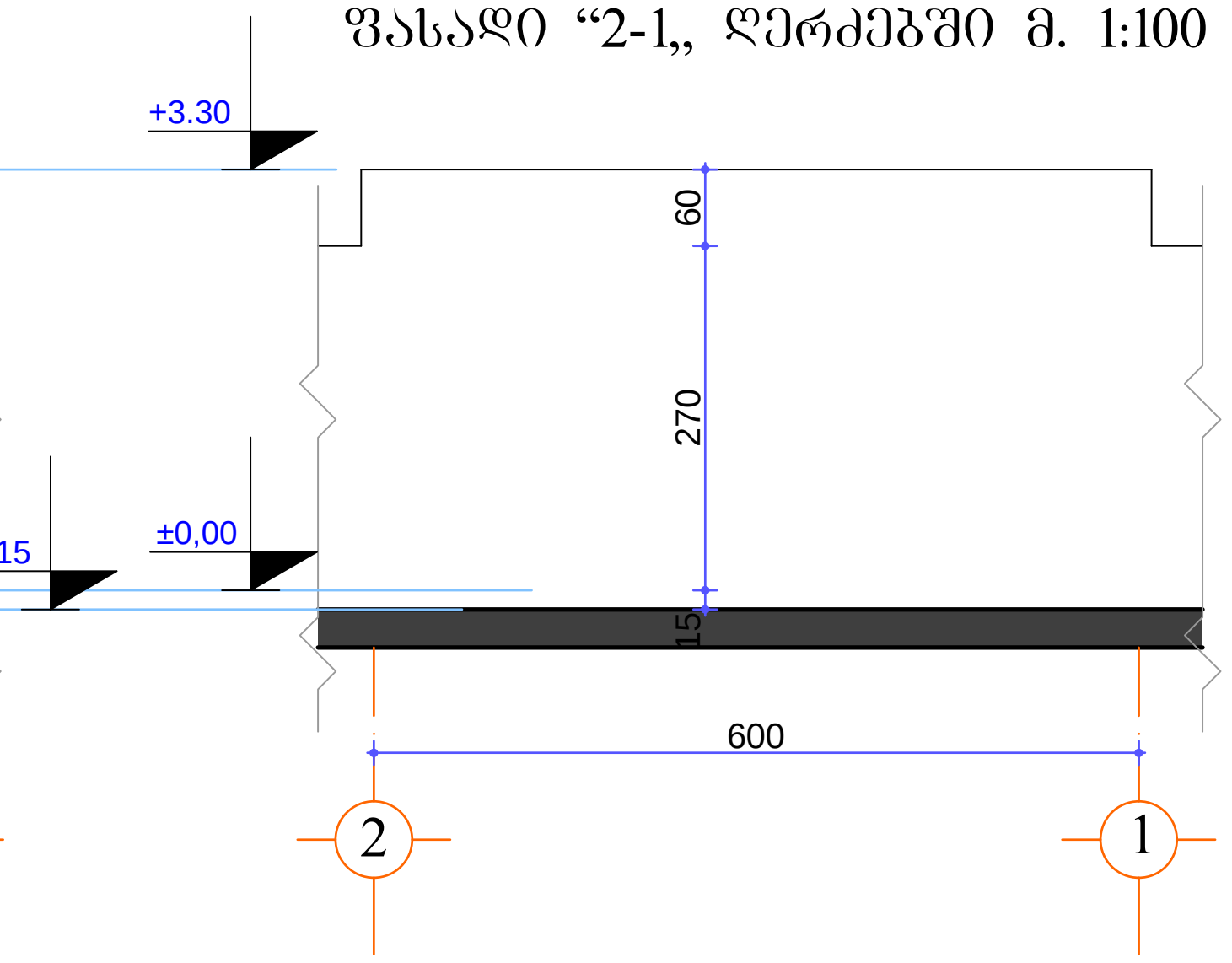

სახურავის გეგმა +3.30 ნიშნულზე მ. 1:100

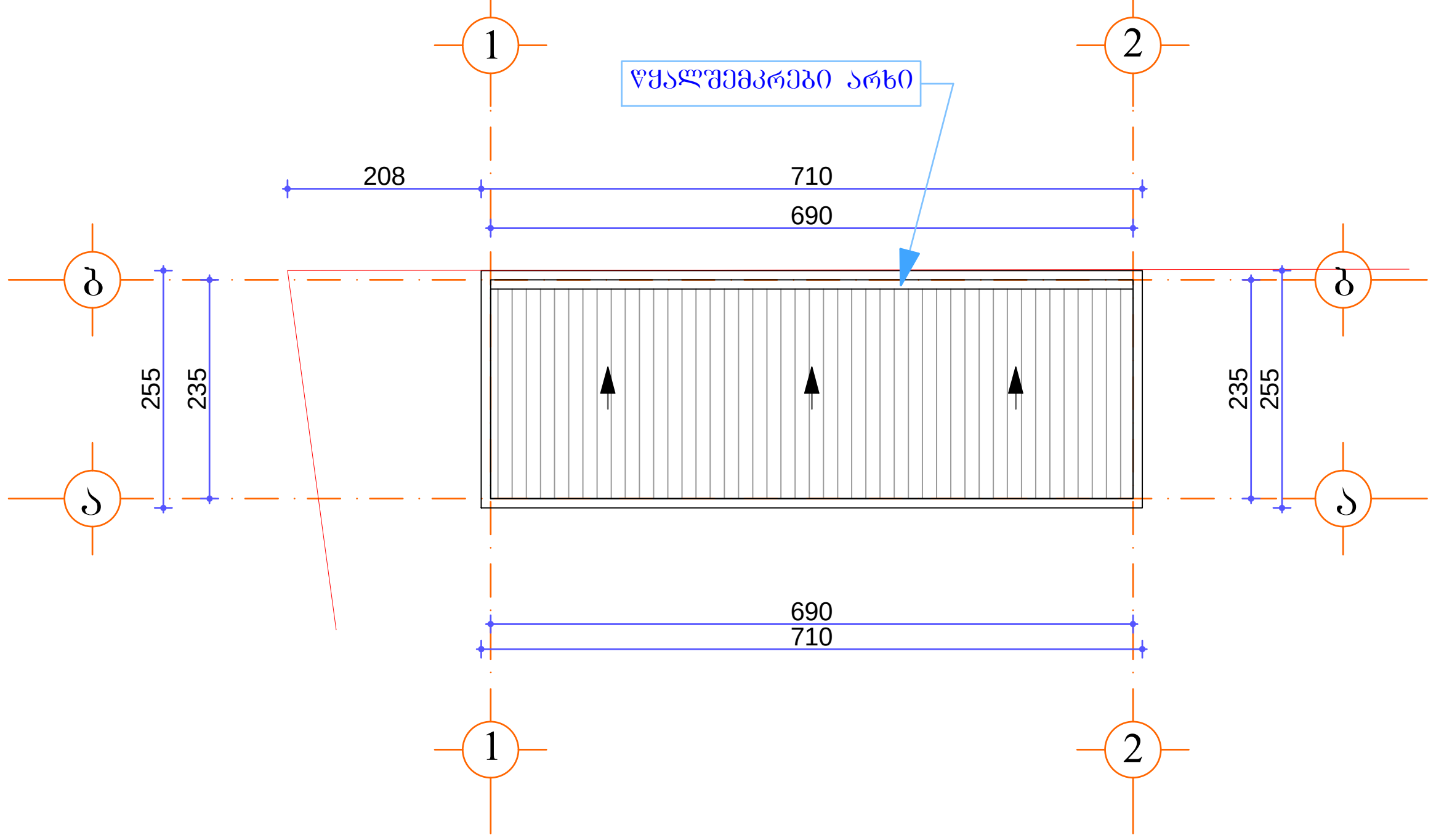

ფასადი "ბ-ა" ღერძებში მ. 1:100

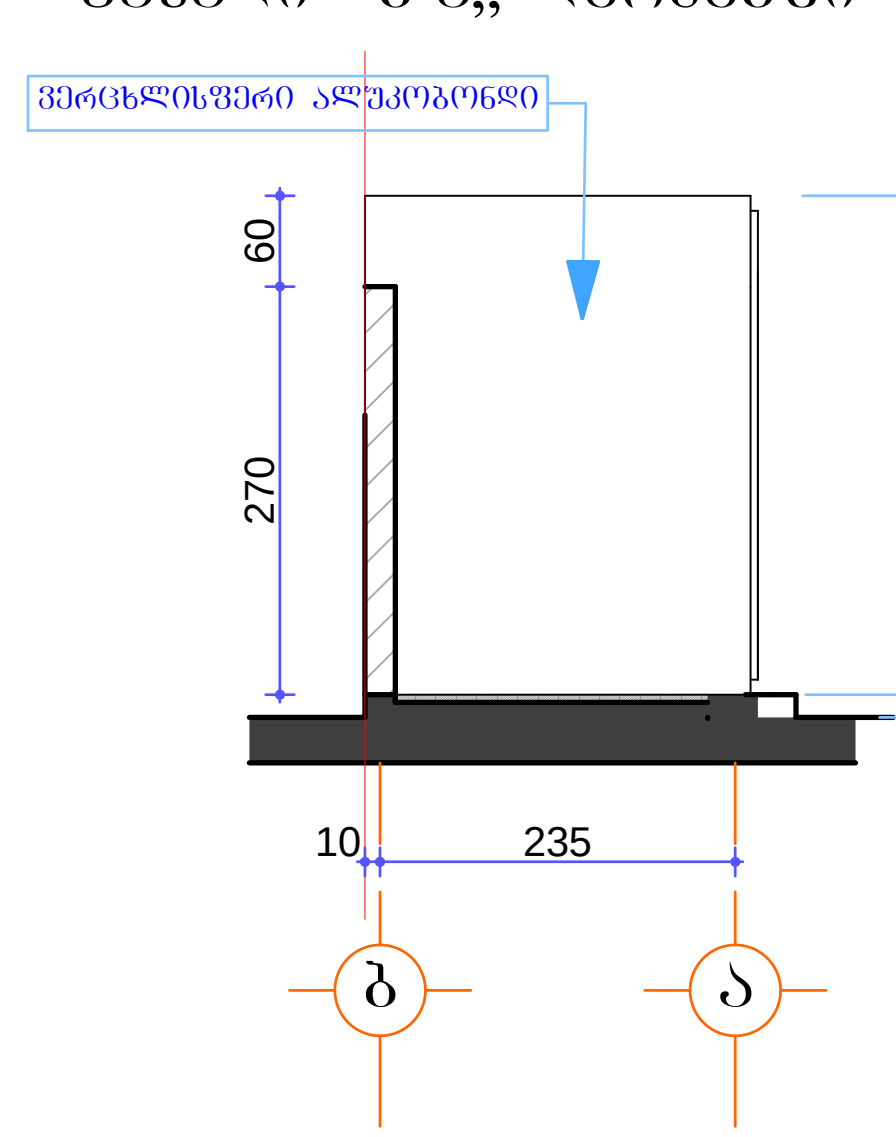

ფასადი "ა-ბ" ღერძებში მ. 1:100

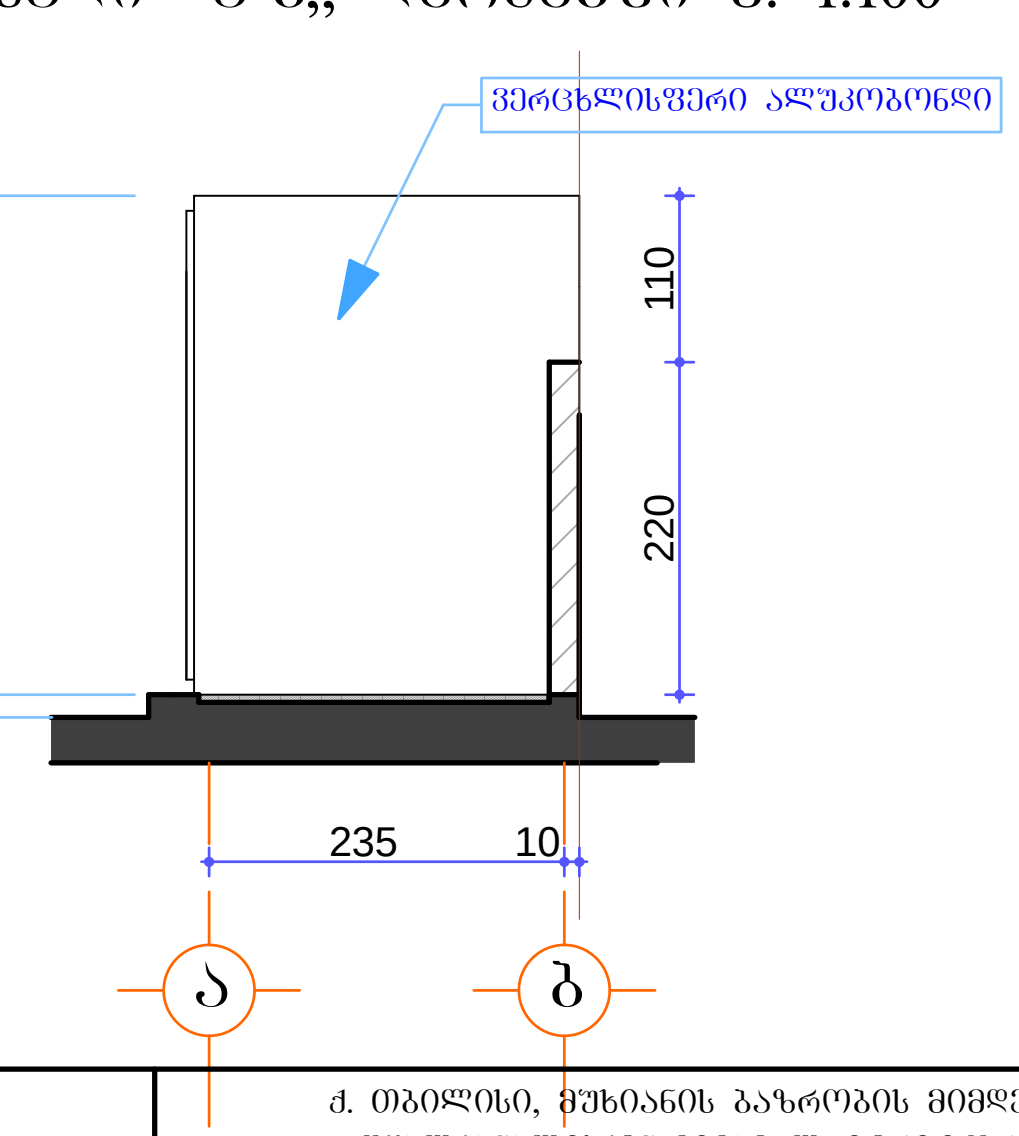

	შ.პ.ს. „AIDI GROUP"		ქ. თბილისი, მუხიანის ბაზრობის მიმდებარედ, წყალკანალისკენ მიმავალ ტერიტორიაზე, შ.პ.ს. "იტალავტოგაზი"-ს კუთვნილ მიწის ნაკვეთზე №2/64 ავტოგაზგასამართი სადგურის კორექტირებული არქიტექტურული პროექტი	
თანამდებობა	ხელმოწერა	გვარი	არქიტექტურული ნაწილი	დაკვეთა №
დირექტორი		შ. გვანცელაძე		
პრ. მთ. არქ.		შ. გვანცელაძე		
ავტორი:		შ. გვანცელაძე	მოსაცდელი ბლოკის გეგმა სახურავის გეგმა, ფასადები, ჭრილი მ. 1:100	სტად. / ფურც. / რაოდ.
		გ. გვანცელაძე		ა / ა-16 / 16
შეასრულა:		გ. გვანცელაძე		